Installatörshandbok

NIBE

Frånluftsvärmepump

NIBE S735C Koppar, emalj

IHB SV 2552-1
931182

Snabbguide

NAVIGERING

Välja

De flesta val och funktioner aktiveras genom att trycka lätt på displayen med fingret.

Rulla

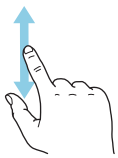

Innehåller menyn flera undermenyer kan du se mer information genom att dra med fingret uppåt eller nedåt.

Bläddra

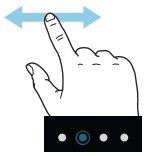

Symbolerna i nederkant visas om det finns flera sidor.

Dra med fingret åt höger eller vänster för att bläddra mellan sidorna.

Smartguide

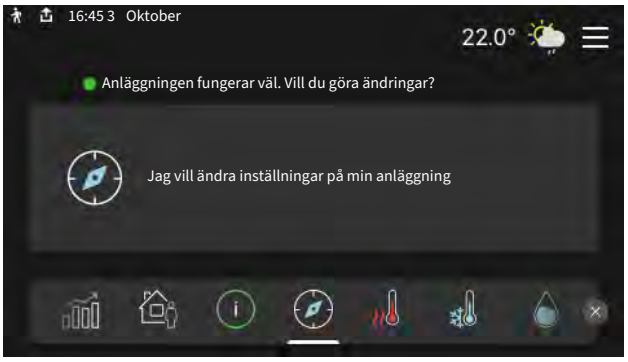

Smartguide hjälper dig att både se information om nuvarande status och enkelt göra de vanligaste inställningarna. Vilken information som visas beror på vilken produkt du har och vilka tillbehör som är kopplade till produkten.

Inställning av inomhustemperatur

Här kan du ställa in temperaturen i anläggningens zoner.

Höjning av varmvattentemperatur

Här kan du starta eller stoppa tillfällig höjning av varmvattentemperaturen.

Produktöversikt

Här finner du information om produktnamn, produktens serienummer, vilken version programvaran har och kontaktinformation till företaget som tillhandahåller service. När det finns ny mjukvara att ladda ner kan du göra det här (förutsatt att S735C är ansluten till myUplink).

Innehållsförteckning

1 Viktig information 4
Säkerhetsinformation 4
Symboler 4
Märkning 4
Serienummer 4
Landsspecifik information 4
Installationskontroll 5

2 Leverans och hantering 6
Transport 6
Uppställning 6
Bipackade komponenter 7
Hantering av plåtar 7
Demontering isolering 9
Ventilkoppelsats VCK S13 9
Delad/en enhet 9

3 Värmepumpens konstruktion 11
Allmänt 11
Ellådor 13
Luftbehandlingsdel 13

4 Rör- och ventilationsanslutningar 14
Allmänt röranslutningar 14
Mått och röranslutningar 15
Symbolnyckel 16
Klimatsystem 16
Kall- och varmvatten 16
Installationsalternativ 17
Allmänt ventilationsanslutning 19
Ventilationsflöden 19
Injustering av ventilation 20
Mått och ventilationsanslutningar 20

5 Elinkopplingar 21
Allmänt 21
Anslutningar 23
Inställningar 28

6 Igångkörning och justering 30
Förberedelser 30
Påfyllning och luftning 30
Uppstart och kontroll 31
Inställning av värmekurva 32

7 myUplink 35
Specifikation 35
Anslutning 35
Tjänsteutbud 35
myUplink PRO 35

8 Styrning - Introduktion 36
Displayenhet 36
Navigering 37
Menytyper 37
Klimatsystem och zoner 39
Uppdatera mjukvaran 39

9 Styrning - Menyer 40
Meny 1 - Inomhusklimat 40
Meny 2 - Varmvatten 44
Meny 3 - Info 46
Meny 4 - Min anläggning 47
Meny 5 - Uppkoppling 50
Meny 6 - Schemaläggning 51
Meny 7 - Installatörsinställningar 53

10 Service 61
Underhåll 61
Serviceåtgärder 61

11 Komfortstörning 64
Info-meny 64
Hantera larm 64
Felsökning 64

12 Tillbehör 67

13 Tekniska uppgifter 69
Mått 69
Tekniska data 71
Energimärkning 75
Elschema 78

Sakregister 85

Kontaktinformation 87

Viktig information

Säkerhetsinformation

Denna handbok beskriver installations- och servicemoment avsedda att utföras av fackman.

Handboken ska lämnas kvar hos kunden.

För senaste version av produktens dokumentation, se nibe.se.

OBS!

Läs även bifogad säkerhetshandbok innan installationen påbörjas.

Symboler

Förklaring till symboler som kan förekomma i denna manual.

VARNING!

Denna symbol betyder stor fara för människa eller maskin.

OBS!

Denna symbol betyder fara för människa eller maskin.

TÄNK PÅ!

Vid denna symbol finns viktig information om vad du ska tänka på när du installerar eller servar anläggningen.

TIPS!

Vid denna symbol finns tips om hur du kan underlätta handhavandet av produkten.

Märkning

Förklaring till symboler som kan förekomma på produktens etikett/etiketter.

Brandfara.

Farlig elektrisk spänning.

Läs användarhandboken.

Läs installatörshandboken.

Bryt all spänningsmatning innan arbete påbörjas.

Serienummer

Serienumret hittar du längst ner till höger på S735C, i displayen på hemskärm "Produktöversikt" och på dataskylten (PZ1).

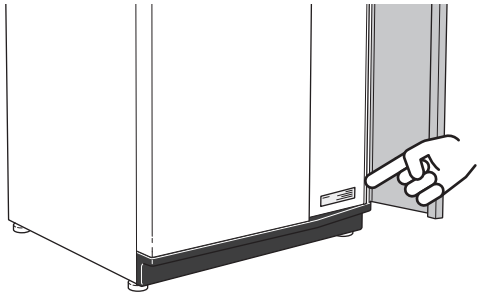

TÄNK PÅ!

Produktens serienummer (14 siffror) behöver du vid service- och supportärenden.

Landsspecifik information

SVERIGE

Garanti- och försäkringsinformation

Det är ägaren som har huvudansvaret för anläggningen.

Om du misstänker att anläggningen på något sätt inte fungerar som den ska anmäler du detta omgående till installatören eller den du köpte produkten av.

Mellan privatperson och företaget som sålt S735C gäller konsumentlagen. För fullständiga villkor se www.konsumentverket.se.

Mellan NIBE och det företag som sålt produkten gäller AA VVS. I enlighet med denna lämnar NIBE tre års produktgaranti till företaget som sålt produkten. Produktgarantin ersätter inte höjd energiförbrukning eller skada som uppkommit p.g.a. yttre omständigheter som t.ex. felaktig installation, vattenkvalité eller elektriska spänningsvariationer.

I S735C ingår NIBEs 6-åriga trygghetsförsäkring och är ett komplement till hem-, villa- eller fritidshusförsäkringen. Trygghetsförsäkringen kan därefter förlängas årsvis.

För fullständiga villkor se www.nibe.se/forsakring.

Försäkringsblanketten är bipackad produkten och måste skickas in i samband med installationen för att försäkringen ska gälla.

Installationskontroll

Enligt gällande regler ska värmeanläggningen undergå installationskontroll innan den tas i bruk. Kontrollen får endast utföras av person som har kompetens för uppgiften. Fyll även i sidan för information om anläggningsdata i Användarhandboken.

✔	Beskrivning	Anmärkning	Signatur	Datum
Ventilation (sida 19)				
	Inställning av ventilationsflöde frånluft			
	Anslutning av jordkablar			
Värmebärare (sida 16)				
	System urspolat			
	System urluftat			
	Tryck i klimatsystem			
Varmvatten (sida 16)				
	Blandningsventil			
El (sida 21)				
	Anslutningar			
	Huvudspänning			
	Fasspänning			
	Säkringar värmepump			
	Säkringar fastighet			
	Utegivare			
	Rumsgivare			
	Strömkännare			
	Säkerhetsbrytare			
	Jordfelsbrytare			
Övrigt				
	Trygghetsförsäkringen överlämnad			

Leverans och hantering

Transport

S735C levereras i två delar och kan installeras delad eller som en enhet. Bilderna i denna manual visar S735C installerad som en enhet. För mer information, se sida 9.

S735C ska transporteras och förvaras stående och torrt.

Säkerställ att värmepumpen inte kan ramla omkull under transport.

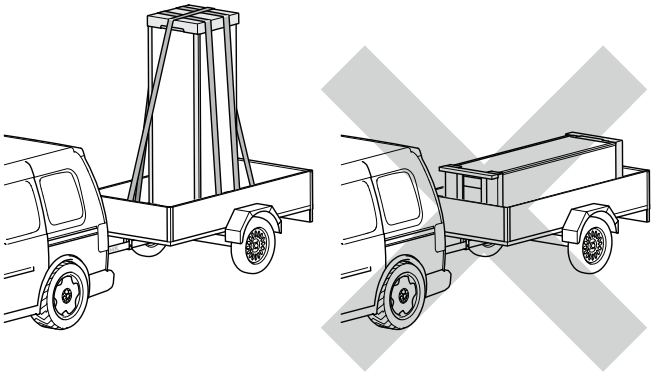

Kontrollera att S735C inte skadats under transporten.

Vid inforsling i byggnaden kan S735C dock försiktigt läggas på rygg.

Uppställning

- Placera S735C på ett fast underlag inomhus som tål vatten och produktens vikt.
- Använd produktens justerbara fötter för att få en vågrät och stabil uppställning.

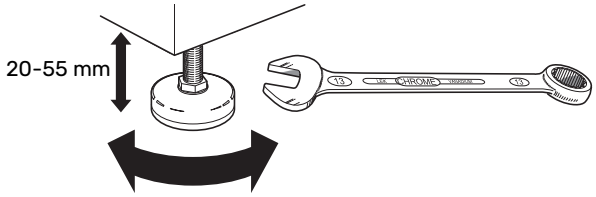

- Eftersom vatten kommer ifrån S735C ska utrymmet där S735C placeras vara försett med golvbrunn.
- Eftersom det kommer vatten från S735C är golvbeläggningen viktig. Ett vattentätt golv eller golvskikt rekommenderas.
- Placera ryggsidan mot yttervägg i ljudokänsligt rum för att eliminera olägenheter. Om det inte är möjligt ska vägg mot sovrum eller annat ljudkänsligt rum undvikas.
- Oavsett placering ska vägg mot ljudkänsligt rum ljudisoleras.
- Rördragning ska utföras utan klamring i innervägg mot sov- eller vardagsrum.
- Uppställningsrummet ska alltid ha en temperatur på minst 10 °C och max 30 °C.

INSTALLATIONSUTRYMME

Lämna ett fritt utrymme på 800 mm framför produkten. Lämna fritt utrymme mellan S735C och vägg/andra maskiner/inredningsdetaljer/kablar/rör m.m. För att minska risken för ljud och fortplantning av eventuella vibrationer rekommenderas ett mellanrum på minst 10 mm.

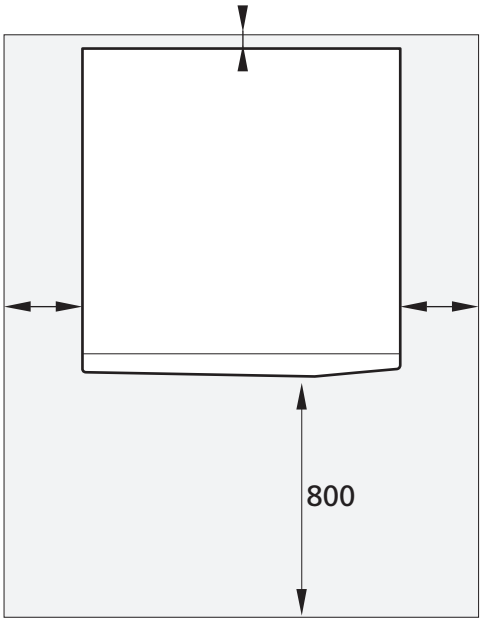

OBS!

Se till att erforderligt utrymme (300 mm) finns ovanför S735C för anslutning av ventilationskanaler.

Bipackade komponenter

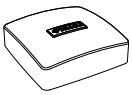

Utegivare (BT1)

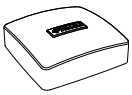

Rumsgivare (BT50)

Jordkablage (2 st)

Avluftningsslang (längd 4 m)

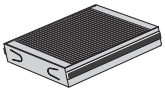

Extra luftfilter

Strömkännare

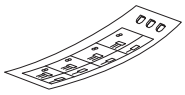

Etikett för extern manöver-spänning av styrsystemet

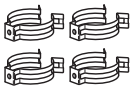

Clips

Skruv

O-ringar

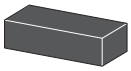

Isolering

Frontlucka, luftbehandlingsdel

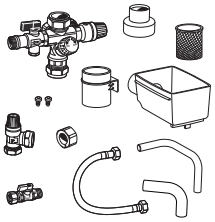

VCK S13 ventilkoppelsats[1]

[1] Endast S735C emalj

PLACERING

Bipackningssatsen är placerad ovanpå produkten.

Hantering av plåtar

ÖPPNA FRONTLUCKA

Tryck på luckans övre vänstra hörn för att öppna den.

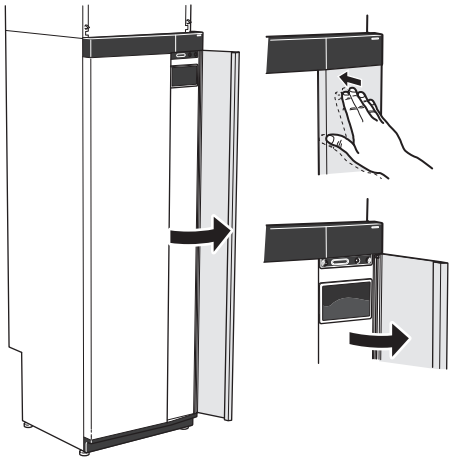

DEMONTERA LUFTBEHANDLINGSDELENS FRONT

Lossa luftbehandlingsdelens front genom att dra den rakt ut.

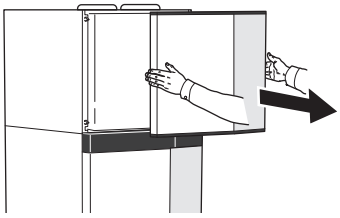

DEMONTERA FRONT

1. Lossa skruven i hålet intill av/på-knappen (SF1).

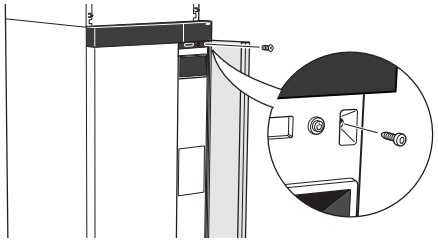

2. Dra plåtens överkant mot dig och lyft snett uppåt för att avlägsna den från stommen.

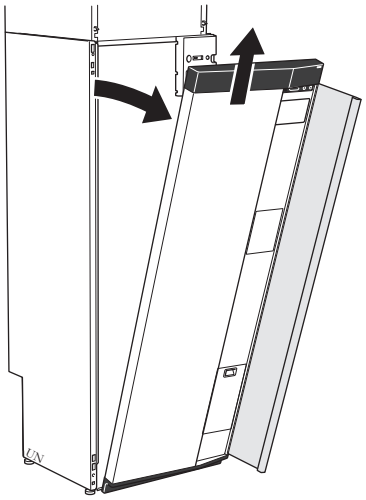

MONTERA FRONT

1. Haka fast frontens ena, nedre hörn på stommen.

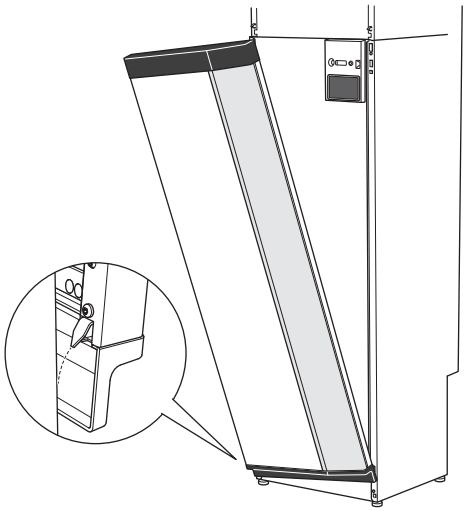

2. Haka fast andra hörnet.

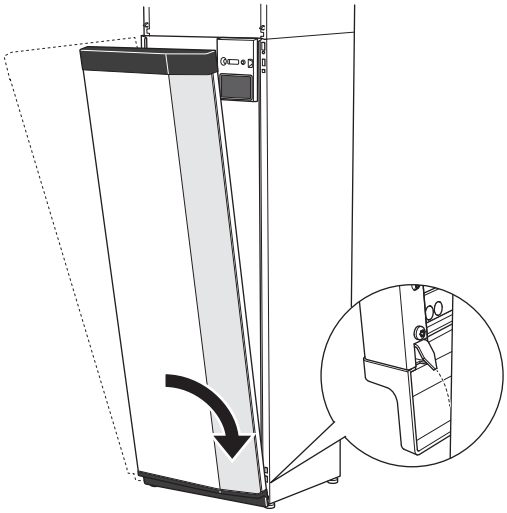

3. Kontrollera att displayen sitter rakt. Justera vid behov.

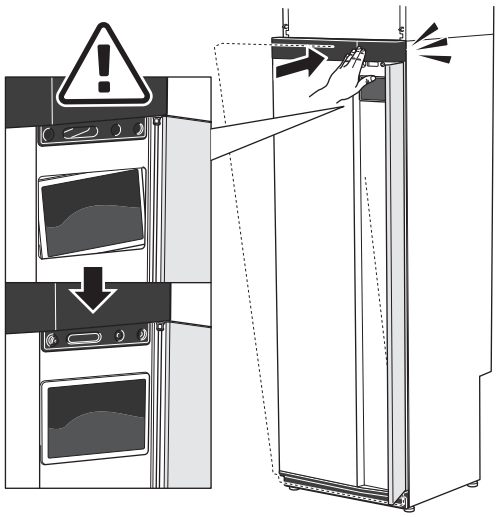

4. Tryck frontens ovandel mot stommen och skruva fast den.

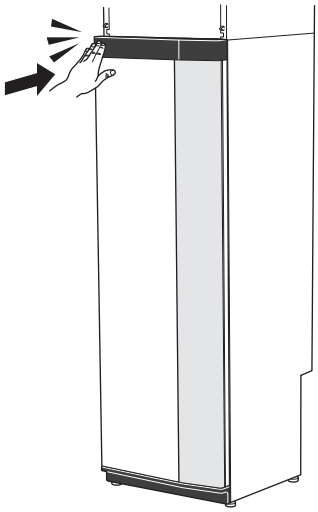

DEMONTERA SIDOPLÅTAR

Sidoplåtarna kan demonteras för att underlätta installationen.

1. Lossa skruvarna i över- och nederkant.

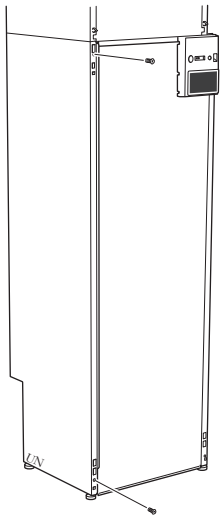

2. Vrid plåten något utåt.

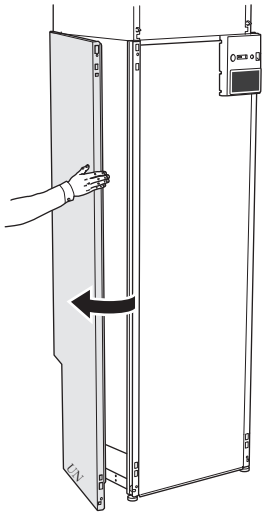

3. För plåten utåt och bakåt.

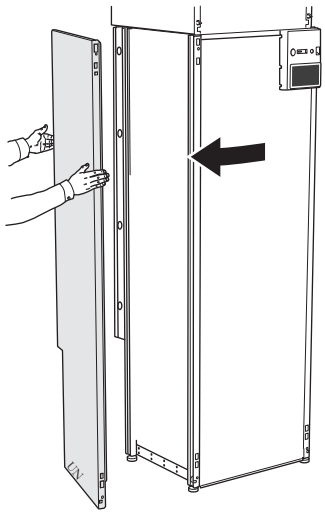

4. Montering sker i omvänd ordning.

DEMONTERA LUFTBEHANDLINGSDELENS SIDOPLÅTAR

1. Lossa skruven i överkant.

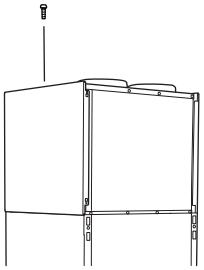

2. För plåten uppåt och utåt.

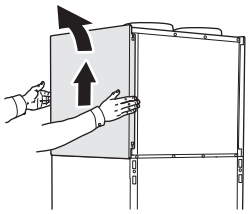

Demontering isolering

Isoleringen kan tas av för att underlätta installationen.

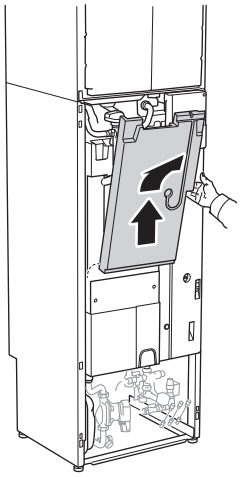

Ventilkoppelsats VCK S13

Bilderna i denna manual visar S735C med den bipackade ventilkoppelsatsen VCK S13 monterad.

Montera ventilkoppelsatsen enligt instruktion i dess installatörshandbok.

Delad/en enhet

S735C levereras delad och kan installeras delad eller som en enhet. För delad installation behövs tillbehöret DKI S10. Bipackade clips, o-ringar samt skruvar används för båda typerna av installation.

Bilderna i denna manual visar S735C installerad som en enhet.

En enhet

Delad installation

MONTERING AV S735C SOM EN ENHET

1. Demontera luftbehandlingsdelens sidoplåtar.
2. Demontera beredardelens frontlucka.
3. Kontrollera att låsvinklarna på luftbehandlingsdelen är nervikta. Vik ner dem om det inte redan är gjort.

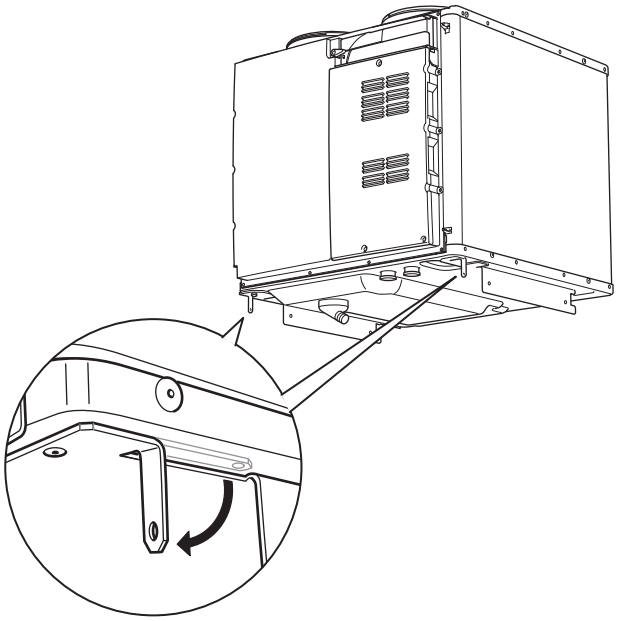

4. Placera luftbehandlingsdelen ovanpå beredardelen genom att passa in luftbehandlingsdelens bakdel i beredardelen.
5. Sänk därefter ner luftbehandlingsdelens framdel. Låsvinklarna hamnar då i avsedda spår i beredardelen.
6. Fäst kondensslagen i luftbehandlingsdelens kondensslangsanslutning (WP8).

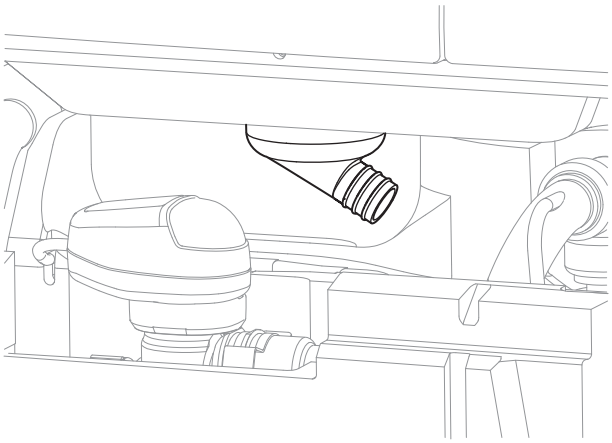

> **TIPS!**
> Lyft luftbehandlingsdelen något i framkant så är det lättare att komma åt.

7. Montera vattenlås på kondensslangen.
8. Montera spillvattenkopp och dra kondensslangen till denna.
9. Koppla samman luftbehandlingsdelens flexrör med beredardelen. Använd medlevererade o-ringar och clips.

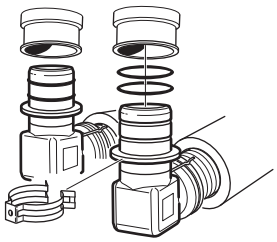

10. Placera den bipackade isoleringsklossen under vinkelkopplingarna.

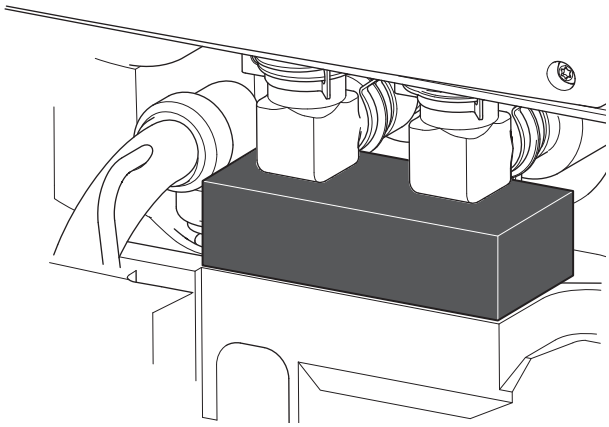

11. Koppla samman luftbehandlingsdelens kablage med beredardelen.
12. Fäst luftbehandlingsdelens låsvinklar i beredardelen med 2 av de medlevererade skruvarna.

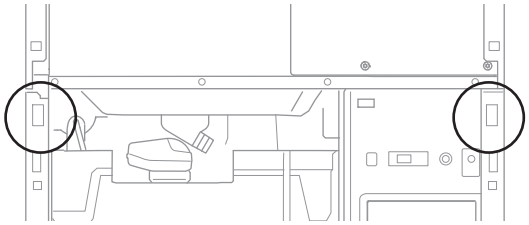

13. Montera plåtarna på luftbehandlings- samt beredardelen.

Värmepumpens konstruktion

Allmänt

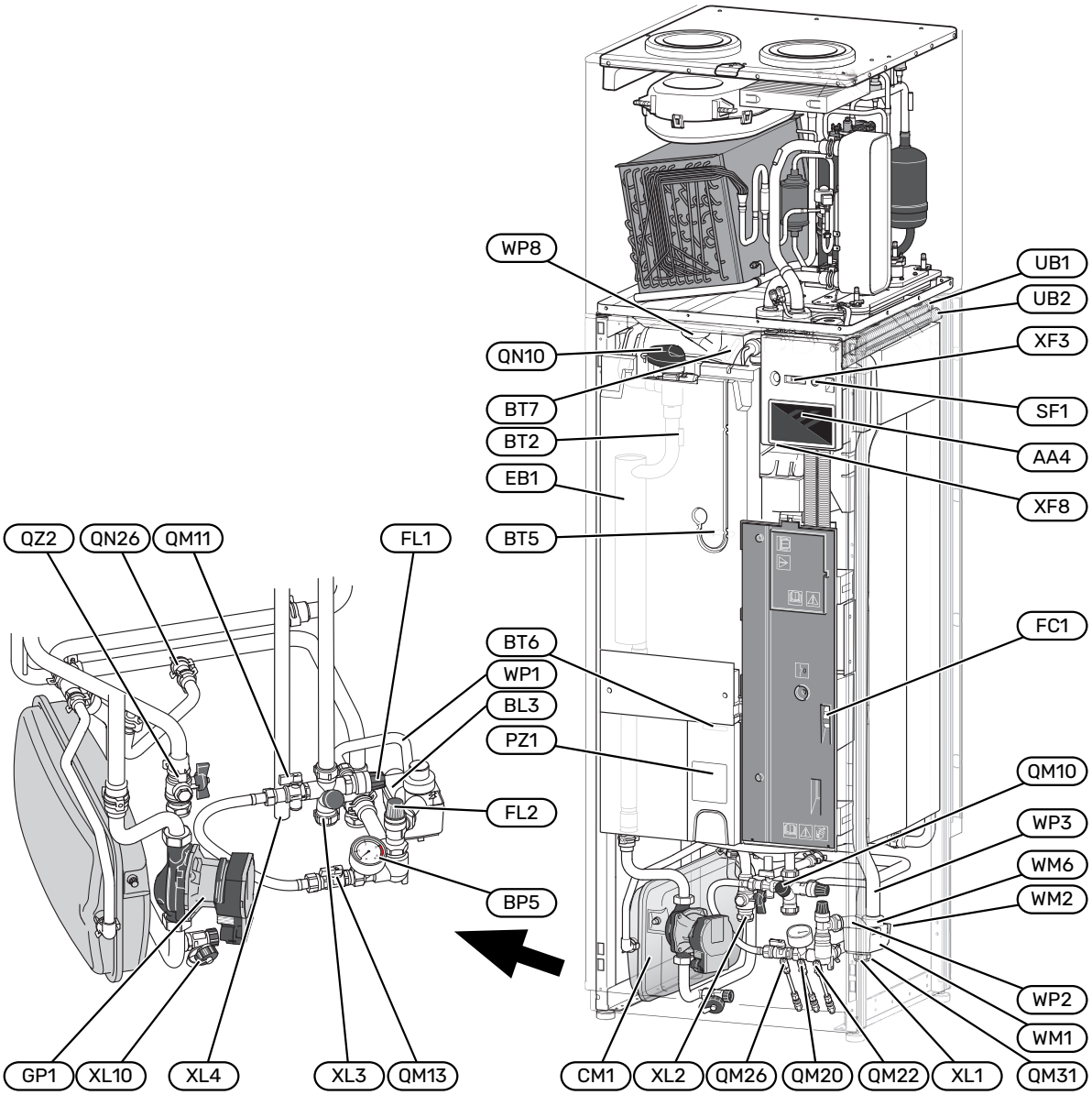

RÖRANSLUTNINGAR

XL1	Värmebäraranslutning, fram
XL2	Värmebäraranslutning, retur
XL3	Kallvattenanslutning
XL4	Varmvattenanslutning
XL10	Avtappningsanslutning, värmebärare

VVS-KOMPONENTER

CM1	Expansionskärl
FL1	Säkerhetsventil, varmvattenberedare
FL2	Säkerhetsventil, klimatsystem
GP1	Värmebärarpump
QM10	Påfyllningsventil, varmvattenberedare
QM11	Påfyllningsventil, klimatsystem
QM13	Påfyllningsventil 2, klimatsystem
QM20	Avluftningsventil, värmebärare
QM22	Avluftningsventil, slinga
QM26	Avluftningsventil, värmebärare 2
QM31	Avstängningsventil, värmebärare fram
QN10	Växelventil, klimatsystem/varmvattenberedare
QN26	Överströmningsventil
QZ2	Filterkulventil
WM1	Spillvattenkopp
WM2	Spillvattenavledning
WM6	Vattenlås
WP1	Spillrör, säkerhetsventil varmvattenberedare
WP2	Spillrör, säkerhetsventil klimatsystem
WP3	Spillrör för kondensvatten
WP8	Anslutning för kondensslang

GIVARE ETC.

BF1	Flödesgivare (placerad på produktens baksida)
BP5	Tryckmätare, klimatsystem
BT2	Framledningsgivare
BT5	Styrande varmvattengivare
BT6	Styrande varmvattengivare
BT7	Visande varmvattengivare

ELKOMPONENTER

AA4	Displayenhet
EB1	Elpatron
FC1	Automatsäkring
SF1	Av/på-knapp
XF3	USB-uttag
XF8	Nätverksanslutning för myUplink

ÖVRIGT

PZ1	Dataskylt
UB1-2	Kabelgenomföring

Beteckningar enligt standard EN 81346-2.

Ellådor

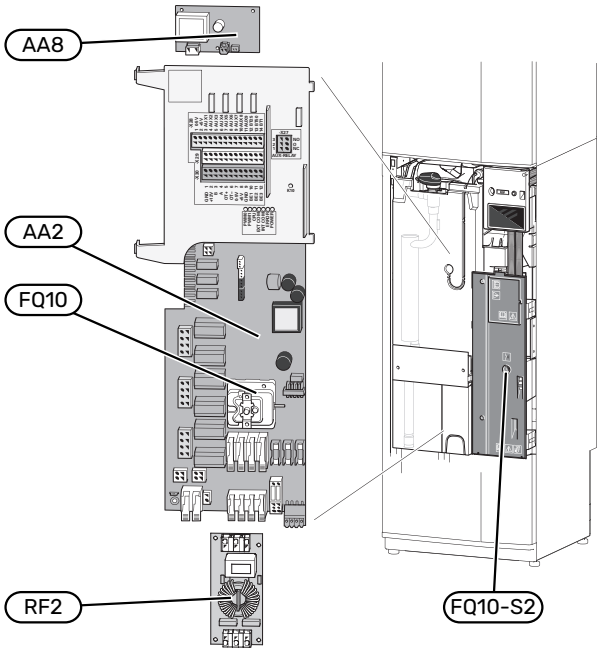

ELKOMPONENTER

AA2	Grundkort
AA8	Elanodskort[1]
FQ10	Temperaturbegränsare
	FQ10-S2 Återställningsknapp för temperaturbegränsare
RF2	EMC-kort

1 Endast S735C emalj

Luftbehandlingsdel

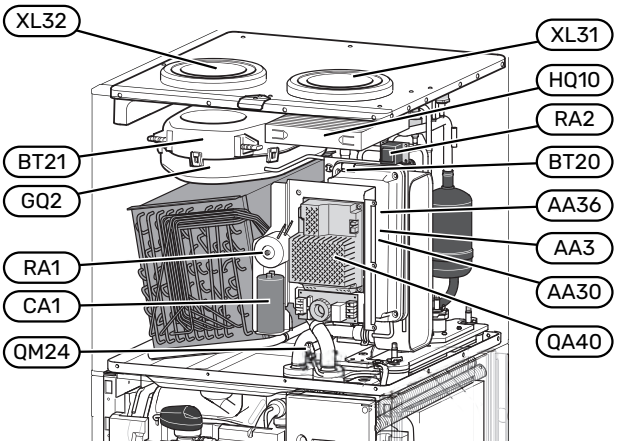

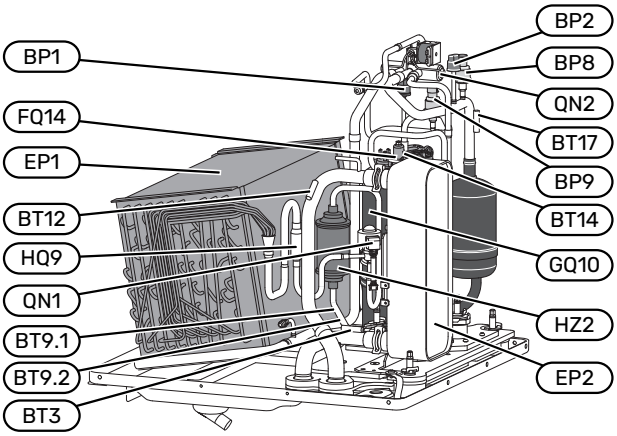

VENTILATIONSANSLUTNINGAR

XL31	Frånluftsanslutning
XL32	Avluftsanslutning

VVS-KOMPONENTER

QM24	Avluftningsventil, värmeväxlare

GIVARE ETC.

BP1	Högtryckspressostat
BP2	Lågtryckspressostat
BP8	Lågtrycksgivare
BP9	Högtrycksgivare
BP15	Tryckgivare, återvinningsdel[1]
BP16	Tryckgivare, luftflöde
BT3	Returledningsgivare
BT9	Temperaturgivare, vätskeledning, frysskydd
BT12	Framledningsgivare efter kondensor
BT14	Hetgasgivare
BT17	Suggasgivare
BT20	Frånluftsgivare
BT21	Avluftsgivare

1 Syns inte på bilden, är placerad på AA36

ELKOMPONENTER

AA3	ZAB-kort[1]
AA30	SFT-kort[1]
AA36	Mätkort[1]
CA1	Kondensator
FQ14	Temperaturbegränsare, kompressor
QA40	Inverter
RA1	Drossel
RA2	Drossel

1 Syns inte på bilden

KYLKOMPONENTER

EP1	Förångare
EP2	Kondensor
GQ10	Kompressor
HZ2	Torkfilter
HQ9	Partikelfilter
QN1	Expansionsventil
QN2	4-vägsventil

VENTILATION

GQ2	Frånluftsfläkt
HQ10	Frånluftsfilter

Rör- och ventilationsanslutningar

Allmänt röranslutningar

Rörinstallation ska utföras enligt gällande regler.

Systemet kräver lågtemperaturdimensionering av radiatorkretsen. Vid lägsta dimensionerade utetemperatur (DUT) är högsta rekommenderade temperaturer 55 °C på framledningen och 45 °C på returledningen.

TÄNK PÅ!

Säkerställ att inkommande vatten är rent. Vid användning av egen brunn kan det vara nödvändigt att komplettera med extra vattenfilter.

OBS!

Rörsystemen ska vara urspolade innan produkten ansluts så att föroreningar inte skadar ingående komponenter.

OBS!

Vatten kan droppa från säkerhetsventilen. Från säkerhetsventilen går ett fabriksmonterat spillvattenrör till en spillkopp. Från spillvattenkoppen dras ett spillvattenrör till lämpligt avlopp. Spillvattenröret ska förläggs sluttande i hela sin längd för att undvika fickor där vatten kan samlas, samt vara frostfritt anordnat.

SYSTEMVOLYM

S735C är utrustat med ett expansionskärl (CM1).

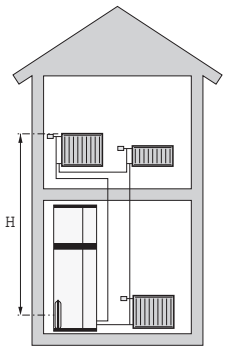

Expansionskärlets volym är 10 liter och har som standard ett förtryck på 0,5 bar. Detta medför att maximalt tillåten höjd "H" mellan expansionskärlet och den högst belägna radiatorn är 5 m, se figur.

Är förtrycket inte tillräckligt kan detta ökas genom påfyllning av luft genom ventilen i expansionskärlet. Förändring av förtrycket påverkar expansionskärlets möjlighet att ta upp vattnets expansion.

Max systemvolym exklusive S735C är vid ovanstående förtryck 285 liter.

SYSTEMPRINCIP

S735C består av värmepump, varmvattenberedare, elpatron, fläkt, cirkulationspump samt styrsystem. S735C ansluts till ventilationssystem samt klimatsystem.

När den rumstempererade frånluften, samt i vissa fall uteluft, passerar förångaren förångas köldmediet på grund av sin låga kokpunkt. Därmed avger luften energi till köldmediet.

Köldmediet komprimeras därefter i kompressorn, varvid temperaturen höjs kraftigt.

Det varma köldmediet leds till kondensorn. Här avger köldmediet sin energi till klimatsystemets vatten varvid köldmediet övergår från gasform till vätska.

Därefter leds köldmediet vidare via filter till expansionsventilen där tryck och temperatur sänks.

Köldmediet har nu fullbordat sitt kretslopp och passerar åter förångaren.

Vid kyldrift vänds processen med hjälp av 4-vägsventilen och köldmediet flödar åt motsatt håll.

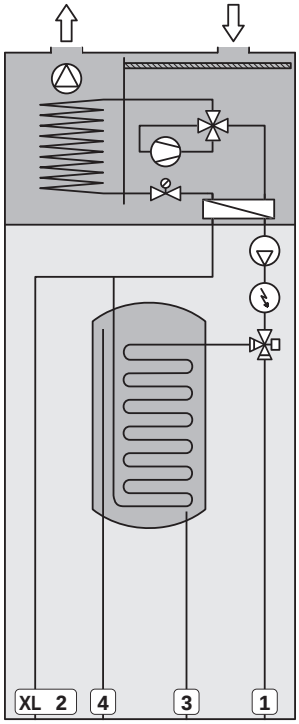

Röranslutningar

XL1	Värmebäraranslutning, fram
XL2	Värmebäraranslutning, retur
XL3	Kallvattenanslutning
XL4	Varmvattenanslutning
XL10	Avtappningsanslutning, värmebärare

TÄNK PÅ!

Detta är en funktionsprincip, för mer detaljerad information om S735C se avsnitt "Värmepumpens konstruktion".

Mått och röranslutningar

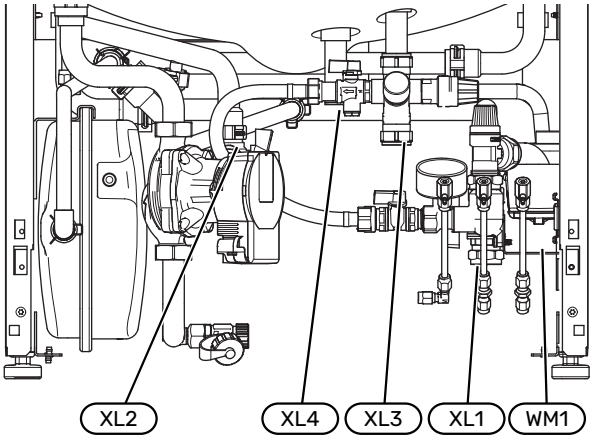

Spillvattenkoppen (WM1) är vändbar så att pipen kan riktas framåt eller bakåt för att underlätta inkoppling till avlopp.

AVSÄTTNINGSMÅTT

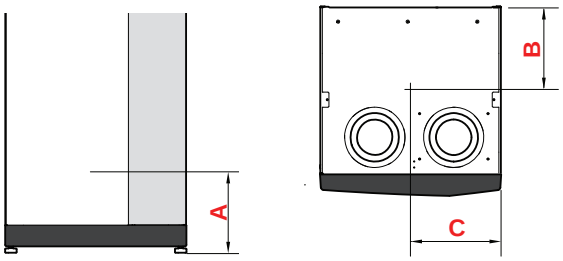

Anslutning		A	B	C
XL1 Värmebärare fram	(mm)	115	280	105
XL2 Värmebärare retur	(mm)	180	275	370
XL3 Kallvatten	(mm)	240	445	195
XL4 Varmvatten	(mm)	255	400	265
WM1 Spillvattenkopp	(mm)	185	280	50

RÖRDIMENSIONER

Anslutning		
XL1-XL2 Värmebärare utv Ø	(mm)	22
XL3 Kallvatten utv Ø	(mm)	22
XL4 Varmvatten utv Ø	(mm)	22
WM2 Spillvattenavledning	(mm)	32

Symbolnyckel

Symbol	Betydelse
	Apparatlåda
	Backventil
	Blandningsventil
	Cirkulationspump
	Elpatron
	Magnetventil
	Temperaturgivare
	Trimventil
	Växelventil/shunt
	Överströmningsventil
	Kylsystem
	Tappvarmvatten
	Varmvattencirkulation
	Värmepump
	Värmesystem
	Värmesystem med lägre temperatur

Klimatsystem

Ett klimatsystem är ett system som reglerar inomhustemperaturen med hjälp av styrsystemet i S735C och värmebärarkretsens radiatorer, golvvärme, golvkyla, fläktkonvektorer etc.

INKOPPLING AV KLIMATSYSTEM

Montera följande:

- Vid inkoppling till system med termostater monteras antingen överströmningsventil alternativt demonteras ett antal termostater, så att tillräckligt flöde och värmeavgivning garanteras.

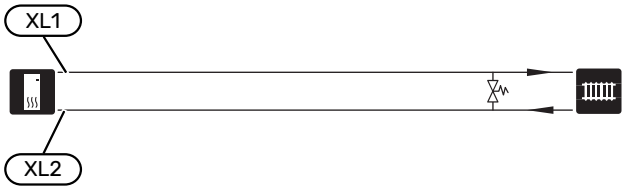

KYLA

Kyla produceras av värmepumpen och fördelas i fastigheten med hjälp av t.ex. fläktkonvektorer eller golvkyla.

För att köra kyla krävs att en rumsgivare är installerad och aktiverad, antingen den bipackade rumsgivaren (BT50) eller tillbehör.

Kondensisolering

Vidta nödvändiga åtgärder (t.ex. att anpassa framledningstemperaturen efter fastighetens förutsättningar) för att säkra att eventuell kondensutfällning inte ger upphov till fuktskador i fastigheten.

Värme och kyla i samma system

I anläggningar där man ibland vill värma och ibland kyla kan värme och kyla distribueras via samma klimatsystem.

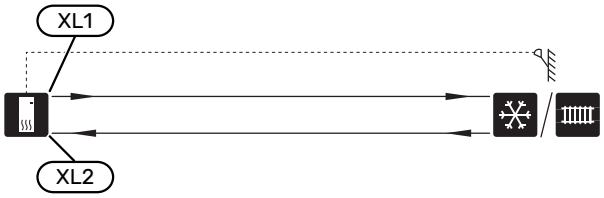

Separata system för värme och kyla med avstängningsventil

I anläggningar där vissa klimatsystem inte är kondenssäkrade kan flödet till dessa klimatsystem stängas av med en avstängningsventil (QM31) vid kyldrift.

1. Koppla in avstängningsventilen på AUX-utgången i S735C.
2. I meny 7.4 - "Valbara in-/utgångar" väljs "Kyllägesindikering".

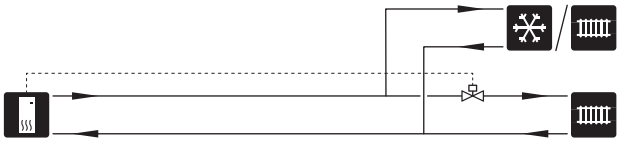

Separata system för värme och kyla med växelventil

I anläggningar där man vill värma respektive kyla i separata klimatsystem, t.ex. värma via golvvärme och kyla via fläktkonvektorer, monteras tillbehöret VCC S12.

1. Koppla in växelventilen på AUX-utgången i S735C.
2. I meny 7.4 - "Valbara in-/utgångar" väljs "Kyllägesindikering" eller "Växelventil kyla QN12[1]".

[1] Kräver tillbehör SAM eller DWS.

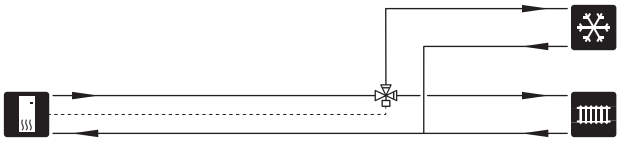

Kall- och varmvatten

Inställningar för varmvatten görs i meny 7.1.1 - "Varmvatten".

INKOPPLING AV KALL- OCH VARMVATTEN

Montera följande:

- blandningsventil

  Blandningsventil ska eventuellt monteras om fabriksinställningen för varmvattnet ändras. Nationella regler ska beaktas.

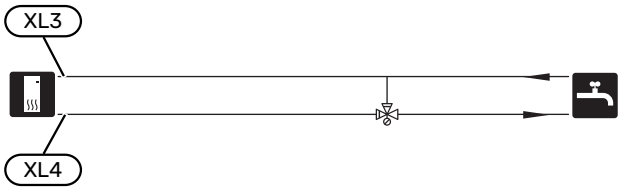

Installationsalternativ

S735C kan installeras på flera olika sätt varav några visas här.

Mer om alternativen finns på nibe.se samt i respektive monteringsanvisning för de tillbehör som används. Se sida 67 för lista över de tillbehör som kan användas till S735C.

EXTRA KLIMATSYSTEM

I hus med flera klimatsystem, som kräver olika framledningstemperaturer, kan tillbehöret ECS 40/ECS 41 anslutas.

En shuntventil sänker då temperaturen till t.ex. golvvärmesystemet.

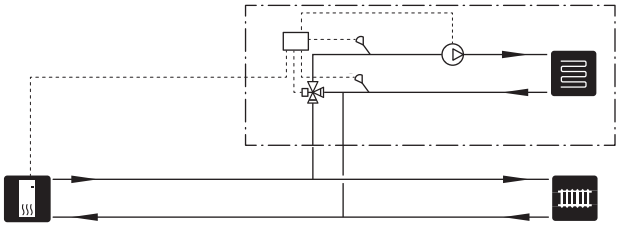

FUKTGIVARE

Med en eller flera fuktgivare installerade finns möjlighet att använda daggpunktsstyrning och därmed kyla med lägre framledningstemperatur utan att klimatsystemet behöver kondensisoleras. Givarens/givarnas placering är viktig, om den/de placeras felaktigt finns det risk för kondens i klimatsystemet.

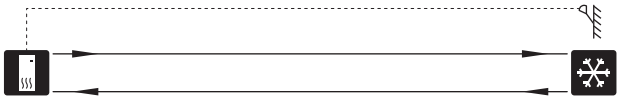

FÖRDRÖJD FRAMLEDNING FÖR KYLA

När anläggningen växlar över till kylproduktion från t.ex. varmvattenproduktion går en viss mängd värme ut i kylsystemet. För att undvika detta monteras en växelventil (QN44) i systemet.

Via växelventilen cirkulerar framledningen tillbaka till värmepumpen tills temperaturen i laddkretsen har börjat närma sig önskad framledningstemperatur, då växlar ventilen över till klimatsystemet. Temperaturen mäts med en intern givare i värmepumpen, ingen extra givare behövs.

Växelventilen aktiveras via AUX-utgång i meny 7.4 -"Valbara in-/utgångar", "Kyllägeind. med fördröjn.".

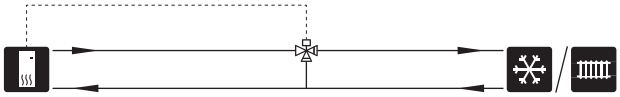

EXTRA VARMVATTENBEREDARE

Om större badkar eller annan stor förbrukare av varmvatten installeras bör anläggningen kompletteras med extra varmvattenberedare.

Varmvattenberedare utan elpatron

I varmvattenberedare utan elpatron värms vattnet av värmepumpen.

Varmvattenberedaren kopplas flödesmässigt in före S735C.

För inkoppling krävs dockningssats DEW.

DEW S42 gör att S735C kan anslutas till varmvattenberedaren VPB S200.

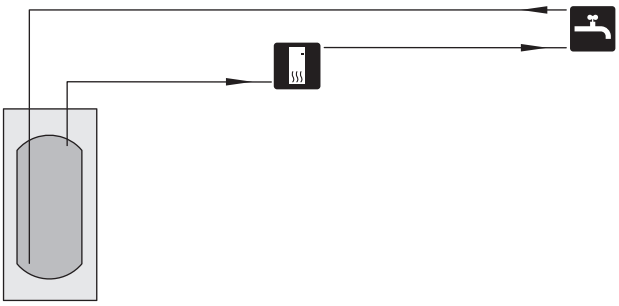

Varmvattenberedare med elpatron

Om möjlighet finns att använda en varmvattenberedare med elpatron, kan beredare typ NIBE COMPACT eller NIBE EMINENT användas.

I varmvattenberedare med elpatron värms vattnet i första hand av värmepumpen. Elpatronen i varmvattenberedaren används för varmhållning och när värmepumpens effekt inte räcker till.

Varmvattenberedaren kopplas flödesmässigt in efter S735C.

Om ventilkopplet ska monteras externt, flyttas ut eller delas måste det bytas ut mot ett delbart koppel Ø22 mm.

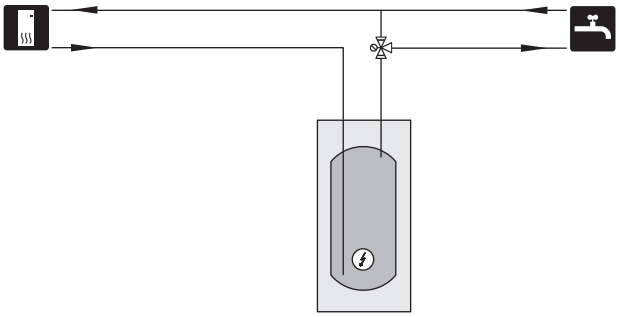

VARMVATTENCIRKULATION

En cirkulationspump kan styras av S735C för cirkulation av varmvattnet. Det cirkulerande vattnet ska ha en temperatur som förhindrar både bakterietillväxt och skållning, nationella normer ska uppfyllas.

VVC-returen kopplas in i en fristående varmvattenberedare.

Cirkulationspumpen aktiveras via AUX-utgång i meny 7.4 - "Valbara in-/utgångar".

VVC kan kompletteras med varmvattengivare för VVC (BT70) och (BT82) som ansluts via AUX-ingång och aktiveras i meny 7.4 -"Valbara in-/utgångar".

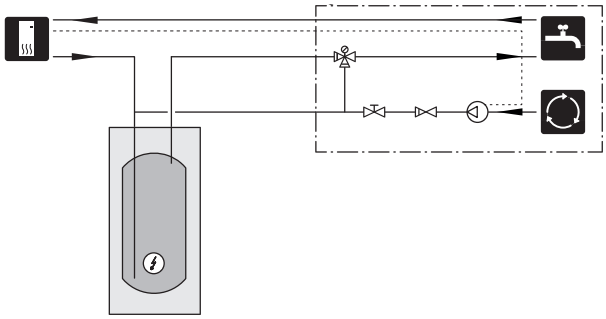

Allmänt ventilationsanslutning

- Ventilationsinstallationen ska utföras enligt gällande regler.
- Möjlighet till kanalinspektion samt rengöring krävs.
- Se till att areaminskningar i form av veck, snäva böjar m.m. inte förekommer då detta medför minskad ventilationskapacitet.
- Kanalsystemet ska vara av lägst täthetsklass B (EN 12237).
- För att undvika att fläktljud leds till ventilationsdonen ska ljuddämpare installeras på lämpliga ställen i kanalsystemet.
- Avluftskanalen isoleras diffusionstätt (minst PE30 eller motsvarande) i hela sin längd.
- Vid eventuella skarvar och/eller vid genomföringsnippel, ljuddämpare, takhuv eller liknande, tillses att kondensisoleringen tätas på ett noggrant sätt.
- Avluftskanalen bör om möjligt ledas upp genom yttertak.
- Avluftskanalen ska maximalt vara 20 m lång samt innehålla max sex st böjar.
- På grund av att värmepumpen innehåller brännbart köldmedium ska luftkanalsystemet jordas. Detta sker genom att, med god elektrisk förbindning, ansluta bipackade jordkablar (2 st) till luftkanalerna. Kablarna fästes sedan på de jordstift som finns anbringade på topplockets översida.
- Kanal i murad skorsten får inte användas för avluft.

OBS!

Avluftstemperaturen varierar kraftigt beroende på driftsfall. Vid värmedrift kan temperaturen bli väldigt låg och vid kyldrift kan den bli väldigt hög. För att undvika skador på produkten och/eller huset är det därför viktigt att avluftskanalen isoleras diffusionstätt (minst PE30 eller motsvarande) i hela sin längd.

VENTILATIONSANSLUTNINGAR

S735C har två alternativa storlekar på ventilationsanslutningarna, 125 mm respektive 160 mm.

Vid leverans har ventilationsanslutningarna det mindre måttet, om det större måttet önskas demonteras isoleringsringar som är placerade i anslutningarna.

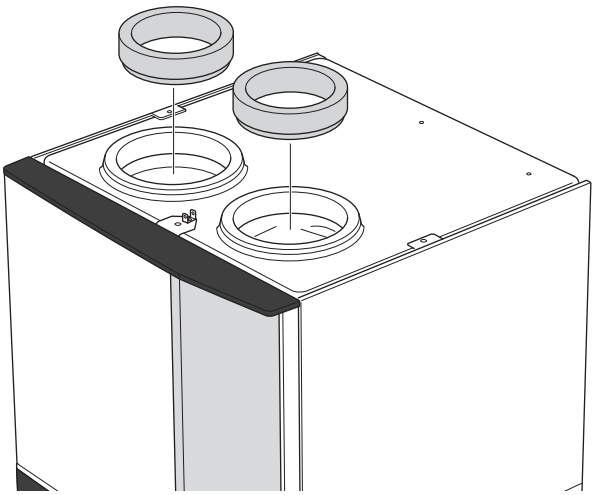

Anslut värmepumpen mot kanalsystemet genom att montera nippel (medföljer inte) eller annan ventilationsdetalj i ventilationsanslutningarna.

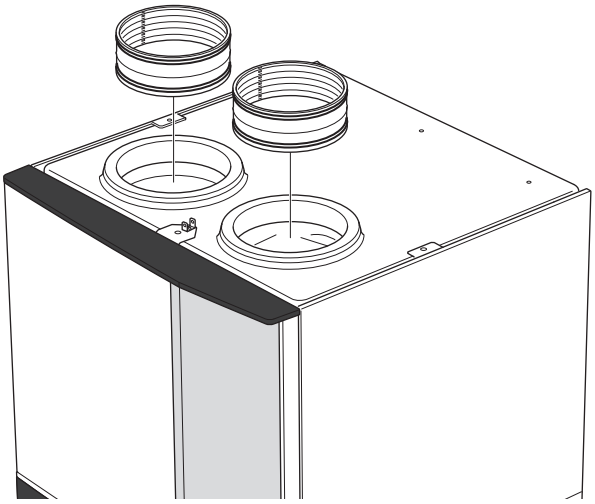

IMKANAL/KÖKSFLÄKT

Imkanal (köksfläkt) får inte anslutas till S735C.

För att undvika att matos leds till S735C ska avstånd mellan köksfläkt och frånluftsdon beaktas. Avståndet bör inte underskrida 1,5 m, men detta kan variera mellan olika installationer.

Använd alltid köksfläkt vid matlagning.

Ventilationsflöden

Anslut S735C så att all frånluft förutom imkanal (köksfläkt) passerar igenom förångaren (EP1) i värmepumpen.

Ventilationsflödet ska uppfylla gällande nationella normer.

För att värmepumpen ska arbeta på bästa sätt krävs ett visst ventilationsflöde. För min. luftflöde, se tekniska data.

Inställning av ventilationskapacitet görs i värmepumpens menysystem (meny 7.1.4 - "Ventilation").

Om frånluftstemperaturen sjunker under 10 °C blockeras kompressorn och eltillsatsen tillåts gå in. När kompressorn är blockerad återvinns ingen energi ur frånluften.

Injustering av ventilation

För att erhålla erforderlig luftväxling i husets samtliga rum krävs korrekt placering och injustering av frånluftsdonen samt injustering av fläkten i värmepumpen.

Snarast efter installationen ska en ventilationsinjustering göras så att ventilationen ställs in enligt det för huset projekterade värdet.

En felaktig ventilationsinjustering kan medföra sämre utbyte från installationen och därmed orsaka en sämre driftsekonomi, sämre inomhusklimat samt även orsaka fuktskador i huset.

Mått och ventilationsanslutningar

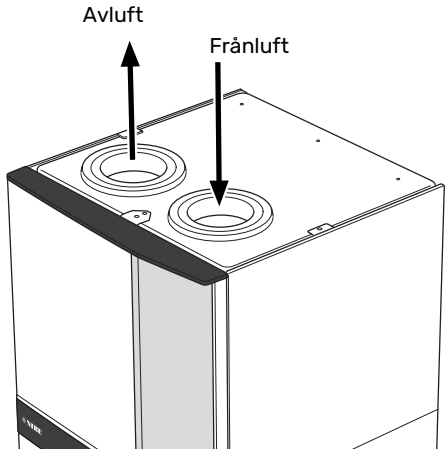

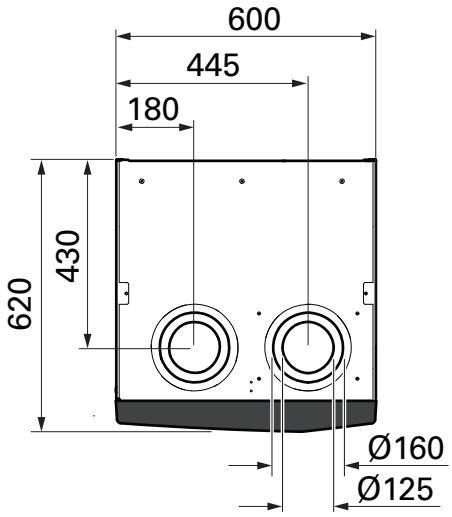

Elinkopplingar

Allmänt

All elektrisk utrustning förutom utegivare, rumsgivare och strömkännare är färdigkopplad från fabrik.

- Elektrisk installation och ledningsdragning ska utföras enligt gällande nationella bestämmelser.
- Före isolationstest av fastigheten ska S735C bortkopplas.
- S735C ska förses med jordfelsbrytare. Separat jordfelsbrytare rekommenderas.
- Jordfelsbrytaren ska ha en märkutlösningsström på högst 30 mA och vara av typen F eller B.
- S735C ska installeras via allpolig brytare. Kabelarea ska vara dimensionerad efter vilken avsäkring som används.
- Om automatsäkring används ska denna minst ha utlösningskaraktäristik "C". Se avsnitt "Tekniska data" för säkringsstorlek.
- För att undvika störningar får kommunikationskablar till externa anslutningar inte förläggas i närheten av starkströmsledningar.
- Minsta area på kommunikations- och givarkablar till extern anslutning ska vara 0,5 mm² upp till 50 m, t.ex. EKKX, LiYY eller liknande.
- Elschema för S735C, se avsnitt "Tekniska uppgifter".
- Vid kabeldragning in i S735C ska kabelgenomföringarna (UB1) och (UB2) användas.

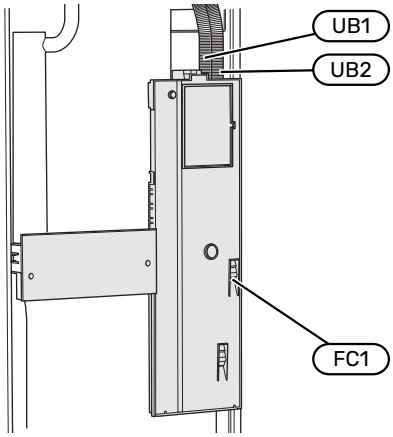

OBS!

Elinstallation samt eventuell service ska göras under överinseende av behörig elinstallatör. Bryt spänningen med arbetsbrytaren innan eventuell service.

OBS!

Om matningskabeln är skadad får den endast ersättas av NIBE, dess serviceombud eller liknande behörig personal för att undvika eventuell fara och skada.

OBS!

För att undvika skador på värmepumpens elektronik, kontrollera anslutningar, huvudspänning och fasspänning innan produkten startas.

OBS!

Starta inte anläggningen innan vatten fyllts på. Ingående komponenter i anläggningen kan skadas.

AUTOMATSÄKRING

Manöverkrets i S735C och delar av dess interna komponenter är internt avsäkrade med en automatsäkring (FC1).

ÅTKOMLIGHET, ELINKOPPLING

Demontering av lucka

Luckan öppnas med hjälp av en skruvmejsel.

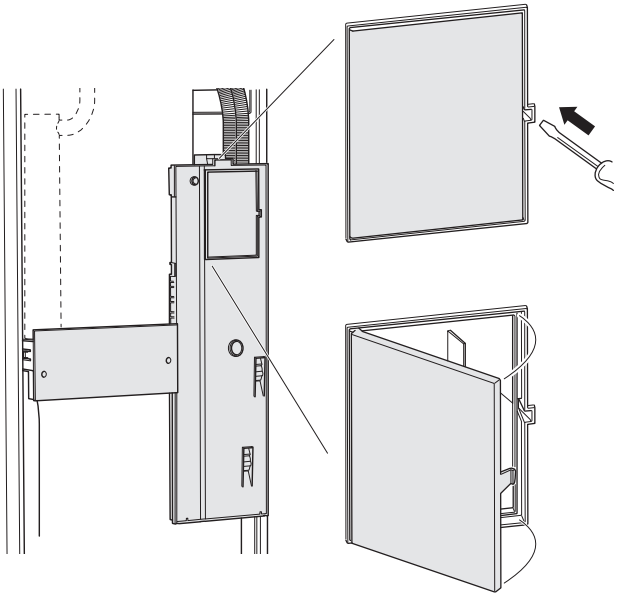

Demontering av lock

Locket öppnas med hjälp av en skruvmejsel.

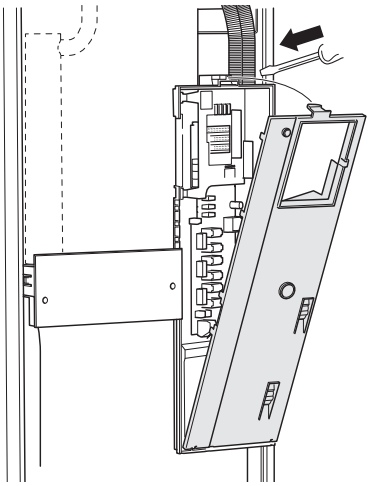

KABELLÅSNING

Använd lämpligt verktyg för att lossa/låsa fast kablarna i värmepumpens plintar.

Kopplingsplint

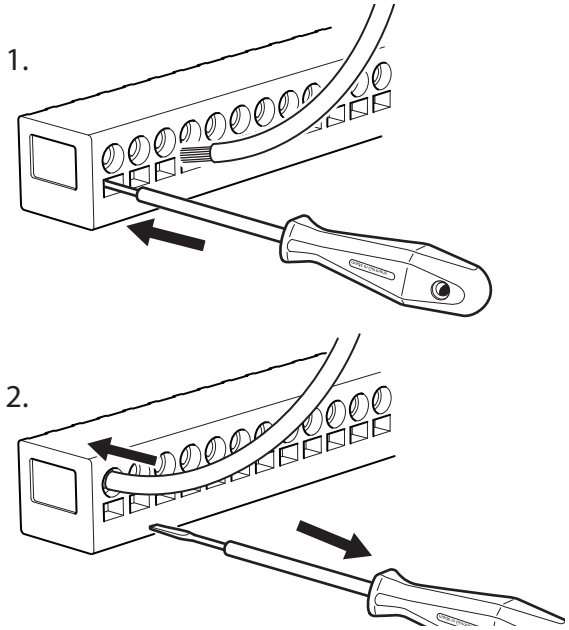

TEMPERATURBEGRÄNSARE

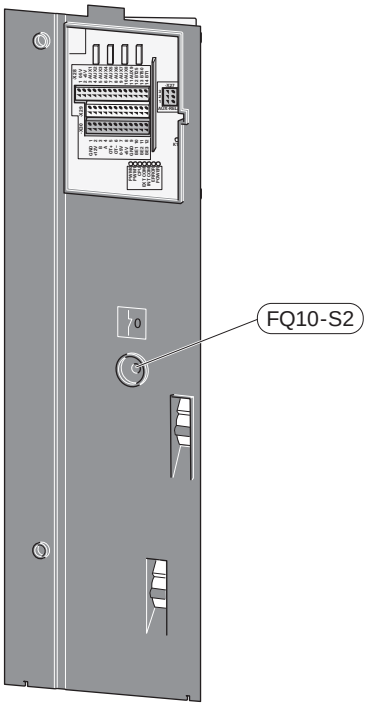

Temperaturbegränsaren (FQ10) bryter spänningen till eltillsatsen om temperaturen uppgår till över 89 °C och återställs manuellt.

Återställning

Temperaturbegränsaren (FQ10) är åtkomlig bakom frontluckan. Återställ temperaturbegränsaren genom att trycka in dess knapp (FQ10-S2).

Anslutningar

PLINTAR

Följande plintar används på grundkortet (AA2).

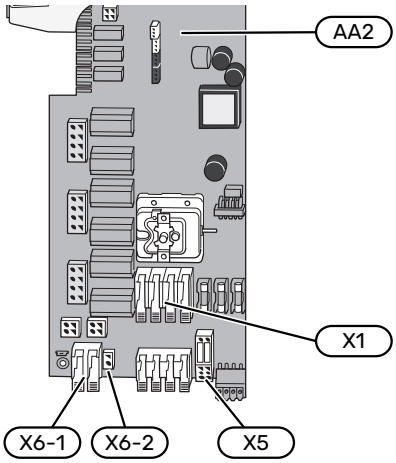

KRAFTANSLUTNING

Spänningsmatning

Medlevererad kabel för inkommande el är ansluten till kopplingsplint X1 och X6-1 på grundkortet (AA2).

Anslutning 3x400 V

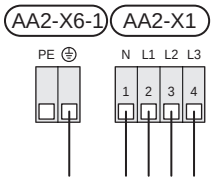

Extern manöverspänning för styrsystemet

Om styrsystemet ska matas separerad från övriga komponenter i S735C (t.ex. vid tariffstyrning) ansluts en separat manöverkabel.

> **OBS!**
> Vid service måste samtliga matningskretsar kopplas ur.

1. Demontera byglarna på kopplingsplint AA2-X5.

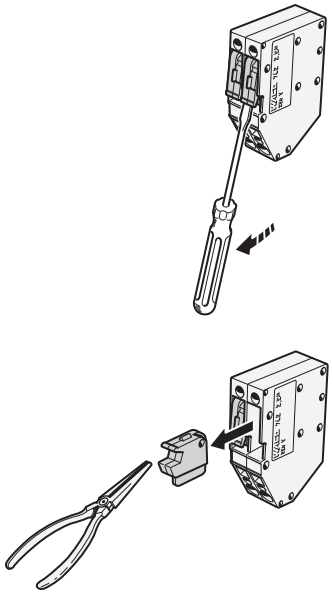

2. Anslut manöverspänning (230 V ~ 50Hz) till AA2-X5:N, AA2-X5:L och AA2-X6-2 (PE).

Bipackad etikett

Den bipackade etiketten placeras på elkopplingens lock.

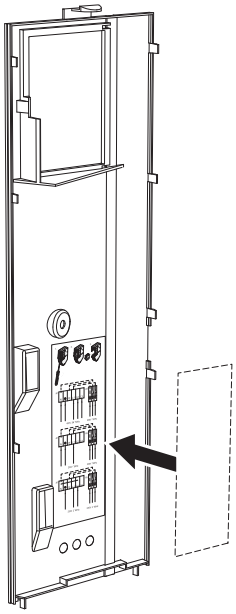

Tariffstyrning

Om spänningen till elpatron och/eller kompressorn försvinner under en viss tid, måste samtidigt "Tariffblockering" väljas via de valbara ingångarna, se avsnitt "Valbara ingångar".

EXTERNA ANSLUTNINGAR

Inkoppling av externa anslutningar görs på kopplingsplintar X28, X29 och X30 på grundkortet (AA2).

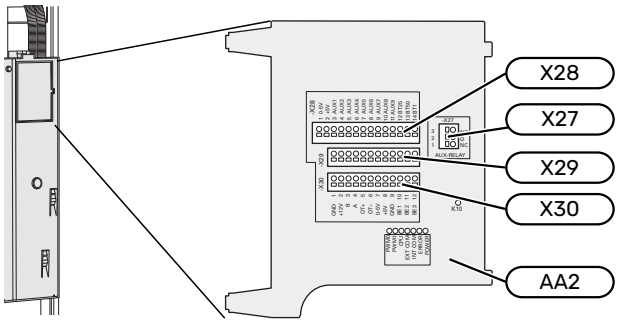

Givare

Utegivare

Utegivaren (BT1) placeras på skuggad plats åt nord eller nordväst för att inte störas av exempelvis morgonsol.

Utegivaren ansluts till kopplingsplint AA2-X28:14 och AA2-X29:GND.

Eventuellt kabelrör bör tätas för att inte orsaka kondens i utegivarkapseln.

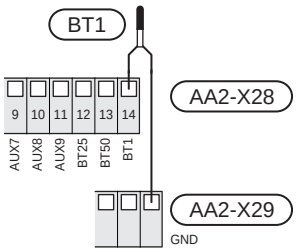

Rumsgivare

S735C levereras med en bipackad rumsgivare (BT50) som gör det möjligt att visa och styra rumstemperaturen i displayen på S735C.

S735C fungerar utan rumsgivaren, men om man vill kunna läsa av fastighetens inomhustemperatur i displayen på S735C måste rumsgivaren monteras.

Rumsgivaren monteras på en neutral plats där inställd temperatur önskas. Lämplig plats är exempelvis en fri innervägg i hall cirka 1,5 m över golv. Det är viktigt att rumsgivaren inte hindras från att mäta korrekt rumstemperatur, exempelvis genom placering i nisch, mellan hyllor, bakom gardin, ovanför eller nära värmekälla, i drag från ytterdörr eller i direkt solinstrålning. Även stängda radiatortermostater kan orsaka problem.

Rumsgivaren kopplas in på kopplingsplint AA2-X28:13 och AA2-X29:GND.

Om en rumsgivare ska användas till att ändra rumstemperaturen i °C och/eller för att finjustera rumstemperaturen måste givaren aktiveras i meny 1.3 - "Rumsgivarinställningar".

Om rumsgivare används i rum med golvvärme bör den endast ha visande funktion, inte styrning av rumstemperatur.

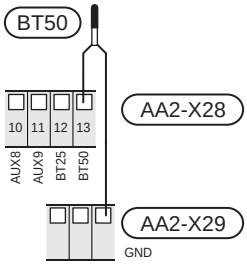

> **TÄNK PÅ!**
>
> Förändring av temperaturen i fastigheten tar lång tid. Exempelvis kommer korta tidsperioder i kombination med golvvärme inte att ge en märkbar förändring i rumstemperaturen.

Extern framledningsgivare

Om extern framledningsgivare (BT25) behöver användas ansluts den till kopplingsplint AA2-X28:12 och till kopplingsplint AA2-X29:GND.

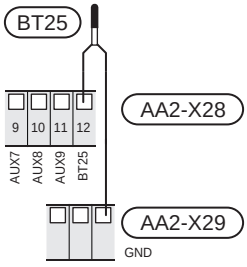

Energimätare puls

Upp till två elmätare eller energimätare för värme (BE6, BE7) kan anslutas till S735C via kopplingsplint AA2-X28:1-2 och AA2-X30:7-8.

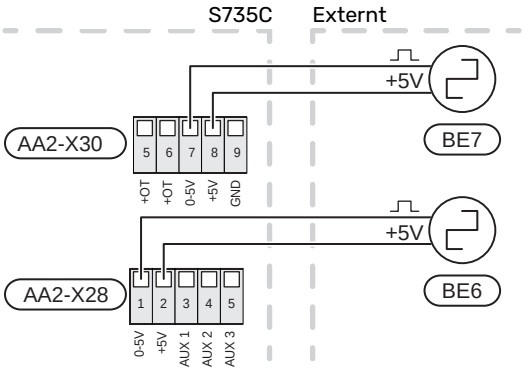

Aktivera mätaren/mätarna i meny 7.2 - "Tillbehörsinställningar" och ställ därefter in önskat värde ("Energi per puls" eller "Pulser per kWh") i meny 7.2.19 -"Energimätare puls".

Effektvakt

Inbyggd effektvakt

S735C är utrustad med en enkel form av inbyggd effektvakt som begränsar elstegen till eltillsatsen genom att beräkna om kommande elsteg kan kopplas in på aktuell fas utan att strömmen för angiven huvudsäkring överskrids.

I de fall strömmen skulle överskrida angiven huvudsäkring tillåts inte elsteget gå in. Storleken på fastighetens huvudsäkring anges i meny 7.1.9 - "Effektvakt".

Effektvakt med strömkännare

När många elförbrukande produkter är inkopplade i fastigheten samtidigt som kompressor och/eller eltillsats är i drift finns det risk att fastighetens huvudsäkringar löser ut.

S735C är utrustad med effektvakt som med hjälp av strömkännare styr elstegen till eltillsatsen genom att omfördela kraften mellan de olika faserna, alternativt koppla från eltillsatsen steg för steg vid överbelastning på någon fas.

Kvarstår överbelastningen trots att eltillsatsen kopplats ur, begränsas kompressorn.

Återinkoppling sker när den övriga strömförbrukningen minskar.

Fastighetens faser kan vara olika belastade. Om kompressorn har kopplats in på en hårt belastad fas riskerar man att kompressoreffekten begränsas och att eltillsats körs mer än förväntat. Detta innebär att den förväntade besparingen kan utebli.

Anslutning och aktivering av strömkännare

1. Montera en strömkännare på vardera inkommande fasledare till elcentralen. Detta görs lämpligen i elcentralen.
2. Anslut strömkännarna till en mångledare i en kapsling i direkt anslutning till elcentralen. Mångledaren mellan kapslingen och S735C ska ha en kabelarea på minst 0,5 mm².

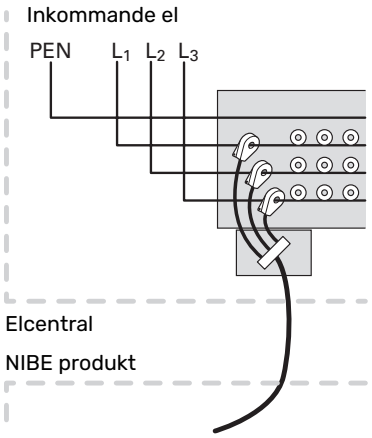

3. Anslut kabeln till kopplingsplint AA2-X30:9-12 där X30:9 är den gemensamma kopplingsplinten för de tre strömkännarna.

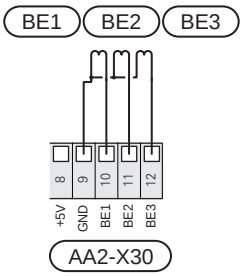

4. Ange storleken på fastighetens huvudsäkring i meny 7.1.9 - "Effektvakt".
5. Aktivera fasdetektering i meny 7.1.9 - "Effektvakt". Läs mer om fasdetektering i avsnitt "Meny 7.1.9 - Effektvakt".

KOMMUNIKATION

Anslutning av tillbehör

Instruktioner för inkoppling av tillbehör finns i den manual som medföljer tillbehöret. Se avsnitt "Tillbehör" för lista över de tillbehör som kan användas till S735C. Här visas inkoppling av kommunikation mot de vanligaste tillbehören.

Tillbehör med tillbehörskort (AA5)

Tillbehör med tillbehörskort (AA5) ansluts till kopplingsplint AA2-X30:1, 3, 4 i S735C.

Om flera tillbehör ska anslutas, eller redan finns installerade, ansluts korten i serie.

Då det kan förekomma olika inkopplingar av tillbehör med tillbehörskort (AA5), ska du alltid läsa instruktionen i manualen för det tillbehör som ska installeras.

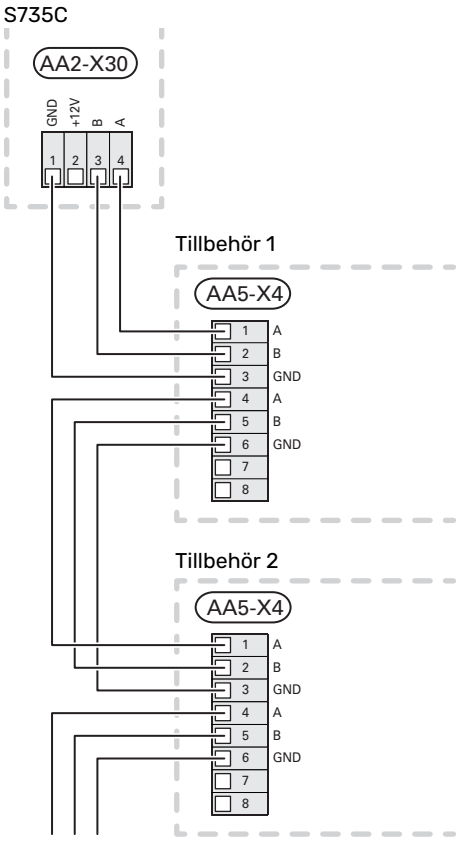

Nätverkskabel för myUplink (W130)

I de fall man önskar ansluta till myUplink med hjälp av nätverkskabel istället för via wifi.

Nätverkskabeln kan dras utan att luftbehandlingsdelen demonteras.

1. Koppla in den skärmade nätverkskabeln till displayen.
2. Dra nätverkskabeln till toppen av värmepumpens beredardel.
3. Följ flödesmätarens kabel ut på baksidan.

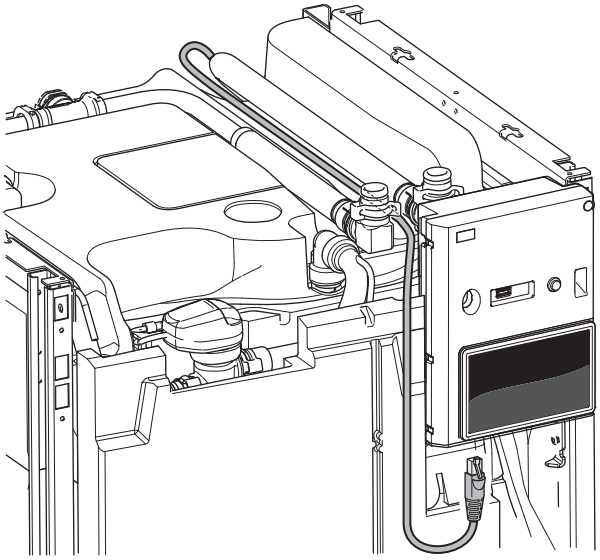

VALBARA UT-/INGÅNGAR

S735C har mjukvarustyrda AUX in- och utgångar för anslutning av extern kontaktfunktion (kontakt ska vara potentialfri) eller givare.

I meny 7.4 - "Valbara in-/utgångar" väljer du till vilken AUX-anslutning respektive funktion har anslutits till.

För vissa funktioner kan tillbehör krävas.

> **TIPS!**
> Vissa av de följande funktionerna kan även aktiveras och schemaläggas via menyinställningar.

Valbara ingångar

Valbara ingångar på grundkortet (AA2) för dessa funktioner är AA2-X28:3-11. Respektive funktion ansluts till valbar ingång samt GND (AA2-X29).

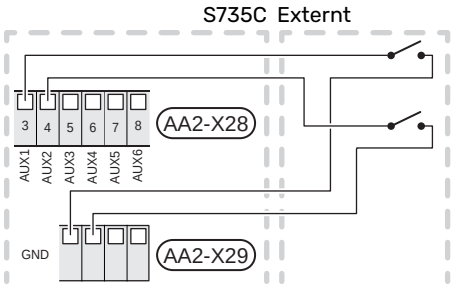

I exemplet ovan används ingångarna AUX1 (AA2-X28:3) och AUX2 (AA2-X28:4).

Valbar utgång

Valbar utgång är AA2-X27.

Utgången är ett potentialfritt växlande relä.

Larmindikering kopplas in på C-NC, övriga funktioner kopplas in på C-NO.

Är S735C avstängd eller i reservläge är reläet i läge C-NC.

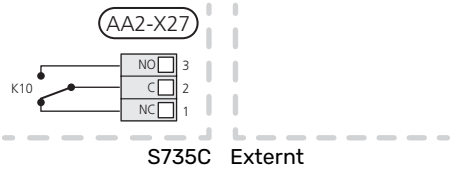

> **TÄNK PÅ!**
> Reläutgången får max belastas med 2 A vid resistiv last (230 V~) .

> **TIPS!**
> Tillbehöret AXC krävs om mer än en funktion önskas anslutas till AUX-utgång.

Möjliga val för AUX-ingångar

Temperaturgivare

Möjliga val som finns är:

- Ext. VV ut temp. (BT70) (visande varmvattengivare för VVC. Placeras på framledningen.)

  Valbar när "VV-cirkulation" är aktiverad i meny 7.4 - "Valbara in-/utgångar".
- Ext. VV cirk.temp. (BT82) (visande varmvattengivare för VVC. Placeras på returledningen.)

  Valbar när "VV-cirkulation" är aktiverad i meny 7.4 - "Valbara in-/utgångar".
- Kyla-/värmegivare (BT74), avgör när det är dags att byta mellan kyl- och värmedrift.
- Uteluftsinblandn. (BT28) (tillbehör OEK S20 krävs)
- 6 egna givare (BT37.1 – BT37.6) för valfri placering och fri namngivning.

Vakt

Möjliga val som finns är:

- Nivåvakt (för kondensvattenavlopp (NO).)
- Tryckvakt klimatsystem (NC)
- Externt larm (NO), Externt larm (NC)
  Larmet kopplas till styrningen vilket gör att driftsstörningen visas som ett informationsmeddelande i displayen.

Extern aktivering av funktioner

En extern kontaktfunktion kan kopplas till S735C för aktivering av olika funktioner. Funktionen är aktiverad under den tid som kontakten är sluten.

Möjliga funktioner som kan aktiveras:

- Tillfälligt mer varmvatten
- Aktivera behovsläge litet
- "Extern justering"

  Då kontakten är sluten ändras temperaturen i °C (om rumsgivare är ansluten och aktiverad). Om rumsgivare inte är ansluten eller inte aktiverad ställs önskad förändring av "Temperatur" ("Förskjutning") med det antal steg som väljs. Värdet är inställbart mellan -10 och +10. Inställning av värdet på förändringen görs i meny 1.30.3 - "Extern justering".
- aktivering av en av fyra fläkthastigheter.

  Följande val finns:

  - "Aktivera fläkthast. 1 (NO)" - "Aktivera fläkthast. 4 (NO)"
  - "Aktivera fläkthast. 1 (NC)"

  Fläkthastigheten är aktiverad under den tid som kontakten är sluten. En återgång till normalhastighet sker när kontakten återigen öppnas.
- SG Ready

> **TÄNK PÅ!**
> "SG Ready" kräver två AUX-ingångar.

I de fall denna funktion önskas ska den kopplas in på kopplingsplint X28 på grundkortet (AA2).

"SG Ready" är en smart form av tariffstyrning där din elleverantör kan påverka inomhus- och varmvattentemperaturen eller helt enkelt blockera tillsatsvärmen och/eller kompressorn i värmepumpen under vissa tider på dygnet (kan väljas i meny 4.2.3 efter att funktionen är aktiverad). Aktivera funktionen genom att ansluta potentialfria kontaktfunktioner till två ingångar som väljs i meny 7.4 - "Valbara in-/utgångar" (SG Ready A och SG Ready B).

Sluten eller öppen kontakt medför något av följande:

- *Blockering (A: Sluten, B: Öppen)*

  "SG Ready" är aktiv. Kompressorn i S735C och tillsatsvärme blockeras.
- *Normalläge (A: Öppen, B: Öppen)*

  "SG Ready" är inte aktiv. Ingen påverkan på systemet.
- *Lågprisläge (A: Öppen, B: Sluten)*

  "SG Ready" är aktiv. Systemet fokuserar på kostnadsbesparing och kan t.ex. utnyttja en låg tariff från elleverantören eller överkapacitet från eventuell egen strömkälla (påverkan på systemet är ställbar i meny 4.2.3).
- *Överkapacitetsläge (A: Sluten, B: Sluten)*

  "SG Ready" är aktiv. Systemet tillåts att gå med full kapacitet vid överkapacitet (riktigt lågt pris) hos elleverantören (påverkan på systemet är ställbar i meny 4.2.3).

(A = SG Ready A. B = SG Ready B)

Extern blockering av funktioner

En extern kontaktfunktion kan kopplas till S735C för blockering av olika funktioner. Kontakten ska vara potentialfri och sluten kontakt medför blockering.

> **OBS!**
> Blockering innebär frysrisk.

Möjliga funktioner som kan blockeras:

- Blockera varmvatten (eventuell varmvattencirkulation (VVC) fortsätter vara i drift)
- Blockera värme
- Blockera kyla
- Blockera tillsats
- Blockera kompressor
- Tariffblockering (NO), Tariffblockering (NC) (tillsats, kompressor, värme, kyla och varmvatten kopplas bort)
- "Extern effektbegränsning"

  För marknader där elnätsoperatören kräver dynamisk kontroll av elnätets belastning, kan kompressorns och elpatronens drifteffekt begränsas.

  I meny 7.4.2 - "Extern effektbegränsning" ställer du in effektbegränsningen.

Möjliga val för AUX-utgång

Indikering

- Larmutgång
- Kyllägesindikering
- Kyllägeind. med fördröjn.
- Semester
- Bortaläge
- SPA (Smart Price Adaption: lågpris på el)

Styrning

- VV-cirkulation (cirkulationspump för varmvattencirkulation)
- Växelventil kyla QN12 (tillbehör SAM S42 krävs)
- Ext. VB-pump (extern värmebärarpump)
- Uteluftsspjäll (externt frysskyddspjäll (QN42))
- Uteluftsspjäll. Externt uteluftsspjäll (QN38) (tillbehör OEK S20 krävs)

> **OBS!**
> Aktuell ellåda ska märkas med varning för extern spänning.

Anslutning av extern cirkulationspump

Extern cirkulationspump ansluts till AUX-utgång enligt bild nedan.

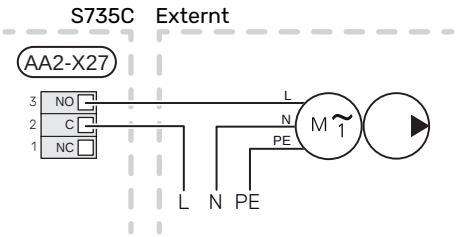

Inställningar

ELTILLSATS - MAXIMAL EFFEKT

Elpatronen är från fabrik inställd på max effekt.

Inställning av elpatronens effekt görs i meny 7.1.5.1 - "Intern eltillsats".

Elpatronens elsteg

Tabellen/tabellerna visar den totala fasströmmen för elpatronen.

Elpatron 6,5 kW

Max eltillsats (kW)	Max fasström L1 (A)	Max fasström L2 (A)	Max fasström L3 (A)
0,0	–	–	–
0,5	2,2	–	–
1,0	–	4,3	–
1,5	2,2	4,3	–
2,0	–	–	8,7
2,5	2,2	–	8,7
3,0	–	4,3	8,7
3,5	2,2	4,3	8,7
4,0	–	11,5	7,5
4,5	2,2	11,5	7,5
5,0	–	7,5	15,6
5,5	2,2	7,5	15,6
6,0	–	11,5	15,6
6,5[1]	2,2	11,5	15,6

[1] Fabriksinställning

Elpatron 9,0 kW

Max eltillsats (kW)	Max fasström L1 (A)	Max fasström L2 (A)	Max fasström L3 (A)
0	–	–	–
2	–	8,7	–
3	–	7,5	7,5
4	–	8,7	8,7
5	–	15,6	7,5
6	8,7	8,7	8,7
7	–	15,6	15,6
9[1]	8,7	15,6	15,6

[1] Fabriksinställning

Max driftström

Utöver elpatronen tillkommer strömmen för kompressordrift.

Tabellen/tabellerna visar vad den totala fasströmmen för kompressor, styrsystem, fläkt och cirkulationspump kan uppgå till, beroende på driftsfall.

S735C-4

Max eltillsats (kW)	Max fasström L1 (A)
0,0	11

S735C-7

Max eltillsats (kW)	Max fasström L1 (A)
0,0	14

Strömkännare

När strömkännarna är inkopplade övervakar S735C fasströmmarna och fördelar automatiskt elstegen till minst belastad fas.

> **OBS!**
>
> Om inte strömkännarna är inkopplade, gör S735C en beräkning på hur höga strömmarna blir om respektive elsteg läggs in. Om strömmarna blir högre än inställd säkringsstorlek tillåts inte elsteget att gå in.

EFFEKTLÅSNING

S735C följer gällande byggregler (BBR). Detta innebär att max effektuttag (max installerad eleffekt för uppvärmning) kan låsas i meny 7.1.5.2 - "Max install. eleffekt/BBR". För att därefter ändra max effektuttag måste delar i produkten bytas ut.

RESERVLÄGE

Reservläget används vid driftstörningar och i samband med service.

När S735C ställs i reservläge arbetar anläggningen enligt följande:

- Kompressorn är blockerad.
- S735C prioriterar värmeproduktion.
- Varmvatten produceras om det finns möjlighet.
- Effektvakten är inte aktiv.
- Maxeffekten för elpatronen i reservläget begränsas enligt inställning i meny 7.1.8.2 - "Reservläge".
- Fast framledningstemperatur om anläggningen saknar värde från utegivaren (BT1).

När reservläget är aktivt lyser statuslampan gult.

Du kan aktivera reservläget både när S735C är igång och när den är avstängd.

För att aktivera när S735C är igång: håll in av/på-knappen (SF1) i 2 sekunder och välj "Reservläge" i avstängningsmenyn.

För att aktivera reservläget när S735C är avstängd: håll in av/på-knappen (SF1) i 5 sekunder. (Avaktivera reservläget genom att trycka en gång).

Igångkörning och justering

Förberedelser

1. Kontrollera att påfyllningsventilerna (QM10) och (QM11) är helt stängda.

TÄNK PÅ!

Kontrollera automatsäkringen (FC1). Den kan ha löst ut under transport.

Påfyllning och luftning

PÅFYLLNING AV VARMVATTENBEREDARE

1. Öppna en varmvattenkran i huset.
2. Öppna påfyllningsventilen (QM10). Denna ventil ska sedan under drift vara helt öppen.
3. När vattnet som kommer ur varmvattenkranen inte längre är luftblandat är varmvattenberedaren fylld och kranen kan stängas.

PÅFYLLNING AV KLIMATSYSTEMET

1. Öppna avluftningsventilerna (QM20), (QM22), (QM24) och (QM26).
2. Öppna påfyllningsventilerna (QM11), (QM13). Värmedelen och resten av klimatsystemet fylls med vatten.
3. När vattnet som kommer ur avluftningsventilerna (QM20), (QM22), (QM24) och (QM26) inte längre är luftblandat stänger du ventilerna.
4. Trycket börjar efter en stund att stiga på tryckmätaren (BP5). När trycket når 2,5 bar (0,25 MPa) börjar säkerhetsventilen (FL2) släppa ut vatten. Stäng då den ena påfyllningsventilen (QM11).
5. Sänk trycket i klimatsystemet till normalt arbetsområde (ca. 1 bar) genom att öppna avluftningsventilerna (QM20), (QM22), (QM24) och (QM26) eller säkerhetsventilen (FL2).
6. Starta värmepumpen och låt den arbeta i både värme- och varmvattendriftläge.

AVLUFTNING AV KLIMATSYSTEMET

TIPS!

Använd bipackad avluftningsslang för enklare och smidigare avluftning.

1. Stäng av S735C med av/på-knappen (SF1).
2. Avlufta värmepumpen genom avluftningsventilerna (QM20), (QM22), (QM24), (QM26) och övriga klimatsystemet genom sina respektive avluftningsventiler.
3. Upprepa påfyllning och avluftning till dess all luft avlägsnats och korrekt tryck erhållits.

OBS!

Avluftningsslangarna från kärlet måste tömmas på vatten innan luft kan avlägsnas. Detta innebär att systemet inte nödvändigtvis är avluftat trots att det kommer vatten då avluftningsventilerna (QM20), (QM22), (QM24), (QM26) öppnas.

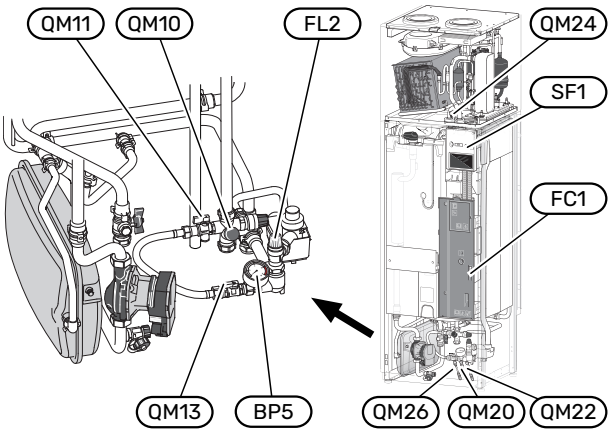

Uppstart och kontroll

STARTGUIDE

> **OBS!**
> Vatten måste finnas i klimatsystemet innan S735C startas.

> **OBS!**
> Starta inte S735C om det finns risk att vattnet i systemet har frusit.

1. Starta S735C genom att trycka på av/på-knappen (SF1).
2. Följ instruktionerna i displayens startguide. Om startguiden inte går igång när du startar S735C, kan du starta den manuellt i meny 7.7.

> **TIPS!**
> Se avsnitt "Styrning - Introduktion" för en mer ingående introduktion av anläggningens styrsystem (manövrering, menyer etc.).

Om fastigheten är utkyld då S735C startas är det inte säkert att kompressorn kan täcka värmebehovet utan tillsatsvärme måste användas.

Igångkörning

Första gången anläggningen startas sätts en startguide igång. I startguiden ges instruktioner om vad som behöver utföras vid första uppstart tillsammans med en genomgång av anläggningens grundläggande inställningar.

Startguiden säkerställer att uppstarten görs på rätt sätt och kan därför inte hoppas över.

> **TÄNK PÅ!**
> Fläkten är igång när startguiden körs.

Manövrering i startguiden

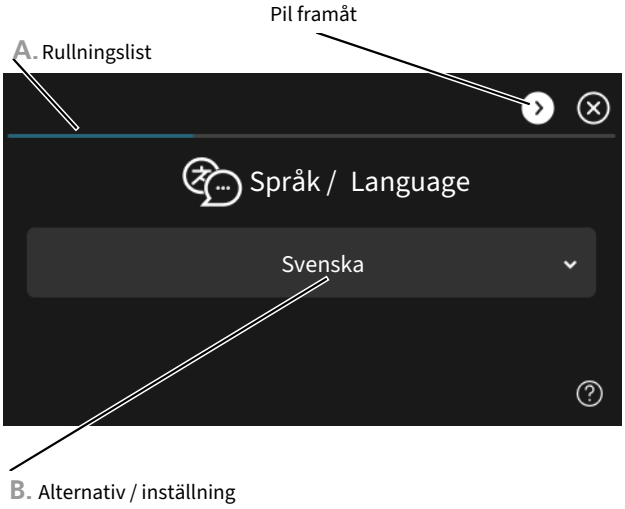

A. Rullningslist

Här kan du se hur långt du har kommit i startguiden.

Dra med fingret åt höger eller vänster för att bläddra mellan sidorna.

Du kan även trycka på pilarna i de övre hörnen för att bläddra.

B. Alternativ / inställning

Här gör du inställningar för systemet.

INSTÄLLNING AV VENTILATION

Ventilationen ska ställas in enligt gällande norm. Inställningen av fläkthastigheten görs i meny 7.1.4.3 - "Intrimning av ventilation".

Även om det görs en grovinställning av ventilationen vid installationen är det viktigt att beställa och låta utföra en ventilationsinjustering.

> **OBS!**
>
> Beställ en ventilationsinjustering för att färdigställa inställningen.

Ventilationskapacitet

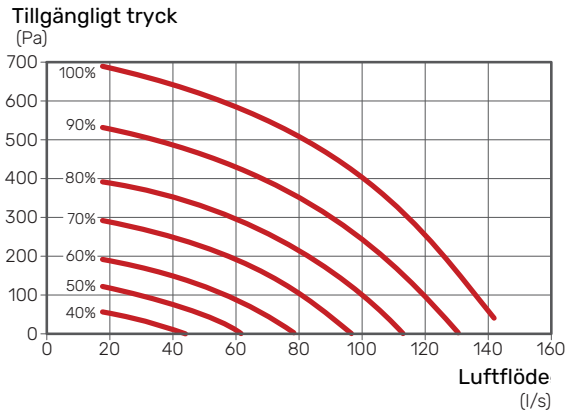

Fläkteffekt

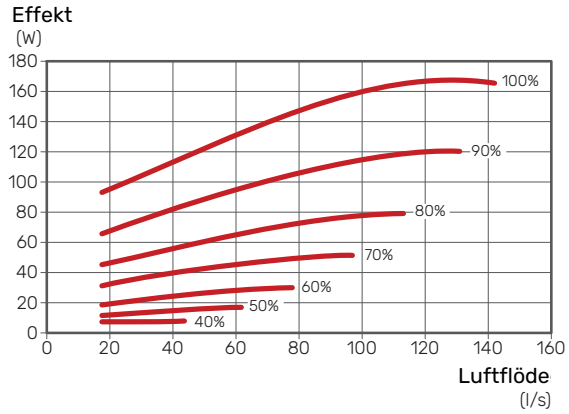

IGÅNGKÖRNING UTAN FLÄKT

Värmepumpen kan köras utan återvinning, alltså som enbart elpanna, för att producera värme och varmvatten exempelvis innan ventilationsinstallationen är klar.

1. Gå in i meny 4.1 - "Driftläge" och välj "Endast tillsats".
2. Gå därefter in i meny 7.1.4.1 - "Fläkthastighet frånluft" och ställ ner fläkthastighet "Normal" till 0%.

> **OBS!**
>
> Välj driftläge "Auto" eller "Manuellt" när värmepumpen åter ska köras med återvinning.

INSTÄLLNING AV PUMPHASTIGHET

Värmebärarpumpen (GP1) regleras automatiskt och ställer in sig själv med hjälp av styrning och utifrån värme- eller kylbehov.

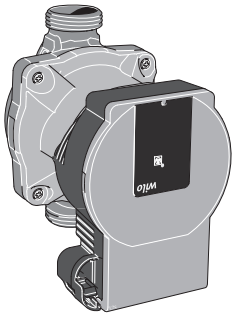

Kapacitet värmebärarpump

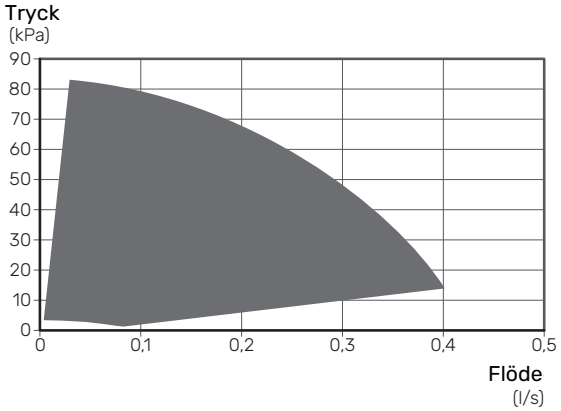

Effekt värmebärarpump

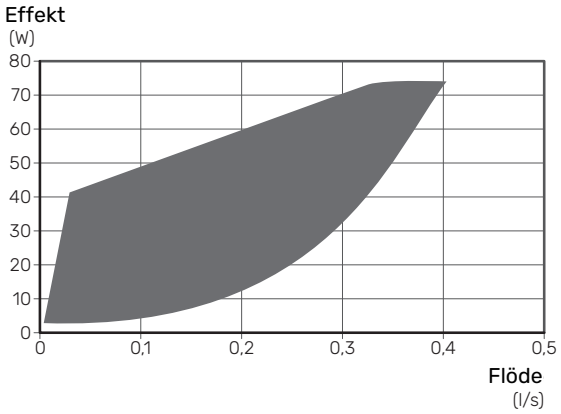

Inställning av värmekurva

I menyn 1.30.1 -"Kurva, värme" kan du se den s.k. värmekurvan för ditt hus. Kurvans uppgift är att ge en jämn inomhustemperatur oavsett utomhustemperatur och därmed energisnål drift. Det är utifrån denna kurva som S735C bestämmer temperaturen på vattnet till klimatsystemet (framledningstemperaturen) och därmed inomhustemperaturen.

KURVLUTNING

Värmekurvans lutning anger hur många grader framledningstemperaturen ska höjas/sänkas när utetemperaturen sjunker/ökar. En brantare kurvlutning medför en högre framledningstemperatur vid en viss utetemperatur.

Ju lägre värmekurva desto mer energisnål drift, men alltför låg kurva innebär försämrad komfort.

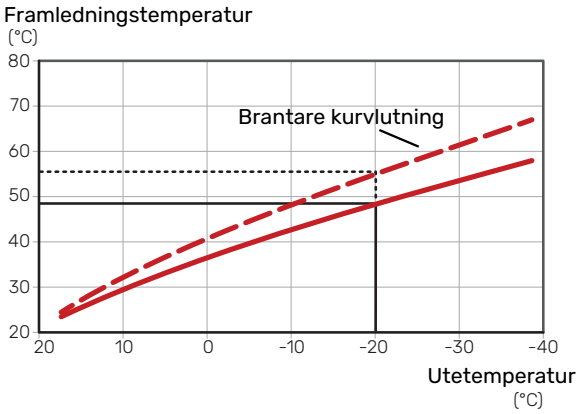

Den optimala kurvlutningen är beroende av din orts klimatförhållanden och lägsta dimensionerade utetemperatur (DUT), om huset har radiatorer, fläktkonvektorer eller golvvärme samt hur välisolerat huset är.

För hus med radiatorer eller fläktkonvektorer passar en högre värmekurva (t.ex. kurva 9), för hus med golvvärme passar en lägre kurva (t.ex. kurva 5).

Värmekurvan ställs in när värmeanläggningen installeras, men kan behöva efterjusteras. Sedan ska kurvan i normala fall inte behöva ändras.

KURVFÖRSKJUTNING

En förskjutning av värmekurvan betyder att framledningstemperaturen ändras lika mycket för alla utetemperaturer, t.ex. att en kurvförskjutning på +2 steg höjer framledningstemperaturen med 5 °C vid alla utetemperaturer.

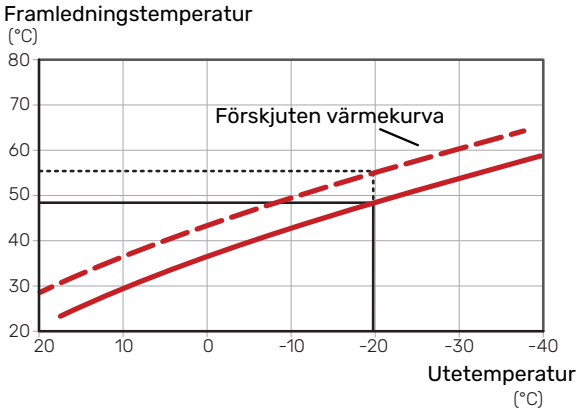

FRAMLEDNINGSTEMPERATUR – HÖGSTA OCH LÄGSTA VÄRDEN

Eftersom framledningstemperaturen inte kan beräknas högre än det inställda maximivärdet eller lägre än det inställda minimivärdet planar värmekurvan ut vid dessa temperaturer.

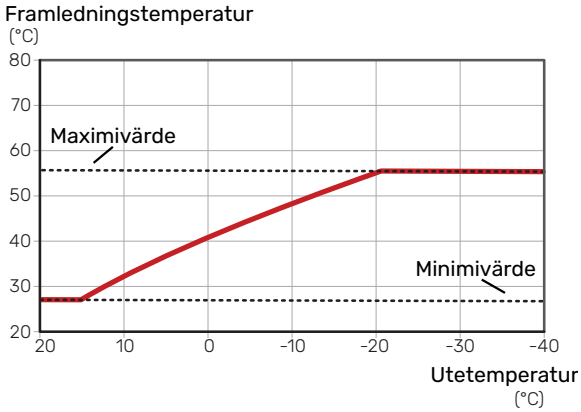

TÄNK PÅ!

Vid golvvärmesystem ska normalt högsta framledningstemperatur ställas in mellan 35 och 45 °C.

TÄNK PÅ!

Vid golvkyla ska "Min. framledningstemp. kyla" begränsas för att undvika kondens.

JUSTERING AV KURVA

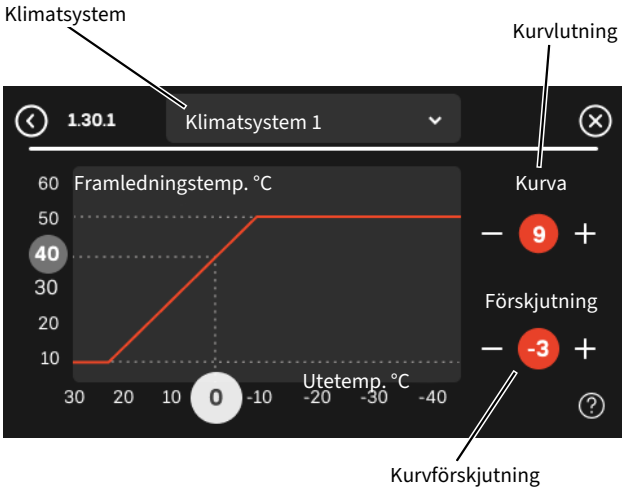

1. Välj det klimatsystem (om det finns mer än ett) för vilket kurvan ska ändras.
2. Välj kurvlutning och kurvförskjutning.
3. Välj max. och min. framledningstemperatur.

TÄNK PÅ!

Kurva 0 innebär att "Egen kurva" används.

Inställningar för "Egen kurva" görs i meny 1.30.7.

FÖR ATT LÄSA AV EN VÄRMEKURVA

1. Dra i cirkeln på axeln med utetemperatur.
2. Läs av värdet för framledningstemperatur i cirkeln på den andra axeln.

UTGÅNGSVÄRDEN FÖR VÄRMEAUTOMATIK

Värdena som anges på kartan gäller för "Kurva, värme" i meny 1.30.1.

- Första värdet gäller för lågtempererat radiatorsystem[1]. " Temperatur" i meny 1.1 ställs på -2.
- Värde inom parentes avser golvvärmesystem[2] installerat i betongbjälklag.
- Vid system installerat i träbjälklag kan man utgå från siffran före parentes men måste då minska detta värde med två enheter. " Temperatur" i meny 1.1, ställs i dessa fall på -1.

TÄNK PÅ!

Kartans värden är oftast ett bra utgångsval som syftar att ge ca 20 °C rumstemperatur. Värdena kan vid behov efterjusteras.

Exempel på val av utgångsvärden:

- Hus med lågtempererat radiatorsystem

  Markaryd = Område 10 (5).

  Ställ in 10 i meny 1.30.1, "Kurva, värme" och -2 i meny 1.1 " Temperatur".

- Hus med golvvärme installerat i betongbjälklag

  Markaryd = Område 10 (5).

  Ställ in 5 i meny 1.30.1, "Kurva, värme" och -1 i meny 1.1 " Temperatur".

- Hus med golvvärme installerat i träbjälklag

  Markaryd = Område 10 (5).

  Ställ in 8 (se tredje punkten i listan ovan) i meny 1.30.1, "Kurva, värme" och -1 i meny 1.1 " Temperatur".

TÄNK PÅ!

En höjning av rumstemperaturen kan bromsas av termostaterna på radiatorerna eller golvvärmen. Öppna därför termostatventilerna helt, utom i de rum där en svalare temperatur önskas, t.ex. i sovrum.

De lägre värdena i norra delen av Sverige beror på att husen byggs och isoleras på annat sätt än i södra delen av landet samt att klimatsystemen dimensioneras på annat sätt.

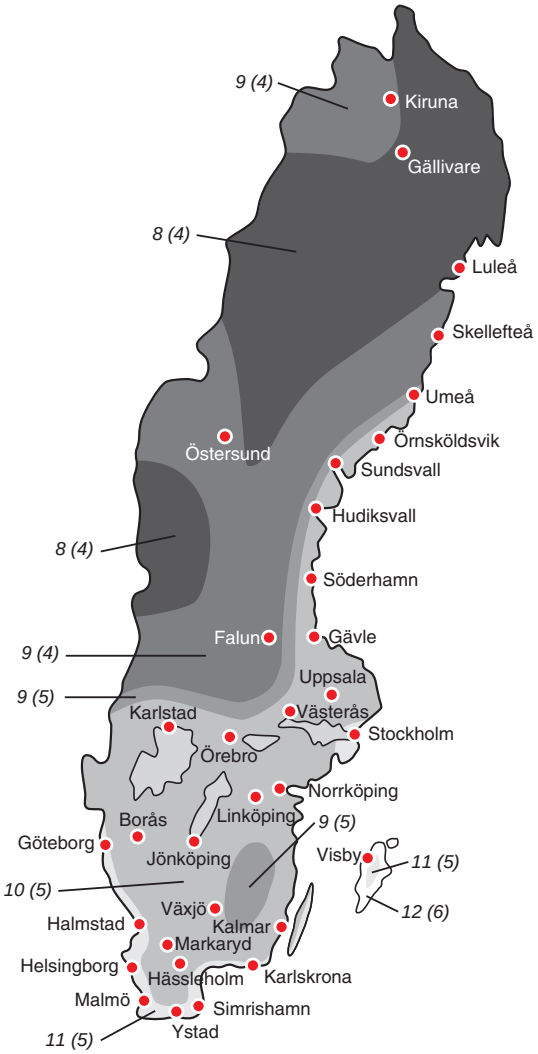

[1] Med lågtempererat radiatorsystem menas ett system där framledningstemperaturen behöver vara 55 °C den kallaste dagen.

[2] Golvvärme kan dimensioneras väldigt olika. I exemplet ovan avses ett system där framledningstemperaturen behöver vara ca 35 – 40 °C resp. 45 – 50 °C den kallaste dagen.

myUplink

Med myUplink kan du styra anläggningen – var du vill och när du vill. Vid en eventuell driftstörning får du larm direkt i mejlen eller en push-notis till myUplink-appen, vilket ger möjlighet till snabba åtgärder.

Det är möjligt att uppdatera mjukvaran till S735C via myUplink.

Möjligheten att se historik och göra ändringar beror på myUplink prenumerationen. Du kan alltid se och teckna prenumerationer på hemsidan för myUplink.

Besök myuplink.com för mer information.

Specifikation

Du behöver följande för att myUplink ska kunna kommunicera med din S735C:

- trådlöst nätverk eller nätverkskabel
- internetuppkoppling
- konto på myuplink.com

Vi rekommenderar våra mobilappar för myUplink.

Anslutning

För att ansluta din anläggning mot myUplink:

1. Välj anslutningstyp (wifi/Ethernet) i meny 5.2.1 respektive 5.2.2.
2. I meny 5.1 väljer du "Begär ny anslutningssträng".
3. När en anslutningssträng har tagits fram visas den i denna meny och är giltig i 60 minuter.
4. Om du inte redan har ett konto registrerar du dig i mobilappen eller på myuplink.com.
5. Använd anslutningssträngen för att koppla ihop din anläggning mot ditt användarkonto på myUplink.

Tjänsteutbud

myUplink ger dig tillgång till olika tjänstenivåer. Basnivån ingår och utöver den kan du välja ytterligare prenumerationer mot en avgift. Besök https://myuplink.com/store för mer information.

myUplink PRO

myUplink PRO är ett komplett verktyg för att erbjuda serviceavtal med slutkunden och alltid ha senaste informationen om anläggningen samt möjlighet att justera inställningar på distans.

Med myUplink PRO kan du erbjuda dina uppkopplade kunder snabb status och fjärrdiagnostik.

Besök pro.myuplink.com för information om vad mer du kan göra med mobilappen och webben.

Styrning - Introduktion

Displayenhet

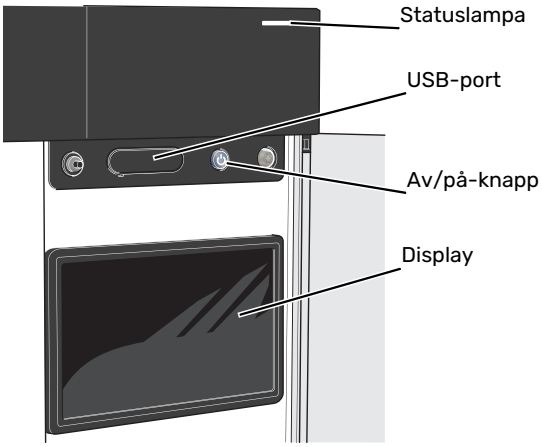

STATUSLAMPAN

Statuslampan visar nuvarande driftstatus. Den:

- lyser vitt vid normal funktion.
- lyser gult vid aktiverat reservläge.
- lyser rött vid utlöst larm.
- blinkar vitt vid aktiv notis.
- lyser blått när S735C är avstängd.

Om statuslampan lyser rött får du information och förslag på lämpliga åtgärder i displayen.

> TIPS!
>
> Denna information får du även via myUplink.

USB-PORTEN

Ovanför displayen finns en USB-port som bland annat kan användas för att uppdatera mjukvaran. Logga in på myuplink.com och klicka på fliken "Allmänt" och sen "mjukvara" för att ladda ner senaste version av mjukvara till anläggningen.

> TIPS!
>
> Om du ansluter produkten till myUplink kan du uppdatera mjukvaran utan att använda USB-porten. Se avsnitt "myUplink".

AV/PÅ-KNAPPEN

Av/på-knappen (SF1) har tre funktioner:

- starta
- stänga av
- aktivera reservläge

För att starta: tryck en gång på av/på-knappen.

För att stänga av, starta om eller aktivera reservläge: håll inne av/på-knappen i 2 sekunder. Detta får en meny med olika alternativ att visas.

För hård avstängning: håll inne av/på-knappen i 10 sekunder.

För att aktivera reservläget när S735C är avstängd: håll in av/på-knappen (SF1) i 5 sekunder. (Avaktivera reservläget genom att trycka en gång).

DISPLAYEN

På displayen visas instruktioner, inställningar och driftinformation.

Navigering

S735C har en pekskärm där du enkelt navigerar genom att trycka och dra med fingret.

VÄLJA

De flesta val och funktioner aktiveras genom att trycka lätt på displayen med fingret.

BLÄDDRA

Symbolerna i nederkant visas om det finns flera sidor.

Dra med fingret åt höger eller vänster för att bläddra mellan sidorna.

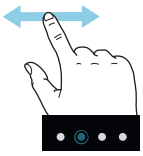

RULLA

Innehåller menyn flera undermenyer kan du se mer information genom att dra med fingret uppåt eller nedåt.

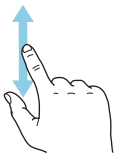

ÄNDRA EN INSTÄLLNING

Tryck på den inställning du vill ändra.

Om det är en på/av-inställning ändras den direkt när du trycker.

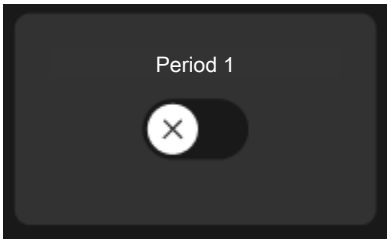

Om det finns flera möjliga värden får du upp ett snurrhjul som du drar uppåt eller nedåt för att hitta önskat värde.

Tryck på ✓ för att spara din ändring, eller på ✕ om du inte vill göra någon ändring.

FABRIKSINSTÄLLNING

Fabriksinställda värden är markerade med *.

HJÄLPMENY

I många menyer finns en symbol som visar att extra hjälp finns att tillgå.

Tryck på symbolen för att öppna hjälptexten.

Du kan behöva dra med fingret för att se all text.

Menytyper

HEMSKÄRMAR

Smartguide

Smartguide hjälper dig att både se information om nuvarande status och enkelt göra de vanligaste inställningarna. Vilken information som visas beror på vilken produkt du har och vilka tillbehör som är kopplade till produkten.

Välj ett alternativ och tryck på det för att gå vidare. Instruktionerna på skärmen hjälper dig att välja rätt alternativ eller ger dig information om vad som händer.

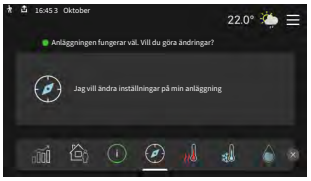

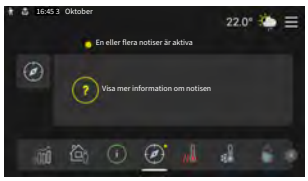

Funktionssidor

På funktionssidorna kan du både se information om nuvarande status och enkelt göra de vanligaste inställningarna. Vilka funktionssidor som visas beror på vilken produkt du har och vilka tillbehör som är kopplade till produkten.

Dra med fingret åt höger eller vänster för att bläddra mellan funktionssidorna.

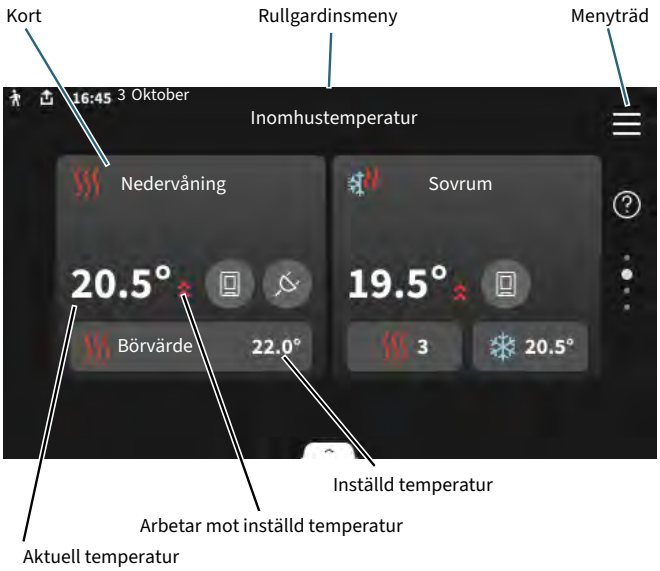

Tryck på kortet för att justera önskat värde. På vissa funktionssidor drar du med fingret uppåt eller nedåt för att få fram fler kort.

Produktöversikt

Produktöversikten kan vara bra att ha uppe vid eventuella serviceärenden. Du hittar den bland funktionssidorna.

Här finner du information om produktnamn, produktens serienummer, vilken version programvaran har och kontaktinformation till företaget som tillhandahåller service. När det finns ny mjukvara att ladda ner kan du göra det här (förutsatt att S735C är ansluten till myUplink).

TIPS!

Serviceuppgifterna lägger du in i meny 4.11.1.

Rullgardinsmeny

Från hemskärmarna når man ett nytt fönster med ytterligare information, genom att dra ner en rullgardinsmeny.

Rullgardinsmenyn visar den aktuella statusen för S735C, vad som är i drift och vad S735C gör för tillfället. De funktioner som är i drift är markerade med en ram.

Tryck på ikonerna i menyns nederkant för mer information om respektive funktion. Använd rullningslisten för att se all information för vald funktion.

MENYTRÄD

I menyträdet hittar du samtliga menyer och kan göra mer avancerade inställningar.

Du kan alltid trycka på "X" för att komma tillbaka till hemskärmarna.

Klimatsystem och zoner

Klimatsystem kan delas upp i flera zoner. En zon kan vara ett specifikt rum, det är även möjligt att med hjälp av radiatortermostater dela upp ett större rum i flera zoner.

Varje zon kan innehålla ett eller flera tillbehör, t.ex. rumsgivare eller termostat, både trådade och trådlösa.

En zon kan ställas in med eller utan påverkan på klimatsystemets framledningstemperatur.

PRINCIPBILD MED TVÅ KLIMATSYSTEM OCH FYRA ZONER

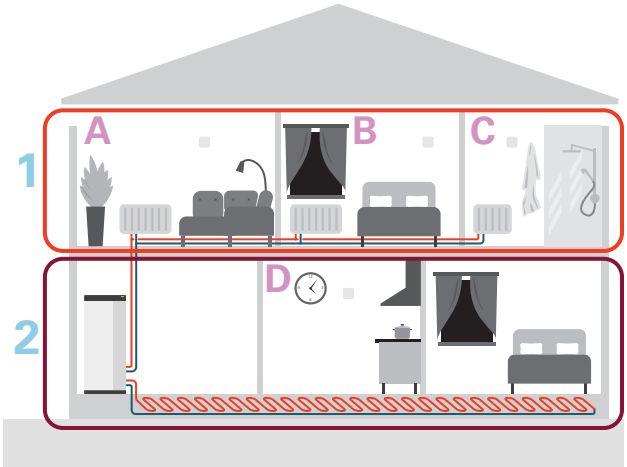

I exemplet visas en fastighet med två klimatsystem (1 och 2, två separata våningsplan) uppdelade i fyra zoner (A-D, fyra olika rum). Temperaturen kan styras individuellt för varje zon (tillbehör krävs).

Uppdatera mjukvaran

Det finns flera sätt att uppdatera mjukvaran för S735C. Det är möjligt att göra det via:

- myUplink och myUplinkPRO
- hemskärm
- meny 5.10 - "Direktanslutning" med myUplinkPRO-konto
- USB-porten

Styrning - Menyer

Meny 1 - Inomhusklimat

ÖVERSIKT

1.1 - Temperatur	1.1.1 - Inomhustemperatur
	1.1.3 - Luftfuktighet [1]
1.2 - Ventilation	1.2.1 - Fläkthastighet
	1.2.2 - Nattsvalka
	1.2.4 - Behovsstyrd ventilation [1]
	1.2.5 - Fläktåtergångstid
	1.2.6 - Filterrengöringsintervall
1.3 - Rumsgivarinställningar	1.3.3 - Rumsgivarinställningar
	1.3.4 - Zoner
	1.3.30 - Ej placerade enheter
1.4 - Extern påverkan	
1.5 - Klimatsystemnamn	
1.30 - Avancerat	1.30.1 - Kurva, värme
	1.30.3 - Extern justering
	1.30.4 - Lägsta framledning värme
	1.30.5 - Lägsta framledning kyla
	1.30.6 - Högsta framledning värme
	1.30.7 - Egen kurva
	1.30.8 - Punktförskjutning

[1] Se tillbehörets installatörshandbok.

MENY 1.1 - TEMPERATUR

Här gör du temperaturinställningar för anläggningens klimatsystem.

Om det finns mer än en zon och/eller klimatsystem görs inställningarna för varje zon/system.

MENY 1.1.1 - INOMHUSTEMPERATUR

Inställning av temperaturen (med rumsgivare installerad och aktiverad):

Inställningsområde: 5 – 35 °C

Värdet i displayen visas som en temperatur i °C om zonen styrs av rumsgivare.

> **TÄNK PÅ!**
> Ett trögt klimatsystem som t.ex. golvvärme kan vara olämpligt att styra med rumsgivare.

Inställning av temperaturen (utan aktiverad rumsgivare):

Inställningsområde: -10 – 10

> **TÄNK PÅ!**
> Inställning av temperatur utan aktiverad rumsgivare gäller enbart för värmedrift. För att kunna köra kyla krävs aktiverad rumsgivare.

Displayen visar inställt värde för värme (kurvförskjutning). För att höja eller sänka inomhustemperaturen ökar eller minskar du värdet i displayen.

Det antal steg som värdet måste ändras för att åstadkomma en grads förändring av inomhustemperaturen beror på husets klimatsystem. Vanligtvis räcker det med ett steg men i vissa fall kan flera steg krävas.

Om flera zoner i ett klimatsystem är utan aktiverade rumsgivare kommer dessa få samma kurvförskjutning.

Ställ in önskat värde. Det nya värdet visas på höger sida om symbolen på hemskärm inomhustemperatur.

TÄNK PÅ!

En höjning av rumstemperaturen kan bromsas av termostaterna till radiatorerna eller golvvärmen. Öppna därför termostaterna helt, utom i de rum där en svalare temperatur önskas, t.ex. i sovrum.

Om frånluftstemperaturen sjunker under 10 °C blockeras kompressorn och eltillsatsen tillåts gå in. När kompressorn är blockerad återvinns ingen energi ur frånluften.

TIPS!

Om rumstemperaturen konstant är för låg/för hög ökar/minskar du värdet i hemskärmen för inomhustemperatur.

Om rumstemperaruren ändrar sig när utomhustemperaturen ändras ökar/minskar du kurvlutningen i meny 1.30.1 ett steg.

Vänta ett dygn innan du gör en ny inställning, så att rumstemperaturen hinner stabilisera sig.

MENY 1.2 - VENTILATION

Här gör du inställningar för ventilationen i anläggningen. Du kan bland annat justera fläkthastighet och ställa in hur ofta S735C ska påminna om när luftfilter ska bytas.

MENY 1.2.1 - FLÄKTHASTIGHET

Alternativ: normal samt hastighet 1 – hastighet 4

Här kan du tillfälligt öka eller minska ventilationen i fastigheten.

När du valt en ny hastighet börjar en klocka räkna ner. När tiden är ute återgår ventilationshastigheten till normalinställningen.

De olika återgångstiderna går vid behov att ändra i meny 1.2.5.

Inom parentes efter varje hastighetsalternativ visas fläkthastigheten (i procent).

TIPS!

Vid behov av längre tidsförändringar använd semesterfunktion, hemma/bortaläge eller schemaläggning.

MENY 1.2.2 - NATTSVALKA

Nattsvalka
Alternativ: av/på

Starttemperatur frånluft
Inställningsområde: 20 – 30 °C

Min.diff. innetemp. - utetemp.
Inställningsområde: 3 – 10 °C

Nattsvalka vid värme
Alternativ: av/på

Här kan du aktivera nattsvalka. När temperaturen i huset är hög och utetemperaturen är lägre kan en svalkande effekt uppnås genom att forcera ventilationen. När nattsvalka är aktiverad går fläkten med hastighet 4.

Starttemperatur frånluft: Här ställer du in vid vilken frånluftstemperatur nattsvalkan ska starta.

Min.diff. innetemp. - utetemp.: Om temperaturskillnaden är större än inställt värde för ”Min.diff. innetemp. - utetemp.” och frånluftstemperaturen är högre än inställt värde för ”Starttemperatur frånluft” går ventilationen med hastighet 4 tills något av villkoren slutar gälla.

Nattsvalka vid värme: Möjlighet till nattsvalka under tiden värme är tillåten.

MENY 1.2.5 - FLÄKTÅTERGÅNGSTID

hastighet 1 – hastighet 4
Inställningsområde: 1 – 24 h

Här väljer du återgångstid för tillfällig ändring av ventilationshastigheten (hastighet 1 – hastighet 4) oavsett om hastigheten har ändrats i meny 1.2.1 - "Fläkthastighet", via hemskärm eller via myUplink.

Återgångstid är den tid det tar innan den tillfälliga ventilationshastigheten återgår till normal hastighet.

MENY 1.2.6 - FILTERRENGÖRINGSINTERVALL

Månader mellan filterrengöring
Inställningsområde: 1 – 24 månader

Filtret i S735C är av en typ som inte bör rengöras, utan istället bytas. Bytet ska ske regelbundet, minst en gång per år. Tätare intervall kan behövas beroende på mängden partiklar i luften samt andra miljöfaktorer. Prova dig fram till vad som är lämpligt för din anläggning.

I denna meny ställer du in intervallet för påminnelsen.

Menyn visar hur lång tid som är kvar till nästa påminnelse och du kan även återställa aktiva påminnelser.

MENY 1.3 - RUMSGIVARINSTÄLLNINGAR

Här gör du dina inställningar för rumsgivare och zoner. Rumsgivarna grupperas per zon.

MENY 1.3.3 - RUMSGIVARINSTÄLLNINGAR

Här väljer du vilken zon en givare ska tillhöra. Det går att ansluta flera rumsgivare till varje zon. Om flera rumsgivare används i samma zon beräknas deras medeltemperatur och används som styrande temperatur. Varje rumsgivare kan ges ett unikt namn.

Styrning av värme, kyla, luftfuktighet och ventilation aktiveras genom att bocka i respektive alternativ. Vilka alternativ som visas beror på vilken typ av givare som installeras. Om styrning inte är aktiverad kommer givaren att vara visande.

Smart Room Comfort är aktiverat om alternativen värme och kyla är valda som styrande. En zon regleras av väderprognosen och inomhustemperaturen.

TÄNK PÅ!

Ett trögt värmesystem som t.ex. golvvärme kan vara olämpligt att styra med rumsgivare.

Om det finns mer än en zon och/eller klimatsystem görs inställningarna för varje zon/system.

MENY 1.3.4 - ZONER

Här lägger du till och namnger zoner. Du väljer också vilket klimatsystem en zon ska tillhöra.

MENY 1.3.30 - EJ PLACERADE ENHETER

Här listas alla enheter som inte är uppkopplade till en zon.

MENY 1.4 - EXTERN PÅVERKAN

Här visas information för de tillbehör/funktioner som kan påverka inomhusklimatet och som är aktiva.

MENY 1.5 - KLIMATSYSTEMNAMN

Här kan du namnge anläggningens klimatsystem.

MENY 1.30 - AVANCERAT

Meny "*Avancerat*" är avsedd för den avancerade användaren. Denna meny har flera undermenyer.

"*Kurva, värme*" Inställning av värmekurvans lutning.

"*Extern justering*" Inställning av värmekurvans förskjutning när yttre kontakt är ansluten.

"*Lägsta framledning värme*" Inställning av minsta tillåtna framledningstemperatur vid värmedrift.

"*Lägsta framledning kyla*" Inställning av minsta tillåtna framledningstemperatur vid kyldrift.

"*Högsta framledning värme*" Inställning av högsta tillåtna framledningstemperatur för klimatsystemet.

"*Egen kurva*" Här kan du vid speciella behov skapa din egen värmekurva genom att ställa in önskade framledningstemperaturer vid olika utetemperaturer.

"*Punktförskjutning*" Här kan du välja en förändring av värmekurvan vid en viss utomhustemperatur. För en grads förändring av rumstemperaturen krävs vanligtvis ett steg men i vissa fall kan flera steg krävas.

MENY 1.30.1 - KURVA, VÄRME

Kurva, värme
Inställningsområde: 0 – 15

I denna meny finns den s.k. värmekurvan. Värmekurvans uppgift är att ge en jämn inomhustemperatur, oavsett utomhustemperatur, och därmed energisnål drift. Det är utifrån värmekurvan som S735C bestämmer temperaturen på vattnet till klimatsystemet, framledningstemperaturen, och därmed inomhustemperaturen.

För hus med radiatorer eller fläktkonvektorer passar en högre värmekurva (t.ex. kurva 9), för hus med golvvärme passar en lägre kurva (t.ex. kurva 5).

När du valt värmekurva kan du avläsa hur framledningstemperaturen kommer ändras vid olika utetemperaturer.

TIPS!

Det är även möjligt att skapa sin egen kurva. Detta görs i meny 1.30.7.

TÄNK PÅ!

Vid golvvärmesystem ska normalt högsta framledningstemperatur ställas in mellan 35 och 45 °C.

TIPS!

Om rumstemperaturen konstant är för låg/för hög ökar/minskar du kurvförskjutningen ett steg.

Om rumstemperaruren ändrar sig när utomhustemperaturen ändras ökar/minskar du kurvlutningen ett steg.

Vänta ett dygn innan du gör en ny inställning, så att rumstemperaturen hinner stabilisera sig.

MENY 1.30.3 - EXTERN JUSTERING

Extern justering
Inställningsområde: -10 – 10

Inställningsområde (om rumsgivare är installerad): 5 – 30 °C

Genom att ansluta en yttre kontakt, exempelvis en rumstermostat eller ett kopplingsur, kan man tillfälligtvis eller periodvis höja eller sänka rumstemperaturen. Då kontakten är tillslagen ändras förskjutningen av värmekurvan med det antal steg som är valt i menyn. Om rumsgivare är installerad och aktiverad ställs önskad rumstemperatur (°C) in.

Om det finns mer än en zon kan inställningen göras för varje zon.

MENY 1.30.4 - LÄGSTA FRAMLEDNING VÄRME

Värme
Inställningsområde: 20 – 80 °C

Här ställer du in lägsta temperatur på framledningstemperaturen till klimatsystemet. Det innebär att S735C aldrig beräknar en lägre temperatur än den som är inställd här.

Om det finns mer än ett klimatsystem kan inställningen göras för varje system.

MENY 1.30.5 - LÄGSTA FRAMLEDNING KYLA

Kyla
Inställningsområde: 15 – 30 °C

Här ställer du in lägsta temperatur på framledningstemperaturen till klimatsystemet. Det innebär att S735C aldrig beräknar en lägre temperatur än den som är inställd här.

Under normala förhållanden och med fabriksinställningen eller högre värde valt, är det väldigt liten risk att kondens uppstår på t.ex. golvvärmefördelare eller i uppställningsrummet.

OBS!

Kylframledningen ska ställas in med hänsyn till vilket klimatsystem som är anslutet. Exempelvis kan golvkyla med för låg kylframledning ge kondensutfällning vilket i värsta fall kan leda till fuktskador. Vid låg kylframledning (oavsett distributionssystem) rekommenderas fuktgivare och daggpunktsstyrning.

MENY 1.30.6 - HÖGSTA FRAMLEDNING VÄRME

Klimatsystem
Inställningsområde: 20 – 80 °C

Här ställer du in högsta framledningstemperatur för klimatsystemet. Det innebär att S735C aldrig beräknar en högre temperatur än den som är inställd här.

Om det finns mer än ett klimatsystem kan inställningen göras för varje system. Klimatsystem 2 – 8 kan inte ställas in till en högre max framledningstemperatur än klimatsystem 1.

TÄNK PÅ!

Vid golvvärmesystem ska normalt "Högsta framledning värme" ställas in mellan 35 och 45 °C.

MENY 1.30.7 - EGEN KURVA

Egen kurva, värme

Framledningstemp
Inställningsområde: 5 – 80 °C

TÄNK PÅ!

Kurva 0 ska väljas för att egen kurva ska gälla.

Här kan du vid speciella behov skapa din egen värmekurva genom att ställa in önskade framledningstemperaturer vid olika utetemperaturer.

MENY 1.30.8 - PUNKTFÖRSKJUTNING

Utetemperaturspunkt
Inställningsområde: -40 – 30 °C

Förändring av kurva
Inställningsområde: -10 – 10 °C

Här kan du välja en förändring av värmekurvan vid en viss utomhustemperatur. För en grads förändring av rumstemperaturen krävs vanligtvis ett steg men i vissa fall kan flera steg krävas.

Värmekurvan påverkas vid ± 5 °C från inställd utetemperaturspunkt.

Viktigt är att rätt värmekurva är vald så att rumstemperaturen för övrigt upplevs som jämn.

TIPS!

Om det upplevs som kallt i huset vid t.ex. -2 °C ställs "utetemperaturspunkt" till "-2" och "förändring av kurva" ökas tills önskad rumstemperatur bibehålls.

TÄNK PÅ!

Vänta ett dygn innan du gör en ny inställning, så att rumstemperaturen hinner stabilisera sig.

Meny 2 - Varmvatten

ÖVERSIKT

2.1 - Mer varmvatten
2.2 - Varmvattenbehov
2.3 - Extern påverkan
2.4 - Periodisk höjning
2.5 - Varmvattencirkulation

MENY 2.1 - MER VARMVATTEN

Mer varmvatten
Alternativ: 3, 6, 12, 24 och 48 timmar, samt lägena "Från" och "Engångshöjning"

Snabbstart med elpatron
Alternativ: av/på

"*Mer varmvatten*" Vid tillfälligt ökat varmvattenbehov kan du i denna meny välja en höjning av varmvattentemperaturen under valbar tid.

Om varmvattentemperaturen redan är tillräckligt hög kan "Engångshöjning" inte aktiveras.

Funktionen aktiveras direkt när en tidsperiod väljs. Till höger visas återstående tid för den valda inställningen.

När tiden gått ut återgår S735C till inställt behovsläge.

Välj "Från" för att stänga av "Mer varmvatten".

"Snabbstart med elpatron" Ger snabbare uppvärmning, men kan leda till ökad energiförbrukning.

MENY 2.2 - VARMVATTENBEHOV

Alternativ: Litet, Medel, Stort

Skillnaden mellan de valbara lägena är temperaturen på tappvarmvattnet. Högre temperatur gör att varmvattnet räcker längre.

Litet: Detta läge ger mindre mängd varmvatten med lägre temperatur än de övriga alternativen. Detta läge kan användas i mindre hushåll med litet varmvattenbehov.

Medel: Normalläget ger en större mängd varmvatten och passar de flesta hushåll.

Stort: Detta läge ger störst mängd varmvatten med högre temperatur än de övriga alternativen. I detta läge kan elpatronen delvis användas för att värma varmvattnet. I detta läge är varmvattendrift prioriterat framför värme.

MENY 2.3 - EXTERN PÅVERKAN

Här visas information för de tillbehör/funktioner som kan påverka varmvattendriften.

MENY 2.4 - PERIODISK HÖJNING

Aktiverad
Alternativ: av/på

Period
Inställningsområde: 1 - 90 dagar

Starttid
Inställningsområde: 00:00 - 23:59

Nästa höjning
Datum när nästa periodiska höjning kommer att ske, visas här.

För att förhindra bakterietillväxt i varmvattenberedaren kan värmepumpen, tillsammans med elpatronen, med jämna mellanrum engångshöja temperaturen på varmvattnet.

Du kan ställa in hur lång tid som ska gå mellan höjningarna av varmvattentemperaturen. Tiden kan ställas mellan 1 och 90 dygn. Bocka i/ur "Aktiverad" för att starta/stänga av funktionen.

MENY 2.5 - VARMVATTENCIRKULATION

Drifttid
Inställningsområde: 1 – 60 min

Stilleståndstid
Inställningsområde: 0 – 60 min

Period

Aktiva dagar
Alternativ: Måndag – Söndag

Starttid
Inställningsområde: 00:00 – 23:59

Stopptid
Inställningsområde: 00:00 – 23:59

Här ställer du in varmvattencirkulation i upp till fem perioder per dygn. Under inställda perioder kommer varmvattencirkulationspumpen att gå enligt inställningarna ovan.

"*Drifttid*" bestämmer hur länge varmvattencirkulationspumpen ska vara igång per drifttillfälle.

"*Stilleståndstid*" bestämmer hur länge varmvattencirkulationspumpen ska stå stilla mellan drifttillfällena.

"*Period*" Här ställer du in under vilken tidsperiod varmvattencirkulationspumpen ska vara igång genom att välja "Aktiva dagar", "Starttid" och "Stopptid".

> **OBS!**
>
> Varmvattencirkulation aktiveras i meny 7.4 "Valbara in-/utgångar" eller via tillbehör.

Meny 3 - Info

ÖVERSIKT

3.1 - Driftinfo	
3.2 - Temperaturlogg	
3.3 - Energi- och effektlogg	3.3.1 - Energilogg
	3.3.2 - Effektlogg
3.4 - Larmlogg	
3.5 - Produktinfo, sammanfattn.	
3.6 - Licenser	
3.7 - Versionshistorik	
3.8 - Dataskyddsinformation	

MENY 3.1 - DRIFTINFO

Här får du information om anläggningens aktuella driftstatus (t.ex. aktuella temperaturer). Inga ändringar kan göras.

Du kan även läsa av driftinformation från alla dina uppkopplade trådlösa enheter.

På en sida visas en QR-kod. Denna QR-kod presenterar bland annat serienummer, produktnamn och begränsad driftdata.

MENY 3.2 - TEMPERATURLOGG

Här kan du se medeltemperaturen inomhus vecka för vecka under det senaste året.

Medelinomhustemperaturen visas endast om rumsgivare/rumsenhet är installerad. I annat fall visas frånluftstemperaturen.

MENY 3.3 - ENERGI- OCH EFFEKTLOGG

Här kan du välja vilka delar av anläggningen som ska inkluderas i loggen.

MENY 3.3.1 - ENERGILOGG

Antal år
Inställningsområde: 1 – 10 år

Månader
Inställningsområde: 1 – 24 månader

Inkludera värme
Alternativ: av/på

Inkludera varmvatten
Alternativ: av/på

Visa utomhustemperatur
Alternativ: av/på

Visa inomhustemperatur
Alternativ: av/på

Här kan du se ett diagram över hur mycket energi S735C tillför och förbrukar. Du kan välja vilka delar av anläggningen som ska inkluderas i loggen. Det är även möjligt att aktivera visning av inomhus- och/eller utomhustemperatur.

MENY 3.3.2 - EFFEKTLOGG

Här kan du se hur mycket effekt anläggningen har förbrukat vid en viss tid på dygnet. Du kan välja att se antingen för varje timme eller kvartalsvis.

MENY 3.4 - LARMLOGG

För att underlätta vid felsökning finns anläggningens driftstatus vid larmtillfället lagrad här. Du kan se informationen för de senaste 10 larmen.

För att se driftstatus vid ett larmtillfälle, välj aktuellt larm i listan.

MENY 3.5 - PRODUKTINFO, SAMMANFATTN.

Här kan du se övergripande information om din anläggning, exempelvis mjukvaruversioner.

MENY 3.6 - LICENSER

Här kan du se licenser för öppen källkod.

MENY 3.7 - VERSIONSHISTORIK

Här kan du se vad som är nytt och/eller ändrat i olika mjukvaruversioner.

MENY 3.8 - DATASKYDDSINFORMATION

Här kan du se vilken data NIBE samlar in för felsökning och optimering av produkten.

Meny 4 - Min anläggning

ÖVERSIKT

4.1 - Driftläge		
4.2 - Plusfunktioner	4.2.2 - Solel[1]	
	4.2.3 - SG Ready	
	4.2.5 - Smart Price Adaption™	4.2.5.1 - Elpriser
		4.2.5.2 - Överföringsavgifter
4.3 - Profiler[1]		
4.4 - Väderstyrning		
4.5 - Bortaläge		
4.8 - Tid och datum		
4.9 - Språk / Language		
4.10 - Land		
4.11 - Verktyg	4.11.1 - Installatörsuppgifter	
	4.11.2 - Ljud vid knapptryck	
	4.11.4 - Hemskärm	
4.30 - Avancerat	4.30.4 - Fabriksinst. användare	

[1] Se tillbehörets installatörshandbok.

MENY 4.1 - DRIFTLÄGE

Driftläge
Alternativ: Auto, Manuellt, Endast tillsats

Manuellt
Alternativ: Kompressor, Tillsats, Värme, Kyla

Endast tillsats
Alternativ: Värme

Driftläget för S735C är normalt inställt i "Auto". Det är även möjligt att välja driftläge "Endast tillsats". Välj "Manuellt" för att själv välja vilka funktioner som ska aktiveras.

Om "Manuellt" eller "Endast tillsats" är valt visas valbara alternativ längre ner. Bocka i de funktioner du vill ha aktiva.

Driftläge "Auto"

I detta driftläge väljer S735C automatiskt vilka funktioner som ska tillåtas.

Driftläge "Manuellt"

I detta driftläge kan du själv välja vilka funktioner som ska tillåtas.

"Kompressor" är det som gör varmvatten, värme och kyla till fastigheten. Du kan inte välja bort "kompressor" i manuellt läge.

"Tillsats" är det som hjälper kompressorn att värma fastigheten och/eller varmvattnet när den inte klarar hela behovet ensam.

"Värme" gör att du får varmt i fastigheten. Du kan välja bort funktionen när du inte vill ha värmen igång.

"Kyla" gör att du får svalt i fastigheten vid varm väderlek. Du kan välja bort funktionen när du inte vill ha kylan igång.

TÄNK PÅ!

Väljer du bort "Tillsats" kan det göra att du inte får tillräckligt med varmvatten och/eller varmt i fastigheten.

Driftläge "Endast tillsats"

I detta driftläge är inte kompressorn aktiv, enbart tillsatsen används.

TÄNK PÅ!

Om du väljer läget "Endast tillsats" blir kompressorn bortvald och du får en högre driftskostnad.

MENY 4.2 - PLUSFUNKTIONER

I undermenyerna till denna gör du inställningar för eventuella installerade extrafunktioner till S735C.

MENY 4.2.3 - SG READY

Här ställer du in vilken del av din klimatanläggning (t.ex. rumstemperatur) som ska påverkas vid aktivering av "SG Ready". Funktionen kan endast användas i elnät som stödjer "SG Ready"-standarden.

Påverka rumstemperatur värme

Vid lågprisläge på "SG Ready" ökas parallellförskjutningen för inomhustemperaturen med "+1". Om rumsgivare finns installerad och aktiverad ökas istället önskad rumstemperatur med 1 °C.

Vid överkapacitetsläge på "SG Ready" ökas parallellförskjutningen för inomhustemperaturen med "+2". Om rumsgivare finns installerad och aktiverad ökas istället önskad rumstemperatur med 2 °C.

Påverka varmvatten

Vid lågprisläge på "SG Ready" sätts stopptemperaturen på varmvattnet så högt som möjligt vid enbart kompressordrift (elpatron tillåts inte).

Vid överkapacitetsläge på "SG Ready" sätts varmvattnet i stort behovsläge (elpatron tillåts).

Påverka rumstemperatur kyla

Vid lågprisläge på "SG Ready" och kyldrift påverkas inte inomhustemperaturen.

Vid överkapacitetsläge på "SG Ready" och kyldrift minskas önskad rumstemperatur med 1 °C.

> **OBS!**
> Funktionen måste vara ansluten till två AUX-ingångar och aktiverad i meny 7.4 "Valbara in-/utgångar".

MENY 4.2.5 - SMART PRICE ADAPTION™

Aktiverad
Alternativ: av/på

Priskälla
Alternativ: "Spotpris", "Manuella"

Påverka värme
Alternativ: "Av", "Komfort", "Besparing", "Besparing PLUS"

Påverka rumstemperatur kyla
Alternativ: "Av", "Komfort", "Besparing", "Besparing PLUS"

Påverka varmvatten
Alternativ: av/på

Denna funktion kan endast användas om du har ett aktivt konto på myUplink och din elleverantör stödjer elavtal som är baserat på aktuellt spotpris.

Smart Price Adaption™ anpassar del av anläggningens förbrukning över dygnet till de klockslag som har lägst elpris vilket kan ge en besparing om ett spotprisbaserat elavtal används. Funktionen bygger på att elpriser för det kommande dygnet hämtas via myUplink.

Priskälla: Här kan du välja om det ska vara spotpris eller om du vill lägga in priser manuellt.

Påverkansgrad: Ju större besparing du väljer, desto större inverkan har elpriset.

Även RPP 10 kan påverkas av Smart Price Adaption™.

> **OBS!**
> Ökad besparing kan leda till att komforten påverkas negativt.

MENY 4.2.5.1 - ELPRISER

Om du har valt "Manuella" i alternativ "Priskälla" i meny 4.2.5 - Smart Price Adaption™ kan du fylla i elpriset för enskilda tidsperioder.

MENY 4.2.5.2 - ÖVERFÖRINGSAVGIFTER

Om du har valt "Spotpris" i meny 4.2.5 - Smart Price Adaption™ kan du definiera överföringsavgifter och tilldela dem särskilda tidsperioder. Ändringarna börjar gälla nästa dag.

MENY 4.4 - VÄDERSTYRNING

Aktivera väderstyrning
Alternativ: av/på

Faktor
Inställningsområde: 0 – 10

Här kan du välja om du vill att S735C ska justera inomhustemperaturen baserat på väderprognosen (gäller enbart vid värmedrift, inte kyldrift).

Du kan ställa faktor för utomhustemperatur. Ju högre värde desto större påverkan från väderprognosen.

> **TÄNK PÅ!**
> Denna meny syns endast om anläggningen är ansluten till myUplink och om något klimatsystem inte använder rumsstyrning.

MENY 4.5 - BORTALÄGE

I denna meny aktiverar/avaktiverar du "Bortaläge".

Vid aktiverat bortaläge påverkas följande funktioner:

- inställningen för värme justeras ner något
- inställningen för kyla justeras upp något
- varmvattentemperaturen justeras ner om behovsläge "stort" eller "medel" är valt
- AUX-funktionen "Bortaläge" aktiveras

Du kan välja om du vill att följande funktioner ska påverkas:

- ventilation
- varmvattencirkulation (tillbehör eller användning av AUX krävs)

MENY 4.8 - TID OCH DATUM

Här ställer du in tid, datum, visningsläge och tidszon.

> **TIPS!**
> Tid och datum ställs in automatiskt vid anslutning mot myUplink. För att få korrekt tid måste tidszon ställas in.

MENY 4.9 - SPRÅK / LANGUAGE

Här väljer du det språk du vill att informationen i displayen ska visas på.

MENY 4.10 - LAND

Här talar du om vilket land produkten har installerats i. Detta möjliggör tillgång till landspecifika inställningar i din produkt.

Språkinställningen kan göras oberoende av detta val.

OBS!

Detta val låses efter 24 timmar, omstart av display eller programuppdatering. Därefter går det inte att ändra val av land i denna meny, utan att först byta ut komponenter i produkten.

MENY 4.11 - VERKTYG

Här hittar du funktioner för handhavande.

MENY 4.11.1 - INSTALLATÖRSUPPGIFTER

I denna meny läggs installatörens namn och telefonnummer in.

Uppgifterna syns därefter i hemskärm "Produktöversikt".

MENY 4.11.2 - LJUD VID KNAPPTRYCK

Alternativ: av/på

Här väljer du om du vill ha ljud när du gör knapptryckningar på displayen.

MENY 4.11.4 - HEMSKÄRM

Alternativ: av/på

Här väljer du vilka hemskärmar du vill ska visas.

Antalet val i denna meny varierar beroende på vilka produkter och tillbehör som är installerade.

MENY 4.30 - AVANCERAT

Meny "Avancerat" är avsedd för den avancerade användaren.

MENY 4.30.4 - FABRIKSINST. ANVÄNDARE

Här kan du återställa alla inställningar som är tillgängliga för användaren (inklusive avancerat-menyerna) till fabriksvärden.

TÄNK PÅ!

Efter fabriksinställningen måste personliga inställningar som t.ex. värmekurva ställas in igen.

Meny 5 - Uppkoppling

ÖVERSIKT

5.1 - myUplink	
5.2 - Nätverksinställningar	5.2.1 - wifi
	5.2.2 - Ethernet
5.4 - Trådlösa enheter	
5.10 - Verktyg	5.10.1 - Direktanslutning

MENY 5.1 – MYUPLINK

Här får du information om anläggningens anslutningsstatus, serienummer och hur många användare och servicepartners som är kopplade till anläggningen. En ansluten användare har ett användarkonto i myUplink som getts tillåtelse att styra och/eller övervaka din anläggning.

Du kan även hantera anläggningens anslutning mot myUplink och begära en ny anslutningssträng.

Det är möjligt att stänga av samtliga användare och servicepartners som är anslutna till anläggningen via myUplink.

OBS!

Efter att du stängt av alla användare kan ingen av dem längre övervaka eller styra din anläggning via myUplink utan att begära en ny anslutningssträng.

MENY 5.2 – NÄTVERKSINSTÄLLNINGAR

Här väljer du om din anläggning är ansluten till Internet via wifi (meny 5.2.1) eller via nätverkskabel (Ethernet) (meny 5.2.2).

Här kan du ställa in TCP/IP-inställningar för din anläggning.

För att ställa in TCP/IP-inställningarna med hjälp av DHCP aktivera "Automatiskt".

Vid manuell inställning välj "IP-adress" och fyll i korrekt adress med hjälp av tangentbordet. Upprepa förfarande för "Nätmask", "Gateway" och "DNS".

TÄNK PÅ!

Utan korrekta TCP/IP-inställningar kan inte anläggningen ansluta mot Internet. Vid osäkerhet gällande inställningar använd läget "Automatiskt" eller kontakta din nätverksadministratör (eller motsvarande) för mer information.

TIPS!

Alla inställningar som gjorts sen öppnandet av menyn kan återställas genom att du väljer "Återställ".

MENY 5.4 – TRÅDLÖSA ENHETER

I den här menyn ansluter du trådlösa enheter, samt hanterar inställningar för redan anslutna enheter.

Lägg till den trådlösa enheten genom att trycka på "Lägg till enhet". För snabbast identifiering av trådlös enhet rekommenderas att din huvudenhet först sätts i sökläge. Sätt därefter den trådlösa enheten i identifieringsläge.

MENY 5.10 – VERKTYG

Här kan du som installatör bland annat ansluta en anläggning via en app, genom att aktivera en accesspunkt för anslutning direkt mot mobiltelefon.

MENY 5.10.1 – DIREKTANSLUTNING

Om du har ett användarkonto i myUplink PRO kan du aktivera direktanslutning via wifi. Detta innebär att anläggningen kommer tappa kommunikationen mot aktuellt nätverk och att du istället gör inställningarna via din mobila enhet som du kopplar upp mot anläggningen.

Meny 6 - Schemaläggning

ÖVERSIKT

6.1 - Semester
6.2 - Schemaläggning

MENY 6.1 - SEMESTER

I denna meny schemalägger du längre förändringar av värme, ventilation och varmvattentemperatur.

Du kan även schemalägga inställningar för vissa installerade tillbehör.

Om rumsgivare är installerad och aktiverad ställs önskad rumstemperatur (°C) in under tidsperioden.

Om rumsgivare inte är aktiverad ställs önskad förskjutning av värmekurvan in. För en grads förändring av rumstemperaturen krävs vanligtvis ett steg men i vissa fall kan flera steg krävas.

TIPS!

Avsluta semesterinställningen ungefär ett dygn innan hemkomst så att rumstemperatur och varmvattentemperatur hinner återhämta sig.

TÄNK PÅ!

Semesterinställningar avslutas på valt datum. Om du vill upprepa semesterinställningen efter att slutdatum passerats går du in i menyn och ändrar datum.

TÄNK PÅ!

Om frånluftstemperaturen understiger 10 °C blockeras kompressorn och eltillsatsen tillåts gå in. När kompressorn är blockerad återvinns ingen värme ur frånluften.

TÄNK PÅ!

I anläggningar med varmvattenberedare utan elpatron kopplad till S735C bör "varmvattenkomfort" inte ställas i läge "Från" när Semesterinställning är aktiverat.

MENY 6.2 - SCHEMALÄGGNING

I denna meny schemalägger du upprepade förändringar av värme, ventilation och varmvatten.

Du kan även schemalägga inställningar för vissa installerade tillbehör.

TÄNK PÅ!

Schemaläggning upprepas enligt vald inställning (t.ex. varje måndag) tills du manuellt avaktiverar den i menyn.

Ett läge innehåller inställningar som ska gälla för schemaläggningen. Skapa ett läge med en eller flera inställningar genom att trycka på "Nytt läge".

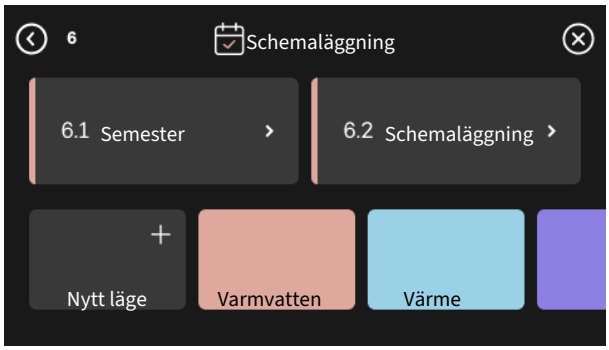

Välj de inställningar som läget ska innehålla. Dra med fingret till vänster för att välja lägesnamn och färg för att göra det unikt samt skilja ifrån andra lägen.

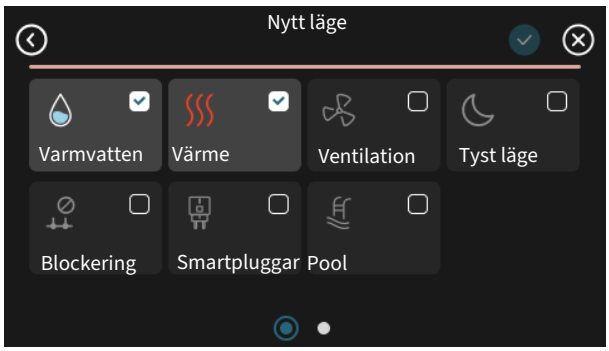

Välj en tom rad och tryck på den för att schemalägga ett läge och justera efter behov. Det är möjligt att bocka i om ett läge ska vara aktivt under dagen eller över natten.

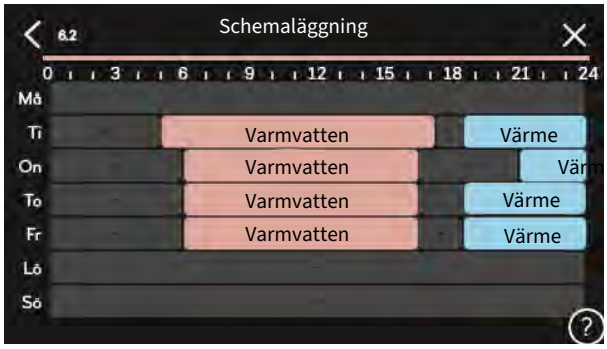

Om rumsgivare är installerad och aktiverad ställs önskad rumstemperatur (°C) in under tidsperioden.

Om rumsgivare inte är aktiverad ställs önskad förskjutning av värmekurvan in. För en grads förändring av rumstemperaturen krävs vanligtvis ett steg men i vissa fall kan flera steg krävas.

Meny 7 - Installatörsinställningar

ÖVERSIKT

7.1 - Driftinställningar	7.1.1 - Varmvatten	7.1.1.1 - Temperaturinställning
	7.1.2 - Cirkulationspumpar	7.1.2.2 - Pumphast. värmebärare GP1
	7.1.3 - Kompressor	7.1.3.1 - Spärrband
	7.1.4 - Ventilation	7.1.4.1 - Fläkthastighet frånluft
		7.1.4.2 - Fläkthastighet tilluft [1]
		7.1.4.3 - Intrimning av ventilation
		7.1.4.4 - Behovsstyrd ventilation [1]
	7.1.5 - Tillsats	7.1.5.1 - Intern eltillsats
		7.1.5.2 - Max install. eleffekt/BBR
	7.1.6 - Värme	7.1.6.1 - Max diff. framledningstemp.
		7.1.6.2 - Flödesinställn, klimatsyst
		7.1.6.3 - Effekt vid DUT
	7.1.7 - Kyla	7.1.7.2 - Fuktstyrning [1]
	7.1.8 - Larm	7.1.8.1 - Larmåtgärder
		7.1.8.2 - Reservläge
	7.1.9 - Effektvakt	
	7.1.10 - Systeminställningar	7.1.10.1 - Driftprioritering
		7.1.10.2 - Autolägesinställning
		7.1.10.3 - Gradminutinställningar
		7.1.10.6 - Begränsning rumstemp.
7.2 - Tillbehörsinställningar [1]	7.2.1 - Lägg till/ta bort tillbehör	
	7.2.19 - Extern energimätare	
7.4 - Valbara in-/utgångar	7.4.1 - Namnge BT37.x	
	7.4.2 - Extern effektbegränsning	
7.5 - Verktyg	7.5.1 - Värmepump, test	7.5.1.1 - Testläge
	7.5.2 - Golvtorksfunktion	
	7.5.3 - Tvångsstyrning	
	7.5.6 - Inverterbyte	
	7.5.8 - Skärmlås	
	7.5.9 - Modbus TCP/IP	
	7.5.13 - Tredjepartsintegration	7.5.13.1 - Modbus TCP/IP Ext.
		7.5.13.2 - EEBUS
7.6 - Fabriksinställning service		
7.7 - Startguide		
7.8 - Snabbstart		
7.9 - Loggar	7.9.1 - Ändringslogg	
	7.9.2 - Utökad larmlogg	
	7.9.3 - Svarta lådan	

[1] Se tillbehörets installatörshandbok.

MENY 7.1 - DRIFTINSTÄLLNINGAR

Här gör du driftinställningar för anläggningen.

MENY 7.1.1 - VARMVATTEN

Denna menyn innehåller avancerade inställningar för varmvattendriften.

MENY 7.1.1.1 - TEMPERATURINSTÄLLNING

Starttemperatur

Behovsläge litet/medel/stort
Inställningsområde: 5 – 70 °C

Stopptemperatur

Behovsläge litet/medel/stort
Inställningsområde: 5 – 70 °C

Stopptemp. periodisk höjning
Inställningsområde: 55 – 70 °C

Starttemp. och stopp.temp behovsläge litet/medel/stort: Här ställer du in start- och stopptemperatur på varmvattnet för de olika behovslägena (meny 2.2).

Stopptemp. periodisk höjning: Här ställer du in stopptemperatur för periodisk höjning (meny 2.4).

MENY 7.1.2 - CIRKULATIONSPUMPAR

Denna menyn innehåller undermenyer där du kan göra avancerade cirkulationspumpsinställningar.

MENY 7.1.2.2 - PUMPHAST. VÄRMEBÄRARE GP1

Värme

Auto
Alternativ: av/på

Manuell hastighet
Inställningsområde: 1 - 100 %

Minsta tillåtna hastighet
Inställningsområde: 1 - 50 %

Högsta tillåtna hastighet
Inställningsområde: 80 - 100 %

Hastighet i vänteläge
Inställningsområde: 1 - 100 %

Varmvatten

Auto
Alternativ: av/på

Manuell hastighet
Inställningsområde: 1 - 100 %

Kyla

Auto
Alternativ: av/på

Manuell hastighet
Inställningsområde: 1 - 100 %

Här gör du inställningar för värmebärarpumpens hastighet i aktuellt driftläge, till exempel i värme- eller varmvattendrift. Vilka driftlägen som kan ändras beror på vilka tillbehör som finns anslutna.

Värme

Auto: Här ställer du in om värmebärarpumpen ska regleras automatiskt eller manuellt.

Manuell hastighet: Har du valt att styra värmebärarpumpen manuellt ställer du här in önskad pumphastighet.

Minsta tillåtna hastighet: Här kan du begränsa pumphastigheten så att värmebärarpumpen inte tillåts gå med lägre hastighet i autoläge än inställt värde.

Högsta tillåtna hastighet: Här kan du begränsa pumphastigheten så att värmebärarpumpen inte tillåts gå med högre hastighet än inställt värde.

Hastighet i vänteläge: Här ställer du in vilken hastighet värmebärarpumpen ska ha i vänteläge. Vänteläge inträffar när värme- eller kyldrift är tillåtet samtidigt som behov av kompressordrift eller eltillsats saknas.

Varmvatten

Auto: Här ställer du in om värmebärarpumpen ska regleras automatiskt eller manuellt i varmvattendrift.

Manuell hastighet: Har du valt att styra värmebärarpumparna manuellt ställer du här in önskad pumphastighet i varmvattendrift.

Kyla

Manuell hastighet: Här ställer du in önskad pumphastighet för aktiv kyla.

MENY 7.1.3 - KOMPRESSOR

Denna menyn innehåller undermenyer där du kan göra avancerade kompressorinställningar.

MENY 7.1.3.1 - SPÄRRBAND

Spärrband 1 och 2
Inställningsområde start: 15 – 92 Hz

Inställningsområde stopp: 18 – 95 Hz

Maximalt inställningsområde: 50 Hz

Här kan du ställa in ett frekvensområde där kompressorn är blockerad. Gränserna för inställningsområdet kan skilja sig åt beroende på värmepumpsmodell.

OBS!

Ett stort blockerat frekvensområde kan medföra ryckig gång hos kompressorn.

OBS!

Blockering av toppeffekten i S735C kan leda till minskad besparing.

MENY 7.1.4 - VENTILATION

Denna menyn innehåller undermenyer där du kan göra avancerade ventilationsinställningar.

> **TÄNK PÅ!**
> Felaktigt inställda ventilationsflöden kan på sikt skada huset och eventuellt öka energiförbrukningen.

MENY 7.1.4.1 - FLÄKTHASTIGHET FRÅNLUFT

Kyla

Separat fläkthast. i kylläge
Alternativ: av/på

Fläkthastighet i kylläge
Inställningsområde: 0-100%

Värme

Fläktökning tillåten
Alternativ: av/på

Fläkthastighet
Inställningsområde: 0 – 100 %

Här ställer du in hastigheten för de fem olika valbara lägena till fläkten.

Kyla: Här ställer du in att fläkten ska ha högre hastighet i kyldrift än i värmedrift samt vilken hastighet den ska ha.

> **OBS!**
> När denna funktion är aktiv ventileras fastigheten mer.

Fläktökning tillåten: Denna funktion ger längre gångtid för kompressorn mellan avfrostningarna, men funktionen kan innebära att ljudnivån ökar. Fläktökning är alltid tillåten om normal hastighet är 70% eller lägre. Om man väljer att aktivera "Fläktökning tillåten" innebär det att funktionen tillåts även vid hastighet över 70%.

MENY 7.1.4.3 - INTRIMNING AV VENTILATION

Värme

Intrimning av vent. i värme
Alternativ: av/på

Verkligt luftflöde
Inställningsområde S735C-4: 50 – 400 m³/h

Inställningsområde S735C-7: 70 – 400 m³/h

Fläktökning tillåten
Alternativ: av/på

Fläkthastighet frånluft
Inställningsområde: 0 - 100 %

Kyla

Intrimning av vent. i kyla
Alternativ: av/på

Verkligt luftflöde
Inställningsområde S735C-4: 50 – 400 m³/h

Inställningsområde S735C-7: 70 – 400 m³/h

Fläkthastighet frånluft
Inställningsområde: 0 - 100 %

I de flesta fall görs ventilationsinjusteringen via "Startguide", men det går även att göra i denna meny. Du ställer då in luftflöde samt justerar fläkthastigheten.

Intrimning av ventilation: Aktivera denna funktion under tiden som intrimning av ventilationen utförs.

Verkligt luftflöde: Här ställer du in det verkliga luftflödet som uppmätts under ventilationsintrimningen.

Fläktökning tillåten: Denna funktion ger längre gångtid för kompressorn mellan avfrostningarna, men funktionen kan innebära att ljudnivån ökar. Fläktökning är alltid tillåten om normal hastighet är 70% eller lägre. Om man väljer att aktivera "Fläktökning tillåten" innebär det att funktionen tillåts även vid hastighet över 70%.

Fläkthastighet frånluft: Här kan du ändra fläkthastigheten under tiden ”Intrimning av ventilation” är aktiverad.

> **OBS!**
> Om fläkthastigheten är för hög under intrimningen ges information längst ner på sidan om att den behöver sänkas.

> **OBS!**
> När denna inställning görs är det viktigt att ventilationsflödet är i ett stabilt tillstånd.

Funktionen avaktiveras då man går ur menyn.

MENY 7.1.5 - TILLSATS

Denna menyn innehåller undermenyer där du kan göra avancerade tillsatsinställningar.

MENY 7.1.5.1 - INTERN ELTILLSATS

Max inställd eleffekt
Inställningsområde elpatron 6,5 kW: 0 - 6,5 kW

Inställningsområde elpatron 9,0 kW: 0 - 9 kW

Max inställd eleffekt (SG Ready)
Inställningsområde elpatron 6,5 kW: 0 - 6,5 kW

Inställningsområde elpatron 9,0 kW: 0 - 9,0 kW

Här ställer du in max eleffekt på den interna eltillsatsen i S735C, i normaldrift och i överkapacitetsläge (SG Ready).

MENY 7.1.5.2 - MAX INSTALL. ELEFFEKT/BBR

Max inställd eleffekt
Inställningsområde: 1 000 – 30 000 W

För att uppfylla vissa byggregler finns det möjlighet att spärra apparatens maximala effektuttag.

Finns inte ovanstående byggregelkrav ska denna inställning inte användas.

I denna meny ställs det värde in som motsvarar värmepumpens maximala effektinkoppling för värme och varmvatten.

Hänsyn måste tas till om det även finns externa elkomponenter som ska inräknas. Efter det att värdet har låsts, startar en veckas ångertid. Efter denna tid måste delar i produkten bytas ut för att det ska vara möjligt att ändra inställningen i denna meny.

MENY 7.1.6 - VÄRME

Denna menyn innehåller undermenyer där du kan göra avancerade inställningar för värmedriften.

MENY 7.1.6.1 - MAX DIFF. FRAMLEDNINGSTEMP.

Max differens kompressor
Inställningsområde: 1 – 25 °C

Max differens tillsats
Inställningsområde: 1 – 24 °C

Här ställer du in max tillåten differens mellan beräknad och aktuell framledningstemperatur vid kompressor- respektive tillsatsdrift. Max differens tillsats kan aldrig överstiga max differens kompressor.

Max differens kompressor: Om aktuell framledningstemperatur *överstiger* beräknad framledning med inställt värde sätts gradminutvärdet till 1. Om det enbart finns värmebehov stannar kompressorn.

Max differens tillsats: Om ”Tillsats” är vald och aktiverad i meny 4.1 och aktuell framledningstemperatur *överstiger* beräknad med inställt värde tvångsstoppas tillsatsen.

MENY 7.1.6.2 - FLÖDESINSTÄLLN, KLIMATSYST

Inställning
Alternativ: Radiator, Golvvärme, Rad + golvvärme, Egen inställning

DUT
Inställningsområde DUT: -40,0 – 20,0 °C

dT vid DUT
Inställningsområde dT vid DUT: 1,0 – 25,0 °C

Här ställer du in vilken typ av värmedistributionssystem värmebärarpumpen arbetar mot.

dT vid DUT är skillnaden i grader mellan fram- och returledningstemperatur vid dimensionerande utetemperatur.

MENY 7.1.6.3 - EFFEKT VID DUT

Manuellt vald effekt vid DUT
Alternativ: av/på

Effekt vid DUT
Inställningsområde: 1 – 1 000 kW

Här ställer du in vilken effekt som fastigheten kräver vid DUT (dimensionerande utetemperatur).

Väljer du att inte aktivera "Manuellt vald effekt vid DUT" sker inställningen automatiskt, det vill säga S735C beräknar lämplig effekt vid DUT.

MENY 7.1.7 - KYLA

Denna menyn innehåller undermenyer där du kan göra avancerade inställningar för kyldriften.

MENY 7.1.8 - LARM

I denna meny gör du inställningar för vilka säkerhetsåtgärder S735C ska vidta vid en eventuell driftstörning.

MENY 7.1.8.1 - LARMÅTGÄRDER

Sänk rumstemperaturen
Alternativ: av/på

Sluta producera varmvatten
Alternativ: av/på

Ljudsignal vid larm
Alternativ: av/på

Här väljer du på vilket sätt du vill att S735C ska göra dig uppmärksam på att det finns ett larm i displayen.

De olika alternativen är att S735C slutar producera varmvatten och/eller sänker rumstemperaturen.

Om en larmåtgärd är vald så är det möjligt att välja "Sätt igång hjälpdrift". För mer information, se "Driftstörning".

TÄNK PÅ!

Om ingen larmåtgärd väljs kan det medföra högre energiförbrukning vid driftstörning.

MENY 7.1.8.2 - RESERVLÄGE

Elpatronseffekt
Inställningsområde elpatron 6,5 kW: 4 – 6,5 kW

Inställningsområde elpatron 9,0 kW: 4 – 9 kW

I denna menyn görs inställningar för hur tillsatsen ska styras i reservläge.

TÄNK PÅ!

I reservläge är displayen avstängd. Om du i reservlägesdrift upplever valda inställningar som otillräckliga kommer du inte kunna ändra dessa.

MENY 7.1.9 - EFFEKTVAKT

Säkringsstorlek
Inställningsområde: 1 – 400 A

Omsättningstal
Inställningsområde: 300 – 3 000

Detektera fasordning
Här aktiverar du fasdetekteringen.

Här ställer du in säkringsstorlek och omsättningstal för anläggningen. Omsättningstal är den faktor som används för att räkna om uppmätt spänning till ström.

Här kan du även kontrollera vilken strömkännare som är monterad på vilken inkommande fas till fastigheten (detta kräver att du har installerat strömkännarna). Kontrollen gör du genom att välja "Detektera fasordning".

TIPS!

Gör om sökningen om fasdetekteringen skulle misslyckas. Detekteringsprocessen är väldigt känslig och kan lätt störas av andra apparater i fastigheten.

MENY 7.1.10 - SYSTEMINSTÄLLNINGAR

Här gör du dina olika systeminställningar för din anläggning.

MENY 7.1.10.1 - DRIFTPRIORITERING

Autoläge
Alternativ: av/på

Min
Inställningsområde: 0 – 180 minuter

Här väljer du hur mycket tid anläggningen ska arbeta med varje behov om flera behov finns samtidigt.

"Driftprioritering" är normalt inställt i "Autoläge", men det är även möjligt att ställa in prioritering manuellt.

Autoläge: I autoläge optimerar S735C drifttider mellan olika behov.

Manuell: Du väljer själv hur mycket tid anläggningen ska arbeta med varje behov om flera behov finns samtidigt.

Om endast ett behov finns arbetar anläggningen med det behovet.

Väljs 0 minuter betyder det att behovet inte är prioriterat utan endast kommer att aktiveras när inget annat behov finns.

MENY 7.1.10.2 - AUTOLÄGESINSTÄLLNING

Start av kyla
Inställningsområde: 15 – 40 °C

Stopp av värme
Inställningsområde: -20 – 40 °C

Stopp av tillsats
Inställningsområde: -25 – 40 °C

Filtreringstid värme
Inställningsområde: 0 – 48 h

Filtreringstid kyla
Inställningsområde: 0 – 48 h

Tid mellan kyla och värme
Inställningsområde: 0 – 48 h

Kyla-/värmegivare
Inställningsområde: Ingen, BT74, Zon 1 - x

Börvärde kyla-/värmegivare
Inställningsområde: 5 – 40 °C

Värme vid rumsundertemperatur
Inställningsområde: 0,5 – 10,0 °C

Kyla vid rumsövertemperatur
Inställningsområde: 0,5 – 10,0 °C

Start av kyla, Stopp av värme, Stopp av tillsats: I dessa menyalternativ ställer du in vilka temperaturer anläggningen ska använda för styrning i autoläge.

TÄNK PÅ!

Det går inte att ställa in "Stopp av tillsats" högre än "Stopp av värme".

Filtreringstid värme: Du kan ställa in under hur lång tid medelutetemperaturen räknas. Väljer du 0 innebär det att aktuell utetemperatur används.

Tid mellan kyla och värme: Här ställer du in hur länge S735C ska vänta innan den återgår till värmedrift när kylbehovet har upphört eller tvärt om.

Kyla-/värmegivare: Här väljer du vilken givare som ska användas för kyla/värme. Om BT74 är installerad kommer den att vara förvald och inget annat val är möjligt.

Börvärde kyla-/värmegivare: Här ställer du in vid vilken inomhustemperatur S735C ska skifta mellan värme- respektive kyldrift.

Värme vid rumsundertemperatur: Här ställer du in hur långt rumstemperaturen får sjunka under önskad temperatur innan S735C övergår till värmedrift.

Kyla vid rumsövertemperatur: Här ställer du in hur högt rumstemperaturen får stiga över önskad temperatur innan S735C övergår till kyldrift.

MENY 7.1.10.3 - GRADMINUTINSTÄLLNINGAR

Aktuellt värde
Inställningsområde: -3 000 – 100 GM

Värme, auto
Alternativ: av/på

Start kompressor
Inställningsområde: -1 000 – (-30) GM

Relativ GM start tillsats
Inställningsområde: 100 – 2 000 GM

Differens mellan tillsatssteg
Inställningsområde: 10 – 1 000 GM

GM = gradminuter

Gradminuter (GM) är ett mått på aktuellt värmebehov i fastigheten och bestämmer när kompressor respektive tillsats ska startas/stoppas.

TÄNK PÅ!

Högre värde på "Start kompressor" kan ge fler kompressorstarter vilket ökar slitaget på kompressorn. För lågt värde kan ge ojämn inomhustemperatur.

MENY 7.1.10.6 - BEGRÄNSNING RUMSTEMP.

Värme

Högsta ställbara temperatur
Inställningsområde: 5 - 35 °C

Kyla

Lägsta ställbara temperatur
Inställningsområde: 5 - 35 °C

Här ställer du in lägsta och högsta inomhustemperaturen för värme- och kylbehov. Temperaturbegränsningen kan inte under- eller överskridas i andra inställningar, t.ex inställningar för rumsgivare.

MENY 7.2 - TILLBEHÖRSINSTÄLLNINGAR

I undermenyerna till denna gör du driftinställningar för tillbehör som är installerade och aktiverade.

MENY 7.2.1 - LÄGG TILL/TA BORT TILLBEHÖR

Här talar du om för S735C vilka tillbehör som är installerade.

För att automatiskt identifiera anslutna tillbehör, välj "Sök tillbehör". Det är även möjligt att manuellt välja tillbehör i listan.

MENY 7.2.19 - ENERGIMÄTARE PULS

Aktiverad
Alternativ: av/på

Inställt läge
Alternativ: Energi per puls / Pulser per kWh

Energi per puls
Inställningsområde: 0 – 10000 Wh

Pulser per kWh
Inställningsområde: 1 – 10000

Upp till två elmätare eller energimätare (BE6-BE7) kan anslutas till S735C.

Energi per puls: Här ställer du in hur mycket energi varje puls ska motsvara.

Pulser per kWh: Här ställer du in hur många pulser per kWh som skickas till S735C.

TIPS!

"Pulser per kWh" ställs in och presenteras i heltal. Önskas högre upplösning används "Energi per puls".

MENY 7.4 - VALBARA IN-/UTGÅNGAR

Här talar du om var extern kontaktfunktion har kopplats in, antingen till en av AUX-ingångarna på plint X28 eller till AUX-utgången på plint X27.

MENY 7.4.1 - NAMNGE BT37.X

I den här menyn kan du ändra namnet på dina AUX-anslutna BT37-givare.

Givarens beteckning (BT37.1, BT37.2, BT37.3, BT37.4, BT37.5, BT37.6) kommer att läggas till på det namn du ger givaren.

MENY 7.4.2 - EXTERN EFFEKTBEGRÄNSNING

Effektbegränsning
Inställningsområde: 1,1 – 100,0 kW

För marknader där elnätsoperatören kräver dynamisk kontroll av elnätets belastning.

I denna meny ställer du in det fasta värde som kompressorns och elpatronens driveffekt kommer att begränsas till.

Denna funktion är lämplig att använda under de timmar då fastigheten använder mest el.

MENY 7.5 - VERKTYG

Här hittar du funktioner för underhåll och servicearbete.

MENY 7.5.1 - VÄRMEPUMP, TEST

OBS!

Denna meny och dess undermenyer är avsedda för testning av värmepumpen.

Användande av denna meny i andra avseenden kan resultera i att din anläggning inte fungerar som avsett.

MENY 7.5.2 - GOLVTORKSFUNKTION

Längd period 1 – 7
Inställningsområde: 0 – 30 dagar

Temperatur period 1 – 7
Inställningsområde: 15 – 70 °C

Här ställer du in funktion för golvtork.

Du kan ställa in upp till sju periodtider med olika beräknade framledningstemperaturer. Om färre än sju perioder ska användas ställer du in resterande periodtider till 0 dagar.

När golvstorksfunktionen aktiverats visas en räknare som visar antal hela dygn som funktionen varit aktiv. Funktionen kommer att räkna gradminuter som vid normal värmedrift men mot de framledningstemperaturer som ställts in för respektive period.

TIPS!

Om driftläget "Endast tillsats" ska användas väljer du detta i meny 4.1.

För att få jämnare framledningstemperatur kan tillsatsen startas tidigare genom att ställa in "Relativ GM start tillsats" i meny 7.1.10.3 till -80. När inställda golvtorksperioder är avslutade bör du återställa menyerna 4.1 och 7.1.10.3 enligt tidigare inställningar.

MENY 7.5.3 - TVÅNGSSTYRNING

Här kan du tvångsstyra de olika komponenterna i anläggningen. Dock är de viktigaste skyddsfunktionerna aktiva.

Om kompressorn behöver förvärmas tillåts inte tvångsstyrning.

OBS!

Tvångsstyrning är endast avsett att användas i felsökningssyfte. Att använda funktionen på annat sätt kan medföra skador på ingående komponenter i din anläggning.

MENY 7.5.6 - INVERTERBYTE

Denna meny innehåller en guide som används vid inverterbyte.

Menyn är endast synlig när kommunikation mot inverter saknas.

MENY 7.5.8 - SKÄRMLÅS

Här kan du välja att aktivera skärmlåset i S735C. Vid aktivering blir du uppmanad att uppge önskad kod (fyra siffror). Koden används vid:

- inaktivering av skärmlåset.
- byte av kod.
- uppstart av displayen när den har varit inaktiv.
- omstart/uppstart av S735C.

MENY 7.5.9 - MODBUS TCP/IP

Alternativ: av/på

Här aktiverar du Modbus TCP/IP. Läs mer på sida 63.

MENY 7.5.13 - TREDJEPARTSINTEGRATION

Här hanterar du kopplingar till externa tjänster.

MENY 7.5.13.1 - MODBUS TCP/IP EXT.

Alternativ: av/på

Här aktiverar du Modbus TCP/IP för externa tjänster.

MENY 7.5.13.2 - EEBUS

Alternativ: av/på

Här aktivera du EEBUS-kommunikation.

MENY 7.6 - FABRIKSINSTÄLLNING SERVICE

Här kan du återställa alla inställningar (inklusive inställningar tillgängliga för användaren) till fabriksvärden

Även ny parametrisering av invertern kan göras här.

OBS!

Vid återställning visas startguiden nästa gång S735C startas.

MENY 7.7 - STARTGUIDE

När S735C startas första gången aktiveras automatiskt startguiden. I denna meny kan du starta den manuellt.

MENY 7.8 - SNABBSTART

Här kan du möjliggöra snabbstart av kompressorn.

Något av följande behov för kompressorn måste föreligga för snabbstart:

- värme
- varmvatten
- kyla

TÄNK PÅ!

För att det ska vara möjligt att snabbstarta kompressorn måste den ha uppnått rätt temperatur. Det kan ta upp till 30 minuter att förvärma kompressorn.

TÄNK PÅ!

För många snabbstarter inom kort tid kan skada kompressorn och dess kringliggande utrustning.

MENY 7.9 - LOGGAR

Under denna meny finns loggar som samlar information om larm och genomförda ändringar. Menyn är avsedd för användning i felsökningssyfte.

MENY 7.9.1 - ÄNDRINGSLOGG

Här kan du läsa av tidigare gjorda ändringar i styrsystemet.

OBS!

Ändringsloggen sparas vid omstart och ligger kvar oförändrad efter fabriksinställning.

MENY 7.9.2 - UTÖKAD LARMLOGG

Denna logg är avsedd för användning i felsökningssyfte.

MENY 7.9.3 - SVARTA LÅDAN

Via denna meny är det möjligt att exportera samtliga loggar (Ändringslogg, Utökad larmlogg) till USB. Anslut en USB-sticka och välj vilken/vilka loggar du vill exportera.

Service

OBS!
Service och underhåll får bara utföras av en person med kompetens för uppgiften.

Vid utbyte av komponenter på S735C får enbart reservdelar från NIBE användas.

TÄNK PÅ!

Fläkten är igång även när S735C är avstängd och statuslampan lyser med blått sken.

Underhåll

Informera användaren om nödvändiga underhållsåtgärder.

RENGÖRING AV GOLVBRUNN

När värmepumpen arbetar bildas kondens. Denna kondens leds via en spillvattenkopp (WM1) till avlopp t.ex. en golvbrunn.

Kondensvattnet innehåller en del damm och partiklar.

Det ska med jämna mellanrum kontrolleras att eventuell golvbrunn inte är igensatt; vatten ska kunna rinna igenom obehindrat. Vid behov ska rengöring ske.

OBS!
Skulle golvbrunnen bli igensatt kan vatten rinna över och hamnar då på uppställningsrummets golv. För att förhindra skador på fastigheten rekommenderas ett vattentätt golv eller golvskikt.

Serviceåtgärder

RESERVLÄGE

OBS!
Starta inte anläggningen innan vatten fyllts på. Ingående komponenter i anläggningen kan skadas.

Reservläget används vid driftstörningar och i samband med service.

När reservläget är aktivt lyser statuslampan gult.

Du kan aktivera reservläget både när S735C är igång och när den är avstängd.

För att aktivera när S735C är igång: håll in av/på-knappen (SF1) i 2 sekunder och välj "Reservläge" i avstängningsmenyn.

För att aktivera reservläget när S735C är avstängd: håll in av/på-knappen (SF1) i 5 sekunder. (Avaktivera reservläget genom att trycka en gång).

När S735C ställs i reservläge är displayen släckt och de mest grundläggande funktionerna aktiva:

- Elpatronen arbetar för att bibehålla beräknad framledningstemperatur. Saknas utegivare (BT1) arbetar elpatronen för att bibehålla högsta framledningstemperatur, inställd i meny 1.30.6 - "Högsta framledning värme".
- Kompressorn är avstängd och endast fläkten, värmebärarpumpen och eltillsatsen är aktiva. Maxeffekten för elpatronen i reservläget begränsas enligt inställning i meny 7.1.8.2 - "Reservläge".

TÖMNING AV VARMVATTENBEREDAREN

Varmvattnet kan tappas ut på följande sätt:

- genom säkerhetsventilen (FL1) via spillvattenkoppen (WM1)
- genom en slang som kopplas till säkerhetsventilens (FL1) utlopp

OBS!
Varmt vatten kan förekomma, skållningsrisk kan föreligga.

Avtappning med slang via säkerhetsventilen:

1. Lossa spillröret från säkerhetsventilen (FL1).
2. Montera en slang till en tömningspump.
3. Öppna säkerhetsventilen (FL1).
4. Ordna lufttillförsel genom att öppna en varmvattenkran. Är detta inte tillräckligt, lossa varmvattenkopplingen (XL4).

TÖMNING AV KLIMATSYSTEMET I VÄRMEPUMPEN

OBS!
Varmt vatten kan förekomma, skållningsrisk kan föreligga.

För att kunna utföra service på klimatsystemet är det många gånger enklast att först tömma systemet.

Värmevattnet kan tappas ut på följande sätt:

- genom avtappningsventilen (XL10)
- genom säkerhetsventilen (FL2) via spillvattenkoppen (WM1)
- genom en slang som kopplas till säkerhetsventilens (FL2) utlopp

1. Öppna säkerhetsventilen/avtappningsventilen.
2. Ställ avluftningsventilerna för klimatsystemet (QM20), (QM22), (QM24), (QM26) i öppet läge för lufttillförsel.

OBS!

Värmepumpen bör, efter tömning, inte utsättas för frysrisk, då viss vattenmängd kan bli kvar i slingan.

DATA FÖR TEMPERATURGIVARE

Temperatur (°C)	Resistans (kOhm)	Spänning (VDC)
-10	56,20	3,047
0	33,02	2,889
10	20,02	2,673
20	12,51	2,399
30	8,045	2,083
40	5,306	1,752
50	3,583	1,426
60	2,467	1,136
70	1,739	0,891
80	1,246	0,691

TÄNK PÅ!

Hetgasgivaren (BT14) och vätskeledningsgivarna (BT9) har annan karaktäristik.

USB-SERVICEUTTAG

När ett USB-minne ansluts dyker en ny meny (meny 8) upp i displayen.

Meny 8.1 - "Uppdatera programvaran"

Du kan uppdatera programvaran med USB-minne i meny 8.1 - "Uppdatera programvaran".

OBS!

För att kunna uppdatera med USB-minne krävs att minnet innehåller fil med programvara för S735C från NIBE.

Programvara för S735C går att ladda ned från myuplink.com.

En eller flera filer visas i displayen. Välj en fil och tryck på "Ok".

TIPS!

En uppdatering av programvaran nollställer inte menyinställningarna i S735C.

TÄNK PÅ!

Om uppdateringen skulle avbrytas innan den är klar (t.ex. vid strömavbrott) återställs programvaran automatiskt till tidigare version.

Meny 8.2 - Loggning

Intervall
Inställningsområde: 1 s – 60 min

Här kan du ställa in hur aktuella mätvärden från S735C ska sparas ner i en logg på USB-minnet.

1. Ställ in önskat intervall mellan loggningarna.
2. Välj "Starta loggning".
3. Nu sparas aktuella mätvärden från S735C i en fil på USB-minnet med inställt intervall tills du väljer "Avsluta loggning".

TÄNK PÅ!

Välj "Avsluta loggning" innan du tar ut USB-minnet.

Golvtorksloggning

Här kan du spara ner en golvtorkslogg på USB-minnet och på så vis se när betongplattan uppnått rätt temperatur.

- Se till att "Golvtorksfunktion" är aktiverat i meny 7.5.2.
- Nu skapas en loggfil där temperatur och elpatronseffekt kan läsas ut. Loggningen pågår tills "Golvtorksfunktion" avslutas.

TÄNK PÅ!

Avsluta "Golvtorksfunktion" innan du tar ut USB-minnet.

Meny 8.3 - Hantera inställningar

Spara inställningar
Alternativ: av/på

Displaybackup
Alternativ: av/på

Återställ inställningar
Alternativ: av/på

I denna meny sparar du ner/laddar upp menyinställningar till/från ett USB-minne.

Spara inställningar: Här sparar du ner menyinställningar för att kunna återställa senare eller för att kopiera inställningarna till en annan S735C.

Displaybackup: Här sparar du ner både menyinställningar och mätvärden som t.ex. energidata.

> **TÄNK PÅ!**
> När du sparar ner menyinställningar till USB-minnet ersätter du eventuella tidigare sparade inställningar på USB-minnet.

Återställ inställningar: Här laddas samtliga menyinställningar upp från USB-minnet.

> **TÄNK PÅ!**
> Återställning av menyinställningar från USB-minnet går inte att ångra.

Manuell återställning av programvara

Om du vill återställa programvaran till föregående version:

1. Stäng av S735C via avstängningsmenyn. Statuslampan slocknar, av/på-knappen börjar lysa blått.
2. Tryck en gång på av/på-knappen.
3. När av/på-knappen ändrar färg från blå till vit håller du in av/på-knappen.
4. När statuslampan börjar lysa grönt släpper du av/på-knappen.

> **TÄNK PÅ!**
> Om statuslampan vid något tillfälle börjar lysa gult har S735C hamnat i reservläge och programvaran har inte återställts.

> **TIPS!**
> Om du har föregående version av programvaran på ditt USB-minne kan du installera den istället för att manuellt återställa versionen.

Meny 8.5 - Exportera energiloggar

I denna meny kan du spara dina energiloggar till ett USB-minne.

MODBUS TCP/IP

S735C har inbyggt stöd för Modbus TCP/IP som aktiveras i meny 7.5.9 - "Modbus TCP/IP".

TCP/IP-inställningar ställs in i meny 5.2 - "Nätverksinställningar". Endast anslutningar från IP-adresser inom lokal adressrymd enligt nedan:

10.0.0.0 - 10.255.255.255

172.16.0.0 - 172.31.255.255

192.168.0.0 - 192.168.255.255

Modbusprotokollet använder port 502 för kommunikation.

Läsbara	ID	Beskrivning
Read	0x04	Input Register
Read writable	0x03	Holding Register
Writable multiple	0x10	Write multiple registers
Writable single	0x06	Write single register

Tillgängliga register finns i displayen för den aktuella produkten och dess installerade och aktiverade tillbehör.

Exportera register

1. Anslut ett USB-minne.
2. Gå till meny 7.5.9 och välj "Exportera mest använda register" eller "Exportera alla register". Då sparas detta till USB-minnet i CSV-format (alternativen visas endast när USB-minnet sitter i displayen).

IP-adressbegränsning

1. Gå till meny 7.5.9 och välj IP-adressbegränsning.
2. Ange den IP-adressen som tillåts kommunicera med anläggningen.

> **OBS!**
> Modbus/TCP kommunikation över öppen internet är mycket riskabelt och är inte rekommenderat!

MAC-adress

Gå till meny 3.1.13 - "Anslutningar" för att se MAC-adressen.

Endast läsning

Endast läsning innebär att inga värden kan skickas till anläggningen utan endast läsning av värden är möjligt.

LOKALT REST API

REST API är ett lokalt och säkert alternativ till MODBUS TCP/IP. REST API är välkänt, självbeskrivande och listar parametrar samt är enkelt att integrera med andra system.

Gå till meny 7.5.15 - "Lokalt REST API" för att aktivera funktionen.

Komfortstörning

I de allra flesta fall märker S735C av en driftstörning och visar detta med larm och instruktioner om åtgärd i displayen.

Info-meny

Under meny 3.1 - "Driftinfo" i värmepumpens menysystem finns alla värmepumpens mätvärden samlade. Att titta igenom värdena i denna meny kan ofta underlätta för att hitta felkällan.

Hantera larm

Vid larm har en driftstörning av något slag uppstått och statuslampan lyser med ett fast rött sken. I smartguiden i displayen får du information om larmet.

LARM

Vid larm med röd statuslampa har det inträffat en driftstörning som S735C inte kan åtgärda själv. I displayen kan du se vilken typ av larm det är och återställa det.

I många fall räcker det att välja ”Återställ larm” för att anläggningen ska återgå till normal drift.

Om det börjar lysa vitt efter att du valt ”Återställ larm” är larmet borta.

"Hjälpdrift" är en typ av reservläge. Detta innebär att anläggningen försöker göra värme och/eller varmvatten trots att det finns någon typ av problem. Detta kan innebära att kompressorn inte är i drift. Det är i så fall eventuell eltillsats som gör värme och/eller varmvatten.

TÄNK PÅ!

För att kunna välja "Sätt igång hjälpdrift" måste någon larmåtgärd vara vald i meny 7.1.8.1 - "Larmåtgärder".

TÄNK PÅ!

Att välja "Sätt igång hjälpdrift" är inte samma sak som att rätta till problemet som orsakade larmet. Statuslampan kommer därför fortsätta att lysa rött.

Felsökning

Om driftstörningen inte visas i displayen kan följande tips användas:

GRUNDLÄGGANDE ÅTGÄRDER

Börja med att kontrollera följande saker:

- Fastighetens grupp- och huvudsäkringar.
- Fastighetens jordfelsbrytare.
- Värmepumpens jordfelsbrytare.
- Automatsäkring för S735C (FC1).
- Temperaturbegränsare för S735C (FQ10).
- Korrekt inställd effektvakt.

LÅG TEMPERATUR PÅ VARMVATTNET, ELLER UTEBLIVET VARMVATTEN

- Stängd eller strypt påfyllningsventil (QM10) till varmvattnet.
  - Öppna ventilen.
- Blandningsventil (om sådan finns installerad) för lågt ställd.
  - Justera blandningsventilen.
- S735C i felaktigt driftläge.
  - Gå in i meny 4.1 - "Driftläge". Om läge "Auto" är valt, välj ett högre värde på "Stopp av tillsats" i meny 7.1.10.2 - "Autolägesinställning".
  - Om läge "Manuellt" är valt, välj till "Tillsats".
- Stor varmvattenåtgång.
  - Vänta tills varmvattnet hunnit värmas upp. Tillfälligt ökad varmvattenkapacitet kan aktiveras i hemskärm "Varmvatten", i meny 2.1 - "Mer varmvatten" eller via myUplink.
- För låg varmvatteninställning.
  - Gå in i meny 2.2 - "Varmvattenbehov" och välj ett högre behovsläge.
- För låg eller ingen driftprioritering av varmvatten.
  - Gå in i meny 7.1.10.1 - "Driftprioritering" och öka tiden för när varmvatten ska driftprioriteras. Observera att om tiden för varmvatten ökas minskar tiden för värmeproduktion, vilket kan ge lägre/ojämn rumstemperatur.
- "Semester" aktiverat i meny 6.
  - Gå in i meny 6 och avaktivera.

LÅG RUMSTEMPERATUR

- Stängda termostater i flera rum.
  - Sätt termostaterna på max i så många rum som möjligt. Justera rumstemperaturen via hemskärm "Värme" istället för att strypa termostaterna.

- S735C i felaktigt driftläge.
  - Gå in i meny 4.1 - "Driftläge". Om läge "Auto" är valt, välj ett högre värde på "Stopp av värme" i meny 7.1.10.2 - "Autolägesinställning".
  - Om läge "Manuellt" är valt, välj till "Värme". Skulle inte det räcka, välj då även till "Tillsats".
- För lågt inställt värde på värmeautomatiken.
  - Justera via smartguiden eller hemskärm "Värme"
  - Om rumstemperaturen endast är låg vid kall väderlek kan kurvlutningen i meny 1.30.1 - "Kurva, värme" behöva justeras upp.
- För låg eller ingen driftprioritering av värme.
  - Gå in i meny 7.1.10.1 - "Driftprioritering" och öka tiden för när värme ska driftprioriteras. Observera att om tiden för värme ökas minskar tiden för varmvattenproduktion, vilket kan ge mindre mängd varmvatten.
- Varmvattenbehov "Stort" valt i kombination med stort varmvattenuttag.
  - När man valt varmvattenbehov "Stort" prioriterar S735C varmvattenproduktion över värmeproduktion.

    Om du vill byta varmvattenläge: Gå in i meny 2.2 och välj "Litet" eller "Medel".
- "Semester" aktiverat i meny 6 - "Schemaläggning".
  - Gå in i meny 6 och avaktivera.
- Extern kontakt för ändring av rumstemperatur aktiverad.
  - Kontrollera eventuella externa kontakter.
- Värmebärarpumpen (GP1) har stannat.
- Luft i klimatsystemet.
  - Avlufta klimatsystemet.
- Stängd ventil (QM31) till klimatsystemet.
  - Öppna ventilen.
- Felaktigt inställt värde i meny 7.1.5.1 - "Intern eltillsats".
  - Gå in i meny 7.1.5.1 och öka värdet på "Max inställd eleffekt".

HÖG RUMSTEMPERATUR

- För högt inställt värde på värmeautomatiken.
  - Justera via smartguiden eller hemskärm "Värme"
  - Om rumstemperaturen endast är hög vid kall väderlek kan kurvlutningen i meny 1.30.1 - "Kurva, värme" behöva justeras ner.
- Extern kontakt för ändring av rumstemperatur aktiverad.
  - Kontrollera eventuella externa kontakter.
- För lågt inställt värde på kylautomatiken.
  - Justera via smartguiden eller hemskärm "Kyla".
- Rumsgivare saknas.
  - För att kyldrift ska vara möjlig krävs att rumsgivaren är både installerad och aktiverad. Rumsgivaren aktiveras i meny 1.3 - "Rumsgivarinställningar".

LÅGT SYSTEMTRYCK

- För lite vatten i klimatsystemet.
  - Fyll på vatten i klimatsystemet och titta efter eventuella läckor (se kaptitel "Påfyllning och luftning").

LÅG ELLER UTEBLIVEN VENTILATION

- Frånluftsfiltret (HQ10) igensatt.
  - Byt filtret.
- Ventilationen är inte injusterad.
  - Beställ/utför ventilationsinjustering.
- Stängt, för hårt strypt eller igensatt frånluftsdon.
  - Kontrollera och rengör frånluftsdonen.
- Fläkthastighet i reducerat läge.
  - Gå in i meny 1.2.1 - "Fläkthastighet" och välj "Normal".
- Schemaläggning aktiverat.
  - Gå in i meny 6 - "Schemaläggning". Stäng av funktionen eller justera inställningarna.
- Extern kontakt för ändring av fläkthastighet aktiverad.
  - Kontrollera eventuella externa kontakter.

HÖG ELLER STÖRANDE VENTILATION

- Frånluftsfiltret (HQ10) igensatt.
  - Byt filtret.
- Ventilationen är inte injusterad.
  - Beställ/utför ventilationsinjustering.
- Fläkthastighet i forcerat läge.
  - Gå in i meny 1.2.1 - "Fläkthastighet" och välj "Normal".
- Nattsvalka aktiverat.
  - Gå in i meny 1.2.2 - "Nattsvalka". Stäng av funktionen eller justera inställningarna.
- Schemaläggning aktiverat.
  - Gå in i meny 6 - "Schemaläggning". Stäng av funktionen eller justera inställningarna.
- Extern kontakt för ändring av fläkthastighet aktiverad.
  - Kontrollera eventuella externa kontakter.

KOMPRESSORN STARTAR INTE

- Det finns varken värme- eller varmvattenbehov, inte heller kylbehov.
  - S735C kallar varken på värme, varmvatten eller kyla.
- Värmepumpen avfrostar.
  - Kompressorn startar när avfrostningen är klar.
- Kompressor blockerad på grund av temperaturvillkor.

  - Vänta tills temperaturen är inom produktens arbetsområde.
- Minsta tid mellan kompressorstarter har inte uppnåtts.
  - Vänta minst 30 minuter och kontrollera sedan om kompressorn har startat.
- Larm utlöst.
  - Följ displayens instruktioner.

Tillbehör

Detaljerad information om tillbehören och fullständig tillbehörslista finns på nibe.se.

DELNINGSSATS DKI

För delad installation av S735C.

DKI S10

Luftbehandlingsdelen placeras maximalt 80 cm från beredardelen.
Art nr 067 797

DOCKNINGSSATS DEW S42

DEW S42 gör att S735C kan anslutas till varmvattenberedaren VPB S200.

Art nr 067 796

EXTRA SHUNTGRUPP ECS

Detta tillbehör används då S735C installeras i hus med två eller flera klimatsystem som kräver olika framledningstemperaturer.

ECS 40

Max 80 m²

Art nr 067 287
RSK nr 624 74 93

ECS 41

Ca. 80-250 m²

Art nr 067 288
RSK nr 624 74 94

FUKT- OCH TEMPERATURGIVARE HTS 40

Detta tillbehör används för att redovisa samt reglera luftfuktighet och temperaturer i både värme- och kyldrift.

Art nr 067 538

RUMSENHET RMU S40

Rumsenhet är ett tillbehör, med inbyggd rumsgivare och fuktgivare, som gör att styrning och övervakning av S735C kan göras i en annan del av fastigheten än där den är placerad.

Art nr 067 650
RSK nr 621 24 80

SOLCELLSPAKET NIBE PV

NIBE PV är ett modulsystem bestående av solcellspaneler, monteringsdetaljer och växelriktare som används för att producera din egen el.

TILLBEHÖRSKORT AXC 20

Tillbehörskort för varmvattencirkulation, spjäll för frysskydd och/eller extern värmebärarpump.

Art nr 067 609

TILLUFTSMODUL SAM

SAM är en tilluftsmodul speciellt framtagen för hus med från- och tilluftssystem.

SAM S42

(ca 20-85 l/s)
Art nr 067 794

TRÅDLÖSA TILLBEHÖR

Till S735C finns möjlighet att ansluta trådlösa tillbehör t.ex. rums-, fukt-, CO_2-givare.

UTELUFTSINBLANDNING OEK S20

OEK S20 är ett tillbehör som möjliggör att S735C kan arbeta med både frånluft och uteluft.

OEK S20 kopplas in på AUX, om ytterligare AUX-funktioner önskas krävs tillbehörskort AXC 20.

Art nr 067 799

VARMVATTENBEREDARE

VPB S

Varmvattenberedare utan elpatron med laddslinga.

Kräver dockningssats.

VPB S200

Korrosionsskydd:

Koppar	Art nr 081 139 RSK nr 683 13 27
Emalj	Art nr 081 140 RSK nr 683 13 28

Eminent

Varmvattenberedare med elpatron.

Eminent 35

Korrosionsskydd:

Koppar	Art nr 072 310 RSK nr 694 43 13
Emalj	Art nr 072 300 RSK nr 694 43 10

Eminent 55

Korrosionsskydd:

Koppar	Art nr 072 340 RSK nr 694 43 14
Emalj	Art nr 072 330 RSK nr 694 43 11

Eminent 100

Korrosionsskydd:

Koppar	Art nr 072 370 RSK nr 694 43 15
Emalj	Art nr 072 360 RSK nr 694 43 12

Eminent 120

Korrosionsskydd:

Rostfritt	Art nr 072 384 RSK nr 694 43 19

Compact

Varmvattenberedare med elpatron.

Compact 100

Korrosionsskydd:

Koppar	Art nr 084 010 RSK nr 693 34 44

Compact 200

Korrosionsskydd:

Koppar	Art nr 084 020 RSK nr 693 34 47
Emalj	Art nr 084 070 RSK nr 693 34 30

Compact 300

Korrosionsskydd:

Koppar	Art nr 084 030 RSK nr 693 34 49
Emalj	Art nr 084 080 RSK nr 693 34 31

VÄXELVENTIL FÖR KYLA

Växelventil för kyla, vid separata kyl- och värmesystem.

VCC S12

Art nr 267 009

ÖVERSKÅP TOC 40

Överskåp som döljer eventuella rör/ventilationskanaler.

Höjd 245 mm

Art nr 089 756
RSK nr 625 06 87

Höjd 345 mm

Art nr 089 757
RSK nr 625 06 88

Höjd 445 mm

Art nr 067 522
RSK nr 625 12 99

Höjd 385 - 635 mm

Art nr 089 758
RSK nr 625 06 89

Tekniska uppgifter

Mått

S735C installerad som en enhet.

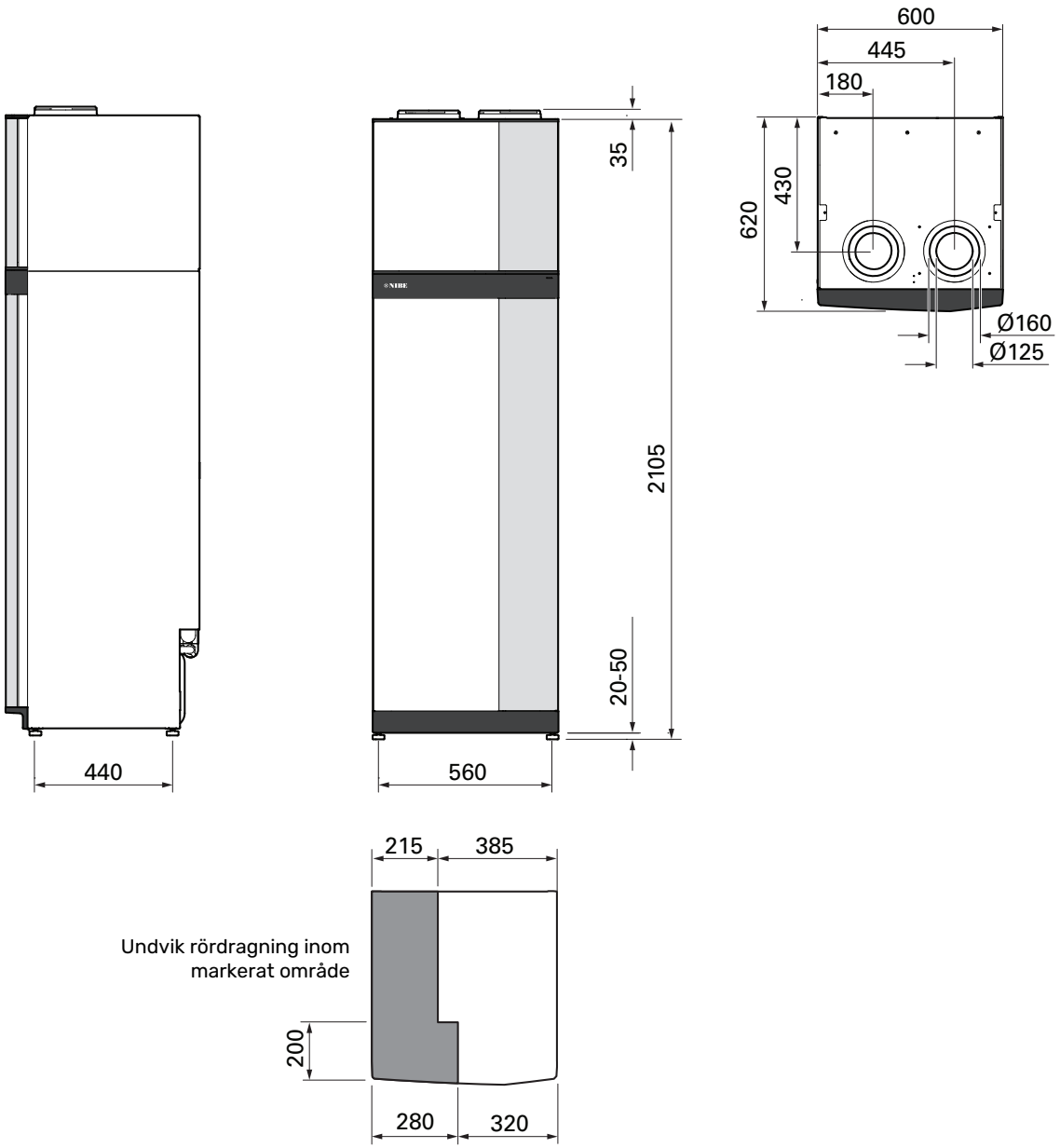

S735C vid delad installation.

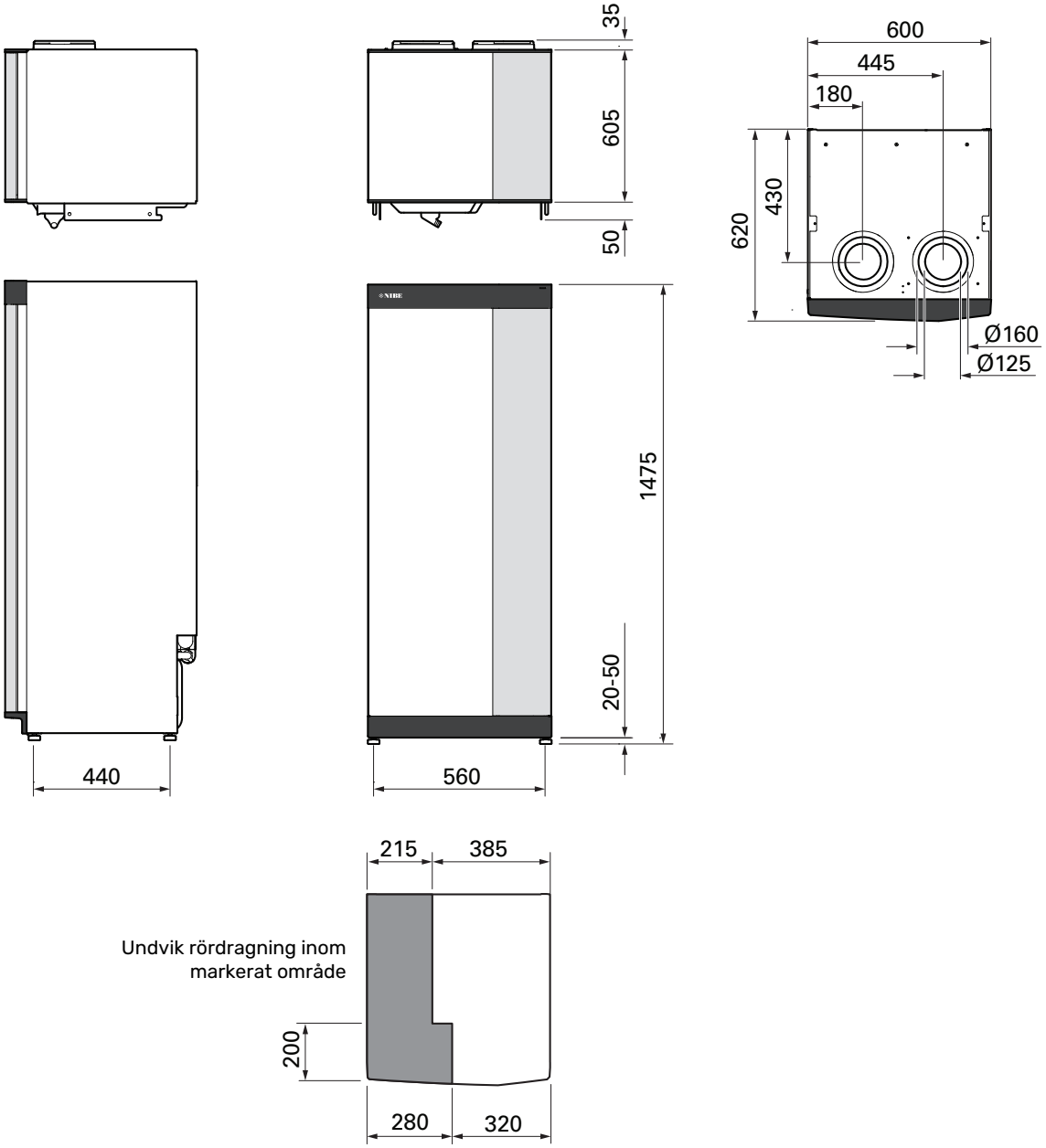

Tekniska data

Koppar	kW	4	7
Effektdata enligt EN 14 511			
Avgiven värmeeffekt (P_H) / COP	kW/-	1,00 / 3,49 [1]	1,38 / 3,70 [2]
Avgiven värmeeffekt (P_H)/COP	kW/-	1,38 / 4,76 [3]	1,55 / 4,97 [4]
Avgiven värmeeffekt (P_H)/COP	kW/-	4,21 / 3,25 [5]	5,25 / 2,57 [6]
Avgiven kyleffekt (P_C)/EER	kW/-	1,14 / 2,01 [7]	1,57 / 1,53 [8]
Avgiven kyleffekt (P_C)/EER	kW/-	2,05 / 2,21 [9]	2,97 / 1,77 [10]
Avgiven kyleffekt (P_C)/EER	kW/-	1,13 / 2,01 [11]	1,64 / 1,81 [12]
SCOP och SEER enligt EN 14 825			
Nominell värmeeffekt ($P_{designh}$)	kW	4	6
SCOP kallt klimat, 35 °C / 55 °C		5,37 / 3,91	5,14 / 3,99
SCOP medelklimat, 35 °C / 55 °C		5,07 / 3,76	4,80 / 3,84
SCOP varmt klimat, 35 °C / 55 °C		4,97 / 3,8	4,92 / 3,86
Nominell kyleffekt ($P_{designh}$)	kW	2	2
SEER		2,7	2,21
Tillsatseffekt			
Max effekt elpatron (fabriksinställning)	kW	6,5 (6,5)	
Energimärkning, medelklimat			
Produktens effektivitetsklass rumsuppvärmning, medelklimat 35 / 55 °C [13]		A+++ / A++	A+++ / A+++
Systemets effektivitetsklass rumsuppvärmning, medelklimat 35 / 55 °C [14]		A+++ / A+++	A+++ / A+++
Effektivitetsklass varmvattenberedning/Deklarerad tapprofil [15]		A / XL	A / XL
Elektriska data			
Märkspänning	V	400 V 3N ~ 50 Hz	
Max driftström inklusive 0,0 kW elpatron (Rekommenderad avsäkring).	A	11 (16)	14 (16)
Max driftström inklusive 6,5 kW elpatron (Rekommenderad avsäkring).	A	13 (16)	16 (16)
Driveffekt värmebärarpump	W	75	
Driveffekt frånluftsfläkt	W	170	
Kapslingsklass		IPX1B	
Gällande anslutningar uppfyller produkten IEC 61000-3-3 tekniska krav			
Utrustningen uppfyller kraven enligt IEC 61000-3-12			
WLAN			
2,412 - 2,484 GHz max effekt	dBm	17	
Trådlösa enheter			
2,405 - 2,480 GHz max effekt	dBm	4	
Köldmediekrets			
Typ av köldmedium		R290	
GWP köldmedium		0,02	
Fyllnadsmängd	kg	0,35	0,482
CO_2-ekvivalent	ton	0,000007	0,00000964
Värmebärarkrets			
Min tryck i värmebärarkretsen	MPa (bar)	0,05 (0,5)	
Max tryck i värmebärarkretsen	MPa (bar)	0,25 (2,5)	
Öppningstryck säkerhetsventil	MPa (bar)	0,25 (2,5)	
Min temperatur	°C	10	
Max temperatur [16]	°C	70	
Ventilation			
Min frånluftsflöde i värmedrift	l/s	17	25
Min frånluftsflöde i kyldrift, med enbart frånluft	l/s	33	47
Min uteluftsflöde i kyldrift	l/s	17 [17]	32 [18]
Min uteluftsflöde i kyldrift	l/s	8 [19]	16 [20]
Min temperatur	°C	-20	
Max temperatur	°C	65	
Ljud			
Ljudeffektnivå enligt EN 12 102 ($L_{W(A)}$) [21]	dB(A)	39-47	40-53
Ljudtrycksnivå i uppställningsrum ($L_{P(A)}$) [22]	dB(A)	35-43	36-49
Röranslutningar			
Värmebärare utv ø	mm	22	
Varmvatten utv ø	mm	22	
Kallvatten utv ø	mm	22	
Ventilation ø	mm	125/160	
Varmvattenberedare och värmedel			
Volym slinga	liter	3,0	

Koppar	kW	4	7
Volym varmvattenberedare	liter	178	
Min tryck i varmvattenberedare	MPa (bar)	0,01 (0,1)	
Max tryck i varmvattenberedare	MPa (bar)	1,0 (10)	
Öppningstryck säkerhetsventil	MPa (bar)	0,9 (9)	
Min temperatur	°C	3	
Max temperatur [16]	°C	70	
Kapacitet varmvattenberedning enligt EN 16 147			
Tappvolym 40 °C (V_{max}) [23]	liter	223 - 264	
COP (COP_t)		2,80 [24]	2,76 [25]
Värmeförlust (P_{es})	W	56 [24]	69 [25]
Mått och vikt			
Bredd	mm	600	
Djup	mm	620	
Höjd inkl. fötter	mm	2125	
Reshöjd	mm	2190	
Vikt, komplett produkt	kg	214	232
Vikt, beredardel	kg	124	124
Vikt, luftbehandlingsdel	kg	90	108
Art nr		066 274	066 272
EPREL		256 68 24	222 22 85

1 A20(12)W35, frånluftsflöde 17 l/s (61 m³/h) min kompressorfrekvens
2 A20(12)W35, frånluftsflöde 25 l/s (90 m³/h) min kompressorfrekvens
3 A20(12)W35, frånluftsflöde 40 l/s (144 m³/h) min kompressorfrekvens
4 A20(12)W35, frånluftsflöde 70 l/s (252 m³/h) min kompressorfrekvens
5 A20(12)W35, frånluftsflöde 70 l/s (252 m³/h) max kompressorfrekvens
6 A20(12)W45, frånluftsflöde 70 l/s (252 m³/h) max kompressorfrekvens
7 A23,5W18, frånluftsflöde 33 l/s (120 m³/h) max kompressorfrekvens
8 A23,5W18, frånluftsflöde 50 l/s (180 m³/h) max kompressorfrekvens
9 A23,5W18, frånluftsflöde 33 l/s (120 m³/h) max kompressorfrekvens. Tillbehör OEK krävs. A30, uteluftsflöde 33 l/s (120 m³/h).
10 A23,5W18, frånluftsflöde 50 l/s (180 m³/h) max kompressorfrekvens. Tillbehör OEK krävs. A30, uteluftsflöde 50 l/s (180 m³/h).
11 A23,5W18, frånluftsflöde 17 l/s (60 m³/h) max kompressorfrekvens. Tillbehör OEK krävs. A30, uteluftsflöde 17 l/s (60 m³/h).
12 A23,5W18, frånluftsflöde 25 l/s (90 m³/h) max kompressorfrekvens. Tillbehör OEK krävs. A30, uteluftsflöde 32 l/s (115 m³/h).
13 Skala för produktens effektivitetsklass rumsuppvärmning: A+++ till D.
14 Skala för systemets effektivitetsklass rumsuppvärmning: A+++ till G. Redovisad effektivitet för systemet tar hänsyn till produktens temperaturregulator.
15 Skala för effektivitetsklass varmvatten: A+ till F.
16 Kompressor och tillsats
17 Frånluftsflöde 16-25 l/s
18 Frånluftsflöde 25-36 l/s
19 Frånluftsflöde 25-33 l/s
20 Frånluftsflöde 36-47 l/s
21 Värdet varierar med vald fläktkurva. För mer utförliga ljuddata inklusive ljud till kanal besök nibe.se.
22 Värdet kan variera med rummets dämpningsförmåga. Dessa värden gäller vid en dämpning om 4 dB.
23 Värdet varierar beroende på val av behovsläge ("Litet", "Medel" eller "Stort")
24 A20(12) frånluftsflöde 48 l/s (174 m³/h). Varmvattenbehov "Litet"
25 A20(12) frånluftsflöde 67 l/s (240 m³/h). Varmvattenbehov "Litet"

Emalj	kW	4	7
Effektdata enligt EN 14 511			
Avgiven värmeeffekt (P_H) / COP	kW/-	1,00 / 3,49 [1]	1,38 / 3,70 [2]
Avgiven värmeeffekt (P_H)/COP	kW/-	1,38 / 4,76 [3]	1,55 / 4,97 [4]
Avgiven värmeeffekt (P_H)/COP	kW/-	4,21 / 3,25 [5]	5,25 / 2,57 [6]
Avgiven kyleffekt (P_C)/EER	kW/-	1,14 / 2,01 [7]	1,57 / 1,53 [8]
Avgiven kyleffekt (P_C)/EER	kW/-	2,05 / 2,21 [9]	2,97 / 1,77 [10]
Avgiven kyleffekt (P_C)/EER	kW/-	1,13 / 2,01 [11]	1,64 / 1,81 [12]
SCOP och SEER enligt EN 14 825			
Nominell värmeeffekt ($P_{designh}$)	kW	4	6
SCOP kallt klimat, 35 °C / 55 °C		5,37 / 3,91	5,14 / 3,99
SCOP medelklimat, 35 °C / 55 °C		5,07 / 3,76	4,80 / 3,84
SCOP varmt klimat, 35 °C / 55 °C		4,97 / 3,8	4,92 / 3,86
Nominell kyleffekt ($P_{designh}$)	kW	2	2
SEER		2,7	2,21
Tillsatseffekt			
Max effekt elpatron (fabriksinställning)	kW	9,0 (9,0)	
Energimärkning, medelklimat			
Produktens effektivitetsklass rumsuppvärmning, medelklimat 35 / 55 °C [13]		A+++ / A++	A+++ / A+++
Systemets effektivitetsklass rumsuppvärmning, medelklimat 35 / 55 °C [14]		A+++ / A+++	A+++ / A+++
Effektivitetsklass varmvattenberedning/Deklarerad tapprofil [15]		A / XL	A / XL
Elektriska data			
Märkspänning	V	400 V 3N ~ 50 Hz	
Max driftström inklusive 0,0 kW elpatron (Rekommenderad avsäkring).	A	11 (16)	14 (16)
Max driftström inklusive 5,0 kW elpatron (Rekommenderad avsäkring).	A	15 (16)	15 (16)
Max driftström inklusive 9,0 kW elpatron (Rekommenderad avsäkring).	A	20 (20)	22 (25)
Driveffekt värmebärarpump	W	75	
Driveffekt frånluftsfläkt	W	170	
Kapslingsklass		IPX1B	
Gällande anslutningar uppfyller produkten IEC 61000-3-3 tekniska krav			
Utrustningen uppfyller kraven enligt IEC 61000-3-12			
WLAN			
2,412 - 2,484 GHz max effekt	dBm	17	
Trådlösa enheter			
2,405 - 2,480 GHz max effekt	dBm	4	
Köldmediekrets			
Typ av köldmedium		R290	
GWP köldmedium		0,02	
Fyllnadsmängd	kg	0,35	0,482
CO_2-ekvivalent	ton	0,000007	0,00000964
Värmebärarkrets			
Min tryck i värmebärarkretsen	MPa (bar)	0,05 (0,5)	
Max tryck i värmebärarkretsen	MPa (bar)	0,25 (2,5)	
Öppningstryck säkerhetsventil	MPa (bar)	0,25 (2,5)	
Min temperatur	°C	10	
Max temperatur [16]	°C	70	
Ventilation			
Min frånluftsflöde i värmedrift	l/s	17	25
Min frånluftsflöde i kyldrift, med enbart frånluft	l/s	33	47
Min uteluftsflöde i kyldrift	l/s	17 [17]	32 [18]
Min uteluftsflöde i kyldrift	l/s	8 [19]	16 [20]
Min temperatur	°C	-20	
Max temperatur	°C	65	
Ljud			
Ljudeffektnivå enligt EN 12 102 ($L_{W(A)}$) [21]	dB(A)	39-47	40-53
Ljudtrycksnivå i uppställningsrum ($L_{P(A)}$) [22]	dB(A)	35-43	36-49
Röranslutningar			
Värmebärare utv ø	mm	22	
Varmvatten utv ø	mm	22	
Kallvatten utv ø	mm	22	
Ventilation ø	mm	125/160	
Varmvattenberedare och värmedel			
Volym slinga	liter	5,0	
Volym varmvattenberedare	liter	178	

Emalj	kW	4	7
Min tryck i varmvattenberedare	MPa (bar)	0,01 (0,1)	
Max tryck i varmvattenberedare	MPa (bar)	1,0 (10)	
Öppningstryck säkerhetsventil	MPa (bar)	0,9 (9)	
Min temperatur	°C	3	
Max temperatur [16]	°C	70	
Kapacitet varmvattenberedning enligt EN 16 147			
Tappvolym 40 °C (V_{max}) [23]	liter	223 - 264	
COP (COP_t)		2,80 [24]	2,76 [25]
Värmeförlust (P_{es})	W	56 [24]	69 [25]
Mått och vikt			
Bredd	mm	600	
Djup	mm	620	
Höjd inkl. fötter	mm	2125	
Reshöjd	mm	2190	
Vikt, komplett produkt	kg	240	258
Vikt, beredardel	kg	150	150
Vikt, luftbehandlingsdel	kg	90	108
Art nr		066 258	066 251
EPREL		256 68 22	210 53 77

1 A20(12)W35, frånluftsflöde 17 l/s (61 m³/h) min kompressorfrekvens
2 A20(12)W35, frånluftsflöde 25 l/s (90 m³/h) min kompressorfrekvens
3 A20(12)W35, frånluftsflöde 40 l/s (144 m³/h) min kompressorfrekvens
4 A20(12)W35, frånluftsflöde 70 l/s (252 m³/h) min kompressorfrekvens
5 A20(12)W35, frånluftsflöde 70 l/s (252 m³/h) max kompressorfrekvens
6 A20(12)W45, frånluftsflöde 70 l/s (252 m³/h) max kompressorfrekvens
7 A23,5W18, frånluftsflöde 33 l/s (120 m³/h) max kompressorfrekvens
8 A23,5W18, frånluftsflöde 50 l/s (180 m³/h) max kompressorfrekvens
9 A23,5W18, frånluftsflöde 33 l/s (120 m³/h) max kompressorfrekvens. Tillbehör OEK krävs. A30, uteluftsflöde 33 l/s (120 m³/h).
10 A23,5W18, frånluftsflöde 50 l/s (180 m³/h) max kompressorfrekvens. Tillbehör OEK krävs. A30, uteluftsflöde 50 l/s (180 m³/h).
11 A23,5W18, frånluftsflöde 17 l/s (60 m³/h) max kompressorfrekvens. Tillbehör OEK krävs. A30, uteluftsflöde 17 l/s (60 m³/h).
12 A23,5W18, frånluftsflöde 25 l/s (90 m³/h) max kompressorfrekvens. Tillbehör OEK krävs. A30, uteluftsflöde 32 l/s (115 m³/h).
13 Skala för produktens effektivitetsklass rumsuppvärmning: A+++ till D.
14 Skala för systemets effektivitetsklass rumsuppvärmning: A+++ till G. Redovisad effektivitet för systemet tar hänsyn till produktens temperaturregulator.
15 Skala för effektivitetsklass varmvatten: A+ till F.
16 Kompressor och tillsats
17 Frånluftsflöde 16-25 l/s
18 Frånluftsflöde 25-36 l/s
19 Frånluftsflöde 25-33 l/s
20 Frånluftsflöde 36-47 l/s
21 Värdet varierar med vald fläktkurva. För mer utförliga ljuddata inklusive ljud till kanal besök nibe.se.
22 Värdet kan variera med rummets dämpningsförmåga. Dessa värden gäller vid en dämpning om 4 dB.
23 Värdet varierar beroende på val av behovsläge ("Litet", "Medel" eller "Stort")
24 A20(12) frånluftsflöde 48 l/s (174 m³/h). Varmvattenbehov "Litet"
25 A20(12) frånluftsflöde 67 l/s (240 m³/h). Varmvattenbehov "Litet"

Energimärkning

INFORMATIONSBLAD

Tillverkare		NIBE	
Modell		**S735C-4**	**S735C-7**
Temperaturtillämpning	°C	35 / 55	35 / 55
Deklarerad tapprofil varmvattenberedning		XL	XL
Effektivitetsklass rumsuppvärmning, medelklimat		A+++ / A++	A+++ / A+++
Effektivitetsklass varmvattenberedning, medelklimat		A	A
Nominell värmeeffekt ($P_{designh}$), medelklimat	kW	4 / 4	6 / 6
Årlig energiförbrukning rumsuppvärmning, medelklimat	kWh	1427 / 1925	2409 / 3015
Årlig energiförbrukning varmvattenberedning, medelklimat	kWh	1430	1432
Säsongsmedelverkningsgrad rumsuppvärmning, medelklimat	%	200 / 147	189 / 150
Energieffektivitet varmvattenberedning, medelklimat	%	117	117
Ljudeffektnivå L_{WA} inomhus	dB	42	44
Nominell värmeeffekt ($P_{designh}$), kallt klimat	kW	4 / 4	6 / 6
Nominell värmeeffekt ($P_{designh}$), varmt klimat	kW	4 / 4	6 / 6
Årlig energiförbrukning rumsuppvärmning, kallt klimat	kWh	1608 / 2204	2685 / 3459
Årlig energiförbrukning varmvattenberedning, kallt klimat	kWh	1430	1432
Årlig energiförbrukning rumsuppvärmning, varmt klimat	kWh	942 / 1231	1522 / 1939
Årlig energiförbrukning varmvattenberedning, varmt klimat	kWh	1430	1432
Säsongsmedelverkningsgrad rumsuppvärmning, kallt klimat	%	212 / 154	203 / 157
Energieffektivitet varmvattenberedning, kallt klimat	%	117	117
Säsongsmedelverkningsgrad rumsuppvärmning, varmt klimat	%	196 / 149	194 / 151
Energieffektivitet varmvattenberedning, varmt klimat	%	117	117
Ljudeffektnivå L_{WA} utomhus	dB	-	-

DATA FÖR SYSTEMETS ENERGIEFFEKTIVITET

Modell		**S735C-4**	**S735C-7**
Temperaturtillämpning	°C	35 / 55	35 / 55
Temperaturregulator, klass		VI	
Temperaturregulator, bidrag till effektivitet	%	4	
Systemets säsongsmedelverkningsgrad rumsuppvärmning, medelklimat	%	204 / 151	193 / 154
Systemets effektivitetsklass rumsuppvärmning, medelklimat		**A+++ / A+++**	**A+++ / A+++**
Systemets säsongsmedelverkningsgrad rumsuppvärmning, kallt klimat	%	216 / 158	207 / 161
Systemets säsongsmedelverkningsgrad rumsuppvärmning, varmt klimat	%	200 / 153	198 / 155

Redovisad effektivitet för systemet tar även hänsyn till dess temperaturregulator. Om systemet kompletteras med extern tillsats eller solvärme ska den totala effektiviteten för systemet räknas om.

TEKNISK DOKUMENTATION

Modell		S735C-4					
Typ av värmepump		☐ Luft-vatten ☒ Frånluft-vatten ☐ Vätska-vatten ☐ Vatten-vatten					
Lågtemperatur-värmepump		☐ Ja ☒ Nej					
Inbyggd elpatron för tillsats		☒ Ja ☐ Nej					
Värmepump för värme och varmvatten		☒ Ja ☐ Nej					
Klimat		☒ Medel ☐ Kallt ☐ Varmt					
Temperaturtillämpning		☒ Medel (55 °C) ☐ Låg (35 °C)					
Tillämpade standarder		EN14825, EN16147, EN12102					
Nominell avgiven värmeeffekt	Prated	3,5	kW	*Säsongsmedelverkningsgrad för rumsuppvärmning*	η_s	147	%
Deklarerad kapacitet för rumsuppvärmning vid dellast och vid utomhustemperatur Tj				*Deklarerad COP för rumsuppvärmning vid dellast och vid utomhustemperatur Tj*			
Tj = -7 °C	Pdh	3,1	kW	Tj = -7 °C	COPd	2,52	-
Tj = +2 °C	Pdh	1,9	kW	Tj = +2 °C	COPd	3,76	-
Tj = +7 °C	Pdh	1,2	kW	Tj = +7 °C	COPd	4,61	-
Tj = +12 °C	Pdh	1,1	kW	Tj = +12 °C	COPd	5,36	-
Tj = biv	Pdh	3,5	kW	Tj = biv	COPd	2,24	-
Tj = TOL	Pdh	3,5	kW	Tj = TOL	COPd	2,24	-
Tj = -15 °C (om TOL < -20 °C)	Pdh		kW	Tj = -15 °C (om TOL < -20 °C)	COPd		-
Bivalenttemperatur	T_{biv}	-10	°C	Min uteluftstemperatur	TOL	-10	°C
Kapacitet vid cykling	Pcych		kW	COP vid cykling	COPcyc		-
Degraderingskoefficient	Cdh	0,92	-	Max framledningstemperatur	WTOL	65	°C
Effektförbrukning i andra lägen än aktivt läge				*Tillsatsvärme*			
Frånläge	P_{OFF}	0,008	kW	Nominell värmeeffekt	Psup	0,0	kW
Termostat-frånläge	P_{TO}	0,016	kW				
Standbyläge	P_{SB}	0,018	kW	Typ av tillförd energi	Elektrisk		
Vevhusvärmarläge	P_{CK}	0,014	kW				
Övriga poster							
Kapacitetsreglering	Variabel			Nominellt luftflöde (luft-vatten)		160	m³/h
Ljudeffektnivå, inomhus/utomhus	L_{WA}	42 / -	dB	Nominellt värmebärarflöde		0,32	m³/h
Årlig energiförbrukning	Q_{HE}	1 925	kWh	Köldbärarflöde vätska-vatten eller vatten-vattenvärmepumpar			m³/h
För värmepump med både rumsuppvärmning och varmvattenberedning							
Deklarerad tapprofil varmvattenberedning	XL			*Energieffektivitet varmvattenberedning*	η_{wh}	117	%
Daglig energiförbrukning	Q_{elec}	6,821	kWh	Daglig bränsleförbrukning	Q_{fuel}		kWh
Årlig energiförbrukning	AEC	1 430	kWh	Årlig bränsleförbrukning	AFC		GJ
Kontaktinformation	*NIBE Energy Systems – Box 14 – Hannabadsvägen 5 – 285 21 Markaryd – Sweden*						

Modell				S735C-7			
Typ av värmepump				☐ Luft-vatten ☒ Frånluft-vatten ☐ Vätska-vatten ☐ Vatten-vatten			
Lågtemperatur-värmepump				☐ Ja ☒ Nej			
Inbyggd elpatron för tillsats				☒ Ja ☐ Nej			
Värmepump för värme och varmvatten				☒ Ja ☐ Nej			
Klimat				☒ Medel ☐ Kallt ☐ Varmt			
Temperaturtillämpning				☒ Medel (55 °C) ☐ Låg (35 °C)			
Tillämpade standarder				EN14825, EN16147, EN12102			
Nominell avgiven värmeeffekt	Prated	5,6	kW	*Säsongsmedelverkningsgrad för rumsuppvärmning*	η_s	150	%
Deklarerad kapacitet för rumsuppvärmning vid dellast och vid utomhustemperatur Tj				*Deklarerad COP för rumsuppvärmning vid dellast och vid utomhustemperatur Tj*			
Tj = -7 °C	Pdh	4,9	kW	Tj = -7 °C	COPd	2,48	-
Tj = +2 °C	Pdh	2,8	kW	Tj = +2 °C	COPd	3,85	-
Tj = +7 °C	Pdh	2,0	kW	Tj = +7 °C	COPd	4,82	-
Tj = +12 °C	Pdh	1,6	kW	Tj = +12 °C	COPd	5,57	-
Tj = biv	Pdh	5,3	kW	Tj = biv	COPd	2,29	-
Tj = TOL	Pdh	5,3	kW	Tj = TOL	COPd	2,29	-
Tj = -15 °C (om TOL < -20 °C)	Pdh		kW	Tj = -15 °C (om TOL < -20 °C)	COPd		-
Bivalenttemperatur	T_{biv}	-10	°C	Min uteluftstemperatur	TOL	-10	°C
Kapacitet vid cykling	Pcych		kW	COP vid cykling	COPcyc		-
Degraderingskoefficient	Cdh	0,86	-	Max framledningstemperatur	WTOL	65	°C
Effektförbrukning i andra lägen än aktivt läge				*Tillsatsvärme*			
Frånläge	P_{OFF}	0,008	kW	Nominell värmeeffekt	Psup	0,0	kW
Termostat-frånläge	P_{TO}	0,038	kW				
Standbyläge	P_{SB}	0,034	kW	Typ av tillförd energi	Elektrisk		
Vevhusvärmarläge	P_{CK}	0,008	kW				
Övriga poster							
Kapacitetsreglering	Variabel			Nominellt luftflöde (luft-vatten)		241	m³/h
Ljudeffektnivå, inomhus/utomhus	L_{WA}	44 / -	dB	Nominellt värmebärarflöde		0,32	m³/h
Årlig energiförbrukning	Q_{HE}	3 015	kWh	Köldbärarflöde vätska-vatten eller vatten-vattenvärmepumpar			m³/h
För värmepump med både rumsuppvärmning och varmvattenberedning							
Deklarerad tapprofil varmvattenberedning	XL			*Energieffektivitet varmvattenberedning*	η_{wh}	117	%
Daglig energiförbrukning	Q_{elec}	6,900	kWh	Daglig bränsleförbrukning	Q_{fuel}		kWh
Årlig energiförbrukning	AEC	1 432	kWh	Årlig bränsleförbrukning	AFC		GJ
Kontaktinformation	*NIBE Energy Systems – Box 14 – Hannabadsvägen 5 – 285 21 Markaryd – Sweden*						

Elschema

3X400 V

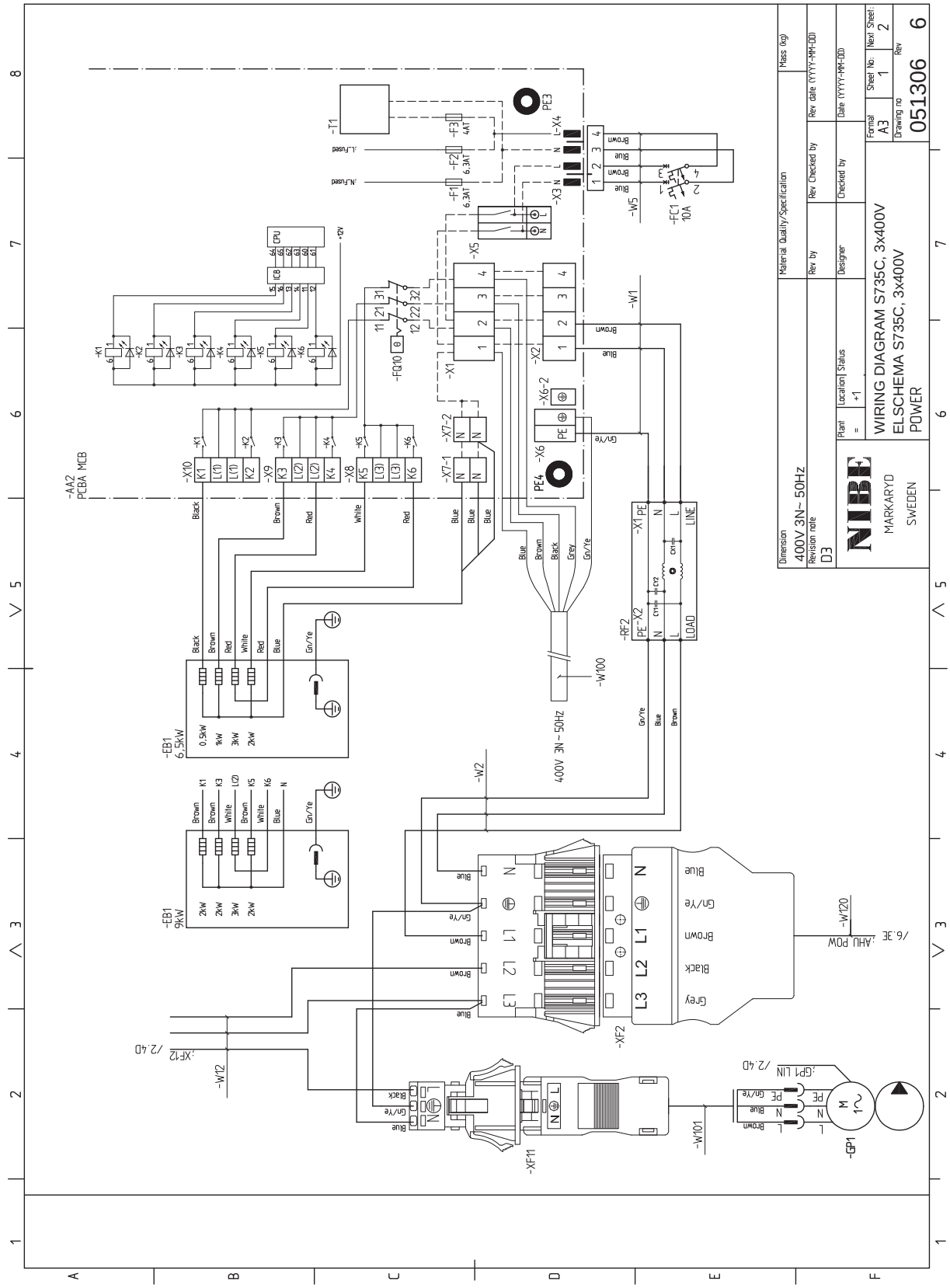

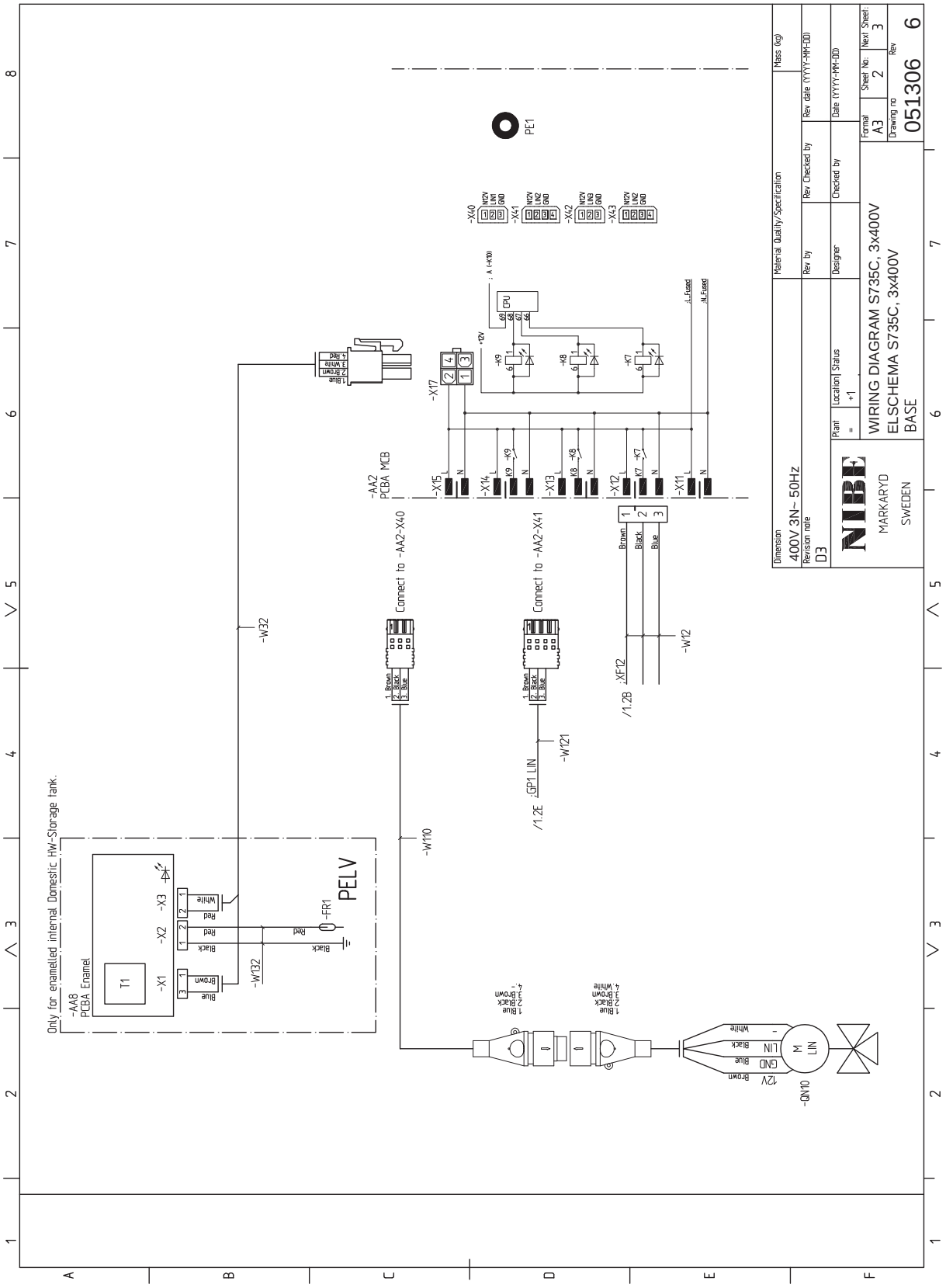
WIRING DIAGRAM S735C, 3x400V
ELSCHEMA S735C, 3x400V
BASE
NIBE
MARKARYD
SWEDEN
Dimension
400V 3N~ 50Hz
Revision note
D3
Material Quality/Specification
Mass (kg)
Rev by
Rev Checked by
Rev date (YYYY-MM-DD)
Designer
Checked by
Date (YYYY-MM-DD)
Plant
Location
Status
Format
A3
Sheet No.
2
Next Sheet:
3
Drawing no
051306
Rev
6
Only for enamelled internal Domestic HW-Storage tank.
-AA8
PCBA Enamel
T1
-X1
-X2
-X3
PELV
-FR1
-W32
-W132
-W110
-W121
-W12
Connect to -AA2-X40
Connect to -AA2-X41
-AA2
PCBA MCB
-X15
-X14
-X13
-X12
-X11
-X17
-K9
-K8
-K7
CPU
-X40
-X41
-X42
-X43
PE1
-XF12
/1.2B
-GP1 LIN
/1.2E
-QN10
12V
GND
LIN
M
Brown
Blue
Black
White
Red

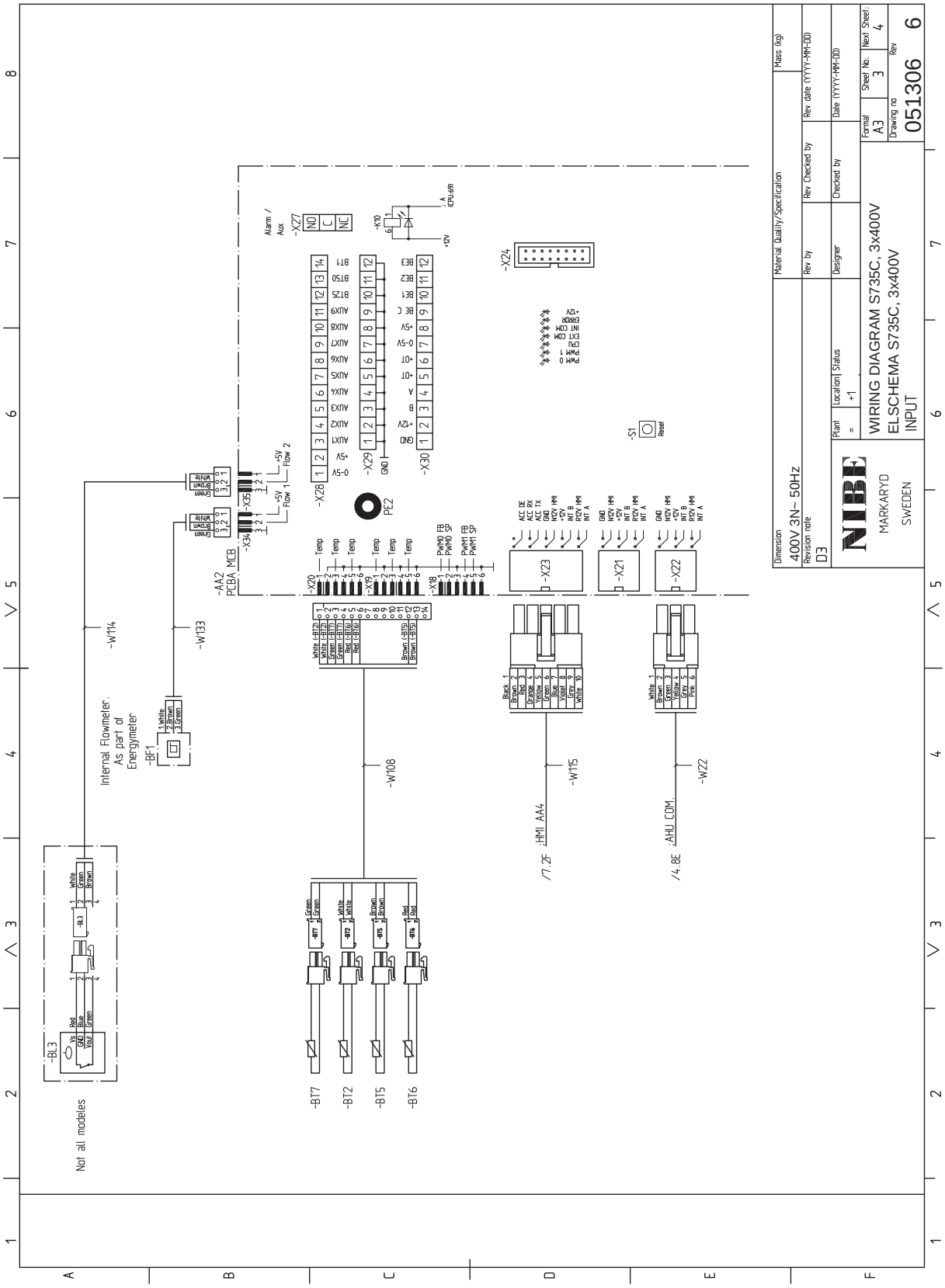
WIRING DIAGRAM S735C, 3x400V
ELSCHEMA S735C, 3x400V
INPUT
MARKARYD
SWEDEN
Dimension
400V 3N~ 50Hz
Revision note
D3
Material Quality/Specification
Mass (kg)
Rev by
Rev Checked by
Rev date (YYYY-MM-DD)
Designer
Checked by
Date (YYYY-MM-DD)
Plant
Location
Status
Format
A3
Sheet No.
3
Next Sheet:
4
Drawing no
051306
Rev
6
Not all modeles
Internal Flowmeter
As part of
Energymeter
-BF1
-BL3
-W114
-W133
-W108
-W115
-W22
-BT7
-BT2
-BT5
-BT6
-AA2
PCBA MCB
-X20
-X19
-X18
-X23
-X21
-X22
-X24
-X27
-X28
-X29
-X30
-X34
-X35
PE2
-S1
Reset
HMI AA4
AHU COM.
/7.2F
/4.8E

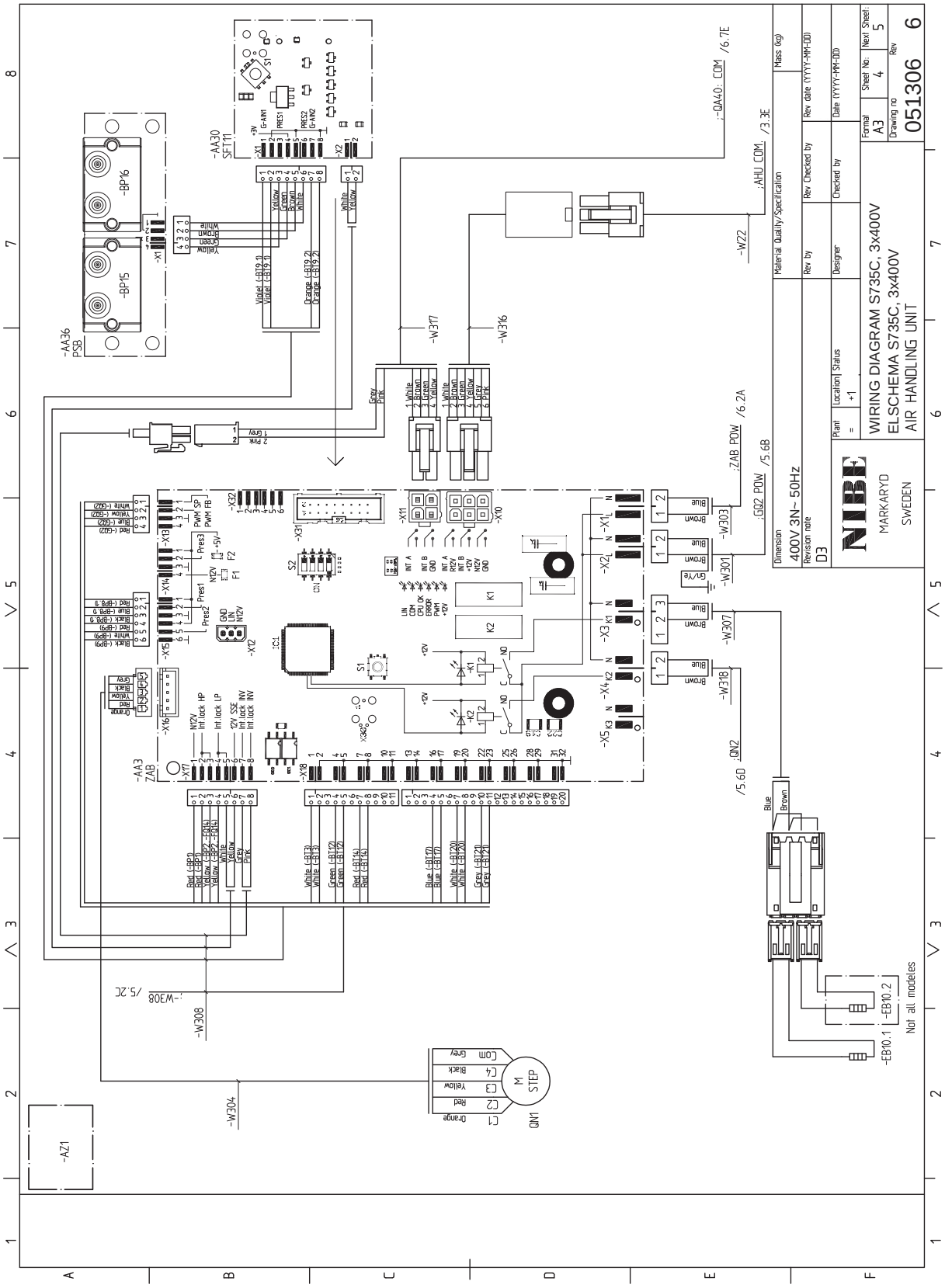
WIRING DIAGRAM S735C, 3x400V
ELSCHEMA S735C, 3x400V
AIR HANDLING UNIT
NIBE
MARKARYD
SWEDEN
400V 3N~ 50Hz
051306
Not all modeles

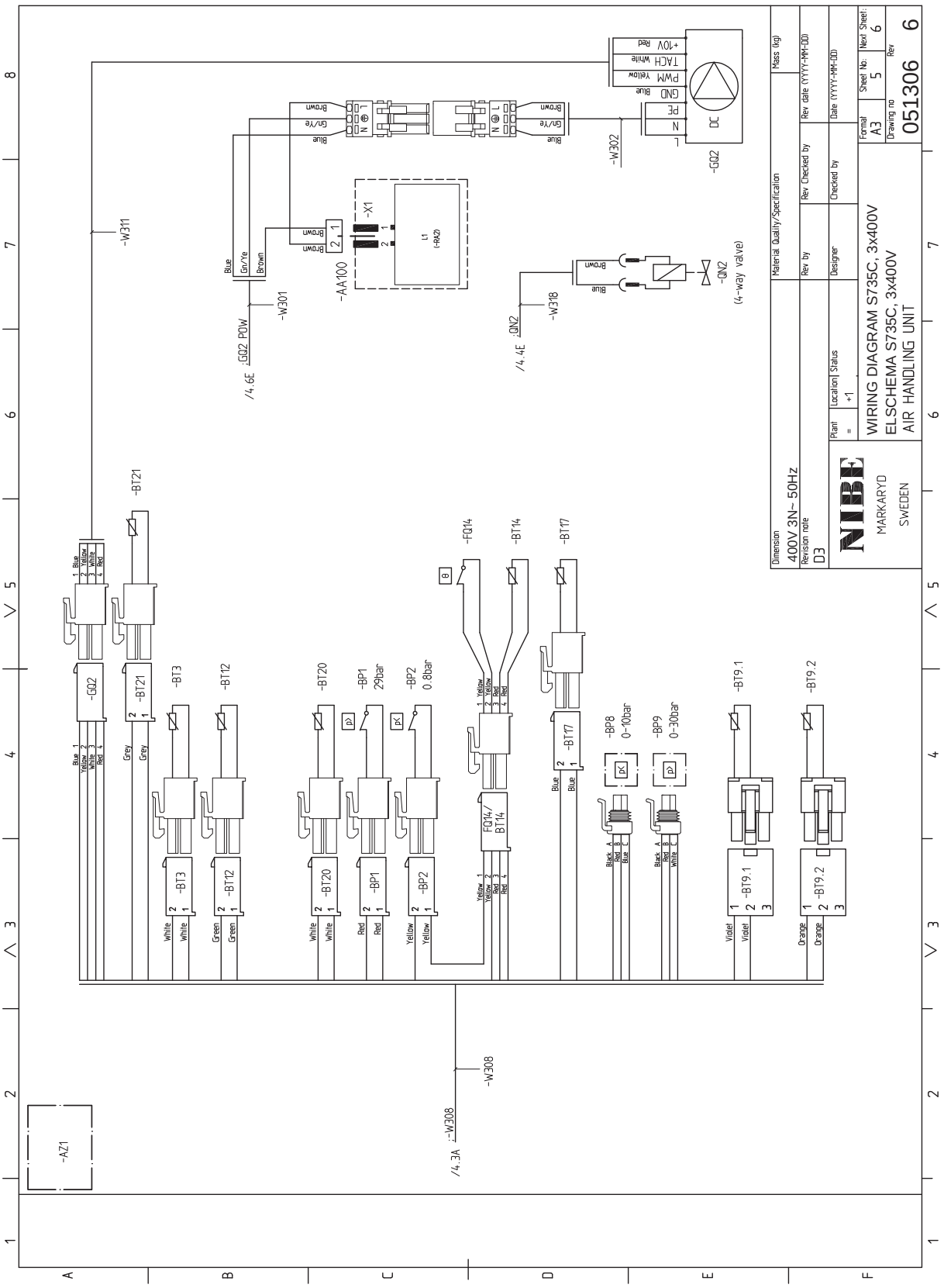
WIRING DIAGRAM S735C, 3x400V
ELSCHEMA S735C, 3x400V
AIR HANDLING UNIT
NIBE
MARKARYD
SWEDEN
051306
400V 3N~ 50Hz
D3
-GQ2
-BT21
-BT3
-BT12
-BT20
-BP1 29bar
-BP2 0.8bar
-FQ14
-BT14
-BT17
-BP8 0-10bar
-BP9 0-30bar
-BT9.1
-BT9.2
-AA100
-X1
-GQ2
-GN2
(4-way valve)
-W301
-W302
-W308
-W311
-W318
-AZ1
/4.6E
/4.4E
/4.3A

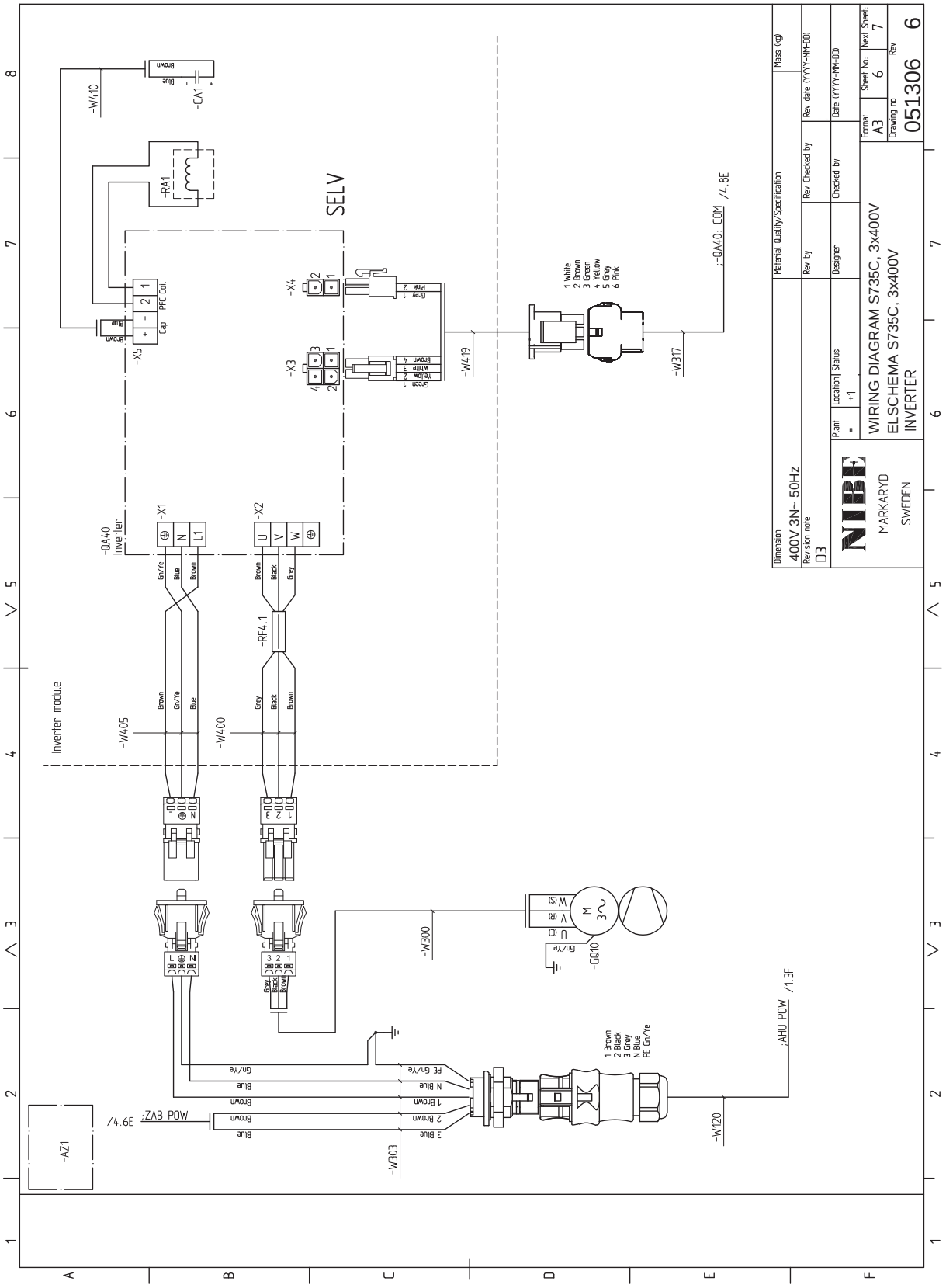
WIRING DIAGRAM S735C, 3x400V
ELSCHEMA S735C, 3x400V
INVERTER
NIBE
MARKARYD
SWEDEN
Dimension
400V 3N~ 50Hz
Revision note
D3
Material Quality/Specification
Mass (kg)
Rev by
Rev Checked by
Rev date (YYYY-MM-DD)
Designer
Checked by
Date (YYYY-MM-DD)
Plant
Location
Status
Format
A3
Sheet No.
6
Next Sheet:
7
Drawing no
051306
Rev
6
SELV
Inverter module
-QA40
Inverter
-X1
-X2
-X3
-X4
-X5
-RA1
-CA1
-W410
-W405
-W400
-W419
-W317
-W300
-W303
-W120
-RF4.1
-GQ10
-AZ1
/4.6E
;ZAB POW
;AHU POW
/1.3F
;-QA40: COM
/4.8E
1 White
2 Brown
3 Green
4 Yellow
5 Grey
6 Pink
1 Brown
2 Black
3 Grey
N Blue
PE Gn/Ye
PFC Coil
Cap
Gn/Ye
Blue
Brown
Black
Grey
Pink
White
Yellow
Green

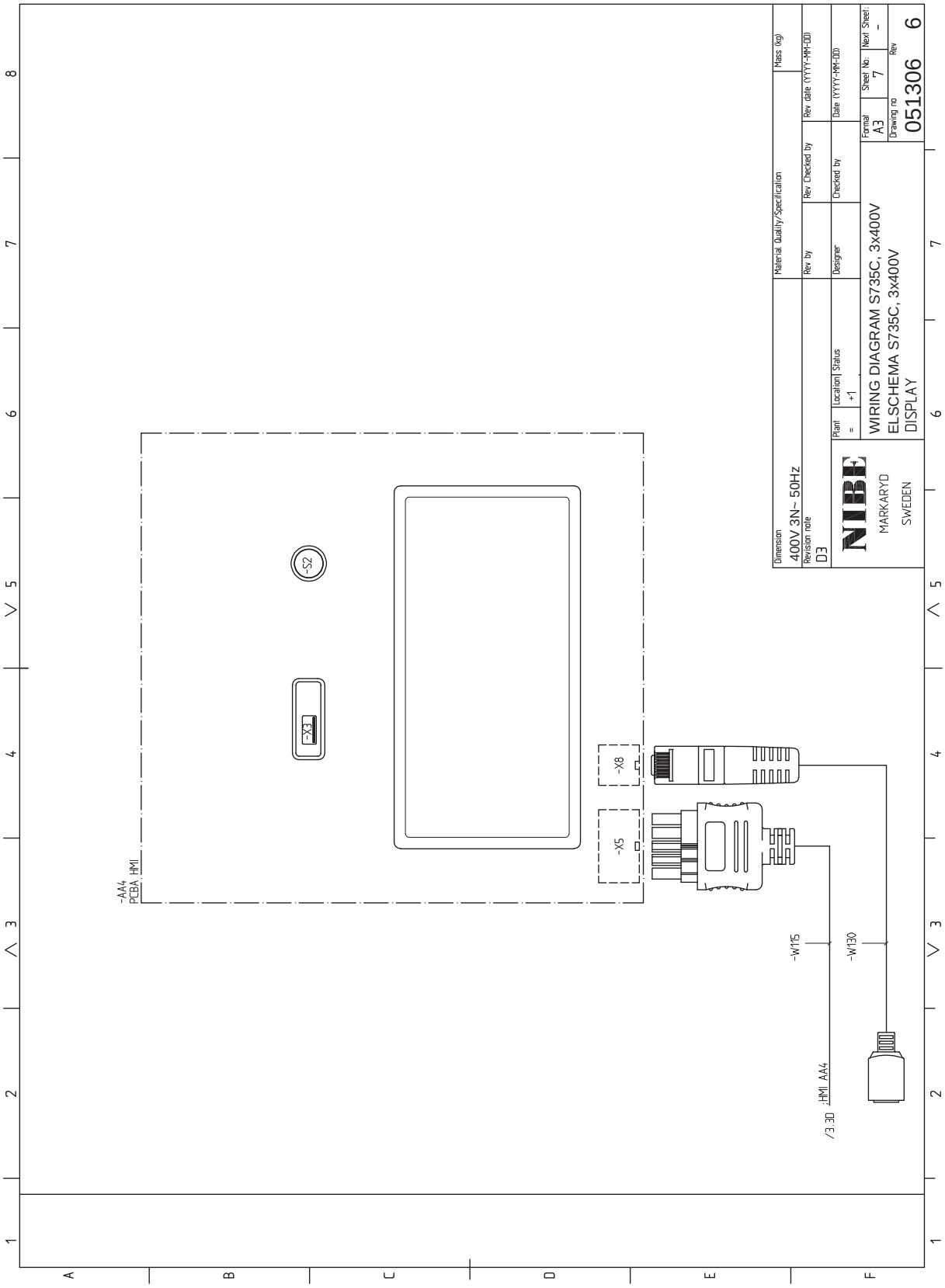
-AA4
PCBA HMI
-S2
-X3
-X8
-X5
-W115
-W130
/3.3D
HMI AA4
Dimension
400V 3N~ 50Hz
Revision note
D3
Material Quality/Specification
Rev by
Designer
Rev Checked by
Checked by
Mass (kg)
Rev date (YYYY-MM-DD)
Date (YYYY-MM-DD)
Plant
=
Location
+1
Status
NIBE
MARKARYD
SWEDEN
WIRING DIAGRAM S735C, 3x400V
ELSCHEMA S735C, 3x400V
DISPLAY
Format
A3
Drawing no
051306
Sheet No.
7
Rev
6
Next Sheet:
-

Sakregister

A

Anslutningar, 23
Anslutning av extern manöverspänning för styrsystemet, 23
Anslutning av givare, 24
Anslutning av strömkännare, 25
Anslutning av tillbehör, 25
Avluftning av klimatsystemet, 30
Avsättningsmått, 15

B

Bipackade komponenter, 7

D

Data för temperaturgivare, 62
Demontering av luckor, 7
Dockningsalternativ
  Två eller flera klimatsystem, 17

E

Elinkopplingar, 21
  Anslutningar, 23
  Anslutning av extern manöverspänning för styrsystemet, 23
  Anslutning av givare, 24
  Anslutning av tillbehör, 25
  Effektvakt, 25
  Eltillsats - maximal effekt, 28
  Externa anslutningar, 24
  Externa anslutningsmöjligheter, 26
  Extern energimätare, 24
  Inställningar, 28
  Kraftanslutning, 23
  Rumsgivare, 24
  Tariffstyrning, 23
  Utegivare, 24
Elschema, 78
Eltillsats - maximal effekt, 28
  Elpatronens elsteg, 28
Energimärkning, 75
  Data för systemets energieffektivitet, 75
  Informationsblad, 75
  Teknisk dokumentation, 76
Externa anslutningar, 24
Externa anslutningsmöjligheter, 26
  Möjliga val för AUX-ingångar, 26
Extern energimätare, 24

F

Felsökning, 64
Förberedelser, 30

G

Garanti-information, 4

H

Hantera larm, 64
Hjälpmeny, 37

I

Igångkörning och justering, 30
  Förberedelser, 30
  Påfyllning och luftning, 30
  Uppstart och kontroll, 31
Imkanal, 19
Info-meny, 64
Inkoppling av kall- och varmvatten, 16
Inkoppling av klimatsystem, 16
Inkoppling av varmvattencirkulation, 18
Installationsalternativ
  Inkoppling av varmvattencirkulation, 18
  Varmvattenberedare med elpatron, 17
  Varmvattenberedare utan elpatron, 17
Installationskontroll, 5
Installationsutrymme, 6
Inställningar, 28
  Reservläge, 29

K

Kall- och varmvatten
  Inkoppling av kall- och varmvatten, 16
Klimatsystem, 16
Klimatsystem och zoner, 39
  Styrning - Introduktion, 39
Komfortstörning, 64
  Felsökning, 64
  Hantera larm, 64
  Info-meny, 64
  Larm, 64
Kraftanslutning, 23
Kyla, 16

L

Larm, 64
Leverans och hantering, 6
  Bipackade komponenter, 7
  Demontera delar av isolering, 9
  Demontering av luckor, 7
  Installationsutrymme, 6
  Transport, 6
  Uppställning, 6

M

Meny 1 - Inomhusklimat, 40
Meny 2 - Varmvatten, 44
Meny 3 - Info, 46
Meny 4 - Min anläggning, 47
Meny 5 - Uppkoppling, 50
Meny 6 - Schemaläggning, 51
Meny 7 - Service, 53
Modbus TCP/IP, 63
Mått och avsättningskoordinater, 69
Mått och röranslutningar, 15
Märkning, 4
Möjliga val för AUX-ingångar, 26

N

Navigering
  Hjälpmeny, 37

P

Påfyllning av klimatsystemet, 30
Påfyllning av varmvattenberedare, 30
Påfyllning och luftning, 30
  Avluftning av klimatsystemet, 30
  Påfyllning av klimatsystemet, 30
  Påfyllning av varmvattenberedare, 30

R

Reservläge, 29
Rumsgivare, 24
Röranslutningar
  Kyla, 16
Rördimensioner, 15

Rör- och ventilationsanslutningar, 14
Avsättningsmått, 15
Imkanal, 19
Inkoppling av klimatsystem, 16
Kall- och varmvatten
Inkoppling av kall- och varmvatten, 16
Klimatsystem, 16
Max pann- och radiatorvolym, 14
Mått och röranslutningar, 15
Rördimensioner, 15
Symbolnyckel, 16

S

Serienummer, 4
Service, 61
Serviceåtgärder
Data för temperaturgivare, 62
Modbus TCP/IP, 63
Tömning av klimatsystemet, 61
Tömning av varmvattenberedaren, 61
USB-serviceuttag, 62
Styrning, 36
Styrning - Introduktion, 36
Styrning - Introduktion, 36
Styrning - Menyer
Meny 1 - Inomhusklimat, 40
Meny 2 - Varmvatten, 44
Meny 3 - Info, 46
Meny 4 - Min anläggning, 47
Meny 5 - Uppkoppling, 50
Meny 6 - Schemaläggning, 51
Meny 7 - Service, 53
Symboler, 4
Symbolnyckel, 16
Säkerhetsinformation
Garanti- och försäkringsinformation, 4
Installationskontroll, 5
Märkning, 4
Serienummer, 4
Symboler, 4

T

Tariffstyrning, 23
Tekniska data, 71
Tekniska uppgifter, 69
Elschema, 78
Mått och avsättningskoordinater, 69
Tekniska data, 71
Tillbehör, 68
Transport, 6
Tömning av klimatsystemet, 61
Tömning av varmvattenberedaren, 61

U

Uppstart och kontroll, 31–32
Inställning av pumphastighet, 32
Inställning av ventilation, 32
Uppställning, 6
USB-serviceuttag, 62
Utegivare, 24

V

Viktig information, 4
Värmepumpens konstruktion, 11

Kontaktinformation

AUSTRIA
NIBE GmbH
Gahberggasse 11
4861 Schörfling am Attersee
Tel: +43 (0)7662 8963-0
kontakt@nibe.at
nibe.at

CZECH REPUBLIC
Družstevní závody Dražice - strojírna s.r.o.
Dražice 69, 29471 Benátky n. Jiz.
Tel: +420 326 373 801
nibe@nibe.cz
nibe.cz

DENMARK
Vølund Varmeteknik A/S
Industrivej Nord 7B, 7400 Herning
Tel: +45 97 17 20 33
info@volundvt.dk
volundvt.dk

FINLAND
NIBE Energy Systems Oy
Juurakkotie 3, 01510 Vantaa
Tel: +358 (0)9 274 6970
info@nibe.fi
nibe.fi

FRANCE
NIBE Energy Systems France SAS
Zone industrielle RD 28
Rue du Pou du Ciel, 01600 Reyrieux
Tél: 04 74 00 92 92
info@nibe.fr
nibe.fr

GERMANY
NIBE Systemtechnik GmbH
Am Reiherpfahl 3, 29223 Celle
Tel: +49 (0)5141 75 46 -0
info@nibe.de
nibe.de

GREAT BRITAIN
NIBE Energy Systems Ltd
3C Broom Business Park,
Bridge Way, S41 9QG Chesterfield
Tel: +44 (0)330 311 2201
info@nibe.co.uk
nibe.co.uk

NETHERLANDS
NIBE Energietechniek B.V.
Energieweg 31, 4906 CG Oosterhout
Tel: +31 (0)168 47 77 22
info@nibenl.nl
nibenl.nl

NORWAY
ABK-Qviller AS
Brobekkveien 80, 0582 Oslo
Tel: (+47) 23 17 05 20
post@abkqviller.no
nibe.no

POLAND
NIBE-BIAWAR Sp. z o.o.
Al. Jana Pawla II 57, 15-703 Bialystok
Tel: +48 (0)85 66 28 490
biawar.com.pl

SWEDEN
NIBE Energy Systems
Box 14
Hannabadsvägen 5, 285 21 Markaryd
Tel: +46 (0)433-27 30 00
info@nibe.se
nibe.se

SWITZERLAND
NIBE Wärmetechnik c/o ait Schweiz AG
Industriepark, CH-6246 Altishofen
Tel. +41 (0)58 252 21 00
info@nibe.ch
nibe.ch

För länder som inte nämns i denna lista, kontakta NIBE Sverige eller kontrollera nibe.eu för mer information.

NIBE Energy Systems
Hannabadsvägen 5
Box 14
285 21 Markaryd
info@nibe.se
nibe.se

IHB SV 2552-1 931182

Detta är en publikation från NIBE Energy Systems. Alla produktillustrationer, fakta och data bygger på aktuell information vid tidpunkten för publikationens godkännande.

NIBE Energy Systems reserverar sig för eventuella fakta- eller tryckfel.

©2026 NIBE ENERGY SYSTEMS

931182