SAV SE 0303-1 611747
FIGHTER 360P

SKÖTSELANVISNING

# FIGHTER 360P

## Allmänt

Skötselanvisningen beskriver de viktigaste funktionerna samt det löpande underhåll som FIGHTER 360P och dess ventilationsanläggning kräver.

För positionsnummer och utförlig information se Monterings- och Skötselanvisning.

## Frontpanel

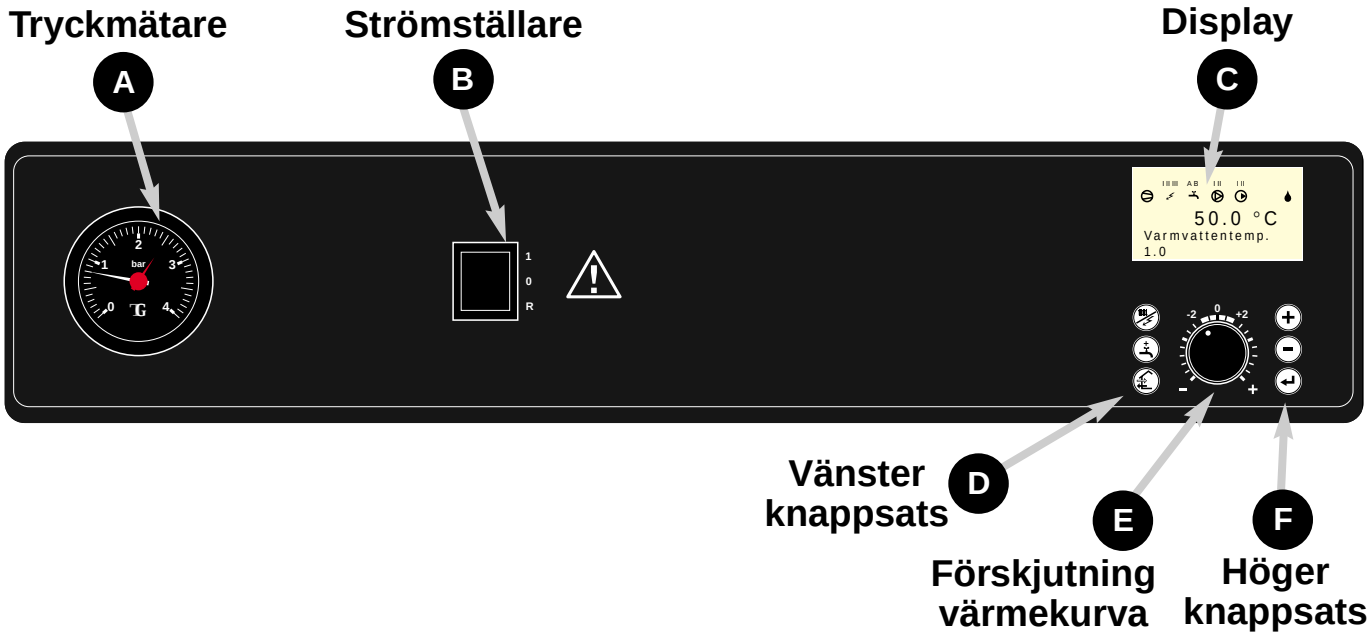


## Förklaring

### A Tryckmätare

Här visas radiatorkretsens tryck. Normalt tryck är 0,5 – 1,5 bar.

### B Strömställare

med tre lägen 1 - 0 - R:

**1** Normalläge. Samtliga styrfunktioner inkopplade.

**0** Värmepumpen helt avstängd.

**R** Reservläge. Detta läge används vid eventuell driftstörning.

### C Display

Här visas symboler, värden, namn på aktuell meny samt menynummer.

### D Vänster knappsats

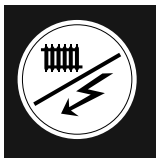

Med denna knapp ställs önskat driftsläge in.

-Vinterläge

-Sommarläge

-Vår/höstläge



Med denna knapp aktiveras ”Extra varmvatten”-funktionen.

-24 timmar

-Periodisk extra varmvatten

-Ej vald/Extra varmvatten ej aktiverad.



Med denna knapp ändras fläkthastigheten. Återgång till normal hastighet sker automatiskt (Gäller dock ej läge “Från”).

-Hastighet II

-Från

-Hastighet I

-Normal

## E Förskjutning värmekurva




Med denna ratt ändras rumstemperaturen. Medurs vridning ökar rumsteperaturen. Då rattvridning sker visas meny 2.0 i sifferfönstret och värdet för beräknad framledningstemperatur ändras.

## F Höger knappsats



**Plusknapp**

Med denna knapp bläddrar man i menysystemet (framåt) eller höjer värdet på vald parameter.

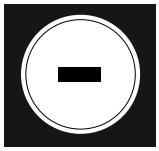

**Minusknapp**

Med denna knapp bläddrar man i menysystemet (bakåt) eller sänker värdet på vald parameter.



**Enter-knapp**

Med denna knapp väljs lägre meny i menysystemet, parameterändring aktiveras samt eventuell parameterändring bekräftas.

# Menysystem

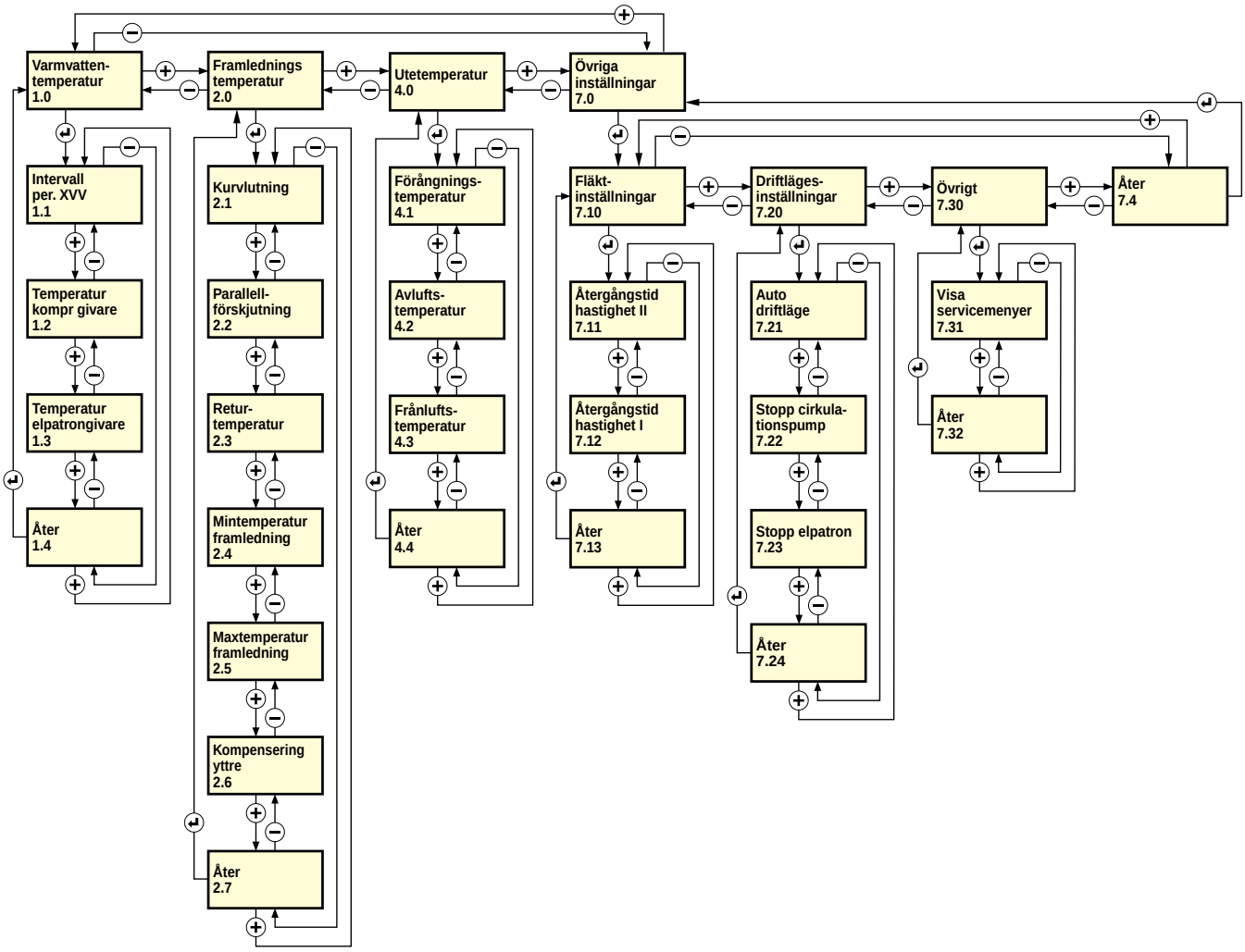

# Rengöring av luftfilter

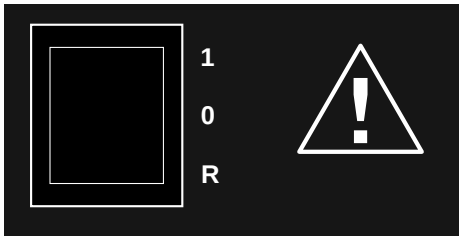


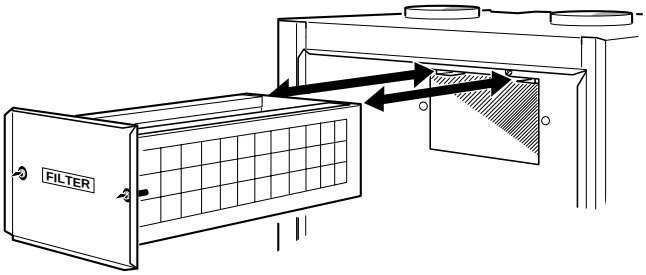


Rengöring av värmepumpens luftfilter skall ske regelbundet (ca 4-5 gånger per år) genom att ta ut det och skaka det rent. Vid hård försmutsning, vänd filtret upp och ned och tvätta försiktigt med vatten.

- Strömställaren ställes i läge ”**0**”.
- Den övre frontluckan öppnas genom att dra ut den i underkant och därefter lyfta upp den.
- Filterkassetten lossas genom att vrida de två svarta vreden ett kvarts var moturs.
- Dra ut kassetten och ta ur filtret och skaka det rent. Kontrollera att filtret ej är skadat. Nytt originalfilter kan i så fall beställas från NIBE.
- Återmontering sker i omvänd ordning.




**FILTERVAKT**

Denna information visas var tredje månad och är en uppmaning om att luftfiltret skall rengöras. Informationen försvinner då filtret är rengjort och huvudströmställaren åter ställs i läge ”1”.

# Rengöring av fläkt

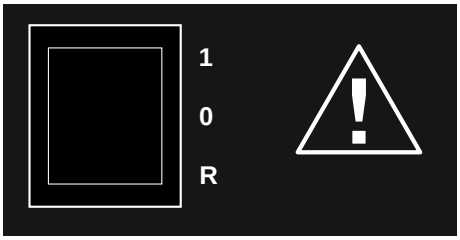


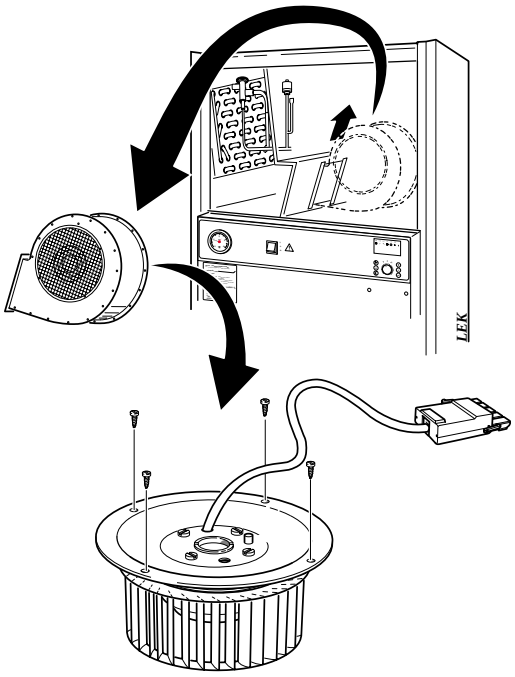


Fläkten ska rengöras vartannat år genom att ta ut den från värmepumpen och försiktigt borsta skovlarna rena.

- Strömställaren ställes i läge ”**0**”.
- Den övre frontluckan öppnas genom att dra ut den i underkant och därefter lyfta upp den.
- Den inre luckan öppnas genom att lossa de skruvar som sitter i luckans ytterkanter.
- Fläkten demonteras genom att lossa de fyra skruvarna enligt bild samt lossa fläktkabelns kontakt.
- När fläkten är bortmonterad kontrolleras även kondenstråget under förångaren. Även anslutningen för kondensslangen kontrolleras så att den inte är igensatt.
- Montering sker i omvänd ordning.

**OBS!**

***Skovelbladen får inte deformeras då detta orsakar obalans i fläkten.***

***Vatten eller rengöringsmedel får ej användas.***

## Rengöring av ventilationsdon

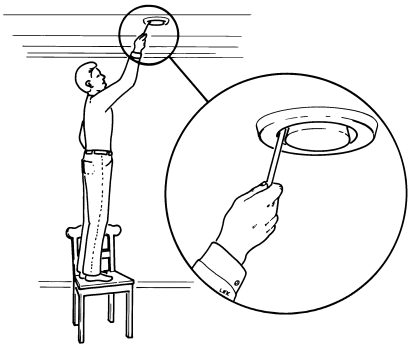

Husets ventilationsdon skall rengöras regelbundet med en liten borste för att bibehålla korrekt ventilation.

Donens inställning får inte ändras.

**OBS!** Förväxla inte donen om flera tages ned samtidigt för rengöring.

Kontrollera även att ventilationsöppningen (84) bakom den nedre frontluckan inte är igensatt. Rengör vid behov.

## Kontroll av säkerhetsventiler

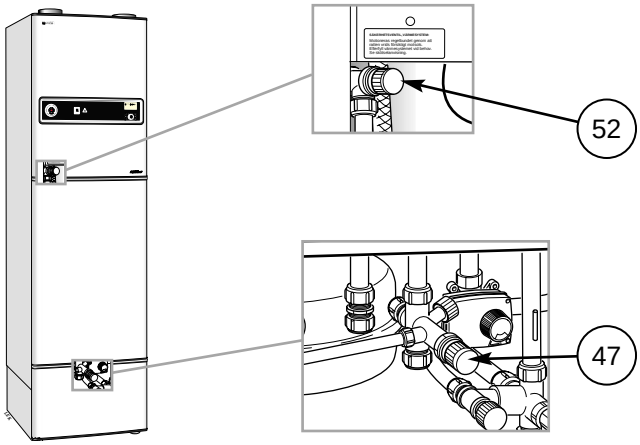


FIGHTER 360P är försedd med två säkerhetsventiler, en för värmesystemet och en för vattenvärmaren.

Värmesystemets säkerhetsventil (52) skall vara helt tät medan vattenvärmarens säkerhetsventil (47) ibland släpper ut vatten efter en varmvattentappning. Utsläppet beror på att kallvattnet som tas in i vattenvärmaren expanderar vid uppvärmning, varvid trycket ökar och säkerhetsventilen öppnar.

Båda säkerhetsventilerna skall kontrolleras ca fyra gånger per år. Kontrollen sker med en ventil åt gången enligt nedanstående:

- Öppna ventilen.
- Kontrollera att vatten strömmar genom ventilen.
- Stäng ventilen.
- Värmesystemet kan behöva återfyllas efter kontroll av säkerhetsventilen (52), se avsnitt ”Påfyllning av värmesystemet”.

## Avluftstemperatur

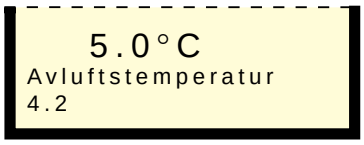


Kontrollera att temperaturen på avluften (meny 4.2) är klart lägre än rumstemperaturen när kompressorn är i drift, se även Monterings- och Skötselanvisning avsnitt ”Åtgärder vid driftstörningar” – “Hög avluftstemperatur”. Det är normalt att avluftstemperaturen varierar.

## Larm

Flera av larmen på FIGHTER 360P återställs genom att stänga av och sätta på värmepumpen.

- Strömställaren ställes i läge ”**0**”, vänta minst 5 sekunder.
- Strömställaren ställes åter läge ”**1**”.
- Återkommer larmindikeringen se Montering- och Skötselanvisning avsnitt “Åtgärder vid drift störningar” – “ Larmindikeringar i display”.

## Påfyllning av värmesystemet

- Öppna påfyllningsventilen (49), varvid panndelen och radiatorsystemet fylls med vatten.
- Man kan efter en stund iakttaga att trycket stiger på tryckmätaren.
- När panntrycket når normalt arbetsområde (0,5 – 1,5 bar) stänges påfyllningsventilen (49) åter.

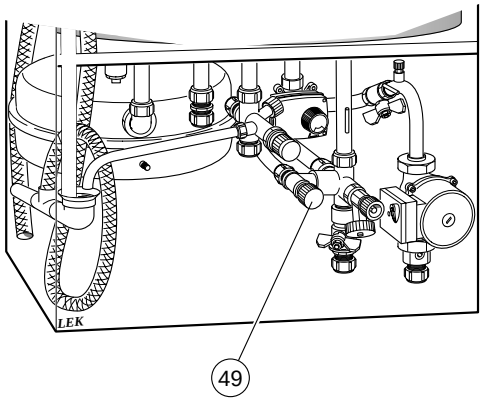


**OBS!**

***Vid korrespondens med NIBE ska produktens serienummer alltid uppges.***

***089_ _ _ _ _ _ _ _ _ _ _***



**NIBE AB**
Box 14
Järnvägsgatan 40
285 21 MARKARYD
Tel: 0433 - 73 000
Fax: 0433 - 73 190
www.nibe.se/vvs