SIT SE/GB/DE 0514-1 511187
Filtersäkring

SERVICEINSTRUKTION / SERVICE INSTRUCTIONS / SERVICE-INSTRUKTION

Filtersäkring / Filter fittings / Filter arretieren

Allmänt / General / Allgemeines

Nedan beskrivs monteringen av en filterhållare, som skall säkerställa en korrekt filterplacering. Detta gäller för våra frånluftsvärmepumpar FIGHTER 100P, 200P, 310P, 315P samt 360P med filterkassett i plast.

Below you will find how the filter fittings must be mounted to guarantee a correct placement. This concerns the exhaust air heat pumps FIGHTER 100P, 200P, 310P, 315P and 360P with a plastic cartridge.

Im Folgenden wird beschrieben, wie ein Filter zu arretieren ist, um damit die richtige Platzierung garantieren zu können. Dieses betrifft die Abluftwärmepumpen FIGHTER 100P, 200P, 310P, 315P und 360P mit Filterkassette aus Kunststoff.

Montering / Mounting / Montage

1. Ta bort övre frontluckan.
2. Dra ut filterkassetten. Det böjda plastspännet, som klämmer fast filtret i kassettens bakre del, är endast en transportsäkring och kan tas bort.
3. Vik in den främre fliken, placera därefter plåten ovanpå filterkassetten och se till, att den nedvikta fliken ligger tätt intill kassettens insida.
4. Vik därefter in de resterande flikarna så att dessa omsluter kanten på filterkassetten.
5. Var noggrann så att filtret kommer ordentligt på plats i mellanrummet mellan plåten och filterkassettens insida.
6. Återmontering sker i omvänd ordning.

1. Demount the upper front cover.
2. Pull out the cartridge air filter. Used for transportation purposes only, the bent plastic clamp at the end of the cartridge air filter must now be removed.
3. Bend down the flap at the front of the fittings and put it on top of the cartridge. See to it that the front flap will be placed on the inside of the cartridge.
4. Bend the remaining flaps over the edge of the cartridge.
5. Make sure that the filter will be placed in due order between the steel sheet and the inside of the cartridge.
6. Re-assembly takes place in reverse order.

1. Obere Frontluke entfernen.
2. Filterkassette herausziehen. Die gebogene Kunststoffklemme, die an der Hinterkante der Filterkassette den Filter festklemmt, dient lediglich als Transportsicherung und kann nun entfernt werden.
3. Vordere Lasche des Arretierrahmens nach unten biegen, diesen sodann oben auf die Filterkassette legen. Dabei darauf achten, dass die vordere Lasche auf der Innenseite der Kassette anliegt.
4. Sodann die übrigen Laschen um die Kassettenkante biegen.
5. Zu beachten ist, dass der Filter ordnungsgemäß zwischen Blech und Innenseite der Filterkassette platziert wird.
6. Der Wiedereinbau der Filterkassette geschieht in umgekehrter Reihenfolge.

1.

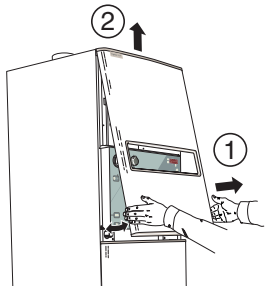

2.

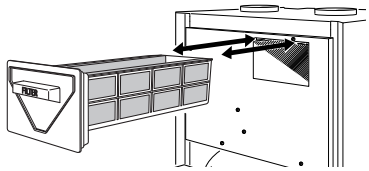

3.

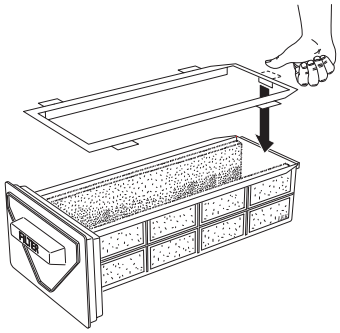

4.

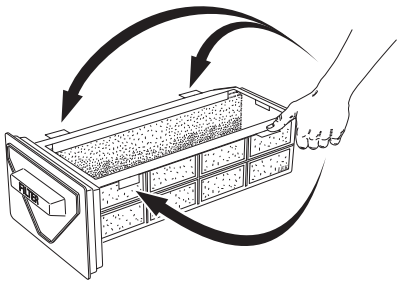

CZ

NIBE CZ
V Zavetri 1478/6
CZ-170 00 Prague 7

Tel: 0266 791 796
Fax: 0266 791 796
E-mail: centrala@nibe-cz.com
www.nibe.com

DE

NIBE Systemtechnik GmbH
Am Reiherpfahl 3
29223 Celle

Tel: 05141/7546-0
Fax: 05141/7546-99
E-mail: info@nibe.de
www.nibe.de

DK

Vølund Varmeteknik
Filial af NIBE AB
Brogårdsvej 7, 6920 Videbæk

Tel: 97 17 20 33
Fax: 97 17 29 33
E-mail: info@volundvt.dk
www.volundvt.dk

FI

Haato Varaajat
NIBE AB:n sivuliike
Valimotie 27, 01510 Vantaa

Puh: 09 - 274 697 0
Fax: 09 - 274 697 40
E-mail: info@haato.com
www.haato.fi

NL

NIBE Energietechniek B.V.
Postbus 2
4797 ZG WILLEMSTAD NB

Tel: 0168 477722
Fax: 0168 476998
E-mail: info@nibeboilers.nl
www.nibeboilers.nl

PL

NIBE-BIAWAR Sp. z o. o.
Aleja Jana Pawła II 57
15-703 BIAŁYSTOK

Tel: 085 662 84 90
Fax: 085 662 84 14
E-mail: sekretariat@biawar.com.pl
www.biawar.com.pl

NIBE®

NIBE AB
SWEDEN
Box 14
Järnvägsgatan 40
SE-285 21 MARKARYD

Tel: +46 - (0)433 - 73 000
Fax: +46 - (0)433 - 73 190
E-mail: info@nibe.se
www.nibe.com