MONTERINGSANVISNING

# Dockningssats FIGHTER 310P/360P/410P - extern värmekälla

**(Vid dockning till fjärrvärme, se sep anv)**

**MAV SE 0535-3 411677**
**F310P/360P/410P - extern värmekälla**

## Innehåll, dockningssats

**FIGHTER 310P/360P/410P ved, olja (art nr 024837)**
Innehåll: Laddomat typ N inkl cirkulationspump
T-rörskoppling
Dockningsrör
Växlande enkeltermostat med dykrör

**FIGHTER 310P/360P/410P gas (art nr 024826)**
Innehåll: Anslutningsledning
T-rörskoppling
Dockningsrör

## Allmänt

Värmepumpen ventilerar byggnaden samt återvinner värme ur ventilationsluften. Värmen används för uppvärmning av byggnaden samt beredning av tappvarmvatten.

Normalt sker extra effekttillskott via värmepumpen:s elpatron i de fall värmepumpens effekt inte är tillräcklig. Med nedanstående alternativ sker detta effekttillskott istället med hjälp av externa värmekällor.

Om effekt inte finns tillgänglig i den externa värmekällan kopplas elpatronen i värmepumpen automatiskt in (gäller ej vid gasdockning samt ej med FIGHTER 360P).

För att kunna docka en extern värmekälla måste värmepumpen kompletteras med ett speciellt dockningsrör, vilket ingår i dockningssatserna ovan.

## Principschema, dockning vedpanna

Vid dockning av vedpanna/ackumulator till värmepumpen måste tillses att inkommande vattentemperatur från vedpanna/ackumulator till värmepumpen inte överstiger 60 °C. Detta åstadkommes lämpligen genom att montera in en temperaturbegränsarutrustning ”Laddomat typ N” vilket ingår i ”Dockningssats, FIGHTER 310P/360P/410P ved/olja”.

Det är också viktigt att laddningsflödet inte överstiger 800 l/h då detta, såväl som hög temperatur, påverkar värmepumpsdriften negativt.

Den i principschemat inritade utrustningen ”Laddomat 21” förhindrar att kallt ackumulatorvatten förs in i vedpannan med därpå följande kondensrisk. Denna utrustning säljs ej av NIBE.

Elpatronstyrningen i värmepumpen skall nu istället styra cirkulationspumpen mellan ackumulatorn och värmepumpen. Detta innebär att symbolen för elpatron visas i displayen när tillsatseffektbehov föreligger.

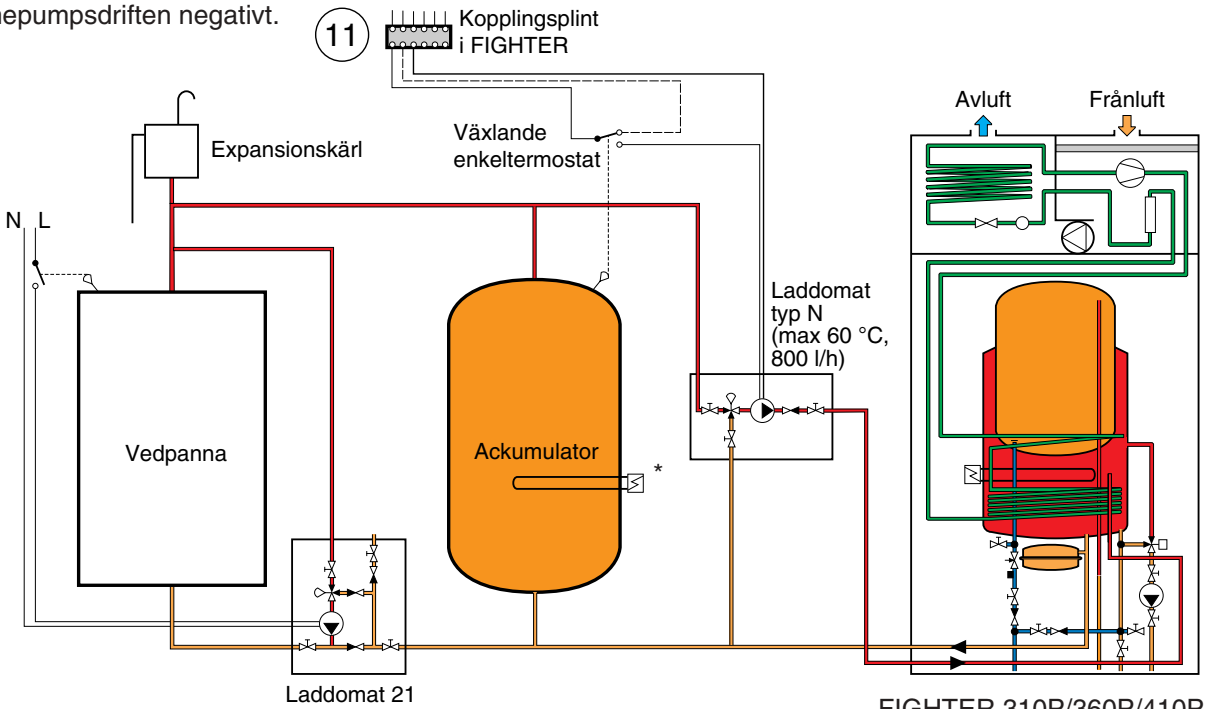


FIGHTER 310P/360P/410P

* Då FIGHTER 360P används måste det alltid finnas varmt vatten i ackumulatortanken. Då skall elpatron, eventuellt flera, monteras. Denna skall kopplas in då temperaturen i tanken sjunker på grund av otillräckligt värmetillskott från vedpannan.

# Principschema, dockning oljepanna

Vid dockning av oljepanna till värmepumpen måste tillses att inkommande vattentemperatur från oljepannan till värmepumpen inte överstiger 60 °C. Detta åstadkommes lämpligen genom att montera in temperaturbegränsarutrustning ”Laddomat typ N”, vilken ingår i ”Dockningssats, FIGHTER 310P/360P/410P ved/olja”. Det är också viktigt att laddningsflödet inte överstiger 800 l/h då detta såväl som hög temperatur påverkar värmepumpsdriften negativt.

Elpatronstyrningen i värmepumpen skall nu istället styra cirkulationspumpen mellan oljepannan och värmepumpen. Detta innebär att symbolen för elpatron visas i displayen när tillsatseffektbehov föreligger.

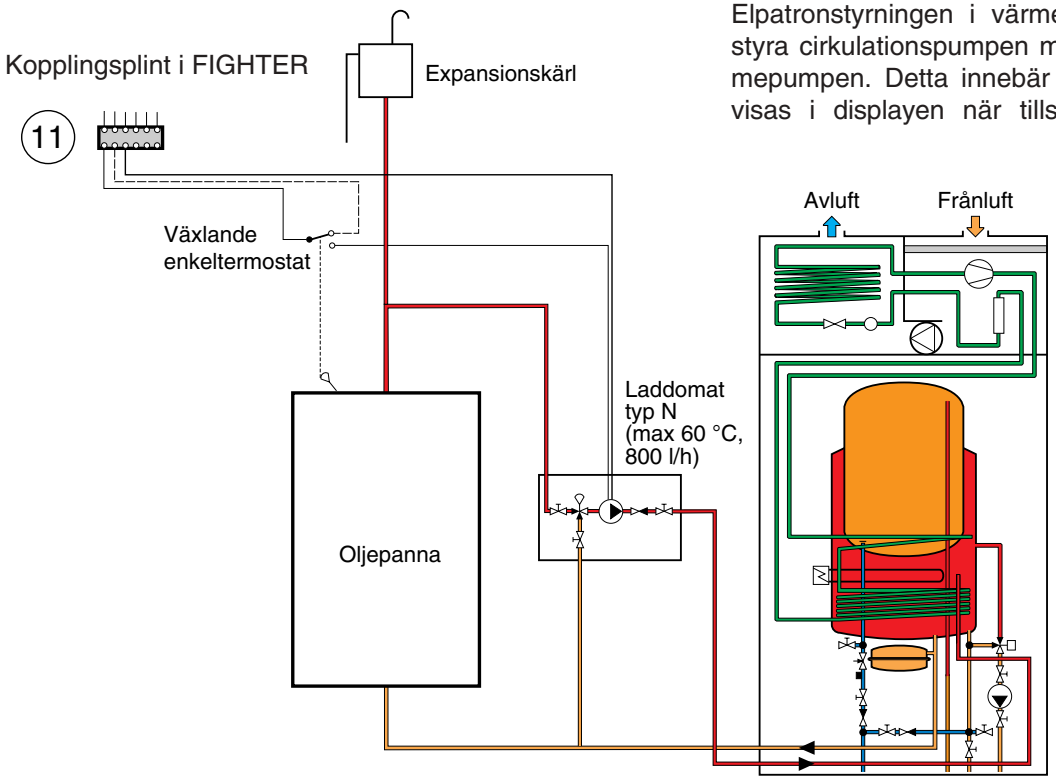


FIGHTER 310P/360P/410P

# Principschema, dockning gaspanna

Vid dockning av gaspanna till värmepumpen måste tillses att inkommande vattentemperatur från gaspannan till värmepumpen inte överstiger 60 °C. Ställ därför gaspannans termostat på 60 °C. Det är också viktigt att laddningsflödet inte överstiger 800 l/h då detta, såväl som hög temperatur, påverkar värmepumpsdriften negativt.

Elpatronstyrningen i värmepumpen skall nu istället styra cirkulationspumpen i gaspannan. Detta innebär att symbolen för elpatron visas i displayen när tillsatseffektbehov föreligger.

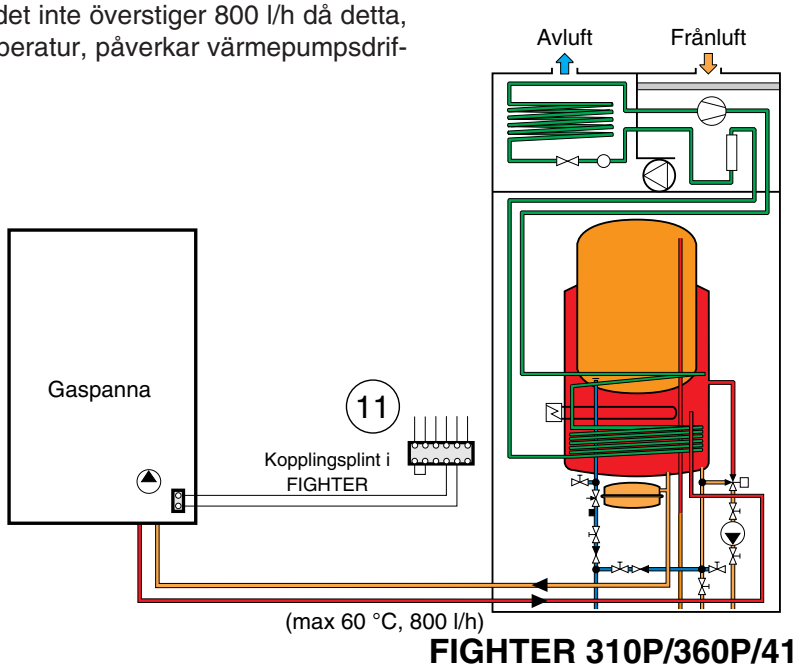


**FIGHTER 310P/360P/410P**

# Principschema, dockning multifunktionstank

Med multifunktionstank menas här en ackumulatortank vars vatten värms upp från olika värmekällor, exempelvis pelletskamin och solfångare.

Det måste tillses att inkommande vattentemperatur från tank till värmepump inte överskrider 60 °C. Detta åstadkommes lämpligen genom att montera in temperaturbegränsarutrustning “Laddomat typ N” vilket ingår i “Dockningssats FIGHTER 310P/360P/410P ved, olja” respektive blandningsventil för tappvattnet.

Det är också viktigt att laddningsflödet inte överstiger 800 l/h då detta, såväl som hög temperatur, påverkar värmepumpdriften negativt.

Den i principschemat inritade utrustningen “Laddomat 21” förhindrar att kallt ackumulatorvatten förs in i vedpannan ( eller liknande ) med därpå följande kondensrisk. Denna utrustning säljs ej av NIBE.

Elpatronstyrningen i värmepumpen skall nu istället styra cirkulationspumpen mellan ackumulatortanken och värmepumpen. Detta innebär att indikering för elpatron visas i displayen när tillsatseffektbehov föreligger.

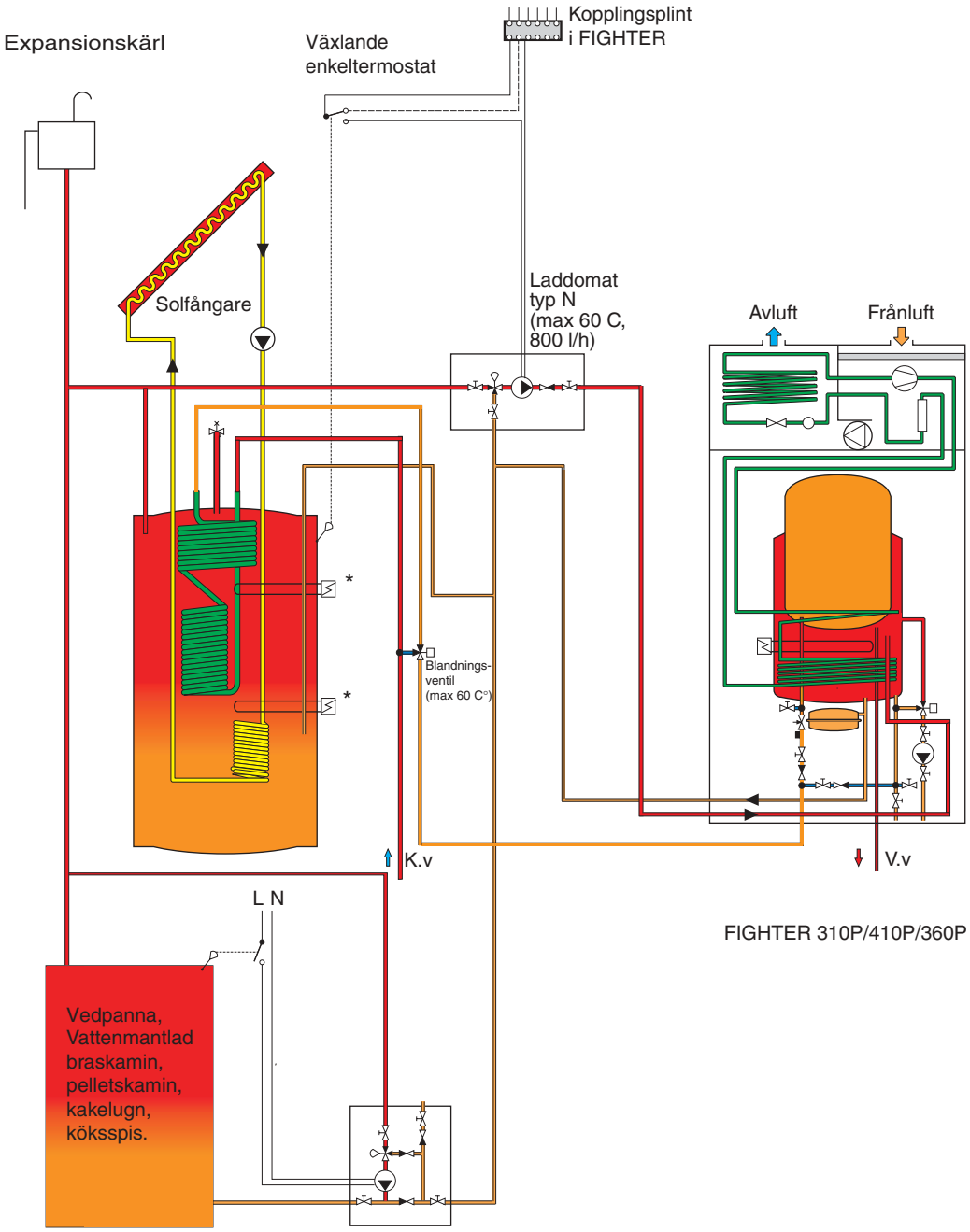


FIGHTER 310P/410P/360P

* Då FIGHTER 360P används måste det alltid finnas varmt vatten i ackumulatortanken. Då skall elpatron, eventuellt flera, monteras. Denna skall kopplas in då temperaturen i tanken sjunker på grund av otillräckligt värmetillskott från vedpannan.

# Montering av rörsats

För att förbereda FIGHTER 310P/360P/410P för extern värmekälla behöver man en dockningssats (art nr 024826 eller 024837). I dessa ingår en rörsats bestående av ett kopparrör med tillhörande rak klämringskoppling (dockningsrör) och en T-rörskoppling.

Vid nyinstallation, gå direkt till punkt 6.

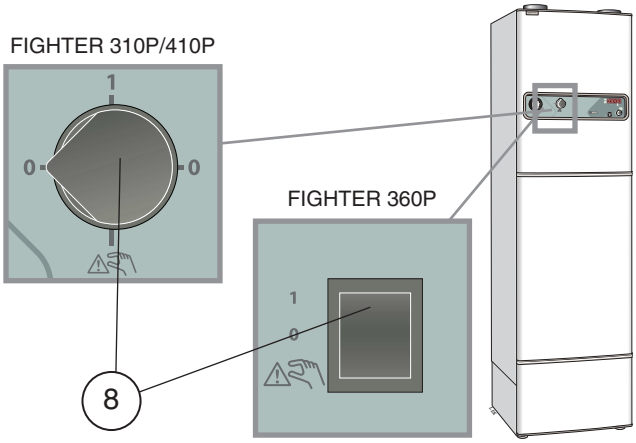


1. Ställ strömbrytaren (8) i läge ”0” och tag bort nedre frontluckan.

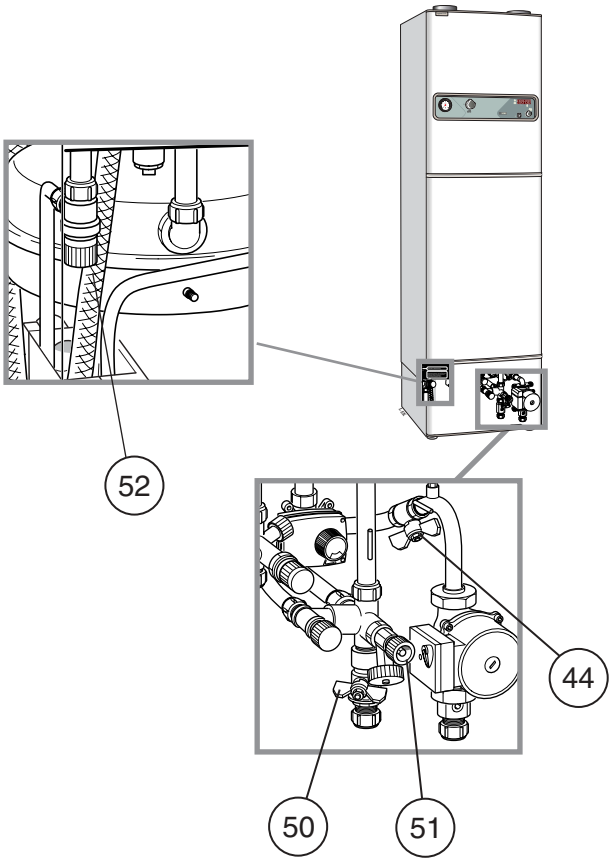


2. Stäng av avstängningsventilen för framledning i radiatorkretsen (44).
3. Stäng av avstängningsventilen för returledning i radiatorkrets (50).
4. Släpp ut trycket i pannan genom att öppna säkerhetsventilen (52) försiktigt. (Ratten vrides moturs för att öppna.)
5. Töm pannan genom avtappningsventilen (51) (1/2" anslutning). Under tömningen skall säkerhetsventilen (52) vara öppen.
6. Dockningsröret (72) gängas in i den pluggade anslutningen (59) i pannans botten.
7. Ersätt vinkelkoppling (60), på vilken expansionskärlet är anslutet med T-rörskopplingen (61).

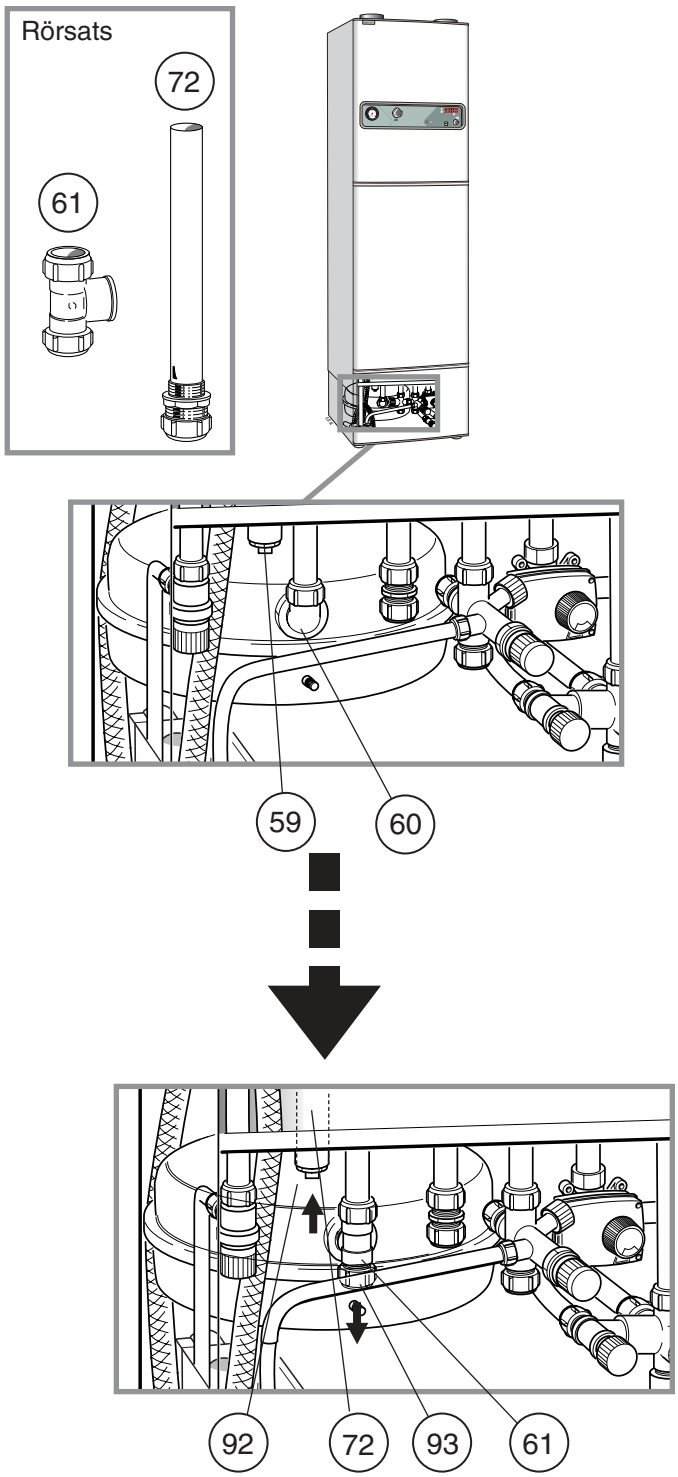


8 Anslut inkommande rör från den externa värmekällan till anslutning (92) och returledningen till anslutning (93).

# Elinstallation

Anslut den externa värmekällan på plint 11 som alternativen nedan visar. Anslutning märkt 3 i FIGHTER 310P/410P och märkt 4 i FIGHTER 360P är en styrd fas som endast är spänningssatt när ett tillsatseffektbehov föreligger i värmepumpen.

**Dockning, vedpanna/multifunktionstank/oljepanna:**

F-310P/410P: Bygel mellan anslutning 1 och 2 har avlägsnats.

F-360P: Bygeln mellan anslutning 5 och 6 skall sitta kvar. Kablarna vid elpatronerna lossas och isoleras. Kablarna från reläkortet pos. 26, 27 och 28 kopplas ihop och kopplas gemensamt till reservlägestermostat (3).

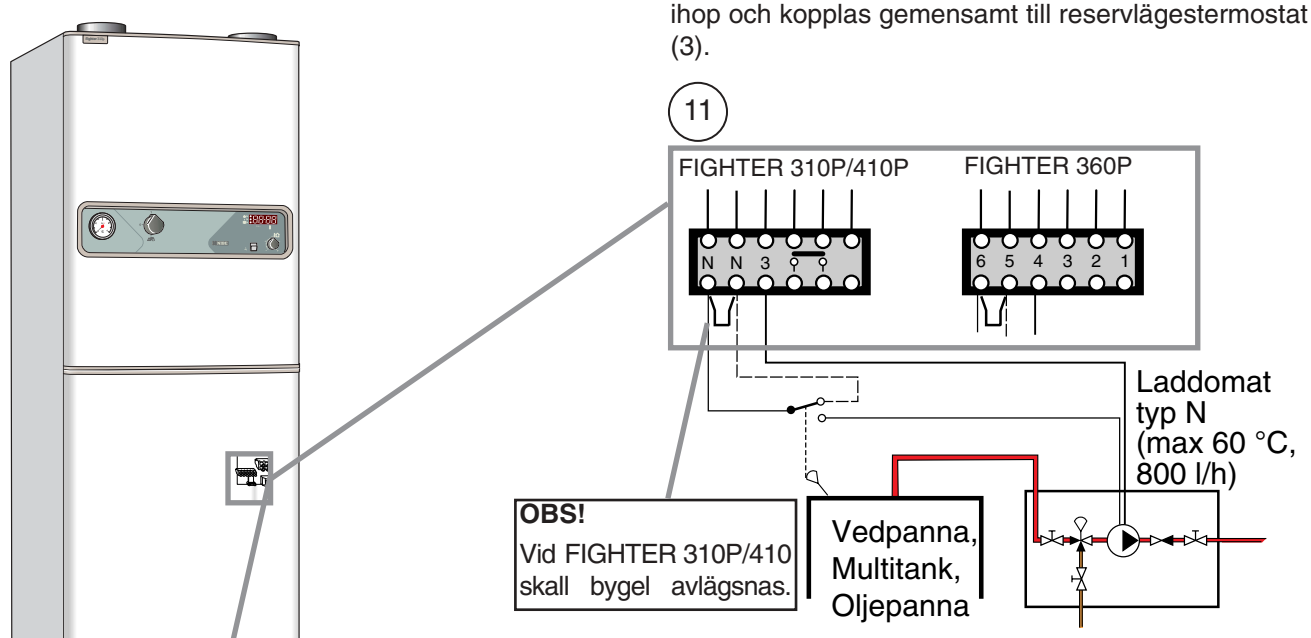


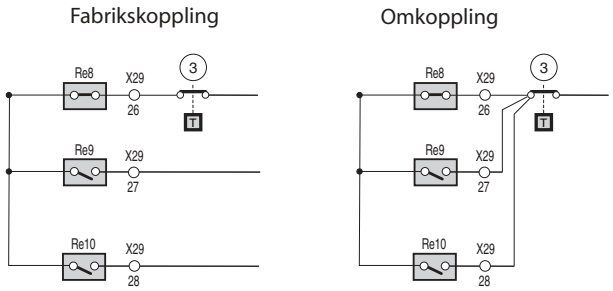


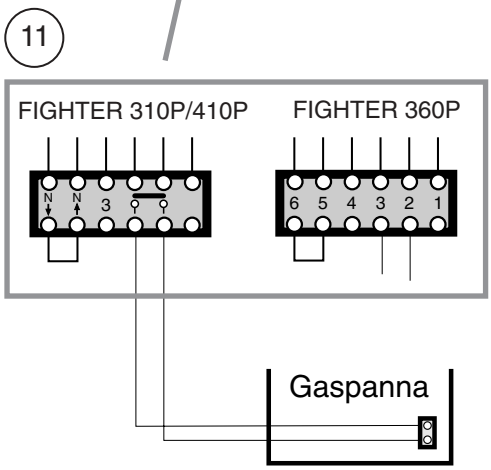


**Dockning, gaspanna:**

Elpatronen skall inte vara ansluten. Lossa därför elpatronkablarna vid elpatronen samt isolera och bunta ihop dem.

När tillsatseffektbehov föreligger sker en kortslutning mellan anslutning 4 och 5 i FIGHTER 310P/410P och mellan anslutning 2 och 3 i FIGHTER 360P.

I FIGHTER 360P skall kablarna från reläkortet, pos 26, 27 samt 28 kopplas ihop och kopplas gemensamt till reservlägestermostaten (3).

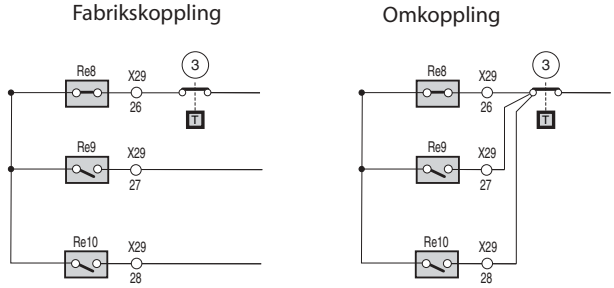

| | | |
|---|---|---|
| CZ | **NIBE CZ**<br>V Zavetri 1478/6<br>CZ-170 00 Prague 7 | Tel: 0266 791 796<br>Fax: 0266 791 796<br>E-mail: centrala@nibe-cz.com<br>www.nibe.com |
| DE | **NIBE Systemtechnik GmbH**<br>Am Reiherpfahl 3<br>29223 Celle | Tel: 05141/7546-0<br>Fax: 05141/7546-99<br>E-mail: info@nibe.de<br>www.nibe.de |
| DK | **Vølund Varmeteknik**<br>Filial af NIBE AB<br>Brogårdsvej 7, 6920 Videbæk | Tel: 97 17 20 33<br>Fax: 97 17 29 33<br>E-mail: info@volundvt.dk<br>www.volundvt.dk |
| FI | **NIBE – Haato**<br>Valimotie 27<br>01510 Vantaa | Puh: 09 - 274 697 0<br>Fax: 09 - 274 697 40<br>E-mail: info@haato.com<br>www.haato.fi |
| NL | **NIBE Energietechniek B.V.**<br>Postbus 2<br>4797 ZG WILLEMSTAD NB | Tel: 0168 477722<br>Fax: 0168 476998<br>E-mail: info@nibeboilers.nl<br>www.nibeboilers.nl |
| NO | **NIBE AB**<br>Jerikoveien 20<br>1067 Oslo | Tel: 22 90 66 00<br>Fax: 22 90 66 09<br>E-mail: info@nibe.se<br>www.nibe-villavarme.no |
| PL | **NIBE-BIAWAR Sp. z o. o.**<br>Aleja Jana Pawła II 57<br>15-703 BIAŁYSTOK | Tel: 085 662 84 90<br>Fax: 085 662 84 14<br>E-mail: sekretariat@biawar.com.pl<br>www.biawar.com.pl |

NIBE®

**NIBE AB**
**SWEDEN**

Box 14
Järnvägsgatan 40
SE-285 21 MARKARYD

Tel: +46 - (0)433 - 73 000
Fax: +46 - (0)433 - 73 190
E-mail: info@nibe.se
www.nibe.com