

Asentajan käsikirja

NIBE™ F750

Poistoilmalämpöpumppu

IHB FI 1536-2
331468

Pikaopas

Navigointi

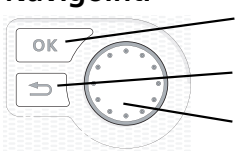

OK-painike (vahvista/valitse)

Takaisin-painike (takaisin/peruuta/lopeta)

Säätöpyörä (siirrä/lisää/vähennä)

Yksityiskohtainen selostus painikkeiden toiminnoista löytyy sivulla 32.

Valikoiden selaaminen ja asetusten tekeminen on selostettu sivulla 34.

Aseta sisäilmasto

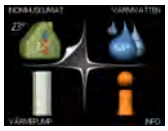

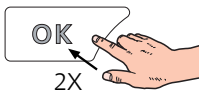



Pääset sisälämpötilan asetustilaan painamalla päävalikossa kaksi kertaa OK-painiketta. Lue lisää asetuksista sivulta 36.

Lisää käyttövesimäärää

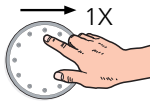



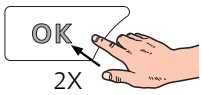



Voit lisätä tilapäisesti käyttövesimäärää kiertämällä säätöpyörää niin, että valikko 2 (pisara) on korostettu ja painamalla sitten kaksi kertaa OK-painiketta. Asetuksen tekeminen on selostettu luvussa sivulla 42.

Toimenpiteet toimintahäiriöiden yhteydessä

Jos laitteistoosi tulee toimintahäiriö, voit yrittää poistaa häiriön syyn seuraavilla toimenpiteillä ennen kuin kutsut asentajan. Katso ohjeet sivulla 59 .

Sisällys

1 Tärkeää 2
Turvallisuustiedot 2

2 Toimitus ja käsittely 6
Kuljetus 6
Asennus 6
Mukana toimitetut komponentit 7
Luukkujen irrotus 8
Irrota osa eristeistä 8

3 Lämpöpumpun rakenne 10

4 Putki- ja ilmanvaihtoliitännät 13
Yleiset putkiliitännät 13
Mitat ja putkiliitännät 14
Symboliavain 15
Kylmä ja lämmin vesi 15
Lämpöjohtopuoli 15
Asennusvaihtoehto 16
Yleistä ilmanvaihtoliitännöistä 18
Ilmanvaihtovirta 18
Ilmanvaihdon säätö 18

5 Sähköliitännät 19
Yleistä 19
Liitännät 21
Asetukset 23
Liitäntämahdollisuudet 24
Lisävarusteiden liitäntä 27

6 Käynnistys ja säädöt 28
Valmistelut 28
Täyttö ja ilmaus 28
Käynnistys ja tarkastus 29

7 Ohjaus - Johdanto 32
Näyttö 32
Valikkojärjestelmä 33

8 Ohjaus - valikot 36
Valikko 1 - SISÄILMASTO 36
Valikko 2 - KÄYTTÖVESI 42
Valikko 3 - INFO 44
Valikko 4 - LÄMPÖPUMPPU 45
Valikko 5 - HUOLTO 50

9 Huolto 55
Huoltotoimenpiteet 55

10 Häiriöt 59
Info-valikko 59
Hälytysten käsittely 59
Vianetsintä 59

11 Lisätarvikkeet 61

12 Tekniset tiedot 63
Mitat ja varattavien mittojen koordinaatit 63
Tekniset tiedot 64
Energiamerkintä 68
Sähkökytkentäkaavio 70

Hakemisto 82

1 Tärkeää

Turvallisuustiedot

Tässä käsikirjassa selostetaan asennus- ja huoltotoimenpiteitä, jotka tulisi teettää ammattilaisella.

Tätä laitetta saavat käyttää yli 8-vuotiaat lapset ja henkilöt, joiden fyysiset, aistivaraiset tai henkiset kyvyt ovat rajoittuneet tai joilla ei ole riittävästi kokemusta tai tietoa, jos heille on opastettu tai kerrottu laitteen turvallinen käyttö ja he ymmärtävät laitteen käyttöön liittyvät vaaratekijät. Älä anna lasten leikkiä laitteella. Lapset eivät saa puhdistaa tai huoltaa laitetta valvomatta.

Pidätämme oikeudet rakennemuutoksiin.

©NIBE 2015.

Symbolit



HUOM!

Tämä symboli merkitsee konetta tai ihmistä uhkaavaa vaaraa.



MUISTA!

Tämä symboli osoittaa tärkeän tiedon, joka pitää ottaa huomioon laitteistoa hoidettaessa.



VIHJE!

Tämä symboli osoittaa vinkin, joka helpottaa tuotteen käsittelyä.

Merkintä

F750 on CE-merkitty ja täyttää IP21.

CE-merkintä tarkoittaa, että NIBE vakuuttaa, että tuote täyttää kaikki asianmukaisten EU-direktiivien vaatimukset. CE-merkintä on pakollinen useimmille EU:n alueella myytäville tuotteille valmistuspaikasta riippumatta.

IP21 tarkoittaa, ettei tuotteeseen voi työntää esinettä, jonka läpimitta on 12,5 mm tai suurempi ja että se on suojattu pystysuoraan tippuvan veden tunkeutumista vastaan.

Sarjanumero

Sarjanumero

Sarjanumero löytyy etuluukun oikeassa alakulmassa ja info-valikosta (valikko 3.1).

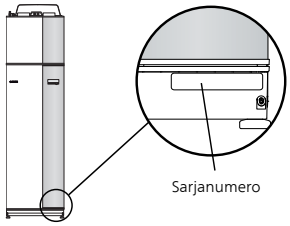

MUISTA!

Anna aina tuotteen sarjanumero (14-merkkinen) vikailmoitusta tehtäessä.

Maakohtaiset tiedot

Asennuskäsikirja

Tämä asennuskäsikirja tulee jättää asiakkaalle.

Asennusten tarkastus

Lämmitysjärjestelmä on tarkastettava ennen käyttöönottoa voimassa olevien määräysten mukaan. Tarkastuksen saa tehdä vain tehtävään pätevä henkilö. Täytä myös käyttöohjekirjan sivu, jossa ovat laitteiston tiedot.

✔	Kuvaus	Huomautus	Allekirjoitus	Päiväys
Ilmanvaihto (sivu 18)				
	Ilmanvaihtovirtauksen asettaminen			
Lämmitysvesi (sivu 15)				
	Järjestelmä huuhdeltu			
	Järjestelmä ilmattu			
	Kiertovesipumppu asetettu			
	Lämmitysvesivirtauksen asettaminen			
	Kattilan paine			
Käyttövesi (sivu 15)				
	Sekoitusventtiili			
Sähkö (sivulla 19)				
	Lämpöpumpun varokkeet			
	Kiinteistön varokkeet			
	Ulkolämpötilan anturi			
	Huoneanturi			
	Virrantunnistin			
	Turvakytkin			
	Vikavirtasuoja			
	Takuu			

Yhteystiedot

AT **KNV Energietechnik GmbH**, Gahberggasse 11, 4861 Schörfling
Tel: +43 (0)7662 8963-0 Fax: +43 (0)7662 8963-44 E-mail: mail@knv.at www.knv.at

CH **NIBE Wärmetechnik c/o ait Schweiz AG**, Industriepark, CH-6246 Altishofen
Tel: (52) 647 00 30 Fax: (52) 647 00 31 E-mail: info@nibe.ch www.nibe.ch

CZ **Druzstevni zavody Drazice s.r.o**, Drazice 69, CZ - 294 71 Benatky nad Jizerou
Tel: +420 326 373 801 Fax: +420 326 373 803 E-mail: nibe@nibe.cz www.nibe.cz

DE **NIBE Systemtechnik GmbH**, Am Reiherpfahl 3, 29223 Celle
Tel: 05141/7546-0 Fax: 05141/7546-99 E-mail: info@nibe.de www.nibe.de

DK **Vølund Varmeteknik A/S**, Member of the Nibe Group, Brogårdsvej 7, 6920 Videbæk
Tel: 97 17 20 33 Fax: 97 17 29 33 E-mail: info@volundvt.dk www.volundvt.dk

FI **NIBE Energy Systems OY**, Juurakkotie 3, 01510 Vantaa
Puh: 09-274 697 0 Fax: 09-274 697 40 E-mail: info@nibe.fi www.nibe.fi

FR **NIBE Energy Systems France Sarl,** Zone industrielle RD 28, Rue du Pou du Ciel, 01600 Reyrieux
Tel : 04 74 00 92 92 Fax : 04 74 00 42 00 E-mail: info@nibe.fr www.nibe.fr

GB **NIBE Energy Systems Ltd**, 3C Broom Business Park, Bridge Way, Chesterfield S41 9QG
Tel: 0845 095 1200 Fax: 0845 095 1201 E-mail: info@nibe.co.uk www.nibe.co.uk

NL **NIBE Energietechniek B.V.**, Postbus 634, NL 4900 AP Oosterhout
Tel: 0168 477722 Fax: 0168 476998 E-mail: info@nibenl.nl www.nibenl.nl

NO **ABK AS**, Brobekkveien 80, 0582 Oslo, Postadresse: Postboks 64 Vollebekk, 0516 Oslo
Tel. sentralbord: +47 23 17 05 20 E-mail: post@abkklima.no www.nibeenergysystems.no

PL **NIBE-BIAWAR Sp. z o. o.** Aleja Jana Pawła II 57, 15-703 BIAŁYSTOK
Tel: 085 662 84 90 Fax: 085 662 84 14 E-mail: sekretariat@biawar.com.pl www.biawar.com.pl

RU © **"EVAN"** 17, per. Boynovskiy, Nizhny Novgorod
Tel./fax +7 831 419 57 06 E-mail: info@evan.ru www.nibe-evan.ru

SE **NIBE AB Sweden**, Box 14, Hannabadsvägen 5, SE-285 21 Markaryd
Tel: +46-(0)433-73 000 Fax: +46-(0)433-73 190 E-mail: info@nibe.se www.nibe.se

Ellei maatasi ole tässä luettelossa, ota yhteys NIBE AB Sweden:iin tai lue lisätietoja osoitteesta www.nibe.eu.

2 Toimitus ja käsittely

Kuljetus

F750 on kuljetettava ja sitä on säilytettävä pystyasennossa ja kuivassa. Sisäänkuljetusta varten F750 voidaan kuitenkin kallistaa varovasti selälleen. Painopiste on yläosassa.

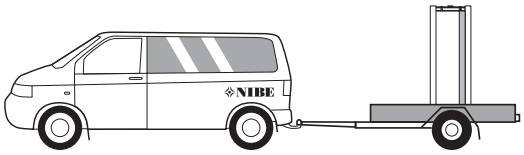

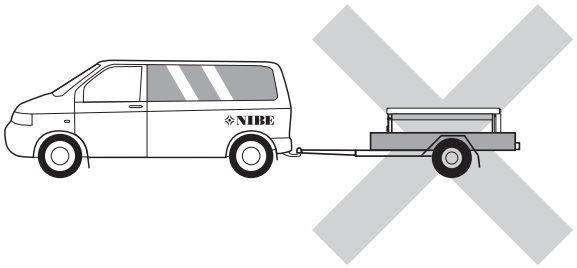

Asennus

- Aseta F750 vakaalle alustalle, joka kestää sen painon, mieluiten betonilattialle tai -jalustalle. Säädä laite vaakasuoraan ja vakaaseen asentoon säätöjaloilla.

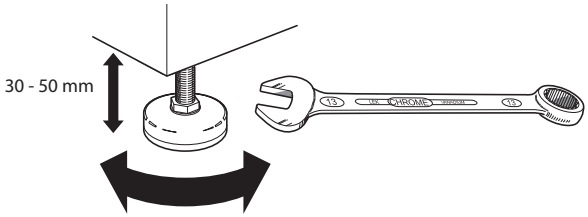

- F750:n asennustilassa pitää olla lattiakaivo.
- Aseta selkäpuoli ulkoseinää vasten melulle herkissä huoneissa meluhaittojen poistamiseksi. Ellei tämä ole mahdollista, tulee välttää makuuhuoneiden ja muiden melulle herkkien huoneiden vastaisia seiniä.
- Sijainnista riippumatta on äänille herkän tilan seinä äänieristettävä.
- Putket on vedettävä ilman sinkilöitä makuu-/olohuoneen puoleista sisäseinää vasten.
- Lämpöpumpun asennushuoneen lämpötilan on oltava vähintään 10 ℃ ja enintään 30 ℃.

Asennustila

Jätä laitteen eteen 800 mm vapaata tilaa. Sivupeltien irrotusta varten tarvitaan n. 50 mm vapaata tilaa kummallakin puolella. Peltejä ei kuitenkaan tarvitse irrottaa huollon yhteydessä, vaan kaikki F750:n huoltotoimenpiteet voidaan suorittaa edestäpäin. Jätä vapaata tilaa lämpöpumpun ja seinän väliin (sekä mahdollisten syöttökaapelien ja putkien) mahdollisten värinöiden siirtymisen välttämiseksi.

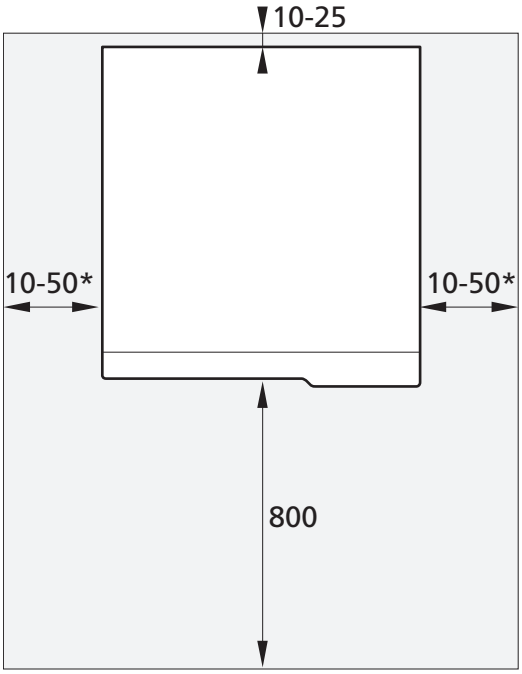

* Riippuen siitä, onko pellit irrotettava.

HUOM!

Varmista, että lämpöpumpun yläpuolella on vaadittu tila (300 mm) ilmanvaihtoletkujen asennusta varten.

Mukana toimitetut komponentit

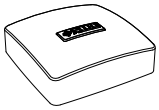

Ulkolämpötilan anturi

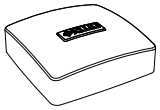

Huoneanturi

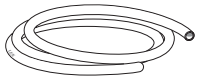

Ilmausletku (pituus 4 m)



Virrantunnistin

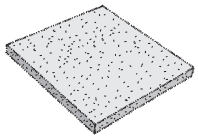

Lisäilmansuodatin

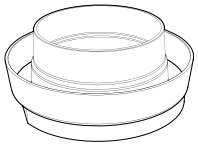

Ilmausliitäntä (vain F750 kupari)

Sijoitus

Varustesarja on tuotteen päällä.

Luukkujen irrotus

Etuluukku

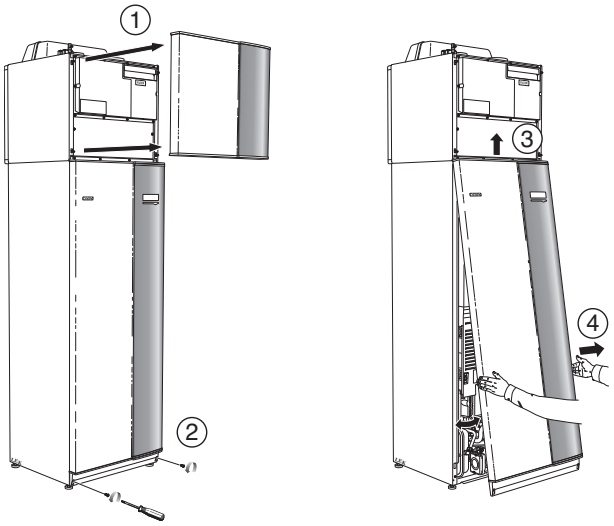

1. Irrota ilmankäsittelyluukku vetämällä sitä suoraan ulos.
2. Irrota ruuvit etuluukun alareunasta.
3. Nosta luukkua ulospäin alareunasta ja ylöspäin.
4. Vedä luukku ulos.

Sivuluukut

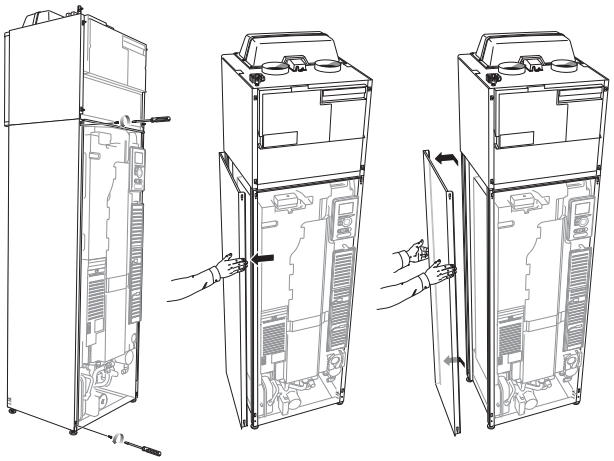

Sivuluukut voidaan irrottaa asennuksen helpottamiseksi.

1. Irrota ruuvit ylä- ja alareunasta.
2. Käännä luukkua hieman ulospäin.
3. Siirrä luukkua taaksepäin ja hieman sivulle.
4. Vedä luukku sivuun.
5. Vedä luukkua eteenpäin.

Irrota osa eristeistä

Osa eristeestä voidaan irrottaa asennuksen helpottamiseksi.

Eristys, huippu

1. Irrota kaapeli moottorista ja irrota moottori vaihtoventtiilistä kuvan mukaan.

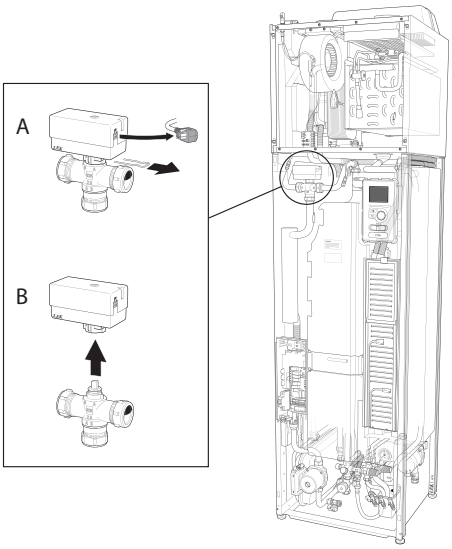

2. Tartu kahvaan ja vedä suoraan ulos kuvan mukaan.

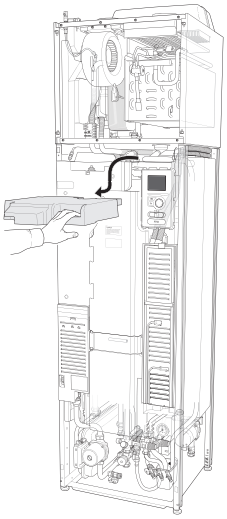

Eristys, sähkövastus

HUOM!

Sähköasennukset ja mahdolliset huollot saa tehdä vain valtuutetun sähköasentajan valvonnassa. Sähköasennukset ja johtimien veto on tehtävä voimassa olevien määräysten mukaisesti.

1. Irrota sähkökaapin luukku, katso sivu 20.
2. Tartu kahvaan ja vedä eristettä varovasti itseesi päin kuvan mukaan.

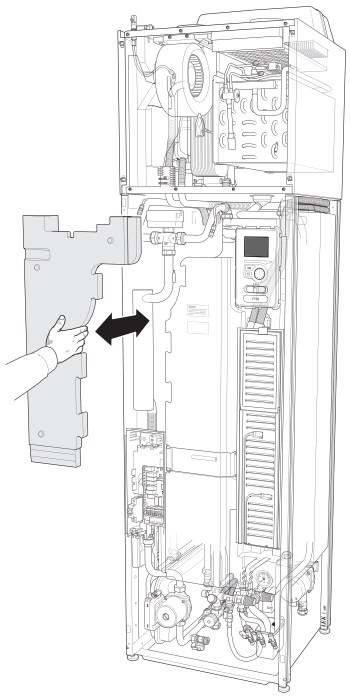

VIHJE!

Irrota sähkövastuskortin luukku, jolloin eriste on helpompi irrottaa (katso sivulla 20).

3 Lämpöpumpun rakenne

F750, kupari

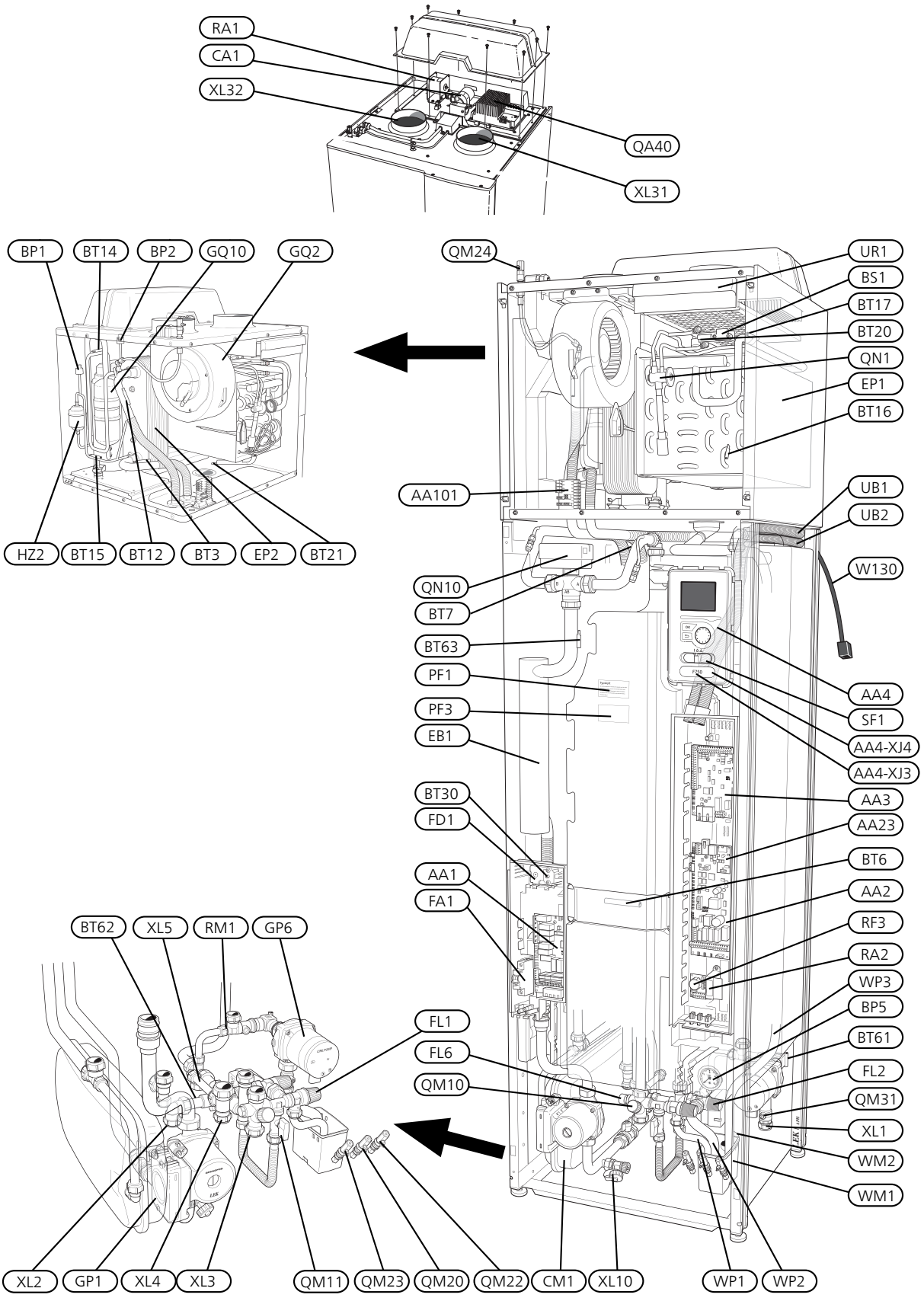

F750, ruostumaton

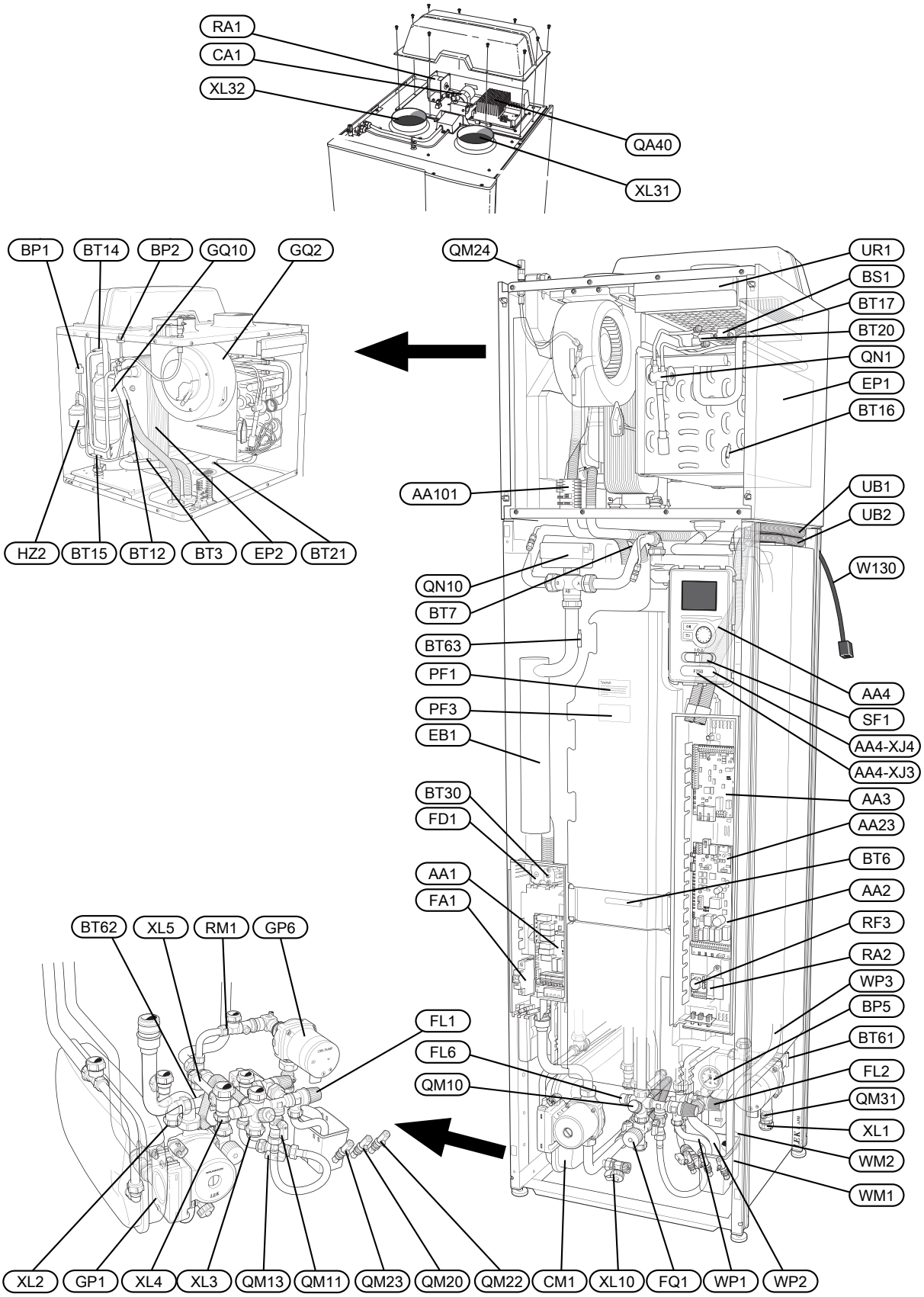

Putkiliitännät

XL 1	Liitäntä, lämmitysvesi meno
XL 2	Liitäntä, lämmitysvesi paluu
XL 3	Liitäntä, kylmävesi
XL 4	Liitäntä, käyttövesi
XL 5	Liitäntä, käyttövesikierto
XL 10	Liitäntä, lämmitysveden tyhjennys
XL 31	Ilmanvaihtoliitäntä, poistoilma
XL 32	Ilmanvaihtoliitäntä, jäteilma

LVI-komponentit

CM 1	Kalvopaisuntasäiliö
FL 1	Vedenlämmittimen, varoventtiili
FL 2	Varoventtiili, lämmitysjärjestelmä
FL 6	Alipaineventtiili
FQ 1	Sekoitusventtiili, käyttövesi [2]
GP 1	Lämpöjohtopumppu
GP 6	Kiertovesipumppu 2
QM 10	Täyttöventtiili, lämminvesivaraaja
QM 11	Täyttöventtiili, lämmitysjärjestelmä
QM 13	Täyttöventtiili 2, lämmitysjärjestelmä[2]
QM 20	Ilmaus, lämmityspiiri
QM 22	Ilmaus, silmukka
QM 23	Ilmanpoisto, puskurisäiliö
QM 24	Ilmanpoisto, lämmönvaihdin
QM 31	Sulkuventtiili, lämmitysvesi meno
QN 10	Vaihtoventtiili, lämmitysjärjestelmä/lämminvesivaraaja
QN 27	Vaihtoventtiili, lämmitysjärjestelmän kierto[1]
RM 1	Takaiskuventtiili
WM 1	Ylivuotoastia
WM 2	Ylivuotoliitäntä
WP 1	Ylivuotoputki, vedenlämmittimen varoventtiili
WP 2	Ylivuotoputki, lämmitysjärjestelmän varoventtiili
WP 3	Poistovesiputki, kondenssi

Anturi jne.

BP 1	Ylipaineensäädin
BP 2	Alipaineensäädin
BP 5	Painemittari, lämmitysjärjestelmä
BS 1	Ilmannopeuden anturi
BT 1	Ulkolämpötilan anturi[1]
BT 3	Lämpötila-anturi, lämpöjohto paluu
BT 6	Lämpötila-anturi, käyttöveden tuotanto, ohjaava
BT 7	Lämpötilan anturi, käyttövesi näyttävä
BT 12	Lämpötila-anturi, lämmitysvesi meno lauhduttimen jälkeen
BT 14	Lämpötila-anturi, kuumakaasu
BT 15	Lämpötila-anturi, käyttövesi
BT 16	Lämpötila-anturi, höyrystin[1]
BT 17	Lämpötila-anturi, imukaasu
BT 20	Lämpötila-anturi, poistoilma
BT 21	Lämpötila-anturi, jäteilma
BT 30	Termostaatti, varatila
BT 50	Huoneanturi [1]
BT 61	Lämpötila-anturi, lämmitysvesi meno puskurisäiliön jälkeen
BT 62	Lämpötila-anturi, lämmitysvesi paluu puskurisäiliön jälkeen
BT 63	Lämpötila-anturi, lämmitysvesi meno sähkövastuksen jälkeen

Sähkökomponentit

AA 1	Sähkövastuskortti
AA 2	Peruskortti
AA 3	Tulokortti
AA 4	Näyttö
	AA4-XJ3 USB-liitäntä
	AA4-XJ4 Huoltoliitäntä
AA23	Tiedonsiirtokortti
AA101	Liitäntäkortti, anturit
CA 1	Kondensaattori
EB 1	Sähkövastus
FA 1	Automaattivaroke
FD 1	Lämpötilarajoitin
QA 40	Invertteri
RA 1	Kuristin
RA 2	Kuristin
RF 3	EMC-kortti
SF 1	Katkaisin
W130	Verkkokaapeli NIBE Uplink™

Jäähdytyskomponentit

EP 1	Höyrystin
EP 2	Lauhdutin
GQ 10	Kompressori
HZ 2	Kuivaussuodatin
QN 1	Paisuntaventtiili

Ilmanvaihto

GQ 2	Poistoilmapuhallin
HQ 10	Poistoilmansuodatin[1]
UR 1	Suodatinluukku, poistoilma

Muut

PF 1	Tyyppikilpi
PF 3	Laitekilpi
UB1	Kaapeliläpivienti
UB2	Kaapeliläpivienti

[1] Ei näy kuvassa

[3] Vain lämpöpumput, joissa on ruostumaton säiliö.

Komponenttikaavion merkinnät standardin IEC 81346-1 ja 81346-2 mukaan.

4 Putki- ja ilmanvaihtoliitännät

Yleiset putkiliitännät

Putkiasennukset on tehtävä voimassa olevien määräysten mukaisesti.

Järjestelmä edellyttää, että patteripiiri on mitoitettava alhaiselle lämpötilalle. Alimmassa mitoittavassa ulkolämpötilassa (MUT) korkein suositeltu menolämpötila on 55 °C ja paluulämpötila 45 °C.

Höyrystimen keruualtaan ja varoventtiilien jätevesi johdetaan jätevesikupin ja vedenpoistoputken kautta lattiakaivoon niin, että kuumavesiroiskeet eivät voi aiheuttaa tapaturmia. Vedenpoistoputki tulee vetää laskevana koko pituudeltaan vesitaskujen välttämiseksi, eikä sitä saa päästä jäätymään.

HUOM!

Putkistot on huuhdeltava ennen lämpöpumpun liittämistä epäpuhtauksien aiheuttamien vahinkojen välttämiseksi.

Suurin kattila- ja lämpöpatteritilavuus

Paisuntasäiliön (CM1) tilavuus on 10 litraa ja sen vakioesipaine on 0,5 baaria (5 mvp). Tämä tarkoittaa, että suurin sallittu korkeusero "H" säiliön ja ylimmäksi asennetun lämpöpatterin välillä on 5 m, katso kuva.

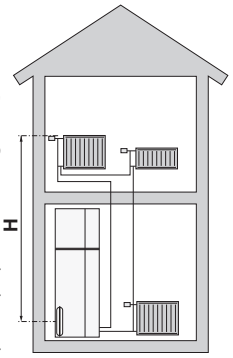

Jos esipaine ei riitä, sitä voidaan nostaa lisäämällä paisuntasäiliöön ilmaa venttiilin kautta. Paisuntasäiliön esipaine on merkittävä katsastuspöytäkirjaan. Esipaineen muutos vaikuttaa säiliön kykyyn mukautua veden tilavuuden muutoksiin.

Suurin järjestelmätilavuus ilman kattilaa ja yllä mainitulla esipaineella on 260 litraa.

Järjestelmäperiaate

F750 koostuu lämpöpumpusta, lämminvesivaraajasta, paisuntasäiliöstä, sähkövastuksesta, puhaltimesta, kiertovesipumpusta sekä ohjausyksiköstä. F750 liitetään ilmanvaihto- ja lämmityspiiriin.

Kun huoneenlämpöinen poistoilma kulkee höyrystimen läpi, kylmäaine höyrystyy alhaisen kiehumispisteensä ansiosta. Näin huoneilma luovuttaa energiaa kylmäaineeseen.

Kompressori suurentaa sitten kylmäaineen painetta, mikä nostaa lämpötilaa entisestään.

Lämmin kylmäaine johdetaan lauhduttimeen. Tässä kylmäaine luovuttaa lämpöenergian kattilaveteen, jolloin kylmäaine tiivistyy nesteeksi.

Sen jälkeen kylmäaine johdetaan suodattimen kautta paisuntaventiiliin, jossa paine ja lämpötila laskevat.

Kylmäaine on nyt kiertänyt täyden kierron ja virtaa taas höyrystimeen.

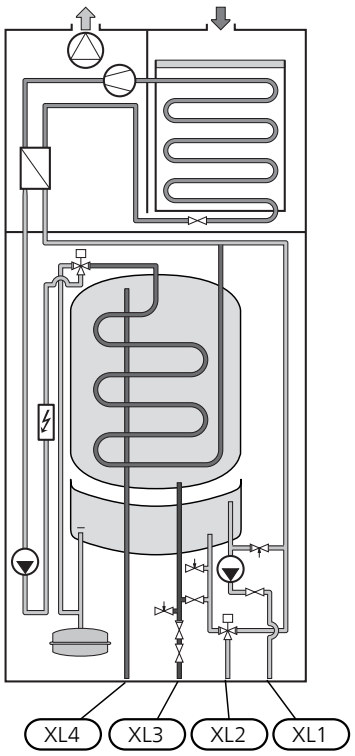

XL 1	Liitäntä, lämpöjohto meno
XL 2	Liitäntä, lämpöjohto paluu
XL 3	Liitäntä, kylmävesi
XL 4	Liitäntä, käyttövesi

Mitat ja putkiliitännät

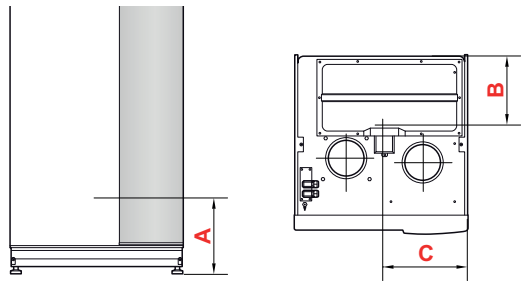

Kupari

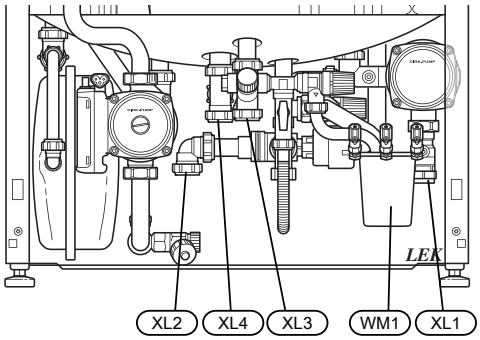

Ruostumaton teräs

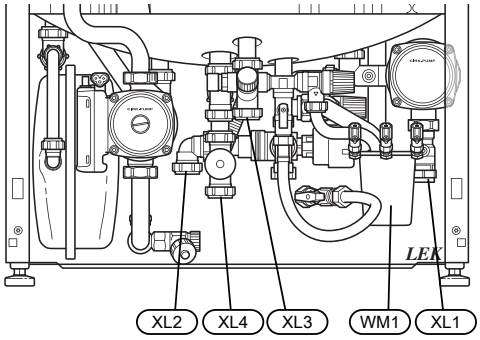

Vesikuppi (WM1) on käännettävä, joten putken voi suunnata eteen- tai taaksepäin poistovesiletkun liittämisen helpottamiseksi.

Mitat

Liitäntä, kupari		A	B	C
XL1 Lämmitysvesi, meno	(mm)	150	235	55
XL2 Lämmitysvesi, paluu	(mm)	165	270	360
XL3 Kylmä vesi	(mm)	230	470	280
XL4 Käyttövesi	(mm)	225	410	315
WM1 Jätevesikuppi	(mm)	140	340	100

Liitäntä, ruostumaton		A	B	C
XL1 Lämmitysvesi, meno	(mm)	150	235	55
XL2 Lämmitysvesi, paluu	(mm)	165	270	360
XL3 Kylmä vesi	(mm)	230	470	280
XL4 Käyttövesi	(mm)	130	410	315
WM1 Jätevesikuppi	(mm)	140	340	100

Putkien mitat

Liitäntä		
XL1-XL2 Lämmitysvesi ulk. Ø	(mm)	22
XL3 Kylmävesi ulk. Ø	(mm)	22
XL4 Käyttövesi ulk. Ø	(mm)	22
WM2 Jätevesiliitäntä	(mm)	32

Symboliavain

Symboli	Merkitys
	Ilmausventtiili
	Sulkuventtiili
	Säätöventtiili
	Shuntti-/vaihtoventtiili
	Varoventtiili
	Lämpötila-anturi
	Kalvopaisuntasäiliö
Ⓟ	Painemittari
	Kiertovesipumppu
	Mudanerotin
	Kompressori
	Lämmönvaihdin

Kylmä ja lämmin vesi

Kylmäveden ja käyttöveden liittäminen

Asenna sekoitusventtiili, jos muutat käyttöveden tehdasasetusta. Noudata kansallisia määräyksiä. Asetus tehdään valikossa 5.1.1 (sivu 51).

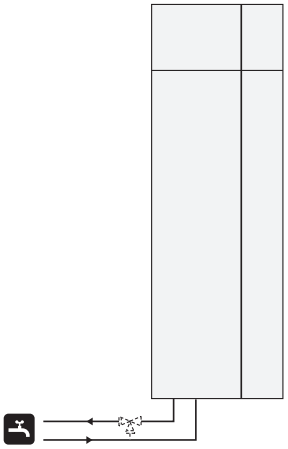

Lämpöjohtopuoli

Lämmitysjärjestelmän kytkeminen

Liitäntä termostaateilla varustettuun järjestelmään edellyttää, että kaikkiin pattereihin/silmukoihin asennetaan ohitusventtiili tai että poistetaan muutama termostaatti riittävän virtauksen takaamiseksi. Paluujohdossa pitää olla suodatin.

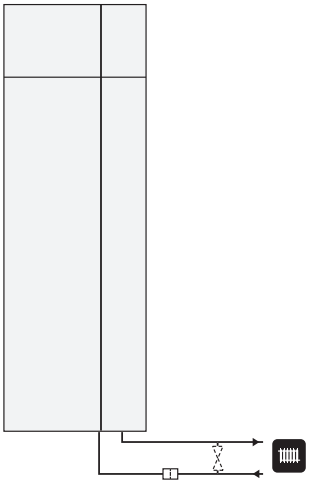

Asennusvaihtoehto

F750 voidaan asentaa monella eri tavalla, joista alla annetaan muutama esimerkki.

Lisätietoja vaihtoehdosta osoitteessa www.nibe.fi sekä käytettävän lisävarusteen asennusohjeessa. Katso sivulta 61 luettelo lisävarusteista, joita voi käyttää F750:n yhteydessä.

Lisälämminvesivaraaja

Lisälämminvesivaraaja

Jos on tarkoitus asentaa poreallas tai muu suurempi käyttöveden kuluttaja, lämpöpumppu on täydennettävä lisälämminvesivaraajalla.

Lämminvesivaraaja ilman sähkövastusta

Lisälämminvesivaraajaa tarvittaessa käytetään varaajaa NIBE VPB 200 tai VPBS 300 tai AHPS (valmius aurinkoliitännälle) Edellyttää lisävarusteena saatavan liitäntäsarjan. VPB 200 asennetaan mieluiten F750:n vasemmalle puolelle. VPBS 300 ja AHPS edellyttävät putkiasennuksia laitteiden taakse, jotka tarvitsevat vähintään 60-150 mm vapaata tilaa.

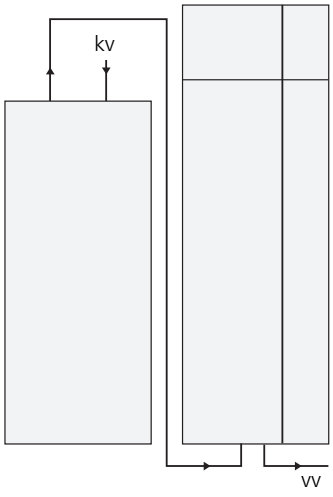

Lämminvesivaraaja sähkövastuksella

Jos on mahdollista käyttää sähkövastuksella varustettua lämminvesivaraajaa, voidaan käyttää NIBE COMPACT tai EMINENT-varaajia.

Jos venttiiliryhmä asennetaan ulkoiseksi, siirretään tai jaetaan, se pitää korvata jaettavalla ryhmällä Ø 22 mm.

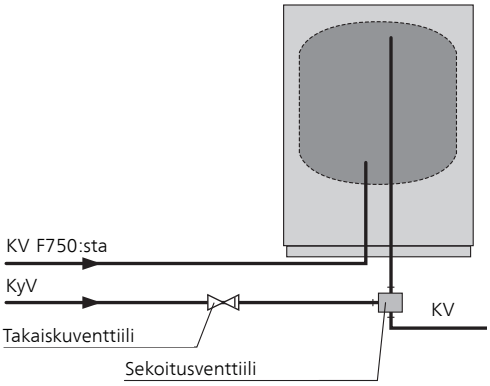

Kaksi tai useampia lämmitysjärjestelmiä

Kun rakennuksessa on eri lämpötiloja käyttäviä lämmitysjärjestelmiä, voidaan käyttää seuraavia kytkentöjä.

Tähän vaihtoehtoon tarvitaan lisävaruste ECS 40/ECS 41.

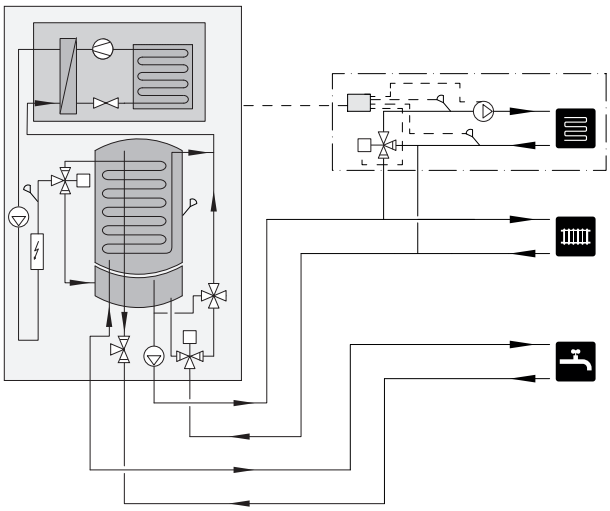

Käyttövesikierron kytkentä

Bakteerikasvun riskin pienentämiseksi käyttövesikierrolla varustetuissa järjestelmissä kiertävän veden lämpötila ei saa olla alle 50 °C. Järjestelmässä ei saa myöskään olla putkia, joissa vesi ei kierrä. Säädä käyttövesijärjestelmä niin, että lämpötila ei laske alle 50 °C missään järjestelmän kohdassa.

Lämpöpumppu voi ohjata käyttövesikierron kiertovesipumppua. Käyttövesikierron paluu liitetään liitäntään XL5 tai erilliseen lämminvesivaraajaan. Jos lämpöpumpun taakse liitetään sähkötoiminen lämminvesivaraaja, käyttövesikierron paluu liitetään varaajaan.

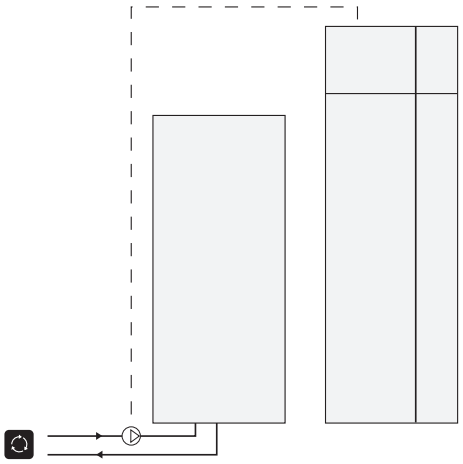

Yleistä ilmanvaihtoliitännöistä

Ilmanvaihtoasennus on tehtävä voimassa olevien määräysten mukaisesti.

Liitännät tehdään joustavilla letkuilla, jotka ovat helposti vaihdettavissa. Jäteilmakanava eristetään koko pituudeltaan diffuusiotiiviisti (PE30). Saumojen ja/tai läpivientien, äänenvaimentimien, kattohuuvien ja vastaavien yhteydessä on huolehdittava siitä, että kondenssieristys tiivistetään huolellisesti. Kanavat on voitava tarkastaa ja puhdistaa. Varmista, että kanavissa ei ole taitoksia, ahtaita käyriä ym., koska ne pienentävät ilmanvaihtotehoa. Kanaviston tiiviysluokan on oltava vähintään B. Ilmanvaihtokanavat on asennettava niin, että invertterirasia on helppo avata. Jäteilmakanava tulisi vetää ulos vesikaton kautta. Jos kanava vedetään ulos ulkoseinän kautta, siihen ei tule asentaa välitöntä 90 asteen käyrää taaksepäin, koska se voi aiheuttaa melua ja heikentää tehoa.

HUOM!

F750:n jäteilman lämpötila on hyvin alhainen. Tuotteen ja/tai talon vaurioitumisen estämiseksi jäteilmakanava pitää eristää diffuusiotiiviisti (PE30) koko pituudeltaan.

VIHJE!

Jos ylimääräinen kondenssieristys (PE30) Ø 200 asennetaan jäteilmakanavan päälle lämpöpumpun ja sisäkaton välille, asennushuoneen äänitaso laskee 1-2 dB(A).

Liesituuletinkanava

Liesituuletinkanavaa ei saa liittää F750:een.

Jotta ruuanvalmistuskäryjä ei pääsisi F750:een, poistoilmaventtiilin pitää olla riittävän kaukana liesituulettimesta. Etäisyyden tulisi olla vähintään 1,5 m, mutta se voi vaihdella järjestelmäkohtaisesti.

Käytä aina liesituuletinta ruokaa laittaessasi.

HUOM!

Jäteilmaa ei saa johtaa muurattuun hormiin.

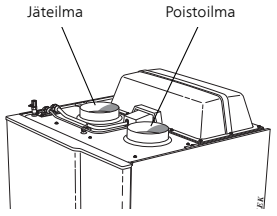

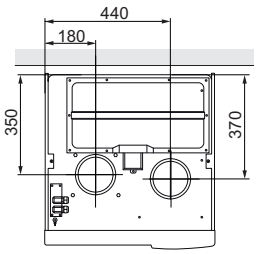

Ilmanvaihtovirta

Liitä F750 niin, että kaikki poistoilma liesituuletinta lukuun ottamatta kulkee lämpöpumpun höyrystimen (EP1) läpi. Pienimmän ilmanvaihtovirran on oltavan voimassa olevien normien mukainen. Lämpöpumpun tehokkaan toiminnan varmistamiseksi ilmavirran on oltava vähintään 31 l/s (110 m^3/h).

Varmista, tuuletusaukot eivät ole tukossa. Ilmanvaihtoteho asetetaan lämpöpumpun valikoissa (valikko 5.1.5).

Ilmanvaihdon säätö

Jotta talon kaikissa huoneissa on vaadittu ilmanvaihto, poistoilmalaitteet on sijoitettava ja säädettävä oikein ja lämpöpumpun puhallin on säädettävä oikein.

Heti asennuksen jälkeen ilmanvaihto täytyy säätää talon suunnitteluarvojen mukaan.

Virheellinen ilmanvaihtoasetus voi heikentää asennuksesta saatavaa hyötyä ja heikentää käyttötaloutta ja aiheuttaa kosteusvahinkoja.

5 Sähköliitännät

Yleistä

- Lämpöpumppu on kytkettävä irti ennen kiinteistön eristystestiä.
- F750n käyttöjännitettä ei voida vaihtaa 3x230V ja 3x400V välillä.
- Jos kiinteistö on varustettu vikavirtasuojilla, F750 pitää kytkeä erilliseen vikavirtasuojaan.
- Jos käytetään automaattivaroketta, sen tulee olla C-tyyppinen. Katso ohjeet sivulla 64 .
- Lämpöpumpun kytkentäkaavio, katso sivulla 70.
- Tiedonsiirto- ja anturikaapeleita ulkoisiin liitäntöihin ei saa asentaa vahvavirtajohtojen läheisyyteen.
- Ulkoisen liitännän tiedonsiirto- ja anturikaapelin johdinalan tulee olla vähintään 0,5 mm², kun käytetään alle 50 m pituisia kaapeleita, esim. tyyppiä EKKX tai LiYY.
- Kun kaapelit vedetään F750:een, täytyy käyttää läpivientejä UB1 ja UB2 (merkitty kuvaan). Läpivienneissä UB1 ja UB2 kaapelit vedetään lämpöpumpun läpi takapuolelta etupuolelle. Katso mittakuva sivulta 21.

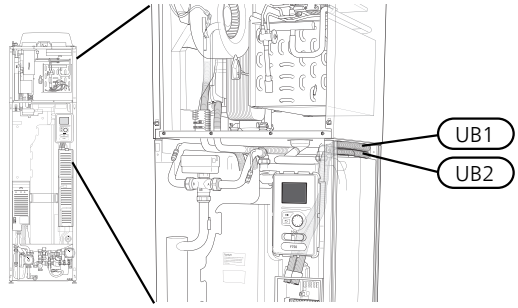

HUOM!

Katkaisinta (SF1) ei saa asettaa asentoon "I" tai "⚠" ennen kattilaveden täyttöä. Lämpötilarajoitin, termostaatti ja sähkövastus voivat muuten vahingoittua.

HUOM!

Jos syöttökaapeli vahingoittuu, sen saa vaihtaa vain NIBE, valmistajan huoltoedustaja tai vastaava pätevä ammattilainen vaaran välttämiseksi.

HUOM!

Sähköasennukset ja mahdolliset huollot saa tehdä vain valtuutetun sähköasentajan valvonnassa. Katkaise virta turvakytkimellä ennen mahdollista huoltoa. Sähköasennukset ja johtimien veto on tehtävä voimassa olevien määräysten mukaisesti.

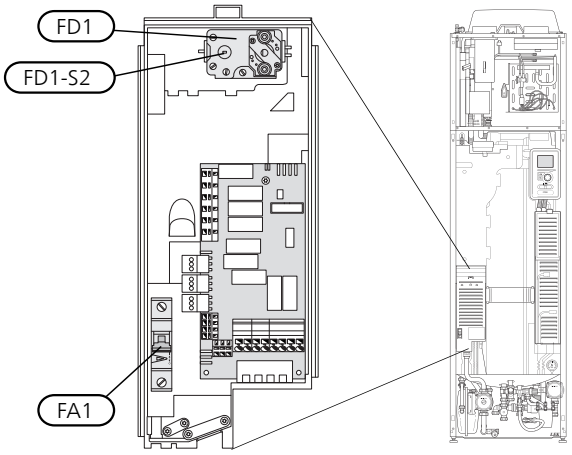

Automaattivaroke (FA1)

Käyttö (230 V), puhallin, kiertovesipumput ym. on sisäisesti suojattu automaattivarokkeella (FA1).

MUISTA!

Tarkasta automaattivaroke (FA1). Se on voinut laueta kuljetuksen aikana.

Lämpötilarajoitin (FD1)

Lämpötilanrajoitin (FD1) katkaisee sähkövastuksen virransyötön, jos lämpötila nousee välille 90 - 100 °C, ja palautetaan manuaalisesti.

Palautus

Lämpötilanrajoitin (FD1) on etuluukun takana. Palauta lämpötilarajoitin painamalla sen painiketta (FD1-SF2) varovasti pienellä ruuvitaltalla.

Luoksepääsy, sähkökytkentä

Sähkökaappien muovikansi avataan ruuvitaltalla.

HUOM!
Tulokortin kansi avataan ilman työkaluja.

Luukun irrotus, tulokortti

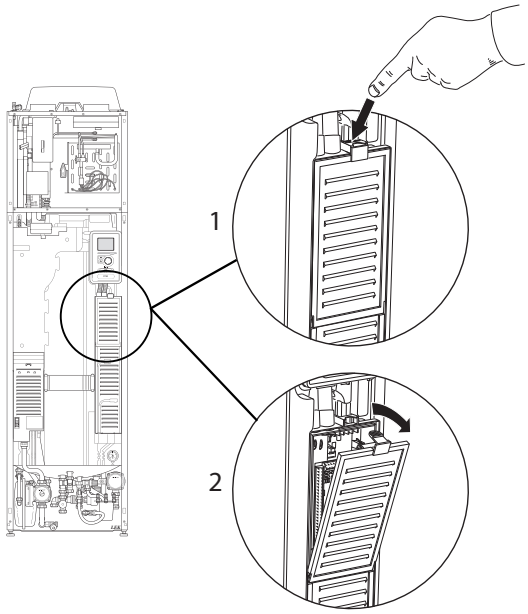

1. Paina salpa alas.
2. Kallista luukkua ja ota se pois.

Luukun irrotus, sähkövastuskortti

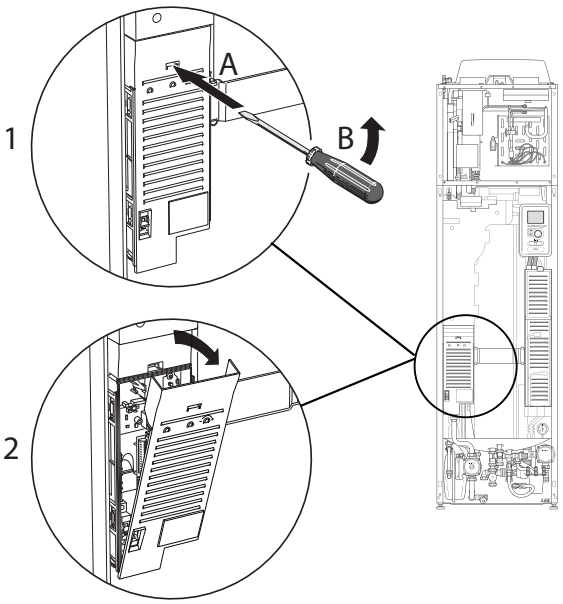

1. Työnnä ruuvitaltta (A) sisään ja käännä salpaa varovasti alaspäin (B).
2. Kallista luukkua ja ota se pois.

Luukun irrotus, peruskortti

MUISTA!
Peruskortin luukun irrotusta varten pitää tulokortin luukku ensin irrottaa.

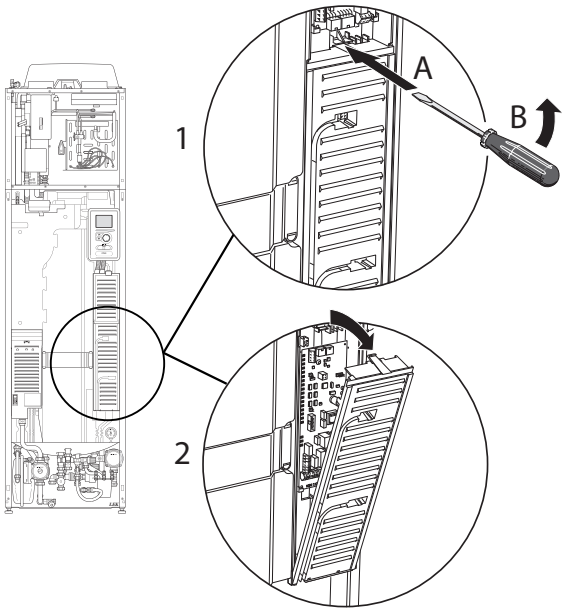

1. Työnnä ruuvitaltta (A) sisään ja käännä salpaa varovasti alaspäin (B).
2. Kallista luukkua ja ota se pois.

Kaapelipidike

Käytä sopivaa työkalua kaapeleiden irrottamiseen/kiinnittämiseen lämpöpumpun liittimiin.

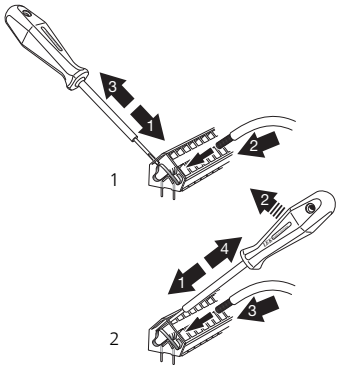

Liitännät

HUOM!

Häiriöiden välttämiseksi ulkoisten liitäntöjen tiedonsiirto- ja/tai anturikaapeleita ei saa asentaa alle 20 cm etäisyydelle vahvavirtakaapeleista.

Sähköliitäntä

F750 kytketään turvakytkimeen, jonka kosketinväli on vähintään 3 mm. Johdinalan tulee vastata käytettävää varoketta. Mukana toimitettu syöttökaapeli (pituus n. 2 m) on kytketty liittimeen X1 sähkövastuskortissa (AA1). Liitäntäkaapeli on F750n takapuolella (katso mittapiirros alla).

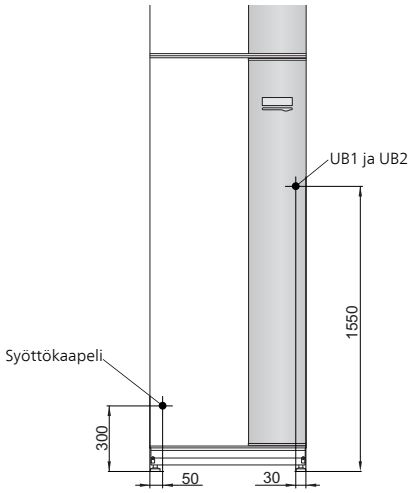

HUOM!

F750n käyttöjännitettä ei voida vaihtaa 3x230V ja 3x400V välillä.

Liitäntä 3x400V

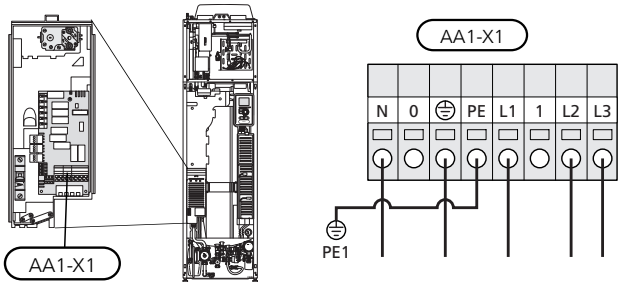

Liitäntä 3x230V

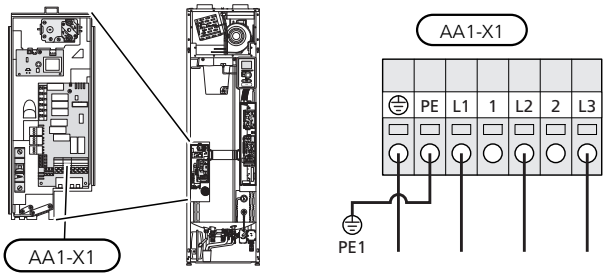

Tariffiohjaus

Jos sähkövastuksen ja/tai kompressorin jännitteensyöttö katkeaa tietyksi ajaksi, täytyy samanaikaisesti tapahtua esto AUX-tulon kautta, katso "AUX-tulojen vaihtoehdot".

Ulkolämpötilan anturi

Ulkolämpötila-anturi (BT1) on sijoitettava varjoisaan paikkaan talon pohjois- tai luoteispuolelle, jottei esim. aamuaurinko vaikuta siihen.

Anturi kytketään liittimiin X6:1 ja X6:2 tulokortissa (AA3). Käytä parikaapelia, jonka poikkipinta-ala on vähintään 0,5 mm^2.

Mahdollinen kaapeliputki on tiivistettävä, jotta kosteutta ei tiivisty ulkoanturin koteloon.

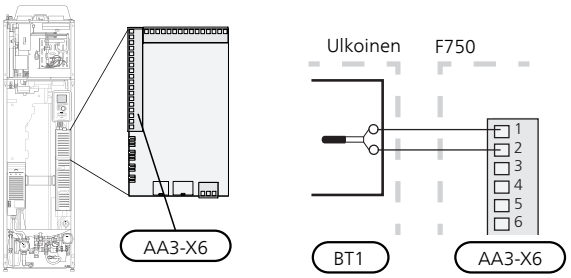

Huoneanturi

F750:n mukana toimitetaan huoneanturi (BT50). Huoneanturilla on kolme toimintoa:

1. Näytä todellinen huonelämpötila F750:n näytössä.
2. Tarjoaa mahdollisuuden muuttaa huoneenlämpötilaa, °C.
3. Mahdollistaa huonelämpötilan parantamisen/vakauttamisen.

Asenna anturi neutraaliin paikkaan, jonka lämpötila halutaan tietää. Sopiva paikka on esim. vapaa käytävän seinä n. 1,5 m korkeudella lattiasta. On tärkeää, että anturi voi mitata huonelämpötilan oikein, eikä sitä sijoiteta esim. syvennykseen, hyllyjen väliin, verhon taakse, lämmönlähteen yläpuolelle tai läheisyyteen, ulko-ovesta tulevaan vetoon tai suoraan auringonpaisteeseen. Myös suljetut patteritermostaatit voivat aiheuttaa ongelmia.

Lämpöpumppu toimii ilman antureita, mutta jos halutaan lukea talon sisälämpötila F750:n näytössä, anturi pitää asentaa. Huoneanturi kytketään liittimiin X6:3 ja X6:4 tulokortissa (AA3).

Jos anturia käytetään huonelämpötilan muuttamiseen (°C) ja/tai huonelämpötilan parantamiseen/vakauttamiseen, anturi pitää aktivoida valikossa 1.9.4.

Jos huoneanturia käytetään huoneessa, jossa on lattialämmitys, siinä tulee olla vain näyttötoiminto, ei huonelämpötilan ohjausta.

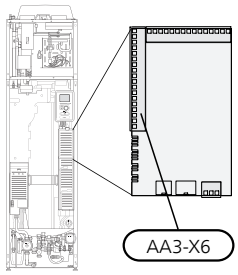

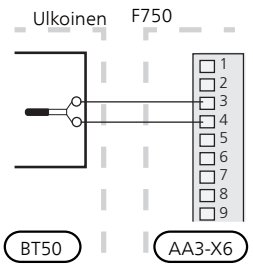

MUISTA!

Talon lämpötilan muuttuminen kestää aikansa. Esimerkiksi lattialämmityksen yhteydessä lyhyt aikajakso ei aiheuta merkittävää huonelämpötilan muutosta.

Asetukset

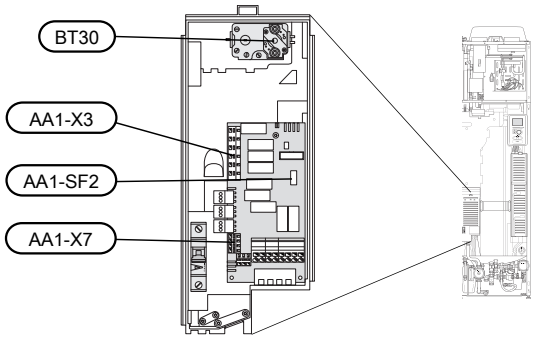

Sähkövastus -enimmäisteho

Sähkövastuksen maksimiteho on 6,5 kW (7 kW jännitteellä 3x230V).

Sähkövastuksen teho on jaettu portaisiin taulukon mukaisesti.

Sähkövastuksen maksimiteho asetetaan valikossa 5.1.12.

Sähkövastuksen sähköporras

3x400V

Sähkövastus (kW)	Maks. (A) L1	Maks. (A) L2	Maks. (A) L3
0,0	1,8	-	-
2,5	4,0	-	8,7
6,5	11,1	4,3	15,7

3x230V

Sähkövastus (kW)	Maks. (A) L1	Maks. (A) L2	Maks. (A) L3
0,0	1,0	1,0	-
3,0	8,8	4,7	11,3
7,0	17,1	13,1	25,7

Taulukossa näkyy maksimivaihevirta (käyttö 230 V, sähkövastus, puhallin ja kiertovesipumput) eri asetuksilla.

Lisäksi tulee kompressorin kuluttama virta, joka käyttötilasta riippuen voi olla jopa 12A vaiheessa L2 (10A vaiheissa L1 ja L2 ja 1A vaiheessa L3 jännitteellä 3x230V).

Jos virtamuuntajia on kytketty, lämpöpumppu valvoo vaihevirtoja ja kytkee sähköportaan automaattisesti vähiten kuormitettuun vaiheeseen.

Varatila

Kun lämpöpumppu asetetaan varatilaan (SF1 arvoksi asetetaan ⚠), vain tärkeimmät toiminnot ovat toiminnassa.

- Kompressori on pysäytetty ja sähkövastus lämmittää lämmitysveden.
- Käyttövettä ei tuoteta.
- Valvontakytkintä ei ole kytketty.

HUOM!

Katkaisinta (SF1) ei saa asettaa asentoon "**I**" tai ⚠ ennen kuin F750 on täytetty vedellä. Lämpötilarajoitin, termostaatti ja sähkövastus voivat muuten vahingoittua.

Teho varatilassa

Sähkövastuksen teho varatilassa asetetaan sähkövastuskortissa (AA1) olevalla dip-kytkimellä (S2) alla olevan taulukon mukaan. Tehdasasetus on 4 kW (5 kW jännitteellä 3x230V).

3 x 400 V

kW	1	2	3	4	5	6
0,5	**päällä**	pois	pois	pois	pois	pois
1,0	pois	pois	**päällä**	pois	pois	pois
1,5	**päällä**	pois	**päällä**	pois	pois	pois
2,0	pois	pois	pois	pois	**päällä**	pois
2,5	**päällä**	pois	pois	pois	**päällä**	pois
3,0	pois	**päällä**	pois	pois	pois	**päällä**
3,5	**päällä**	**päällä**	pois	pois	pois	**päällä**
4,0	pois	**päällä**	**päällä**	pois	pois	**päällä**
4,5	**päällä**	**päällä**	**päällä**	pois	pois	**päällä**
5,0	pois	**päällä**	pois	pois	**päällä**	**päällä**
5,5	**päällä**	**päällä**	pois	pois	**päällä**	**päällä**
6,0	pois	**päällä**	**päällä**	pois	**päällä**	**päällä**
6,5	**päällä**	**päällä**	**päällä**	pois	**päällä**	**päällä**

3 x 230 V

kW	1	2	3	4	5	6
1,0	pois	**päällä**	pois	pois	pois	pois
2,0	pois	pois	pois	**päällä**	pois	pois
3,0	pois	**päällä**	pois	**päällä**	pois	pois
4,0	pois	pois	pois	**päällä**	**päällä**	pois
5,0	**päällä**	**päällä**	pois	**päällä**	pois	pois
6,0	**päällä**	pois	pois	**päällä**	**päällä**	pois
7,0	**päällä**	**päällä**	pois	**päällä**	**päällä**	pois

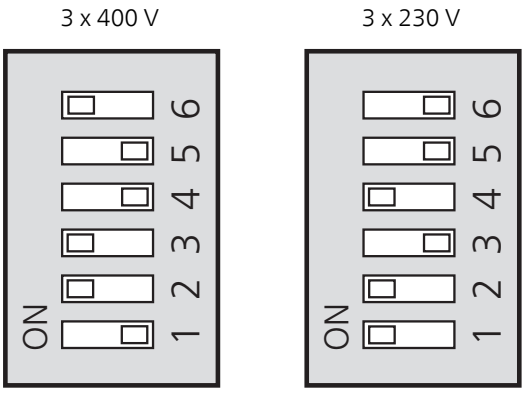

Kuvassa dip-kytkin (AA1-S2) tehdasasetuksessa, eli 4 kW (5 kW jännitteellä 3x230V).

Varatilatermostaatti

Varatilan menolämpötila asetetaan termostaatilla (FD1-BT30). Sen arvoksi voi asettaa joko 35 (esiasetus, esim. lattialämmitys) tai 45 °C (esim.patterit).

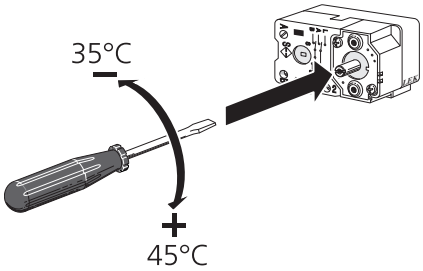

Liitäntämahdollisuudet

Valvontakytkin

Kun kiinteistössä on lisäsähköä käytettäessä monta sähkönkuluttajaa kytkeytyneenä, on olemassa vaara, että kiinteistön päävarokkeet laukeavat. Lämpöpumppu on varustettu sisäänrakennetulla valvontakytkimellä, joka ohjaa sähkövastuksen tehoportaita jakamalla kulutuksen eri vaiheille tai kytkemällä ne pois, jos jokin vaihe ylikuormittuu. Vastukset kytketään päälle, kun muu virrankulutus laskee.

Virtamuuntajan kytkentä

HUOM!

Kiinteistön vaiheiden kuormitus voi vaihdella. Jos taajuusmuuttaja kytketään raskaasti kuormitettuun vaiheeseen, kompressori saattaa pysähtyä ja sähkövastusta käytetään odotettua enemmän. Tämä merkitsee, että odotettua säästöä ei saavuteta.

Virran mittausta varten on asennettava virtatunnistin kuhunkin kiinteistön sähkökeskukseen tulevaan vaihejohtoon. Tämä on suositeltavaa tehdä sähkökeskuksessa.

Kytke virrantunnistin moninapaiseen kaapeliin sähkökeskuksen vieressä olevassa kotelossa. Kotelon ja lämpöpumpun välisen moninapaisen kaapelin johdinalan täytyy olla vähintään 0,5 mm^2.

Kytke kaapeli tulokortin (AA3) liittimeen X4:1-4, jossa X4:1 on yhteinen liitin kolmelle virtamuuntajalle.

Kiinteistön päävarokkeen koko asetetaan valikossa 5.1.12.

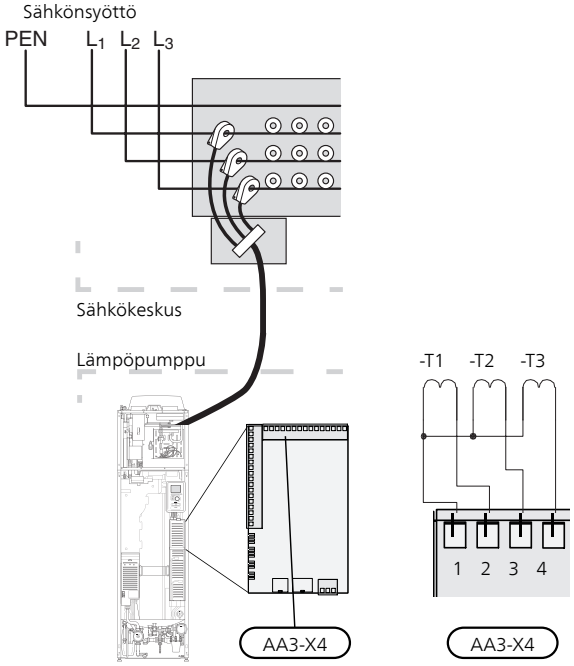

NIBE Uplink™

Kytke verkkokaapeli (suora, Cat.5e UTP) RJ45-liittimellä lämpöpumpun takapuolella olevaan RJ45-liittimeen.



Ulkoiset liitäntämahdollisuudet

Tulokortissa (AA3) on F750 ohjelmallisesti ohjatut tulot ja lähdöt ulkoisen kosketintoiminnon tai anturien kytkentään. Tämä tarkoittaa, että kun ulkoinen kosketintoiminto tai anturi kytketään johonkin kuudesta erikoisliittimestä, oikea toiminto pitää valita F750:n ohjelmistossa.

MUISTA!

Jos ulkoinen kosketintoiminto tai anturi kytketään F750-lämpöpumppuun, käytetyn tulon tai lähdön toiminto pitää valita valikossa 5.4, katso sivulla 53.

Tulokortin valittavat tulot näille toiminnoille ovat AUX1 (X6:9-10), AUX2 (X6:11-12), AUX3 (X6:13-14), AUX4 (X6:15-16) ja AUX5 (X6:17-18). Lähtö on AA3:X7.



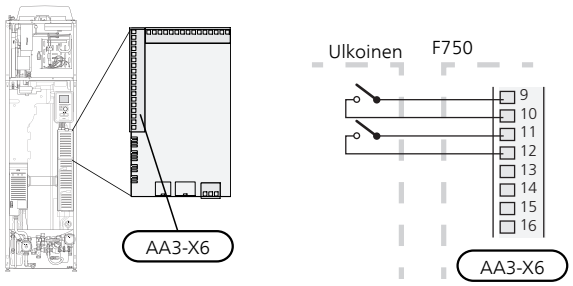

Yllä olevassa esimerkissä käytetään tuloja AUX1 (X6:9-10) ja AUX2 (X6:11-12) tulokortissa (AA3).

MUISTA!

Osa seuraavista toiminnoista voidaan aktivoida ja ohjelmoida valikkoasetuksilla.

AUX-tulojen vaihtoehdot

Kosketin lisälämmön ja/tai kompressorin ulkoista estoa varten

Lisälämmön ja kompressorin esto tehdään kahdella eri AUX-tulolla.

Kun lisäyksen ja/tai kompressorin ulkoista estoa halutaan käyttää, se voidaan kytkeä etuluukun takana olevan tulokortin (AA3) liittimeen (X6).

Lisäys ja/tai kompressori kytketään pois kytkemällä potentiaalivapaa kosketintoiminto tuloon, joka valitaan valikossa 5.4, katso sivulla 53.

Lisälämmön ja kompressorin esto voidaan yhdistää.

Teho on kytketty pois, kun kosketin on suljettu.

Esto AUX-tulon kautta vaaditaan tariffiohjauksen yhteydessä.

Kosketin ulkoiselle tariffiestolle

Kun ulkoista tariffiestoa käytetään, se voidaan kytkeä etuluukun takana olevan tulokortin (AA3) liittimeen (X6).

Tariffiesto tarkoittaa, että lisälämpö, kompressori, lämmitys ja käyttövesi kytketään pois kytkemällä potentiaalivapaa kosketintoiminto tuloon, joka valitaan valikossa 5.4, katso sivu 53.

Tariffiesto on aktivoitu, kun kosketin on kiinni.

HUOM!

Kun tariffiesto on aktiivinen, min. menolämpötilaa ei käytetä.

Liitin "SG ready":lle

HUOM!

Tätä toimintoa voi käyttää vain sähköverkossa, joka tukee "SG Ready"-standardia.

"SG Ready" vaatii kaksi AUX-tuloa.

Jos tätä toimintoa halutaan käyttää, se pitää kytkeä liittimeen X6 tulokortissa (AA3).

"SG Ready" on nerokas ohjaustapa, jossa sähköntoimittajasi voi vaikuttaa sisäilman, käyttöveden ja/tai allasveden lämpötilaan (jos sellainen on) tai estää lisälämmön ja/tai lämpöpumpun kompressorin tiettyinä vuorokaudenaikoina (voidaan valita valikossa 4.1.5, kun toiminto on aktivoitu). Aktivoi toiminto kytkemällä potentiaalivapaa kosketintoiminto kahteen tuloon, jotka valitaan valikossa 5.4 (SG Ready A ja SG Ready B), katso sivulla 53.

Suljettu tai avoin kosketin aiheuttaa jonkin seuraavista:

- **Esto (A: Kiinni, B: Auki)**

  "SG Ready" on aktiivinen. Lämpöpumpun kompressori ja lisälämpö estetään päivän tariffiestona.

- **Normaalitila (A: Avoin, B: Avoin)**

  "SG Ready" ei ole aktiivinen. Ei vaikuta järjestelmään.

- **Matalahintatila (A: Avoin, B: Suljettu)**

  "SG Ready" on aktiivinen. Järjestelmä keskittyy kustannussäästöihin ja voi esim. hyödyntää edullista energian hintaa sähköntoimittajalta tai mahdollista ylikapasiteettia omasta virtalähteestä (vaikutus järjestelmään voidaan asettaa valikossa 4.1.5).

- **Ylikapasiteettitila (A: Suljettu, B: Suljettu)**

  "SG Ready" on aktiivinen. Järjestelmän annetaan käydä täydellä kapasiteetilla kun sähköntoimittajalla on ylikapasiteettia (todella alhainen hinta) (vaikutus järjestelmään voidaan asettaa valikossa 4.1.5).

(A = SG Ready A ja B = SG Ready B)

Liitin +Adjust:lle

+Adjust:n avulla laitteisto kommunikoi lattialämmityksen ohjauskeskuksen* kanssa ja mukauttaa lämmityskäyrän ja lasketun menolämpötilan lattialämmitysjärjestelmän tarpeiden mukaan.

Aktivoi lämmitysjärjestelmä, johon +Adjust vaikuttaa merkitsemällä toiminto ja painamalla OK.

*Vaatii +Adjust-tuen

HUOM!

+Adjust täytyy ensin valita valikossa 5.4 ”pehmeät tulot/lähdöt”.

HUOM!

Laitteiston piirikortilla AA3 täytyy olla vähintään ”input version” 34 ja ohjelmistoversion täytyy olla ”display version 5539 tai uudempi, jotta +Adjust toimisi. Version voi tarkastaa valikossa 3.1 kohdista ”input version” ja ”display version”. Uuden ohjelmiston voi ladata ilmaiseksi osoitteesta www.nibeuplink.com.

HUOM!

Järjestelmissä, joissa on sekä lattialämmitys että lämmityspatterit, tulee käyttää NIBE ECS 40/41 optimaalisen toiminnan varmistamiseksi.

Kosketin lämmityksen ulkoiselle estolle

Kun ulkoista lämmityksen estoa käytetään, se voidaan kytkeä etuluukun takana olevan tulokortin (AA3) liittimeen (X6).

Lämmitys kytketään pois kytkemällä potentiaalivapaa kosketintoiminto tuloon, joka valitaan valikossa 5.4, katso sivulla 53.

Koskettimen sulkeminen estää lämmityskäytön.

HUOM!

Kun lämmityksen esto on aktiivinen, menolämpötilaa ei käytetä.

Kosketin käyttöveden ulkoiselle estolle

Kun käyttöveden estoa käytetään, se voidaan kytkeä etuluukun takana olevan tulokortin (AA3) liittimeen X6.

Käyttövesi kytketään pois kytkemällä potentiaalivapaa kosketintoiminto tuloon, joka valitaan valikossa 5.4, katso sivu 53.

Koskettimen sulkeminen estää käyttövesikäytön.

Kosketin aktivoinnille "tilapäinen luksus"

Ulkoinen kosketintoiminto voidaan kytkeä F750-lämpöpumppuun käyttövesitoiminnon "tilapäinen luksus" aktivointia varten. Koskettimen tulee olla potentiaalivapaa ja se kytketään valittuun tuloon (valikko 5.4, katso sivulla 53) liittimeen X6 tulokortissa (AA3).

"tilapäinen luksus" aktivoidaan, kun kosketin on suljettuna.

Kosketin aktivoinnille "ulkoinen säätö"

Ulkoinen kosketintoiminto voidaan kytkeä F750-lämpöpumppuun menolämpötilan ja siten huonelämpötilan muuttamiseksi.

Kun kosketin on kiinni, , asetetaan haluttu lämpötila C-asteina (jos huoneanturi on kytketty ja aktivoitu). Ellei huoneanturia ole kytketty tai aktivoitu, asetetaan lämpötila:n muutos (lämpökäyrän muutos) valittavien portaiden määrällä. Arvo on säädettävissä välillä -10 ja +10.

- *lämmitysjärjestelmä 1*

  Koskettimen tulee olla potentiaalivapaa ja se kytketään valittuun tuloon (valikko 5.4, katso sivulla 53) liittimeen X6 tulokortissa (AA3).

  Muutoksen arvo asetetaan valikossa 1.9.2, "ulkoinen säätö".
- *lämmitysjärjestelmät 2 - 4*

  Ulkoinen säätö lämmitysjärjestelmille 2 - 4 vaatii lisävarusteen (ECS 40 tai ECS 41).

  Katso asennusohjeet lisätarvikkeen asentajan käsikirjasta.

Kosketin puhallinnopeuden aktivoinnille

F750 -lämpöpumppuun voidaan kytkeä ulkoinen kosketintoiminto yhden puhallinnopeuden aktivointia varten. Koskettimen pitää olla potentiaalivapaa ja se kytketään valittuun tuloon (valikko 5.4, katso sivulla 53) liittimeen X6 tulokortissa (AA3). Koskettimen sulkeminen aktivoi valitun puhallinnopeuden. Nopeus palaa normaaliksi, kun kosketin avataan.

AUX-lähdön vaihtoehdot (potentiaalivapaa vaihtava rele)

Ulkoiset liitännät voidaan tehdä potentiaalivapaalla vaihtavalla releellä (maks. 2 A) tulokortin (AA3) liittimessä X7.

Valittavat toiminnot ulkoiselle liitännälle:

- Summahälytyksen ilmaisu.
- Käyttövesikierron kiertovesipumpun ohjaus.
- Ulkoinen kiertovesipumppu, esim. ulkoinen pumppu- ja shunttiryhmä.

Jos jokin edellä mainituista kytketään liittimeen X7, se pitää valita valikossa 5.4, katso sivulla 53.

Summahälytys on aktivoitu tehtaalla.

HUOM!

Lisätarvikekortti vaaditaan, jos useita toimintoja kytketään liittimeen X7 ja summahälytyksen ilmaisu on aktivoitu (katso sivulla 61).

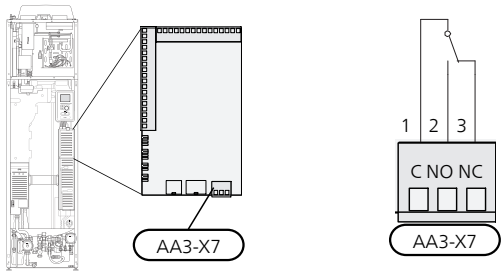

Kuvassa rele hälytystilassa.

Jos katkaisin (SF1) on asennossa "⏻" tai "⚠", rele on hälytystilassa.

Ulkoinen kiertovesipumppu tai käyttöveden kierrätyspumppu kytketään summahälytysreleeseen alla olevan kuvan mukaan.

HUOM!

Merkitse sähkökaappiin varoitus ulkoisesta jännitteestä.

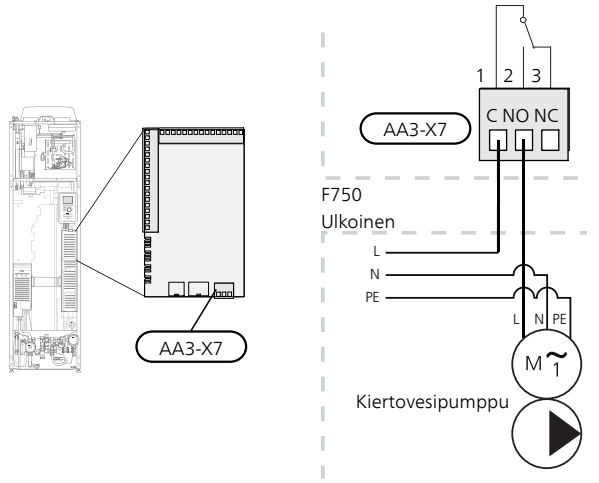

Lisävarusteiden liitäntä

Ohjeet lisätarvikkeiden kytkentään ovat lisävarusteen asennusohjeessa. Sivulla 61 on luettelo lisävarusteista, joita voi käyttää F750:n yhteydessä.

6 Käynnistys ja säädöt

Valmistelut

1. Varmista, että katkaisin (SF1) on asennossa "⏻".
2. Tarkasta, että täyttöventtiilit (QM10) ja (QM11) ovat kokonaan kiinni.

MUISTA!

Tarkasta lämpöpumpun automaattivaroke (FA1). Se on voinut laueta kuljetuksen aikana.

Täyttö ja ilmaus

Lämminvesivaraajan täyttö

1. Avaa kuumavesihana.
2. Avaa täyttöventtiili (QM10). Tämän venttiilin on oltava käytön aikana kokonaan auki.
3. Kun lämminvesihanasta tulee vettä, lämminvesivaraaja on täynnä ja hanan voi sulkea.

Lämmitysjärjestelmän täyttö

1. Varmista, että lämmitysjärjestelmän sulkuventtiili (QM31) on auki.
2. Avaa ilmausventtiilit (QM20), (QM22), (QM23) ja (QM24).
3. F750, ruostumaton: Tarkasta, että mukana toimitettu letku on liitetty liitäntöjen (QM11) ja (QM13) välille. Liitä letku, ellei sitä ole jo tehty.
4. F750, kupari: Avaa täyttöventtiili (QM11). Kattilaosa ja loput lämmitysjärjestelmästä täyttyy vedellä.

   F750, ruostumaton: Avaa täyttöventtiilit (QM11) ja (QM13). Kattilaosa ja loput lämmitysjärjestelmästä täyttyvät vedellä.
5. Sulje venttiili, kun ilmanpoistoventtiileistä (QM20), (QM22), (QM23) ja (QM24) virtaavassa vedessä ei ole ilmaa. Painemittarin (BP5) näyttämän paineen tulisi jonkun ajan kuluttua alkaa nousta. Kun paine on 2,5 baaria (0,25MPa), varoventtiili (FL2) alkaa päästää vettä. Sulje silloin täyttöventtiilit (QM11) ja (QM13).
6. Laske kattilapaine normaalialueelle (n. 1 bar) avaamalla ilmausventtiilit (QM20), (QM22), (QM23) ja (QM24) tai varoventtiili (FL2).
7. Tarkasta, että ylivuotoastiassa (WM1) on vettä.
8. Käynnistä lämpöpumppu ja anna sen toimia lämmitys- ja käyttövesitilassa.
9. Poista ilma lämmitysjärjestelmästä (katso Lämmitysjärjestelmän ilmaus)

Jos lauhdevesikuppi pitää täyttää:

1. Kierrä käyttöveden varoventtiiliä (FL1) varovasti vastapäivään.

Lämmitysjärjestelmän ilmaus

1. Aseta katkaisin (SF1) asentoon ⏻ ja odota n. 30 sekuntia.
2. Katkaise lämpöpumpun jännitteensyöttö.
3. Ilmaa lämpöpumppu ilmausventtiilien (QM20), (QM22), (QM23), (QM24) kautta ja muu lämmitysjärjestelmä sen omien ilmausventtiileiden avulla.
4. Toista täyttö ja ilmaus, kunnes kaikki ilma on poistunut ja paine on oikea.

HUOM!

Vesi tulee tyhjentää astiasta tulevista putkista ennen ilmanpoistoa. Tämä tarkoittaa, että järjestelmää ei välttämättä ole ilmattu, vaikka vettä valuu kun ilmanpoistoventtiilit (QM20), (QM22), (QM23), (QM24) avataan.

F750, kupari

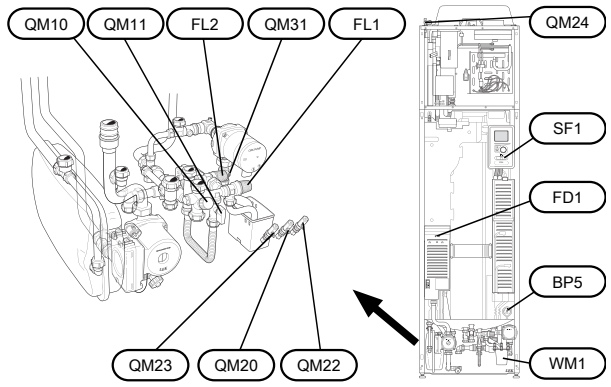

F750, ruostumaton

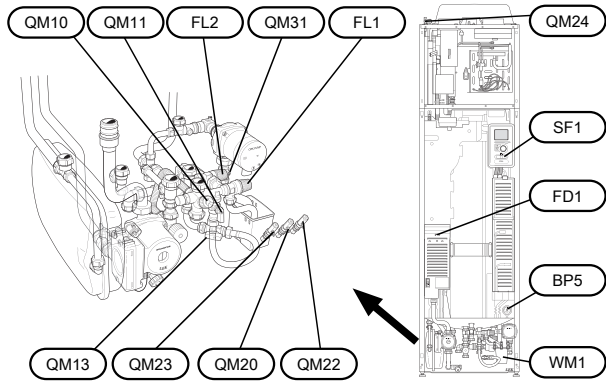

Käynnistys ja tarkastus

HUOM!

Varoitus: älä käynnistä lämpöpumppua, jos järjestelmässä oleva vesi on voinut jäätyä.

Aloitusopas

HUOM!

Lämmitysjärjestelmä on täytettävä vedellä ja ilmattava ennen kuin katkaisin käännetään asentoon "I".

1. Aseta lämpöpumpun katkaisin () asentoon I.
2. Noudata aloitusoppaan ohjeita lämpöpumpun näytössä. Ellei aloitusopas käynnisty, kun käynnistät lämpöpumpun, voit käynnistää sen käsin valikossa 5.7.

VIHJE!

Katso sivulla 32 lämpöpumpun ohjausjärjestelmän esittely (ohjaus, valikot jne.).

Jos kiinteistö on kylmä kun F750 käynnistetään, ei ole varmaa, että kompressori pystyy itsekseen täyttämään koko lämmitystarpeen, vaan lisälämpöä on ehkä käytettävä.

Käynnistys

Aloitusopas käynnistyy, kun lämpöpumppu käynnistetään ensimmäistä kertaa. Aloitusoppaassa neuvotaan mitä tulee tehdä ensimmäisen käynnistyksen yhteydessä sekä käydään läpi lämpöpumpun perusasetukset.

Aloitusopas varmistaa, että käynnistys suoritetaan oikein eikä sitä saa sen vuoksi ohittaa. Aloitusopas voidaan käynnistä myöhemmin valikossa 5.7.

F750

MUISTA!

Kun aloitusopas on käynnissä, yksikään laitteiston toiminnoista ei käynnisty automaattisesti.

Opas ilmestyy jokaisen käynnistyksen yhteydessä, kunnes se estetään viimeisellä sivulla.

Aloitusoppaassa liikkuminen



A. Sivu

Tästä näet miten pitkällä olet aloitusoppaassa.

Voit selata aloitusoppaan sivuja seuraavasti:

1. Kierrä valitsinta, kunnes nuoli vasemmassa yläkulmassa (sivunumeron vieressä) on merkitty.
2. Siirry seuraavalle sivulle aloitusoppaassa painamalla OK-painiketta.

B. Nimi ja valikkonumero

Tästä näet mihin ohjausjärjestelmän valikkoon tämä aloitusoppaan sivu perustuu. Suluissa olevat numerot ovat valikon numero ohjausjärjestelmässä.

Lisätietoa kyseisestä valikosta löydät sen ohjevalikosta tai asentajan käsikirjasta sivulla 36.

C. Vaihtoehto / asetus

Näin teet järjestelmän asetukset.

D. Ohjevalikko

Monissa valikoissa on symboli, joka osoittaa että käytettävissä on lisäohjeita.

Ohjeteksteihin käsiksi pääsy:

1. Merkitse ohjekuvake kiertämällä valitsinta.
2. Paina OK-painiketta.

Ohjetekstit koostuvat usein useammasta sivusta, joita voit selata valitsimella.

Ilmanvaihdon säätö

Ilmanvaihto on säädettävä voimassa olevien normien mukaisesti. Asetus tehdään valikossa 5.1.5.

Vaikka asennuksen yhteydessä tehdään ilmanvaihdon karkeasäätö, on tärkeää tilata ja teettää ilmanvaihdon säätö.

HUOM!

Tilaa ilmanvaihdon säätö.

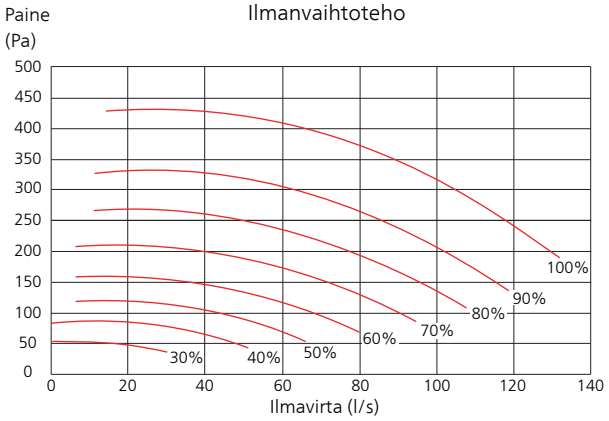

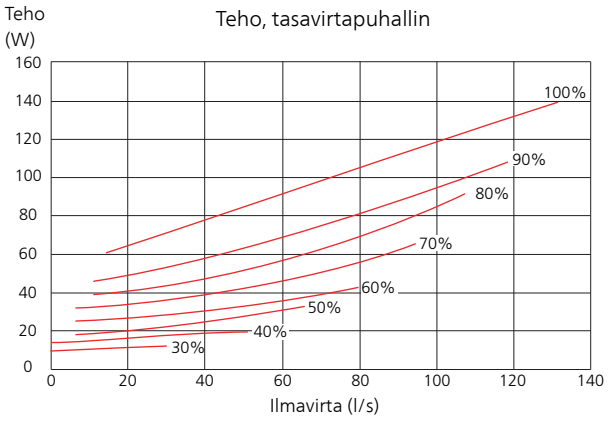

Käynnistys ilman puhallinta

Lämpöpumppua voi käyttää ilman lämmön talteenottoa, ts. pelkkänä sähkökattilana, lämmön ja käyttöveden tuotantoon ennen ilmanvaihtoasennuksen valmistumista.

Mene valikkoon 4.2 - "käyttötila" ja valitse "vain lisäys"

Mene sitten valikkoon 5.1.5 - "puhallinnop. poistoilma" ja pienennä puhallinnopeus 0%:iin.

HUOM!

Valitse käyttötila "auto" tai "käsinohjaus" kun lämpöpumppua käytetään talteenoton kanssa.

Pumpun nopeuden säätö

Lämpöjohtopuoli

Jotta lämmitysjärjestelmän virtaus olisi oikea, kiertovesipumpun nopeus eri toimintatiloissa pitää asettaa oikein.

Vertaa lämmityssuunnitelmaa kiertovesipumpun 2 (GP6) käytettävissä olevaan tehoon ja aseta pumppu mahdollisimman pienelle nopeudelle.

Aseta kiertovesipumpun 2 (GP6) nopeus katkaisijalla (GP6-SF4). Valitse nopeus I, II tai III. Valittu nopeus näkyy vasemmalle katkaisimen yläpuolella. Oikealla katkaisimen yläpuolella olevan näytön on oltava sammunut.

Kiertovesipumpun (GP1) lämpötilaero pitää asettaa oikeaksi. Tämä tehdään valikossa 5.1.14.

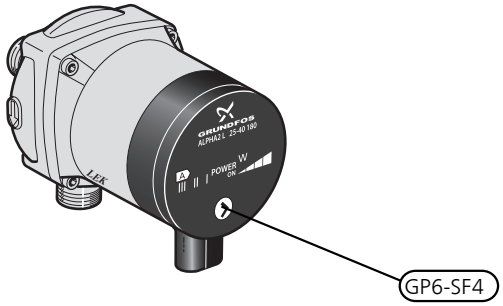

Kiertovesipumppu (GP1) voi säätää kiertovesipumpun 2 (GP6) kokonaistuottoa käyttötilan mukaan, mikä selittää kyseisen käyrän suuren työalueen oheisessa käyrästössä.

Käytettävissä oleva paine, lämmitysjärjestelmä
Nopeus I

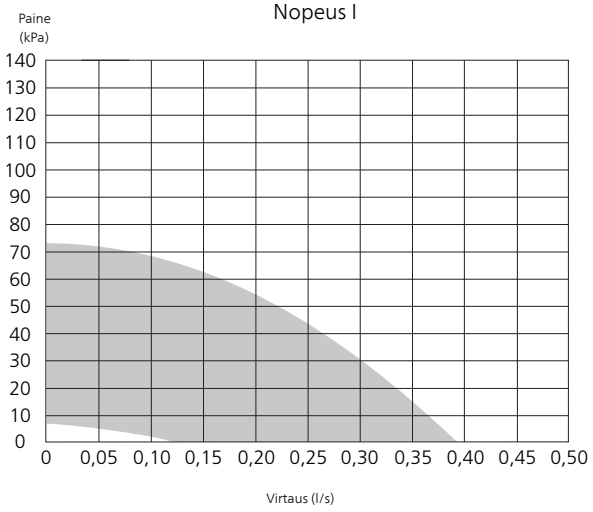

Käytettävissä oleva paine, lämmitysjärjestelmä
Nopeus II

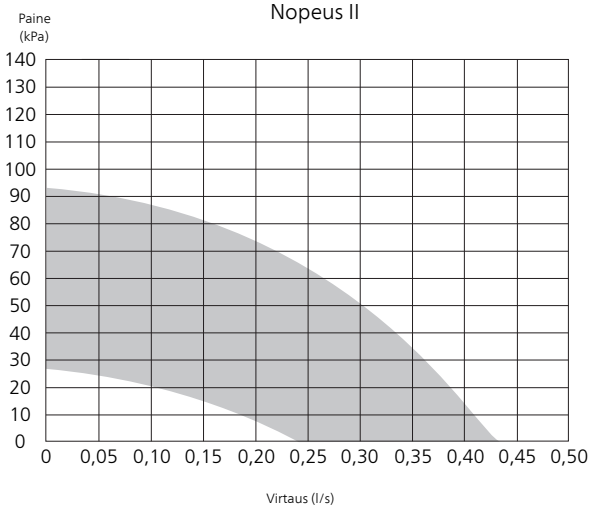

Käytettävissä oleva paine, lämmitysjärjestelmä
Nopeus III

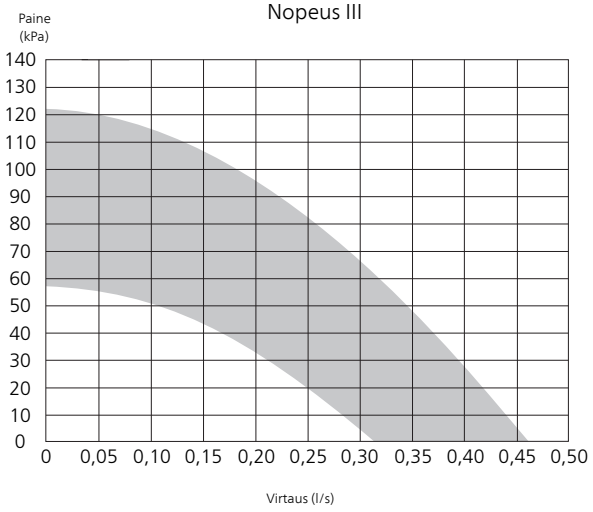

Teho, kiertovesipumppu 2 (GP6)

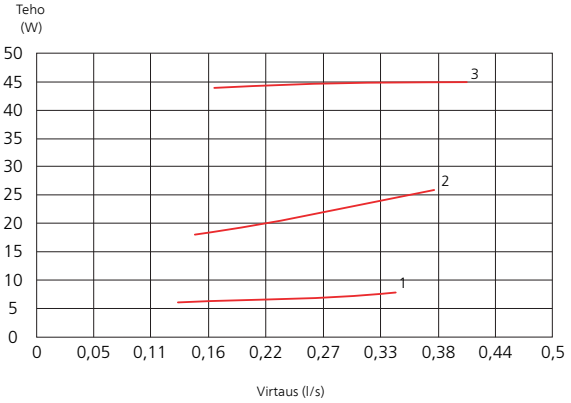

Jälkisäätö, ilmaus

Alkuaikoina lämmitysvedestä vapautuu ilmaa ja ilmaukset ovat ehkä tarpeen. Jos lämpöpumpusta tai lämmitysjärjestelmästä kuuluu poreilua, koko järjestelmä on ilmattava. Lämpöpumppu ilmataan ilmausventtiilin (QM20), (QM22), (QM23), (QM24) avulla. Ilmauksen aikana F750 pitää olla pois päältä.

7 Ohjaus - Johdanto

Näyttö

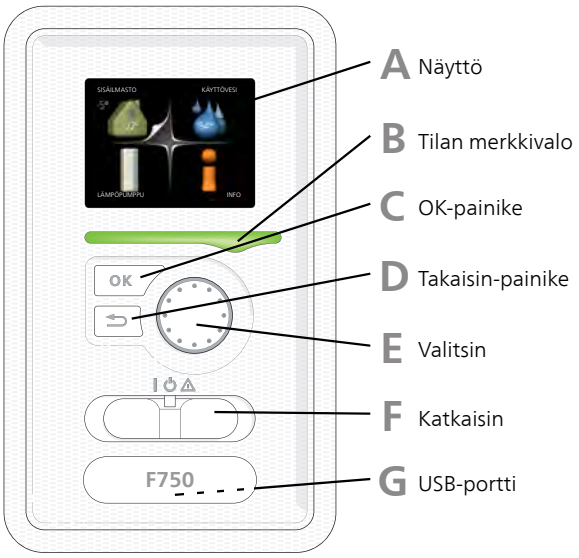

A Näyttö

Näytössä näytetään ohjeita, asetukset ja käyttötietoja. Selkeän näytön ja helppokäyttöisen valikkojärjestelmän avulla voit helposti liikkua valikoissa ja selata vaihtoehtoja asetusten muuttamiseksi tai saadaksesi haluamasi tiedot.

B Tilan merkkivalo

Merkkivalo ilmaisee lämpöpumpun tilan:
- palaa vihreänä normaalitilassa.
- palaa keltaisena, kun varatila on aktivoitu.
- palaa punaisena hälytyksen lauettua.

C OK-painike

OK-painiketta käytetään seuraaviin:
- vahvista alivalikon/vaihtoehdon/asetuksen/aloitusoppaan sivun valinta.

D Takaisin-painike

Takaisin-painiketta käytetään:
- palataksesi edelliseen valikkoon.
- peruuttaaksesi asetuksen, jota ei ole vahvistettu.

E Valitsin

Valitsinta voi kiertää oikealle tai vasemmalle. Voit:
- siirtyä valikoissa ja vaihtoehtojen välillä.
- suurentaa tai pienentää arvoa.
- vaihtaa sivua monisivunäytössä (esim. ohjeteksti ja huoltotiedot).

F Katkaisin (SF1)

Katkaisin on kolme tilaa:
- Päällä (I)
- Valmiustila (⏻)
- Varatila (⚠) (katso sivulla 55)

Varatilaa tulee käyttää vain silloin, kun lämpöpumpussa on jokin vika. Tässä tilassa kompressori pysäytetään ja sähkövastus on aktivoitu. Lämpöpumpun näyttö on sammutettu ja merkkivalo palaa keltaisena.

G USB-portti

USB-portti on tuotenimen muovilevyn alla.

USB-porttia käytetään ohjelmiston päivitykseen.

Lataa päivitystiedosto menemällä osoitteeseen http://www.nibeuplink.com ja napsauttamalla välilehteä Ohjelmisto.

Valikkojärjestelmä

Kun lämpöpumpun ovi avataan, näytössä näkyvät valikkojärjestelmän neljä päävalikkoa sekä tietyt perustiedot.

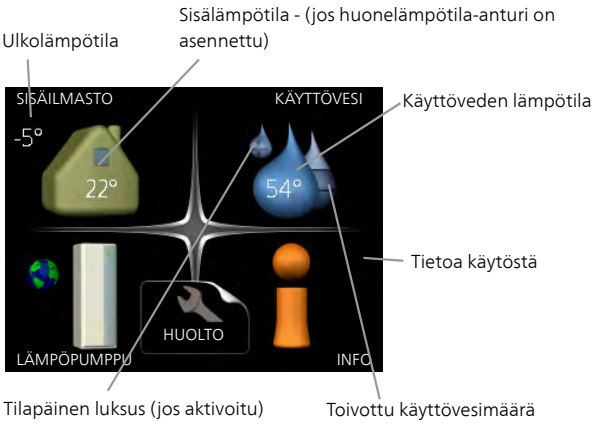

Valikko 1 - SISÄILMASTO

Sisäilman laadun asetukset ja ohjelmointi. Katso sivulla 36.

Valikko 2 - KÄYTTÖVESI

Käyttövesituotannon asetukset ja ohjelmointi. Katso sivulla 42.

Valikko 3 - INFO

Lämpötilan ja muiden käyttötietojen näyttö sekä hälytyslokiin käsiksi pääsy. Katso sivu 44.

Valikko 4 - LÄMPÖPUMPPU

Kellonajan, päiväyksen, kielen, näytön, käyttötilan jne. asetus. Katso sivu 45.

Valikko 5 - HUOLTO

Lisäasetukset. Nämä asetukset eivät ole loppukäyttäjän käytettävissä. Valikko tulee näkyviin, kun takaisin-painike pidetään aloitusvalikossa painettuna 7 sekunnin ajan. Katso sivu 50.

Näytön kuvakkeet

Näytössä voivat näkyä seuraavat kuvakkeet käytön aikana.

Symboli	Kuvaus
	Tämä symboli näkyy infomerkin vieressä, jos valikossa 3.1 on tietoa, joka sinun tulee huomioida.
	Nämä kaksi kuvaketta näkyvät, jos kompressori tai lisälämpö on estetty F750:ssä. Eston syynä voi olla esim. valikossa 4.2 valittu käyttötila, se että esto on ohjelmoitu valikossa 4.9.5 tai on ilmennyt hälytys, joka estää niiden toiminnan.  Kompressorin esto.  Lisäenergian esto.
	Tämä symboli näkyy, kun käyttöveden luksustila tai tilapäinen lämpötilan korotus on aktivoitu.
	Tämä symboli näkyy, kun "loma-asetus" on aktiivinen valikossa 4.7.
	Tämä symboli ilmaisee, että F750:llä on yhteys NIBE Uplink™:iin.
	Tämä kuvake osoittaa puhaltimen nopeuden, jos sitä on muutettu normaalinopeudesta.
	Tämä symboli ilmaisee, että aurinkolämmitys on aktiivinen. Vaatii lisävarusteen.

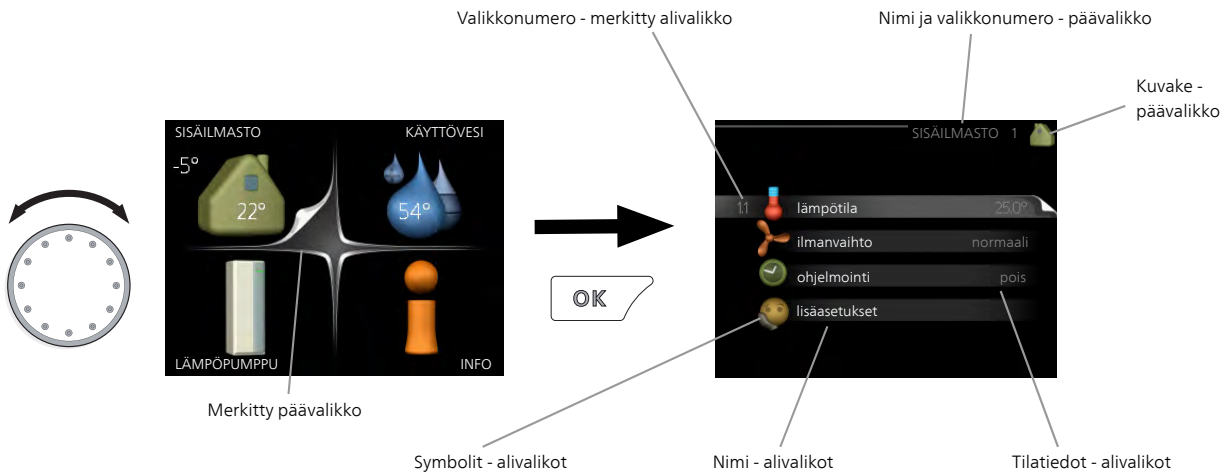

Käyttö

Kohdistinta siirretään kiertämällä valitsinta oikealle tai vasemmalle. Merkityt kohdat ovat aina vaaleita ja/tai niissä on ylöskäännetty taite.



Valitse valikko

Valikkojärjestelmässä liikutaan merkitsemällä päävalikko ja painamalla sitten OK-painiketta. Näyttöön tulee uusi ikkuna alivalikoineen.

Valitse yksi alivalikoista merkitsemällä se ja painamalla OK-painiketta.

Valitse vaihtoehto



Vaihtoehto

Useita vaihtoehtoja sisältävässä valikossa valittu vaihtoehto näytetään vihreällä ruksilla.

Toisen vaihtoehdon valitsemiseksi:

1. Merkitse haluttu vaihtoehto. Yksi vaihtoehdoista on esivalittu (valkoinen).
2. Vahvista valinta painamalla OK-painiketta. Valitun vaihtoehdon viereen tulee vihreä ruksi.

Aseta arvo



Muutettava arvo

Yhden arvon asettamiseksi:

1. Merkitse valitsimella asetettava arvo. 
2. Paina OK-painiketta. Arvon tausta muuttuu vihreäksi, mikä tarkoittaa, että olet säätötilassa. 
3. Suurenna arvoa kiertämällä valitsinta oikealle ja pienennä arvoa kiertämällä sitä vasemmalle. 
4. Vahvista asetettu arvo painamalla OK-painiketta. Palaa alkuperäiseen arvoon painamalla takaisin-painiketta. 

Käytä virtuaalinäppäimistöä

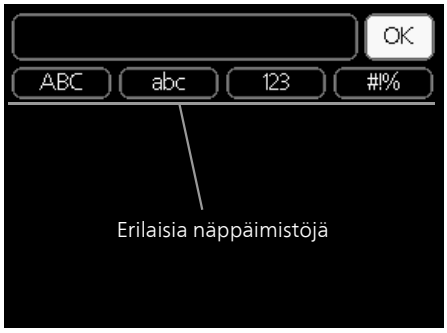

Tietyissä valikoissa teksti pitää syöttää virtuaalinäppäimistöllä.



Valikosta riippuen käytettävissä on erilaisia merkistöjä, jotka valitset valintanupilla. Jos haluat vaihtaa merkistöä, paina takaisinpainiketta. Jos valikossa on vain yksi merkistö, näppäimistö näytetään suoraan.

Kun olet kirjoittanut tekstin, merkitse "OK" ja paina OK-painiketta.

Selaa ikkunoita

Valikossa voi olla useita ikkunoita. Siirry ikkunoiden välillä kiertämällä valitsinta.



Nykyinen valikkoikkuna

Valikon ikkunoiden lukumäärä

Selaa aloitusoppaan ikkunoita



Nuoli aloitusoppaan sivujen selaamiseen

1. Kierrä valitsinta, kunnes nuoli vasemmassa yläkulmassa (sivunumeron vieressä) on merkitty.
2. Siirry seuraavaan kohtaan aloitusoppaassa painamalla OK-painiketta.

Ohjevalikko



Monissa valikoissa on symboli, joka osoittaa että käytettävissä on lisäohjeita.

Ohjeteksteihin käsiksi pääsy:

1. Merkitse ohjekuvake kiertämällä valitsinta.
2. Paina OK-painiketta.

Ohjetekstit koostuvat usein useammasta sivusta, joita voit selata valitsimella.

8 Ohjaus - valikot

Valikko 1 - SISÄILMASTO

Yleiskuvaus

- 1 - SISÄILMASTO
  - 1.1 - lämpötila
  - 1.2 - ilmanvaihto
  - 1.3 - ohjelmointi
    - 1.3.1 - lämmitys
    - 1.3.3 - ilmanvaihto
  - 1.9 - lisäasetukset
    - 1.9.1.1 - lämpökäyrä
    - 1.9.2 - ulkoinen säätö
    - 1.9.3 - pienin menolämpötila
    - 1.9.4 - huoneanturiasetukset
    - 1.9.6 - puhaltimen palautumisaika
    - 1.9.7 - oma käyrä
    - 1.9.8 - pisteensiirto
    - 1.9.9 - yöjäähdytys

Alivalikot

Valikossa SISÄILMASTO on useita alivalikoita. Valikoiden oikealla puolella näkyvät kunkin valikon tilatiedot.

lämpötila Lämmitysjärjestelmän lämpötilan säätö. Tilatiedot näyttävät lämmitysjärjestelmän asetusarvot.

ilmanvaihto Puhallinnopeuden säätö. Tilatiedot näyttävät valitun asetuksen.

ohjelmointi Lämmityksen ja ilmanvaihdon ohjelmointi. Tilatiedot "asetettu" näytetään, jos olet asettanut ohjelman, mutta se ei juuri nyt ole aktiivinen, "loma-asetus" näytetään, jos loma-asetus on aktiivinen on samaan aikaan kuin ohjelma (lomaohjelma on priorisoitu), "aktiivinen" näytetään, jos joku osa ohjelmasta on aktiivinen, muuten näytetään "pois".

lisäasetukset Lämpökäyrän asettaminen, säätö ulkoisella koskettimella, menolämpötilan minimiarvo, huoneanturi ja yöjäähdytys.

Valikko 1.1 - lämpötila

Lämpötilan asetus (huoneanturi on asennettu ja aktivoitu):

lämmitys

Säätöalue: 5 – 30 °C

Tehdasasetus: 20

Näytössä näkyy lämpötila (°C), jos lämmitysjärjestelmää ohjaa huoneanturi.

MUISTA!

Hidasta lämmitysjärjestelmää kuten esim. lattialämmitystä ei ole käytännöllistä ohjata lämpöpumpun huoneanturilla.

Huonelämpötila muutetaan asettamalla haluttu lämpötila näyttöön valitsimella. Vahvista uusi asetus painamalla OK-painiketta. Uusi lämpötila näkyy näytön kuvakkeen oikealla puolella.

Lämpötilan asetus (ilman aktivoitua huoneanturia):

Säätöalue: -10 - +10

Tehdasasetus: -1

Näytössä näkyy lämmityksen asetettu arvo (käyrän muutos). Sisälämpötilaa nostetaan tai lasketaan suurentamalla tai pienentämällä näytöllä näkyvää arvoa.

Aseta uusi arvo valitsimella. Vahvista uusi asetus painamalla OK-painiketta.

Määrä, jolla arvoa pitää muuttaa, jotta saavutetaan yhden asteen muutos sisälämpötilassa, riippuu talon lämmitysjärjestelmästä. Yleensä riittää yksi askel, mutta tietyissä tapauksissa voidaan tarvita useampia askeleita.

Aseta haluttu arvo. Uusi arvo näkyy näytön kuvakkeen oikealla puolella.

MUISTA!

Patterien tai lattialämmön termostaatit saattavat jarruttaa huonelämpötilan kohoamista. Avaa termostaattiventtiilit kokonaan (paitsi huoneissa, jotka jostain syystä halutaan pitää viileämpinä esim. makuuhuoneet).

Jos poistoilman lämpötila on alle 16 °C, kompressori estetään ja sähkövastuksen käynnistys sallitaan. Kun kompressori on estetty, poistoilmasta ei oteta lämpöä talteen.

VIHJE!

Odota vuorokausi ennen uutta asetusta, jotta huonelämpötila ehtii asettua.

Jos ulkona on kylmä ja huonelämpötila on liian alhainen, lisää lämpökäyrän jyrkkyyttä valikossa 1.9.1.1 yhden askeleen verran.

Jos ulkona on kylmä ja huonelämpötila on liian korkea, pienennä lämpökäyrän jyrkkyyttä valikossa 1.9.1.1 askelen verran.

Jos ulkona on lämmintä ja huonelämpötila on liian alhainen, suurenna arvoa valikossa 1.1.1 yhden askeleen verran.

Jos ulkona on lämmintä ja huonelämpötila on liian korkea, pienennä arvoa valikossa 1.1.1 yhden askeleen verran.

Valikko 1.2 - ilmanvaihto

Säätöalue: normaali ja nopeus 1-4

Tehdasasetus: normaali

Tässä voit tilapäisesti lisätä tai vähentää huoneiston ilmanvaihtoa.

Kun olet valinnut uuden nopeuden, laskuri alkaa laskea alaspäin. Ilmanvaihto palaa normaaliasetuksiin, kun aika on kulunut loppuun.

Palautusaikoja voi tarvittaessa muuttaa valikossa 1.9.6.

Nopeusvaihtoehtojen perässä näytetään suluissa puhallinnopeus (prosentteina).

VIHJE!

Pitempiaikaisia muutoksia tarvittaessa käytä lomatoimintoa tai ohjelmointia.

Valikko 1.3 - ohjelmointi

Valikossa ohjelmointi ohjelmoidaan sisämukavuus (lämmitys/ilmanvaihto) kullekin viikonpäivälle.

Voit myös ohjelmoida pidemmän ajan valitulle ajanjaksolle (loma) valikossa 4.7.

Valikko 1.3.1 - lämmitys

Tässä voit ohjelmoida talon lämpötilan korotuksen tai pienennyksen kolmelle eri ajanjaksolle päivässä. Jos huoneanturi on asennettu ja aktivoitu, asetetaan haluttu huonelämpötila (°C) ajanjaksolle. Ellei huoneanturia ole aktivoitu, asetetaan haluttu muutos (valikon 1.1 asetukselle). Yhden asteen muutos huonelämpötilassa saadaan yleensä aikaan yhdellä askeleella, mutta joissain tapauksissa voidaan tarvita useampia askeleita.

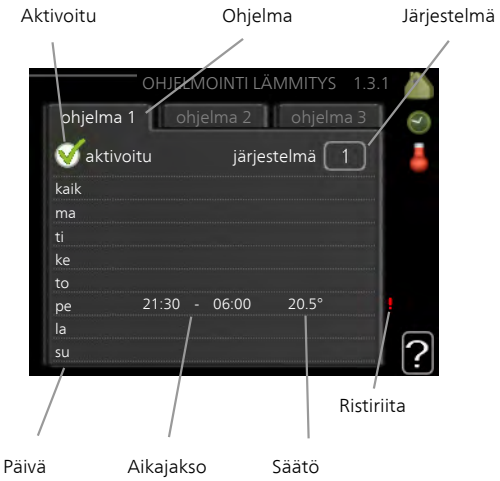

Ohjelma: Tässä valitaan muutettava ohjelma.

Aktivoitu: Tässä valitaan ohjelma valitulle ajanjaksolle. Deaktivointi ei vaikuta asetettuihin aikoihin.

Järjestelmä: Tässä valitaan mitä lämmitysjärjestelmää ohjelma koskee. Tämä vaihtoehto näytetään vain, jos lämmitysjärjestelmiä on useampia.

Päivä: Tässä valitaan mitä viikonpäiviä ohjelma koskee. Tietyn päivän ohjelmointi poistetaan nollaamalla kyseisen päivän ajat asettamalla käynnistysajaksi sama kuin pysäytysaika. Jos käytetään riviä "kaikki", kaikki ajanjakson päivän ohjelmoidaan rivin mukaan.

Aikajakso: Tässä valitaan käynnistysaika ja pysäytysaika valittuna päivänä ohjelmointia varten.

Säätö: Tässä asetetaan kuinka paljon lämpökäyrä muuttuu ohjelman aikana valikon 1.1 suhteen. Jos huoneanturi on asennettu, haluttu huonelämpötila asetetaan C-asteina.

Ristiriita: Jos kaksi eri asetusta on ristiriidassa keskenään, se näytetään punaisella huutomerkillä.

VIHJE!

Jos haluat asettaa samanlaiset ohjelmat jokaiselle viikonpäivälle, merkitse ensin "kaikki" ja muuta sitten halutut päivät.

VIHJE!

Jos jakson halutaan jatkuvan keskiyön yli, aseta päättymisaika ennen käynnistysaikaa. Silloin ohjelma pysähtyy seuraavana päivänä asetettuna päättymisaikana.

Ohjelma käynnistyy aina sinä päivänä, jolle aloitusaika on asetettu.

MUISTA!

Talon lämpötilan muuttuminen kestää aikansa. Esimerkiksi lattialämmityksen yhteydessä lyhyt aikajakso ei aiheuta merkittävää huonelämpötilan muutosta.

Jos poistoilman lämpötila on alle 16 °C, kompressori estetään ja sähkövastuksen käynnistys sallitaan. Kun kompressori on estetty, poistoilmasta ei oteta lämpöä talteen.

Valikko 1.3.3 - ilmanvaihto

Tässä voit ohjelmoida ilmanvaihdon korotuksen tai pienennyksen kahdelle eri aikajaksolle päivässä.



Ohjelma: Tässä valitaan muutettava ohjelma.

Aktivoitu: Tässä valitaan ohjelma valitulle ajanjaksolle. Deaktivointi ei vaikuta asetettuihin aikoihin.

Päivä: Tässä valitaan mitä viikonpäiviä ohjelma koskee. Tietyn päivän ohjelmointi poistetaan nollaamalla kyseisen päivän ajat asettamalla käynnistysajaksi sama kuin pysäytysaika. Jos käytetään riviä "kaikki", kaikki ajanjakson päivän ohjelmoidaan rivin mukaan.

Aikajakso: Tässä valitaan käynnistysaika ja pysäytysaika valittuna päivänä ohjelmointia varten.

Säätö: Tässä asetetaan haluttu puhallinnopeus.

Ristiriita: Jos kaksi eri asetusta on ristiriidassa keskenään, se näytetään punaisella huutomerkillä.

VIHJE!

Jos haluat asettaa samanlaiset ohjelmat jokaiselle viikonpäivälle, merkitse ensin "kaikki" ja muuta sitten halutut päivät.

VIHJE!

Jos jakson halutaan jatkuvan keskiyön yli, aseta päättymisaika ennen käynnistysaikaa. Silloin ohjelma pysähtyy seuraavana päivänä asetettuna päättymisaikana.

Ohjelma käynnistyy aina sinä päivänä, jolle aloitusaika on asetettu.

MUISTA!

Suuri pitkäaikainen muutos voi heikentää sisäilmastoa ja energiatehokkutta.

Valikko 1.9 - lisäasetukset

Valikossa lisäasetukset on oranssi teksti, mikä tarkoittaa, että se on tarkoitettu asentajan käyttöön. Tässä valikossa on useita alivalikoita.

lämpökäyrä Lämpökäyrän jyrkkyyden asetus.

ulkoinen säätö Lämpökäyrän muutoksen säätö, kun ulkoinen kosketin on kytketty.

pienin menolämpötila Alimman sallitun menojohdon lämpötilan asetus.

huoneanturiasetukset Huoneanturin asetukset.

puhaltimen palautumisaika Puhaltimen palautusaikojen asetukset ilmanvaihdon tilapäisten nopeusmuutosten yhteydessä.

oma käyrä Oman lämpökäyrän määrittäminen.

pisteensiirto Lämpökäyrän muutoksen säätäminen tietyssä ulkolämpötilassa.

yöjäähdytys Yöjäähdytyksen asettaminen.

Valikko 1.9.1 - lämpökäyrä

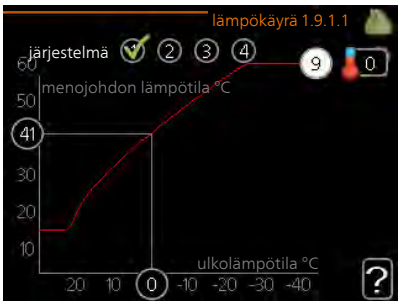

lämpökäyrä

Säätöalue: 0 - 15

Tehdasasetus: 5

Valikossa lämpökäyrä voit nähdä talosi ns. lämpökäyrän. Lämpökäyrän tehtävä on varmistaa tasainen sisälämpötila kaikissa ulkolämpötiloissa ja säästää siten energiaa. Tämän lämpökäyrän perusteella lämpöpumpun ohjausyksikkö määrittää lämmitysjärjestelmään menevän veden lämpötilan, menolämpötilan, ja siten sisälämpötilan. Tässä voit valita lämpökäyrän ja lukea, miten menolämpötila muuttuu eri ulkolämpötiloissa.

Lämpökäyrän jyrkkyys

Lämpökäyrän jyrkkyys ilmaisee, kuinka monta astetta menolämpötilaa nostetaan/lasketaan, kun ulkolämpötila laskee/nousee. Jyrkemmällä käyrällä lämmityksen menolämpötila on korkeampi tietyssä ulkolämpötilassa.

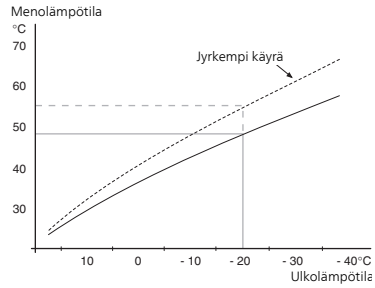

Käyrän ihannejyrkkyys riippuu paikallisista ilmasto-olosuhteista, talon lämmitysjärjestelmästä (patteri- vai lattialämmitys) sekä siitä, kuinka hyvin talo on eristetty.

Lämpökäyrä asetetaan lämmitysjärjestelmän asennuksen yhteydessä, mutta sitä on ehkä säädettävä jälkeenpäin. Sen jälkeen lämpökäyrää ei normaalisti tarvitse muuttaa.

MUISTA!

Sisälämpötilan hienosäädön yhteydessä lämpökäyrää siirretään ylös- tai alaspäin. Tämä tehdään valikossa 1.1 lämpötila.

Käyrän muutos

Lämpökäyrän muutos tarkoittaa, että menolämpötila muuttuu yhtä paljon kaikissa ulkolämpötiloissa, esim. +2muutos nostaa menolämpötilaa 5 °C kaikissa ulkolämpötiloissa.

Menojohdon lämpötila – maksimi- ja minimiarvot

Koska menojohdon pyyntilämpötila ei voi nousta korkeammaksi kuin asetettu maksimiarvo eikä laskea alemmaksi kuin asetettu minimiarvo, lämpökäyrä kääntyy vaakasuuntaan näissä lämpötiloissa.

MUISTA!

Lattialämmitysjärjestelmän yhteydessä suurin menojohdon lämpötila asetetaan tavallisesti välille 35 ja 45 °C.

Tarkasta lattian suurin sallittu lämpötila lattiatoimittajaltasi.

Käyrän päässä oleva numero osoittaa käyrän jyrkkyyden. Lämpömittarin vieressä oleva numero osoittaa lämpökäyrän muutoksen. Aseta uusi arvo valitsimella. Vahvista uusi asetus painamalla OK-painiketta.

Käyrä 0 on oma lämpökäyrä, joka on luotu valikossa 1.9.7.

Toisen lämpökäyrän valitsemiseksi (lämpökäyrän jyrkkyys):

HUOM!

Jos lämmitysjärjestelmiä on vain yksi, käyrän numero on jo merkitty, kun valikkoikkuna avautuu.

1. Valitse järjestelmä (jos niitä on useampia), jonka lämpökäyrä muutetaan.
2. Kun järjestelmän valinta vahvistetaan, lämpökäyrän numero merkitään.
3. Palaa säätötilaan painamalla OK-painiketta.
4. Valitse uusi lämpökäyrä. Lämpökäyrät on numeroitu 0 – 15, mitä suurempi numero, sitä jyrkempi käyrä ja korkeampi menolämpötila. Käyrä 0 tarkoittaa, että oma käyrä (valikko 1.9.7) käytetään.
5. Lopeta asetusten määrittäminen painamalla OK-painiketta.

Lämpökäyrän lukeminen:

1. Kierrä valitsinta, niin että ulkolämpötilan akselin rengas merkitään.
2. Paina OK-painiketta.
3. Seuraa harmaata viivaa lämpökäyrään saakka ja lue vaakaviivan päästä menojohdon lämpötila valitussa ulkolämpötilassa.
4. Nyt voit lukea eri lämpötilat kiertämällä valitsinta oikealla tai vasemmalle ja lukea vastaavan menojohdon lämpötilan.
5. Poistu lukutilasta painamalla OK- tai takaisin-painiketta.

VIHJE!

Odota vuorokausi ennen uutta asetusta, jotta huonelämpötila ehtii asettua.

Jos ulkona on kylmä ja huonelämpötila on liian alhainen, lisää lämpökäyrän jyrkkyyttä askelen verran.

Jos ulkona on kylmä ja huonelämpötila on liian korkea, pienennä lämpökäyrän jyrkkyyttä askeleen verran.

Jos ulkona on lämmin ja huonelämpötila on liian alhainen, lisää lämpökäyrän jyrkkyyttä askeleen verran.

Jos ulkona on lämmin ja huonelämpötila on liian korkea, pienennä lämpökäyrän muutosta askeleen verran.

Valikko 1.9.2 - ulkoinen säätö

lämmitysjärjestelmä

Säätöalue: -10 - +10 tai haluttu huonelämpötila, jos huoneanturi on asennettu.

Tehdasasetus: 0

Kytkemällä ulkoinen kosketin, esim. huonetermostaatti tai ajastin, voidaan tilapäisesti tai jaksottaisesti nostaa tai laskea huonelämpötilaa lämmityksen aikana. Kun kosketin on suljettu, lämpökäyrän muutos muuttuu valikossa valitun lukumäärän portaita. Jos huoneanturi on asennettu ja aktivoitu, asetetaan haluttu huonelämpötila (°C) ajanjaksolle.

Jos lämmitysjärjestelmiä on useampia, jokaiselle voidaan tehdä omat asetukset.

Valikko 1.9.3 - pienin menolämpötila

lämmitys

Säätöalue: 20-70 °C

Tehdasasetus: 20 °C

Tässä asetetaan lämmitysjärjestelmän alin menolämpötila. Tämä tarkoittaa, että F750 ei koskaan käytä laskelmissa alempaa lämpötilaa kuin tässä asetettu.

Jos lämmitysjärjestelmiä on useampia, jokaiselle voidaan tehdä omat asetukset.

VIHJE!

Arvoa voidaan suurentaa, jos talossa esim. halutaan pitää lattialämmitystä päällä kosteissa tiloissa myös kesällä.

Sinun on ehkä suurennettava arvoa "lämmityksen pysäytys" valikossa 4.9.2 "autom.tilan asetukset".

Valikko 1.9.4 - huoneanturiasetukset

järjestelmäkerroin

lämmitys

Säätöalue: 0,0 - 6,0

Tehdasasetus: 2,0

Tässä voit aktivoida huoneanturin huonelämpötilan ohjaukseen.

MUISTA!

Hidasta lämmitysjärjestelmää kuten esim. lattialämmitystä ei ole käytännöllistä ohjata lämpöpumpun huoneanturilla.

Tässä voit myös asettaa kertoimen (matemaattisen arvon), joka määrittää kuinka paljon huoneen yli- tai alilämpötila (halutun ja todellisen huonelämpötilan välinen ero) vaikuttaa menolämpötilaan. Suurempi arvo antaa suuremman ja nopeamman lämpökäyrän muutoksen.

HUOM!

Liian korkea arvo voi aiheuttaa vaihteluja huonelämpötilassa (lämmitysjärjestelmästäsi riippuen).

Jos lämmitysjärjestelmiä on useampia, edellä kuvattu asetus voidaan tehdä jokaiselle järjestelmälle.

Valikko 1.9.6 - puhaltimen palautumisaika

nopeus 1-4

Säätöalue: 1 – 99 h

Tehdasasetus: 4 h

Tässä valitaan palautusaika tilapäiselle ilmanvaihdon nopeudenmuutokselle (nopeus 1-4) valikossa 1.2.

Palautumisaika tarkoittaa aikaa, joka kuluu ennen kuin ilmanvaihtonopeus palaa normaaliksi.

Valikko 1.9.7 - oma käyrä

menolämpötila

lämmitys

Säätöalue: 0 – 80 °C

Tässä voit erityistarpeen yhteydessä luoda oman lämpökäyrän määrittämällä halutut menolämpötilat eri ulkolämpötiloissa.

MUISTA!

Käyrä 0 valikossa 1.9.1 pitää valita, jotta oma käyrä on voimassa.

Valikko 1.9.8 - pisteensiirto

ulkolämpötilapiste

Säätöalue: -40 – 30 °C

Tehdasasetus: 0 °C

käyrän muutos

Säätöalue: -10 – 10 °C

Tehdasasetus: 0 °C

Tässä voit valita lämpökäyrän muutoksen tietyssä ulkolämpötilassa. Yhden asteen muutos huonelämpötilassa saadaan yleensä aikaan yhdellä askeleella, mutta tietyissä tapauksissa voidaan tarvita useampia askeleita.

Lämpökäyrään vaikutetaan, kun lämpötila poikkeaa ± 5 °C asetetusta ulkolämpötilapiste.

On tärkeää, että lämpökäyrä on valittu niin, että huonelämpötila tuntuu tasaiselta.

VIHJE!

Jos talo tuntuu kylmältä esim. -2 °C lämpötilassa, asetetaan "ulkolämpötilapiste" arvoksi "-2" ja "käyrän muutos" suurennetaan, kunnes haluttu huonelämpötila saavutetaan.

MUISTA!

Odota vuorokausi ennen uutta asetusta, jotta huonelämpötila ehtii asettua.

Valikko 1.9.9 - yöjäähdytys

käynnistyslämpötila poistoilma

Säätöalue: 20 – 30 °C

Tehdasasetus: 25 °C

min.ero ulko- ja poistoilma

Säätöalue: 3 – 10 °C

Tehdasasetus: 6 °C

Täällä voit aktivoida yöjäähdytyksen.

Kun sisälämpötila on korkea ja ulkolämpötila on alhainen, taloa voidaan jäähdyttää tehostamalla ilmanvaihtoa.

Jos poistoilman ja ulkolämpötilan välinen ero on suurempi kuin asetettu arvo ("min.ero ulko- ja poistoilma") ja poistoilman lämpötila on korkeampi kuin asetettu arvo ("käynnistyslämpötila poistoilma") puhaltimet pyörivät nopeudella 4, kunnes joku ehdoista ei enää täyty.

MUISTA!

Yöjäähdytyksen voi aktivoida vain, kun talon lämmitys on deaktivoitu. Tämä tehdään valikossa 4.2.

Valikko 2 - KÄYTTÖVESI

Yleiskuvaus

2 - KÄYTTÖVESI	2.1 - tilapäinen luksus	
	2.2 - mukavuustila	
	2.3 - ohjelmointi	
	2.9 - lisäasetukset	2.9.1 - jaks. korotus
		2.9.2 - käyttövesikierto *

* Vaatii lisävarusteen.

Alivalikot

Valikossa KÄYTTÖVESI on useita alivalikoita. Valikoiden oikealla puolella näkyvät kunkin valikon tilatiedot.

tilapäinen luksus Käyttövesilämpötilan tilapäisen korotuksen aktivointi. Tilatiedot näyttävät "pois" tai kuinka kauan tilapäinen lämpötilan korotus on voimassa.

mukavuustila Käyttövesimukavuuden säätö. Tilatiedot näyttävät valitun tilan, "säästö", "normaali" tai "luksus".

ohjelmointi Käyttövesimukavuuden ohjelmointi. Tilatieto "asetettu" näkyy vain, jos olet asettanut ohjelman, mutta se ei juuri nyt ole aktiivinen. "loma-asetus" näkyy, jos loma-asetus on aktiivinen samalla kuin ohjelma (ja lomatoiminto on priorisoitu). "aktiivinen" näkyy, jos joku osa ohjelmasta on aktiivinen, muuten näkyy "pois".

lisäasetukset Käyttövesilämpötilan jaksoittaisen korotuksen aktivointi.

Valikko 2.1 - tilapäinen luksus

Säätöalue: 3, 6 ja 12 tuntia sekä tila "pois"

Tehdasasetus: "pois"

Tilapäisen suuremman käyttövesitarpeen yhteydessä voit tässä valikossa valita käyttövesilämpötilan noston luksustasoon asetetuksi ajaksi.

MUISTA!

Jos mukavuustila "luksus" on valittu valikossa 2.2 lisäkorotusta ei voida tehdä.

Toiminto aktivoituu heti kun ajanjakso valitaan ja vahvistetaan OK-painikkeella. Oikealla näkyy jäljellä oleva aika valitulla asetuksella.

Kun aika on loppunut, F750 palaa valikossa 2.2. asetettuun tilaan

Valitse "pois" kytkeäksesi pois päältä tilapäinen luksus.

Valikko 2.2 - mukavuustila

Säätöalue: säästö, normaali, luksus

Tehdasasetus: normaali

Valittavien tilojen erona on käyttöveden lämpötila. Korkeammalla lämpötilalla käyttövesi riittää pitempään.

säästö: Tämä tila tarjoaa muita vähemmän käyttövettä, mutta samalla se on kaikkein taloudellisin. Tätä tilaa voidaan käyttää pienemmissä talouksissa, joissa tarvitaan vähän käyttövettä.

normaali: Normaalitila antaa suuremman vesimäärän ja sopii useimpiin talouksiin.

luksus: Luksustila antaa suurimman mahdollisen käyttövesimäärän. Tässä tilassa käyttövettä lämmitetään kompressorin lisäksi myös sähkövastuksella, mikä suurentaa käyttökustannuksia.

Valikko 2.3 - ohjelmointi

Tässä voit ohjelmoida lämpöpumpun käyttövesitilan enintään kahdelle eri ajanjaksolle päivässä.

Ohjelma aktivoidaan/deaktivoidaan merkitsemällä/poistamalla merkintä kohdasta "aktivoitu". Deaktivointi ei vaikuta asetettuihin aikoihin.



Ohjelma: Tässä valitaan muutettava ohjelma.

Aktivoitu: Tässä valitaan ohjelma valitulle ajanjaksolle. Deaktivointi ei vaikuta asetettuihin aikoihin.

Päivä: Tässä valitaan mitä viikonpäiviä ohjelma koskee. Tietyn päivän ohjelmointi poistetaan nollaamalla kyseisen päivän ajat asettamalla käynnistysajaksi sama kuin pysäytysaika. Jos käytetään riviä "kaikki", kaikki ajanjakson päivän ohjelmoidaan rivin mukaan.

Aikajakso: Tässä valitaan käynnistysaika ja pysäytysaika valittuna päivänä ohjelmointia varten.

Säätö: Tässä asetetaan mitä käyttövesitilaa käytetään ohjelman aikana.

Ristiriita: Jos kaksi eri asetusta on ristiriidassa keskenään, se näytetään punaisella huutomerkillä.

VIHJE!

Jos haluat asettaa samanlaiset ohjelmat jokaiselle viikonpäivälle, merkitse ensin "kaikki" ja muuta sitten halutut päivät.

VIHJE!

Jos jakson halutaan jatkuvan keskiyön yli, aseta päättymisaika ennen käynnistysaikaa. Silloin ohjelma pysähtyy seuraavana päivänä asetettuna päättymisaikana.

Ohjelma käynnistyy aina sinä päivänä, jolle aloitusaika on asetettu.

Valikko 2.9 - lisäasetukset

Valikossa lisäasetukset on oranssi teksti, mikä tarkoittaa, että se on tarkoitettu asentajan käyttöön. Tässä valikossa on useita alivalikoita.

Valikko 2.9.1 - jaks. korotus

ajanjakso

Säätöalue: 1 - 90 päivää

Tehdasasetus: 14 päivää

käynnistysaika

Säätöalue: 00:00 - 23:00

Tehdasasetus: 00:00

Varaajan bakteerikasvun estämiseksi kompressori voi yhdessä sähkövastuksen kanssa korottaa käyttöveden lämpötilaa säännöllisin väliajoin.

Voit myös määrittää käyttöveden lämpötilan korotusten aikavälin. Säätöalue on 1 - 90 vuorokautta. Tehdasasetus on 14 vrk. Merkitse/poista merkintä kohdassa "aktivoitu" toiminnon käynnistämiseksi/pysäyttämiseksi.

Valikko 2.9.2 - käyttövesikierto

käyttöaika

Säätöalue: 1 - 60 min

Tehdasasetus: 60 min

seisonta

Säätöalue: 0 - 60 min

Tehdasasetus: 0 min

Tässä voit asettaa käyttövesikierron jopa kolmelle ajanjaksolle päivässä. Ajanjakson aikana käyttövesikierron kiertovesipumppu toimii asetusten mukaan

"käyttöaika" määrittää kuinka kauan käyttövesikierron pumppu käy käyttökertaa kohti.

"seisonta" määrittää kuinka kauan käyttövesikierron pumppu seisoo käyttökertojen välillä.

Valikko 3 - INFO

Yleiskuvaus

3 - INFO	3.1 - huoltotiedot
	3.2 - kompressoritiedot
	3.3 - lisäyksen tiedot
	3.4 - hälytysloki
	3.5 - sisälämpötilaloki

Alivalikot

Valikossa INFO on useita alivalikoita. Näissä valikoissa ei voi tehdä asetuksia, niissä ainoastaan näytetään tietoja. Valikoiden oikealla puolella näkyvät kunkin valikon tilatiedot.

huoltotiedot näyttää laitteiston lämpötilat ja asetukset.

kompressoritiedot näyttää lämpöpumpun kompressorin käyttöajat, käynnistysmäärät jne.

lisäyksen tiedot näyttää tiedot lisälämmönlähteen käyntiajoista ym.

hälytysloki näkyy viimeisin hälytys sekä tietoa lämpöpumpusta hälytyshetkellä.

sisälämpötilaloki keskimääräinen sisälämpötila viikoittain edellisen vuoden aikana.

Valikko 3.1 - huoltotiedot

Tässä näytetään tietoja lämpöpumpun käyttötilasta (esim. nykyiset lämpötilat jne.). Muutoksia ei voi tehdä.

Tiedot näkyvät usealla sivulla. Siirry sivujen välillä kiertämällä valitsinta.

Valikon symbolit:



Valikko 3.2 - kompressoritiedot

Tässä saat tietoa kompressorin käyttötilasta ja tilastoista. Muutoksia ei voi tehdä.

Tietoja voi olla usealla sivulla. Siirry sivujen välillä kiertämällä valitsinta.

Valikko 3.3 - lisäyksen tiedot

Tässä saat tietoa lisälämmönlähteen asetuksista, käyttötilasta ja tilastotietoa. Muutoksia ei voi tehdä.

Tietoja voi olla usealla sivulla. Siirry sivujen välillä kiertämällä valitsinta.

Valikko 3.4 - hälytysloki

Vianetsinnän helpottamiseksi tähän on tallennettu lämpöpumpun käyttötila hälytyksen lauetessa. Voit nähdä tiedot 10 viimeisimmästä hälytyksestä.

Kun haluat nähdä käyttötilan hälytyksen yhteydessä, merkitse hälytys ja paina OK-painiketta.

Valikko 3.5 - sisälämpötilaloki

Tässä näet keskimääräisen sisälämpötilan viikoittain edellisen vuoden aikana. Katkoviiva on vuoden sisäkeskilämpötila.

Keskimääräinen sisälämpötila näytetään vain, jos huoneanturi/huoneyksikkö on asennettu. Muussa tapauksessa näytetään poistoilmalämpötila.

Keskilämpötilan lukeminen

1. Kierrä valitsinta, niin että akselin viikkonumerorengas merkitään.
2. Paina OK-painiketta.
3. Seuraa harmaata viivaa käyrään saakka ja lue vaakaviivan vasemmasta päästä keskimääräinen sisälämpötila valitulla viikolla.
4. Voit nyt lukea keskilämpötilat eri viikoilla kiertämällä valitsinta oikealla tai vasemmalle ja lukemalla keskilämpötila samalla tavalla.
5. Poistu lukutilasta painamalla OK- tai takaisin-painiketta.

Valikko 4 - LÄMPÖPUMPPU

Yleiskuvaus

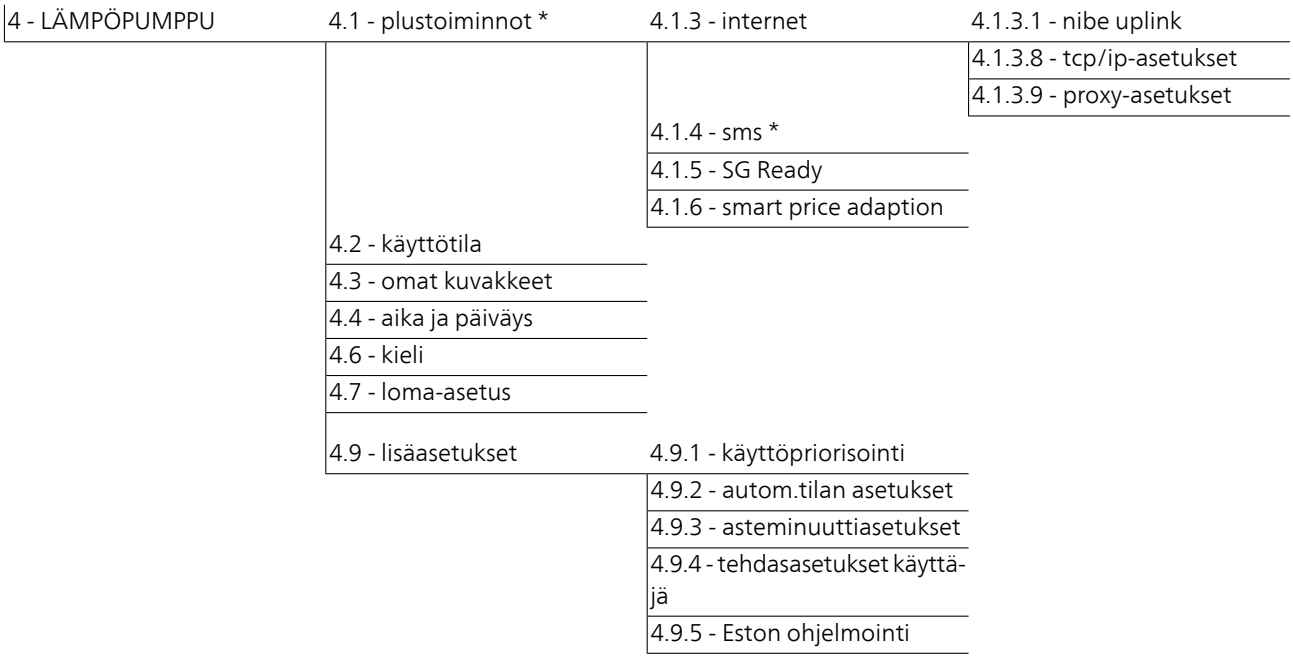

* Vaatii lisävarusteen.

Alivalikot

Valikossa LÄMPÖPUMPPU on useita alivalikoita. Valikoiden oikealla puolella näkyvät kunkin valikon tilatiedot.

plustoiminnot Lämmitysjärjestelmän mahdollisia lisätoimintoja koskevat asetukset.

käyttötila Manuaalisen tai automaattisen käyttötilan aktivointi. Tilatiedot näyttävät valitun käyttötilan.

omat kuvakkeet Asetukset koskien lämpöpumpun käyttöliittymän kuvakkeita, jotka näkyvät luukussa kun ovi on suljettu.

aika ja päiväys Kellonajan ja päiväyksen asettaminen.

kieli Tässä voit valita millä kielellä näytön tiedot esitetään. Tilatiedot näyttävät valitun kielen.

loma-asetus Lämmityksen, käyttöveden ja ilmanvaihdon loma-asetus. Tilatiedot "asetettu" näytetään, jos olet asettanut loma-asetuksen, mutta se ei juuri nyt ole aktiivinen, "aktiivinen" näytetään, jos joku osa loma-asetuksesta on aktiivinen, muuten näytetään " pois".

lisäasetukset Lämpöpumpun työtavan asetukset.

Valikko 4.1 - plustoiminnot

Tämän alavalikoissa tehdään F750:n lisätoimintojen asetukset.

Valikko 4.1.3 - internet

Tässä teet asetukset F750:n yhteydelle Internetiin.

HUOM!

Jotta nämä toiminnot toimisivat, verkkokaapelin pitää olla kytkettynä.

Valikko 4.1.3.1 - nibe uplink

Tässä voit hallinnoida laitteiston liitäntää NIBE Uplink™:iin (http://www.nibeuplink.com) ja nähdä Internetin kautta liitettyjen käyttäjien lukumäärän.

Liitetyllä käyttäjällä on NIBE Uplink™ -käyttäjätili, joka antaa oikeuden ohjata ja/tai valvoa laitteistoa.

Pyydä uusi yhteysmerkkijono

Jotta voit liittää NIBE Uplink™-käyttäjätilin laitteistoosi, sinun on pyydettävä uniikki yhteysmerkkijono.

1. Merkitse ”pyydä uusi yhteysmerkkijono" ja paina OK-painiketta.
2. Laitteisto kommunikoi nyt NIBE Uplink™:n kanssa yhteysmerkkijonon määrittämiseksi.
3. Kun yhteysmerkkijono on luotu, se näytetään tässä valikossa "yhteysmerkkijono" ja on voimassa 60 minuuttia.

Poista kaikki käyttäjät

1. Merkitse ”sulje kaikki käyttäjät" ja paina OK-painiketta.
2. Laitteisto kommunikoi nyt NIBE Uplink™:n kanssa vapauttaakseen laitteistosi kaikista Internetin kautta liitetyistä käyttäjistä.

HUOM!

Kun olet poistanut kaikki käyttäjät, he eivät voi valvoa tai ohjata laitteistoasi NIBE Uplink™:n kautta pyytämättä uutta yhteysmerkkijonoa.

Valikko 4.1.3.8 - tcp/ip-asetukset

Täällä voit asettaa laitteistosi TCP/IP-asetukset.

Automaattiset asetukset (DHCP)

1. Merkitse "automaattisesti". Laitteisto saa nyt TCP/IP-asetukset DHCP:n avulla.
2. Merkitse ”vahvista" ja paina OK-painiketta.

Manuaaliset asetukset

1. Poista merkintä "automaattisesti", valittavanasi on nyt useita asetusmahdollisuuksia.
2. Merkitse ”ip-osoite" ja paina OK-painiketta.
3. Syötä oikeat tiedot virtuaalinäppäimistön avulla.
4. Merkitse ”OK" ja paina OK-painiketta.
5. Toista 1 - 3 "netmask", "gateway" ja "dns".
6. Merkitse ”vahvista" ja paina OK-painiketta.

MUISTA!

Laitteisto ei voi muodostaa yhteyttä Internetiin ilman oikeita TCP/IP-asetuksia. Jos olet epävarma asetusten suhteen, käytä auto-tilaa tai pyydä lisätietoa verkon järjestelmävalvojalta.

VIHJE!

Kaikki valikon avaamisen jälkeen tehdyt asetukset voidaan palauttaa merkitsemällä "palauta" ja painamalla OK-painiketta.

Valikko 4.1.3.9 - proxy-asetukset

Täällä voit asettaa laitteistosi proxy-asetukset.

Proxy-asetuksilla määritetään laitteiston ja Internetin välisen välityspalvelimen liitäntätiedot. Näitä asetuksia käytetään pääasiassa silloin, kun laitteisto on liitetty Internetiin yritysverkon kautta. Laitteisto tukee HTTP Basic ja HTTP Digest-tyyppisiä proxy-autentikointeja.

Jos olet epävarma asetusten suhteen, pyydä lisätietoa verkon järjestelmävalvojalta.

Asetukset

1. Merkitse "käytä proxya" jos haluat käyttää välityspalvelinta.
2. Merkitse ”palvelin" ja paina OK-painiketta.
3. Syötä oikeat tiedot virtuaalinäppäimistön avulla.
4. Merkitse ”OK" ja paina OK-painiketta.
5. Toista 1 - 3 "portti", "käytt.tunn." ja "salasana".
6. Merkitse ”vahvista" ja paina OK-painiketta.

VIHJE!

Kaikki valikon avaamisen jälkeen tehdyt asetukset voidaan palauttaa merkitsemällä "palauta" ja painamalla OK-painiketta.

Valikko 4.1.4 - sms (vaatii lisävarusteen)

Tässä tehdään lisävarusteen SMS 40 asetukset.

Kirjoita matkapuhelinnumero, josta voidaan muuttaa ja lukea lämpöpumpun tila. Numero pitää antaa muodossa +358 XXXXXXXX.

Jos haluat saada SMS-viestin hälytyksen yhteydessä, merkitse ruutu puhelinnumeron oikealla puolella.

HUOM!

Numeron pitää olla sellainen, johon voi lähettää SMS-viestejä.

Valikko 4.1.5 - SG Ready

Tätä toimintoa voi käyttää vain sähköverkossa, joka tukee "SG Ready"-standardia.

Tässä teet "SG Ready"-toiminnon asetukset.

Säästötila tarkoittaa, että sähkön hinta on alhainen ja järjestelmä käyttää sitä kustannusten laskemiseen.

Ylikapasiteettitila tarkoittaa, että sähkön hinta on todella alhainen ja järjestelmä käyttää sitä kustannusten minimoimiseen.

vaik. huonelämpötila

Tässä valitaan voidaanko huonelämpötilaan vaikuttaa "SG Ready":n aktivoinnin yhteydessä.

"SG Ready":n matalahintatilassa sisälämpötilan rinnakkaissiirtoa suurennetaan "+1". Jos huoneanturi on asennettu ja aktivoitu, haluttua huonelämpötilaa nostetaan 1 °C.

"SG Ready":n ylikapasiteettitilassa sisälämpötilan rinnakkaissiirtoa suurennetaan "+2". Jos huoneanturi on asennettu ja aktivoitu, haluttua huonelämpötilaa nostetaan 2 °C.

vaik käyttövesi

Tässä valitaan voidaanko käyttöveden lämpötilaan vaikuttaa "SG Ready":n aktivoinnin yhteydessä.

"SG Ready":n matalahintatilassa käyttöveden pysäytyslämpötila asetetaan mahdollisimman korkeaksi pelkässä kompressorikäytössä (sähkövastusta ei sallita).

"SG Ready":n ylikapasiteettitilassa käyttöveden lämpötila asetetaan "luksus" (sähkövastus sallitaan).

HUOM!

Toiminnon on oltava kytketty kahteen AUX-tuloon ja aktivoitu valikossa 5.4.

Valikko 4.1.6 - smart price adaption

sähköhinta

Täältä saat tietoa sähköhinnan vaihteluista kolmen vuorokauden ajalta.

alue

Tässä valikossa määrität lämpöpumpun sijaintipaikan sekä sähkön hinnan vaikutuksen. Mitä suurempi arvo, sitä suurempi sähkönhinnan vaikutus ja siten suuremmat säästöt, mutta samalla mukavuus saattaa heikentyä.

vaik. huonelämpötila

Säätöalue: 1 - 10

Tehdasasetus: 5

vaik käyttövesi

Säätöalue: 1 - 4

Tehdasasetus: 2

Tätä toimintoa voi käyttää vain, jos sinulla on aikahintapohjainen sopimus sähköntoimittajan kanssa, joka tukee "Smart price adaption".

Smart price adaption siirtää osan lämpöpumpun kulutuksesta niihin vuorokaudenaikoihin, jolloin sähkö hinta on alhaisimmillaan. Näin saadaan säästöjä käytettäessä aikaperustaista sähköhinnoittelua. Toiminto perustuu NIBE Uplink™ kautta haettuihin tulevan vuorokauden tuntihintoihin, joten se vaatii internetyhteyden ja NIBE Uplink™ -tilin.

Poista "aktivoitu" valinta smart price adaption:n kytkemiseksi pois päältä.

Valikko 4.2 - käyttötila

käyttötila

Säätöalue: auto, käsinohjaus, vain lisäys

Tehdasasetus: auto

toiminnot

Säätöalue: kompressori, lisäys, lämmitys

Lämpöpumpun käyttötilaksi asetetaan yleensä "auto". Voit asettaa lämpöpumpun tilaksi "vain lisäys", jolloin käytetään vain lisäystä tai "käsinohjaus" ja valita itse, mitkä toiminnot sallitaan.

Muuta käyttötila merkitsemällä haluttu tila ja painamalla OK-painiketta. Kun käyttötila on valittu, oikealla näytetään sallitut (yliviivattu = ei sallittu) ja valittavat vaihtoehdot. Valitse sallitut toiminnot merkitsemällä toiminto säätöpyörällä ja painamalla OK-painiketta.

Käyttötila auto

Tässä käyttötilassa lämpöpumppu valitsee automaattisesti, mitkä toiminnot sallitaan.

Käyttötila käsinohjaus

Tässä käyttötilassa voit itse valita, mitkä toiminnot sallitaan. Et voi deaktivoida "kompressori" käsinkäyttötilassa.

Käyttötila vain lisäys

Tässä käyttötilassa kompressori ei ole aktiivinen ja lämmitys tapahtuu pelkästään lisälämmöllä.

MUISTA!

Jos valitset tilan "vain lisäys" kompressori poistetaan käytöstä ja käyttökustannukset nousevat.

Toiminnot

"**kompressori**" tuottaa käyttöveden ja lämmitysveden. Jos "kompressori" deaktivoidaan, se osoitetaan päävalikon symbolilla. Et voi deaktivoida "kompressori" käsinkäyttötilassa.

"**lisäys**" auttaa kompressoria lämmittämään talon ja/tai käyttöveden, kun lämpöpumppu ei pysty yksin täyttämään koko tarvetta.

"**lämmitys**" lämmittääksesi taloa. Voit deaktivoida toiminnon, kun et halua että lämmitys on toiminnassa.

MUISTA!

Jos deaktivoit "lisäys" et saa ehkä riittävästi käyttövettä ja/tai talo ei ehkä ole riittävän lämmin.

Valikko 4.3 - omat kuvakkeet

Tässä voit valita, mitkä kuvakkeet näkyvät näytössä, kun F750:n ovi on kiinni. Voit valita jopa 3 kuvaketta. Jos valitset useampia, ensimmäisenä valittu häviää. Kuvakkeet näkyvät valintajärjestyksessä.

Valikko 4.4 - aika ja päiväys

Tässä asetetaan aika, päiväys, näyttötila ja aikavyöhyke.

VIHJE!

Aika ja päiväys asetetaan automaattisesti, jos lämpöpumppu liitetään NIBE Uplink™:iin. Oikea ajan asettamiseksi aikavyöhyke pitää asettaa.

Valikko 4.6 - kieli

Tässä voit valita millä kielellä näytön tiedot esitetään.

Valikko 4,7 - loma-asetus

Energiankulutuksen pienentämiseksi loma-aikana voit ohjelmoida alemman sisälämpötilan, ilmanvaihdon ja käyttövesilämpötilan. Aurinkokeräimen jäähdytys on mahdollista myös ohjelmoida, jos toiminto on kytketty.

Jos huoneanturi on asennettu ja aktivoitu, asetetaan haluttu huonelämpötila (°C) ajanjaksolle. Tämä asetus koskee kaikkia lämmitysjärjestelmiä, joissa on huoneanturi.

Jos huoneanturia ei ole aktivoitu, asetetaan haluttu lämpökäyrän muutos. Yhden asteen muutos huonelämpötilassa saadaan yleensä aikaan yhdellä askeleella, mutta tietyissä tapauksissa voidaan tarvita useampia askeleita. Tämä asetus koskee kaikkia lämmitysjärjestelmiä, joissa ei ole huoneanturia.

Lomaohjelma käynnistyy klo 00:00 alkamispäivänä ja päättyy klo 23:59 päättymispäivänä.

VIHJE!

Aseta loma-asetuksen päättymispäiväksi noin vuorokausi ennen kotiinpaluuta, jotta huonelämpötila ja käyttöveden lämpötila ehtivät palautua.

VIHJE!

Ohjelmoi lomaohjelma etukäteen ja aktivoi se juuri ennen lähtöä mukavuuden säilyttämiseksi.

MUISTA!

Jos deaktivoit käyttöveden tuotannon loman ajaksi, "jaks. korotus" (estää mahdollisen bakteerikasvun) estetään tänä aikana. "jaks. korotus" käynnistetään, kun lomaohjelma päättyy.

MUISTA!

Jos poistoilman lämpötila on alle 16 °C, kompressori estetään ja sähkövastuksen käynnistys sallitaan. Kun kompressori on estetty, poistoilmasta ei oteta lämpöä talteen.

Valikko 4.9 - lisäasetukset

Valikossa lisäasetukset on oranssi teksti, mikä tarkoittaa, että se on tarkoitettu asentajan käyttöön. Tässä valikossa on useita alivalikoita.

Valikko 4.9.1 - käyttöpriorisointi

käyttöpriorisointi

Säätöalue: 0 - 180 min

Tehdasasetus: 30 min

Tässä valitset kuinka kauan lämpöpumppu toimii kussakin tilassa, jos on kaksi samanaikaista tarvetta. Jos on vain yksi tarve, lämpöpumppu toimii siinä käytössä.

Osoitin ilmaisee, missä jaksossa lämpöpumppu on.

0 minuuttia tarkoittaa, että tarve ei ole priorisoitu vaan aktivoidaan vasta kun ei ole mitään muuta tarvetta.

Valikko 4.9.2 - autom.tilan asetukset

lämmityksen pysäytys

Säätöalue: -20 – 40 °C

Tehdasasetus: 15

lisäyksen pysäytys

Säätöalue: -25 – 40 °C

Tehdasasetus: 5

suodatusaika

Säätöalue: 0 – 48 h

Tehdasasetus: 24 h

Kun käyntitilaksi on asetettu "auto", lämpöpumppu valitsee itse keskiulkolämpötilan perusteella milloin lisäyksen ja lämmöntuotannon käynnistys ja pysäytys sallitaan.

Tässä valikossa valitaan nämä keskiulkolämpötilat.

Voit myös määrittää, kuinka pitkältä ajalta (suodatusaika) keskilämpötila lasketaan. Jos valitset 0, käytetään nykyistä ulkolämpötilaa.

MUISTA!

Arvoa "lisäyksen pysäytys" ei voi asettaa korkeammaksi kuin "lämmityksen pysäytys".

Valikko 4.9.3 - asteminuuttiasetukset

nykyinen arvo

Säätöalue: -3000 – 3000

käynnistä kompressori

Säätöalue: -1000 – -30

Tehdasasetus: -60

käynnistysero lisälämpö

Säätöalue: 100 – 1000

Tehdasasetus: 700

lisälämm. portaiden ero

Säätöalue: 0 – 1000

Tehdasasetus: 50

Asteminuutit ilmaisevat talon hetkellisen lämmitystarpeen ja määrittävät milloin kompressori ja lisäys käynnistetään/pysäytetään.

MUISTA!

Suurempi arvo kohdassa "käynnistä kompressori" aiheuttaa useita kompressorin käynnistyksiä, mikä lisää kompressorin kulumista. Liian pieni arvo voi aiheuttaa epävakaan huonelämpötilan.

Valikko 4.9.4 - tehdasasetukset käyttäjä

Tässä voit palauttaa kaikki käyttäjän käytettävissä olevat asetukset (mukaan lukien lisäasetusvalikko) tehdasarvoihin.

MUISTA!

Tehdasasetusten palautuksen jälkeen omat asetukset, kuten esim. lämpökäyrä, ilmanvaihto jne. pitää asettaa uudelleen.

Valikko 4.9.5 - Eston ohjelmointi

Tässä voit ohjelmoida lämpöpumpun kompressorin ja/tai lisäyksen eston kahdelle eri ajanjaksolle.

Kun ohjelma on aktiivinen, estosymboli näkyy päävalikossa.



Ohjelma: Tässä valitaan muutettava aikajakso.

Aktivoitu: Tässä valitaan ohjelma valitulle ajanjaksolle. Deaktivointi ei vaikuta asetettuihin aikoihin.

Päivä: Tässä valitaan mitä viikonpäiviä ohjelma koskee. Tietyn päivän ohjelmointi poistetaan nollaamalla kyseisen päivän ajat asettamalla käynnistysajaksi sama kuin pysäytysaika. Jos käytetään riviä "kaikki", kaikki ajanjakson päivän ohjelmoidaan rivin mukaan.

Aikajakso: Tässä valitaan käynnistysaika ja pysäytysaika valittuna päivänä ohjelmointia varten.

Esto:Tässä valitaan haluttu esto.

Ristiriita: Jos kaksi eri asetusta on ristiriidassa keskenään, se näytetään punaisella huutomerkillä.

Kompressorin esto.

Lisäenergian esto.

VIHJE!

Jos haluat asettaa samanlaiset ohjelmat jokaiselle viikonpäivälle, merkitse ensin "kaikki" ja muuta sitten halutut päivät.

VIHJE!

Jos jakson halutaan jatkuvan keskiyön yli, aseta päättymisaika ennen käynnistysaikaa. Silloin ohjelma pysähtyy seuraavana päivänä asetettuna päättymisaikana.

Ohjelma käynnistyy aina sinä päivänä, jolle aloitusaika on asetettu.

MUISTA!

Pitkäaikainen esto voi huonontaa mukavuutta ja käytön taloudellisuutta.

Valikko 5 - HUOLTO

Yleiskuvaus

5 - HUOLTO	5.1 - käyttöasetukset	5.1.1 - käyttövesiasetukset
		5.1.2 - suurin menojohdon lämpötila
		5.1.3 - maks. poikkeama menolämp.
		5.1.4 - Hälytystoimenpiteet
		5.1.5 - puhallinnop. poistoilma
		5.1.11 - latauspumpun nopeus
		5.1.12 - sisäinen sähkölisäys
		5.1.14 - Virtausaset. lämmitysjärj.
		5.1.24 - kiristyspanta
		5.1.99 - muut asetukset
	5.2 - järjestelmäasetukset	5.2.4 - lisävarusteet
	5.3 - lisävarusteasetukset	5.3.3 - lisäilmastointijärjestelmä *
	5.4 - pehmeät lähdöt/tulot	
	5.5 - tehdasasetus huolto	
	5.6 - pakko-ohjaus	
	5.7 - aloitusopas	
	5.8 - pikakäynnistys	
	5.9 - lattiankuivaustoiminto	
	5.10 - muutosloki	
	5.12 - maa	

* Vaatii lisävarusteen.

Mene päävalikkoon ja siirry huoltovalikkoon painamalla Takaisin-painiketta 7 sekunnin ajan.

Alivalikot

Valikossa HUOLTO on oranssi teksti, mikä tarkoittaa, että se on tarkoitettu asentajan käyttöön. Tässä valikossa on useita alivalikoita. Valikoiden oikealla puolella näkyvät kunkin valikon tilatiedot.

käyttöasetukset Lämpöpumpun käyttöasetukset.

järjestelmäasetukset Lämpöpumpun järjestelmäasetukset, lisätarvikkeiden aktivointi jne.

lisävarusteasetukset Lisätarvikkeiden käyttöasetukset.

pehmeät lähdöt/tulot Tulokortin (AA3) ohjelmallisesti ohjattujen tulojen ja lähtöjen asetukset.

tehdasasetus huolto Kaikkien käyttäjän käytettävissä olevien asetusten (mukaan lukien lisäasetusvalikko) palautus tehdasarvoihin.

pakko-ohjaus Lämpöpumpun komponenttien pakko-ohjaus.

aloitusopas Lämpöpumpun ensimmäisen käynnistyksen yhteydessä näytettävän aloitusoppaan käsinkäynnistys.

pikakäynnistys Kompressorin pikakäynnistys.

HUOM!

Virheelliset asetukset huoltovalikoissa voivat vahingoittaa lämpöpumppua.

Valikko 5.1 - käyttöasetukset

Tämän alavalikoissa tehdään lämpöpumpun käyttöasetukset.

Valikko 5.1.1 - käyttövesiasetukset

säästö

Säätöalue käynnistyslämpötila säästö: 15 - 52 °C

Tehdasasetus käynnistyslämpötila säästö: 40 °C

Säätöalue pysäytyslämpötila säästö: 15 - 55 °C

Tehdasasetus pysäytyslämpötila säästö: 45 °C

normaali

Säätöalue käynnistyslämpöt. normaali: 15 - 52 °C

Tehdasasetus käynnistyslämpöt. normaali: 45 °C

Säätöalue pysäytyslämpöt. normaali: 15 - 55 °C

Tehdasasetus pysäytyslämpöt. normaali: 50 °C

luksus

Säätöalue käynnistyslämpötila luksustila: 15 - 62 °C

Tehdasasetus käynnistyslämpötila luksustila: 49 °C

Säätöalue pysäytyslämpötila luksus: 15 - 65 °C

Tehdasasetus pysäytyslämpötila luksus: 54 °C

pysäytyslämpöt. per korotus

Säätöalue: 55 – 70 °C

Tehdasasetus: 55 °C

Tässä asetetaan käyttöveden käynnistys- ja pysäytyslämpötilat eri mukavuusvaihtoehdoille valikossa 2.2 sekä jaksoittaisen korotuksen pysäytyslämpötila valikossa 2.9.1.

"korkea teho" aktivoituna käyttövettä lämmitetään vakiokäyttöä suuremmalla teholla ja käyttövesimäärä on siten suurempi.

Valikko 5.1.2 - suurin menojohdon lämpötila

lämmitysjärjestelmä

Säätöalue: 20-70 °C

Tehdasasetus: 60 °C

Tässä asetetaan lämmitysjärjestelmän korkein menolämpötila. Jos talossa on enemmän kuin yksi lämmitysjärjestelmä, kullekin järjestelmälle voidaan asettaa erilliset menolämpötilat. Lämmitysjärjestelmien 2 - 8 menolämpötilat eivät voi olla korkeammat kuin lämmitysjärjestelmän 1 menolämpötila.

MUISTA!

Lattialämmitysjärjestelmän yhteydessä suurin menojohdon lämpötila asetetaan tavallisesti välille 35 ja 45 °C.

Tarkasta lattian suurin sallittu lämpötila lattiatoimittajaltasi.

Valikko 5.1.3 - maks. poikkeama menolämp.

maks. ero kompr.

Säätöalue: 1 – 25 °C

Tehdasasetus: 10 °C

maks. ero lisäläm.

Säätöalue: 1 – 24 °C

Tehdasasetus: 7 °C

Tässä asetetaan suurin sallittu ero lasketun ja todellisen menolämpötilan välillä kompressori- ja lisäyskäytössä. Maks. ero lisäys ei saa koskaan olla suurempi kuin maks. ero kompressori.

maks. ero kompr.

Jos todellinen menolämpötila **poikkeaa** asetusarvosta, lämpöpumppu pakotetaan pysähtymään riippumatta asteminuuttiluvusta.

Jos todellinen menolämpötila **ylittää** lasketun menolämpötilan asetetulla arvolla, asetetaan asteminuuttilukemaksi 0. Jos tarvitaan vain lämmitystä, lämpöpumpun kompressori pysähtyy.

maks. ero lisäläm.

Jos "lisäys" on valittu ja aktivoitu valikossa 4.2 ja todellinen menolämpötila **ylittää** lasketun asetetulla arvolla, sähkövastus pysäytetään.

Valikko 5.1.4 -Hälytystoimenpiteet

Tässä voit valita miten lämpöpumppu ilmoittaa, että näytössä näkyy hälytys.

Lämpöpumppu joko lopettaa käyttöveden tuottamisen (tehdasasetus) ja/tai laskee huonelämpötilaa.

MUISTA!

Ellei hälytystoimenpidettä valita, energiankulutus saattaa kasvaa hälytyksen yhteydessä.

Valikko 5.1.5 -puhallinnop. poistoilma

normaali sekänopeus 1-4

Säätöalue: 0 – 100 %

Tässä asetetaan puhaltimen viiden valittavan tilan nopeudet.

MUISTA!

Väärin säädetty ilmavirta voi vahingoittaa taloa ja suurentaa energiankulutusta.

Valikko 5.1.11 - latauspumpun nopeus

Käyttötila

Säätöalue: 1 - 100 %

Tehdasasetus: 70 %

korkein sallittu nopeus

Säätöalue: 50 - 100 %

Tehdasasetus: 100 %

odotustila

Säätöalue: 1 - 100 %

Tehdasasetus: 30 %

Tässä asetetaan latauspumpun nopeus eri käyttötiloissa. Valitse "auto", jos latauspumpun nopeus säädetään automaattisesti (tehdasasetus) optimaalista käyttöä varten.

Jos "auto" on aktivoitu lämmityskäyttöä varten, voit myös tehdä asetuksen "korkein sallittu nopeus", joka rajoittaa latauspumpun nopeuden eikä salli sen käydä asetettua arvoa suuremmalla nopeudella.

"**lämmitys**" tarkoittaa latauspumpun lämmityskäyttötilaa.

"**odotustila**" tarkoittaa latauspumpun lämmityskäyttötilaa, mutta kun latauspumppu ei tarvitse kompressoria tai sähkövastusta ja nopeus hidastuu.

Tässä asetetaan latauspumpun nopeus eri käyttötiloissa.

"**käyttövesi**" tarkoittaa latauspumpun käyttövesikäyttötilaa.

Valikko 5.1.12 - sisäinen sähkölisäys

maks.sääd.sähköteho

Säätöalue 3x400 V: 0 - 6,5 kW

Säätöalue 3x230 V: 0 - 7 kW

Tehdasasetus 3x400 V: 6,5 kW

Tehdasasetus 3x230 V: 7 kW

maks. sähköteho (SG Ready)

Säätöalue 3x400 V: 0 - 6,5 kW

Säätöalue 3x230 V: 0 - 7 kW

Tehdasasetus 3x400 V: 6,5 kW

Tehdasasetus 3x230 V: 7 kW

varokekoko

Säätöalue: 1 - 200 A

Tehdasasetus: 16 A

jännitesuhde

Säätöalue: 300 - 3000

Tehdasasetus: 300

Tässä asetetaan F750:n sisäisen sähkövastuksen maksimiteho normaalikäytössä ja ylikapasiteettikäytössä (SG Ready) sekä laitteiston varokekoko.

Tässä voit tarkistaa, mikä virrantunnistin on asennettu mihinkin vaiheeseen (edellyttää, että virrantunnistimet on asennettu, katso sivulla 24). Tämä tehdään korostamalla "tunnista vaihejärjestys" ja painamalla OK-painiketta.

Tarkastustulos näkyy heti kun aktivoit tarkastuksen.

Valikko 5.1.14 - Virtausaset. lämmitysjärj.

tehdasaset.

Säätöalue: patteri, lattialämmitys, pat. + lattialäm., MUT °C

Tehdasasetus: patteri

Säätöalue MUT: -40,0 °C

Tehdasasetus MUT: -18,0 °C

oma aset.

Säätöalue dT MUT:ssa: 0,0

Tehdasasetus dT MUT:ssa: 10,0

Säätöalue MUT: -40,0 °C

Tehdasasetus MUT: -18,0 °C

Tässä asetetaan, millaiseen lämmönjakojärjestelmään kiertovesipumppu (GP1) on kytketty.

dT MUT:ssa on tulo- ja menolämpötilojen välinen ero asteina mitoitetussa ulkolämpötilassa.

Valikko 5.1.24 - kiristyspanta

taajuudesta

Säätöalue: 20 - 115 Hz

Tehdasasetus: 20 Hz

Suurin säätöalue: 50 Hz.

taajuuteen

Säätöalue: 25 - 120 Hz

Tehdasasetus: 25 Hz

Suurin säätöalue: 50 Hz.

Tässä asetetaan kompressorilta kielletyt taajuudet. On mahdollista rajoittaa kaksi erilaista taajuusaluetta. Kumpikin taajuusalue on rajoitettu välille 3 ja 50 Hz.

HUOM!

Suuri estetty taajuusalue voi aiheuttaa kompressorin nykivää toimintaa.

Valikko 5.1.99 - muut asetukset

kk suod.hälytysten välillä

Säätöalue: 1 – 12

Tehdasasetus: 3

Tässä asetetaan kk suod.hälytysten välillä ja puhaltimen tahd. käyttö.

kk suod.hälytysten välillä

Tässä asetat F750:n suodattimen puhdistusmuistutuksen aikavälin kuukausina.

puhaltimen tahd. käyttö

Tässä valitaan pyöriikö puhallin samalla nopeudella riippumatta siitä, onko kompressori käynnissä vai ei, vai vaihteleeko puhaltimen nopeus. Kun toiminto on aktivoitu, puhallin pyörii nopeudella 2 kun kompressori ei ole käynnissä ja normaalinopeudella kun kompressori on käynnissä.

Valikko 5.2 -järjestelmäasetukset

Tässä voit määrittää lämpöpumpun järjestelmäasetukset, esim. mitä lisävarusteita on asennettu.

Valikko 5.2.4 - lisävarusteet

Tässä voit määrittää asennetut lisävarusteet.

Lisätarvikkeet voidaan aktivoida kahdella tavalla. Voit joko merkitä vaihtoehdon luettelossa tai käyttää automaattitoimintoa "etsi asennettuja lisävarusteita".

etsi asennettuja lisävarusteita

Merkitse ”etsi asennettuja lisävarusteita" ja paina OK-painiketta F750-lämpöpumppuun liitettyjen lisätarvikkeiden automaattisen haun käynnistämiseksi.

Valikko 5.3 - lisävarusteasetukset

Tämän alavalikoissa tehdään asennettujen ja aktivoitujen lisätarvikkeiden käyttöasetukset.

Valikko 5.3.3 - lisäilmastointijärjestelmä

shunttivahvistus

Säätöalue: 0,1 – 10,0

Tehdasasetus: 1,0

shuntin odotusaika

Säätöalue: 10 – 300 s

Tehdasasetus: 30 s

MUISTA!

Tämä asetus näkyy vain, jos "pas./akt. jäähdytys, 2-putki" tai "passiivinen jäähdytys, 2-putki" on aktivoitu valikossa 5.2.4..

Tässä asetetaan shunttivahvistus ja odotusaika asennetuille lämmitysjärjestelmille.

Katso toiminnan kuvaus lisätarvikkeen asennuskäsikirjasta.

Valikko 5.4 -pehmeät lähdöt/tulot

Tässä voit valita mihin tulokortin (AA3) tuloon/lähtöön ulkoinen kosketintoiminto (sivu 24) kytketään.

Valinnaiset tulot liitinrimassa AUX1-5 (AA3-X6:9-18) ja lähdön AA3-X7 (tulokortissa).

Valikko 5.5 - tehdasasetus huolto

Tässä voit palauttaa kaikki asetukset (mukaan lukien käyttäjän asetukset) tehdasarvoihin.

Myös inverterin uudelleen parametrisointi voidaan tehdä tässä.

HUOM!

Palautuksen jälkeen aloitusopas näkyy näytössä seuraavan käynnistyksen yhteydessä.

Valikko 5.6 - pakko-ohjaus

Tässä voit pakko-ohjata lämpöpumpun eri osia ja kytkettyjä lisävarusteita. Tärkeimmät suojaustoiminnot ovat aktiivisia.

Valikko 5.7 - aloitusopas

Aloitusopas käynnistyy automaattisesti, kun lämpöpumppu käynnistetään ensimmäistä kertaa. Tässä voit käynnistää sen käsin.

Katso sivulla 29 lisätiedot aloitusoppaasta.

Valikko 5.8 - pikakäynnistys

Tässä voit käynnistää kompressorin.

MUISTA!

Kompressorin käynnistys edellyttää lämmitys- tai käyttövesitarpeen olemassa oloa.

MUISTA!

Älä pikakäynnistä kompressoria liian monta kertaa peräkkäin lyhyen ajan sisällä, kompressori ja sen ympärillä olevat varusteet voivat vaurioitua.

Valikko 5.9 - lattiankuivaustoiminto

pituus jakso 1 – 3, 5 – 7

Säätöalue: 0 – 30 päivää

Tehdasasetus: 2 päivää

lämpötila jakso 1 – 3, 5 – 7

Säätöalue: 15 – 70 °C

Tehdasasetus:

lämpötila jakso 1	20 °C
lämpötila jakso 2	30 °C
lämpötila jakso 3	40 °C
lämpötila jakso 5	40 °C
lämpötila jakso 6	30 °C
lämpötila jakso 7	20 °C

pituus jakso 4

Säätöalue: 0 – 30 päivää

Tehdasasetus: 3 päivää

lämpötila jakso 4

Säätöalue: 15 – 70 °C

Tehdasasetus: 45 °C

Tässä asetetaan lattiankuivaustoiminto.

Voit määrittää enintään 7 ajanjaksoa, joissa on eri menolämpötilat. Jos ajanjaksoja on vähemmän kuin 7, muiden jaksojen pituudeksi asetetaan 0 päivää.

Lattiakuivaustoiminto aktivoidaan merkitsemällä ruutu "aktivoitu". Alareunassa on laskuri, joka näyttää kuinka monta vuorokautta toiminto on ollut aktiivinen.

VIHJE!

Jos käyttötilaa "vain lisäys" käytetään, valitse valikossa 4.2.

Valikko 5.10 -muutosloki

Tästä voi lukea ohjausjärjestelmään tehdyt muutokset.

Jokaisesta muutoksesta näytetään päiväys, aika, tunniste (asetuskohtainen) ja uusi arvo.

HUOM!

Muutosloki tallennetaan käynnistyksen yhteydessä eikä sitä poisteta tehdasasetusten palautuksen yhteydessä.

5.12 - maa

Tässä valitset tuotteen asennusmaan. Tämä mahdollistaa maakohtaiset asetukset.

Kielivalinta ei riipu maavalinnasta.

HUOM!

Tämä valinta lukitaan 24 tunnin, näytön käynnistyksen tai ohjelmapäivityksen jälkeen.

9 Huolto

Huoltotoimenpiteet

HUOM!

Huollon saa suorittaa vain tarvittavan pätevyyden omaava henkilö.

F750:n korjaamiseen saa käyttää vain NIBE:n toimittamia varaosia.

Varatila

Varatilaa käytetään käyttöhäiriöiden ja huollon yhteydessä.

Varatila aktivoidaan kääntämällä katkaisin (SF1) asentoon "⚠". Tämä tarkoittaa, että:

- Merkkivalo palaa keltaisena.
- Näyttö on sammutettu ja ohjaustietokone on kytketty pois.
- Lämpötilaa sähkövastuksen kohdalla ohjaa termostaatti (FD1-BT30). Sen lämpötilaksi voi asettaa joko 35 tai 45 °C.
- Kompressori on pysäytetty ja vain puhaltimet, kiertovesipumppu 2 ja sähkövastus ovat aktiivisia. Sähkövastusteho varatilassa asetetaan sähkövastuskortilla (AA1). Katso ohjeet sivulta23.

Lämminvesivaraajan tyhjennys

Varaaja voidaan tyhjentää varoventtiilin (FL1) tai ylivuotoastian (WM1) kautta.

1. Irrota vedenpoistoputki varoventtiilistä (FL1) ja kiinnitä tilalle tyhjennyspumpun letku. Jos tyhjennyspumppua ei ole käytettävissä, vesi voidaan päästää suoraan lauhdevesikuppiin (WM1).
2. Avaa varoventtiili (FL1).
3. Päästä järjestelmään ilmaa avaamalla lämminvesihana. Jos tämä ei riitä, avaa lämminvesipuolen putkiliitäntä (XL4) ja varmista, että ilmaa pääsee sisään.

Lämmitysjärjestelmän tyhjennys

Lämmitysjärjestelmän kaivatessa huoltoa on usein helpointa tyhjentää ensin järjestelmä.

HUOM!

Lämmitysjärjestelmän tyhjennyksen yhteydessä siitä saattaa tulla kuumaa vettä. Palovammavaara.

Käyttöveden voi tyhjentää varoventtiilin (FL2) kautta ylivuotoastiaan (WM1) varoventtiiliin (FL2) kiinnitettävän letkun kautta tai tyhjennysventtiilin (XL10) kautta.

1. Avaa varoventtiili (FL2) tai tyhjennysventtiili (XL10).
2. Avaa lämmitysjärjestelmän ilmausventtiili (QM20), (QM22), (QM23), (QM24) ilman pääsyä varten.

HUOM!

Lämpöpumppua ei saa altistaa jäätymisvaaralle tyhjennyksen jälkeen, koska kierukkaan voi jäädä vettä.

Kiertovesipumpun (GP1) apukäynnistys

1. Pysäytä F750 asettamalla katkaisin ((SF1)) asentoon "⏻".
2. Irrota etuluukku.
3. Irrota ilmausruuvi (QM5) ruuvitaltalla. Pidä pyyhettä taltan terän ympärillä, koska laitteesta saattaa valua vähän vettä.
4. Työnnä ruuvitaltta sisään ja pyöritä pumpun roottoria.
5. Ruuvaa ilmausruuvi (QM5) kiinni.
6. Käynnistä F750 asettamalla katkaisin (SF1) asentoon "I" ja tarkasta, että kiertovesipumppu toimii.

Monesti on helpompaa käynnistää kiertovesipumppu F750:n ollessa käynnissä ja katkaisimen ((SF1)) asennossa "I". Jos F750 on käynnissä kiertopumpun apukäynnistyksen aikana, ota huomioon se, että ruuvitaltta saattaa nytkähtää pumpun käynnistyessä.

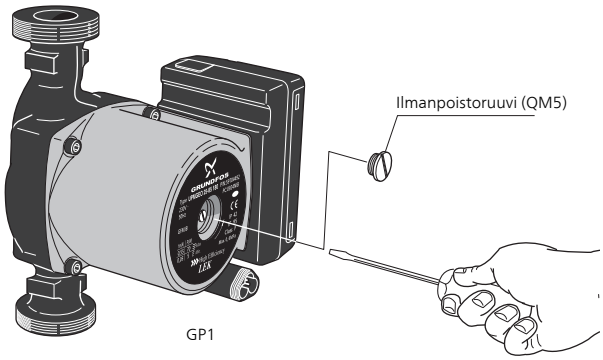

GP1

Lämpötila-anturin tiedot

Lämpötila (°C)	Resistanssi (kOhm)	Jännite (VDC)
-40	351,0	3,256
-35	251,6	3,240
-30	182,5	3,218
-25	133,8	3,189
-20	99,22	3,150
-15	74,32	3,105
-10	56,20	3,047
-5	42,89	2,976
0	33,02	2,889
5	25,61	2,789
10	20,02	2,673
15	15,77	2,541
20	12,51	2,399
25	10,00	2,245
30	8,045	2,083
35	6,514	1,916
40	5,306	1,752
45	4,348	1,587
50	3,583	1,426
55	2,968	1,278
60	2,467	1,136
65	2,068	1,007
70	1,739	0,891
75	1,469	0,785
80	1,246	0,691
85	1,061	0,607
90	0,908	0,533
95	0,779	0,469
100	0,672	0,414

USB-huoltoliitäntä

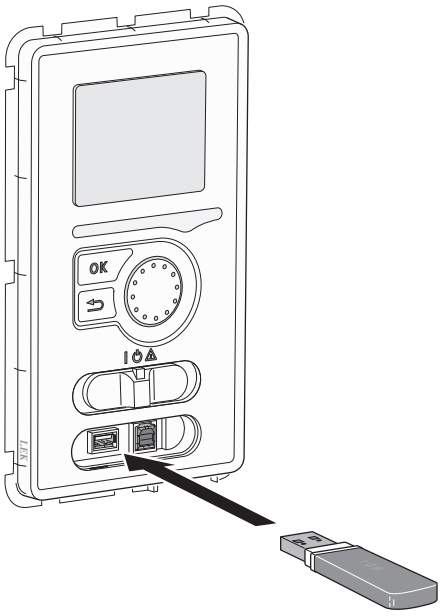

F750 on varustettu USB-huoltoliitännällä. Tähän liitäntään voit esim. kytkeä USB-muistin ohjelmiston päivitystä, lokin tallennusta ja F750:n asetusten käsittelyä varten.



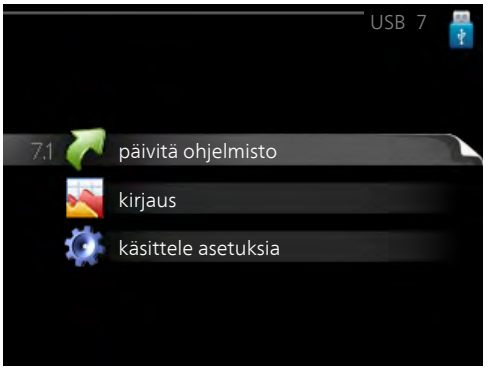

Kun USB-muisti kytketään, näyttöön tulee uusi valikko (7).

Valikko 7.1 - päivitä ohjelmisto



Tässä voit päivittää F750:n ohjelmiston.

HUOM!

Jotta seuraavat toiminnot toimisivat, USB-muistilla on pitää olla ohjelmatiedostot F750:a varten NIBE:ltä.

Näytön yläreunassa näkyvässä tietoruudussa näytetään tiedot (aina englanniksi) luultavimmasta päivityksestä, jonka päivitysohjelma on valinnut USB-muistilta.

Tämä tieto kertoo mille tuotteelle ohjelmisto on tarkoitettu, ohjelman version sekä yleistä tietoa ohjelmasta. Jos haluat käyttää jotain muuta tiedostoa, voit valita sen "valitse toinen tiedosto".

käynnistä päivitys

Valitse "käynnistä päivitys" jos haluat käynnistää päivityksen. Näyttöön tulee kysely haluatko varmasti päivittää ohjelmiston. Vastaa"kyllä" jatkaaksesi tai "ei" päivityksen peruuttamiseksi.

Jos vastasit "kyllä" aikaisempaan kysymykseen, päivitys käynnistyy ja sen edistyminen näytetään näytössä. Kun päivitys on valmis, F750 käynnistyy uudelleen.

HUOM!

Ohjelmiston päivitys ei nollaa F750:n valikkoasetuksia.

HUOM!

Jos päivitys keskeytetään ennen kuin se on valmis (esim. sähkökatkoksen vuoksi), ohjelmisto voidaan palauttaa aikaisempaan versioon pitämällä OK-painike painettuna käynnistyksen aikana, kunnes vihreä valo syttyy (noin 10 sek).

valitse toinen tiedosto

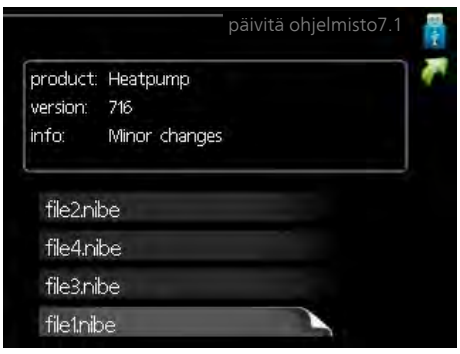

Valitse "valitse toinen tiedosto" ellet halua käyttää ehdotettua ohjelmistoa. Kun selaat tiedostoja, merkityn ohjelmiston tiedot näytetään tietoruudussa. Kun olet valinnut tiedoston OK-painikkeella, palaat edelliselle sivulle (valikko 7.1), jossa voit käynnistää päivityksen.

Valikko 7.2 - kirjaus

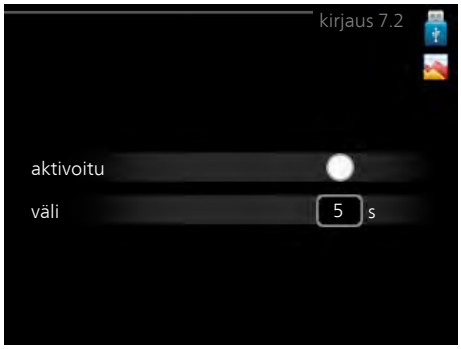

Säätöalue: 1 s – 60 min

Tehdasasetusväli: 5 s

Tässä voit määrittää, tallennetaanko mittausarvot F750:sta lokiin USB-muistilla.

1. Aseta rekisteröintien aikaväli.
2. Merkitse "aktivoitu".
3. Mittausarvot tallennetaan nyt F750:sta tiedostoon USB-muistilla asetetuin aikavälein, kunnes "aktivoitu" merkintä poistetaan.

HUOM!

Poista merkintä "aktivoitu" ennen kuin otat ulos USB-muistin.

Valikko 7.3 - käsittele asetuksia

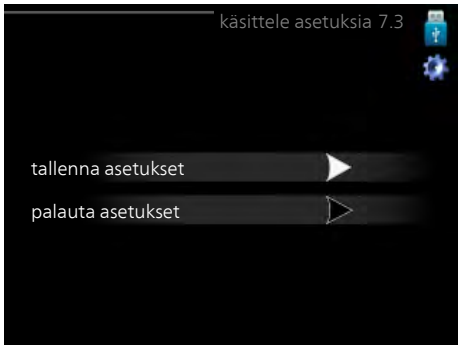

Tässä voit käsitellä (tallentaa tai noutaa) kaikkia valikkoasetuksia (käyttäjä- ja huoltovalikot) F750:ssa USB-muistilla.

Painikkeella "tallenna asetukset" tallennat valikkoasetukset USB-muistille myöhempää palautusta varten tai jos haluat kopioida asetukset toiseen F750 -lämpöpumppuun.

HUOM!

Kun tallennat valikkoasetukset USB-muistille, ne kirjoitetaan aikaisemmin tallennettujen asetusten päälle.

Painikkeella "palauta asetukset" palautetaan kaikki valikkoasetukset USB-muistilta.

HUOM!

Valikkoasetusten palautusta USB-muistilta ei voi peruuttaa.

10 Häiriöt

Useimmissa tapauksissa lämpöpumppu havaitsee toimintahäiriön ja osoittaa sen näytössä näkyvällä hälytyksellä ja toimenpideohjeilla.

Info-valikko

Valikossa 3.1 lämpöpumpun valikkojärjestelmään on kerätty kaikki lämpöpumpun mittausarvot. Tutustuminen tämän valikon arvoihin auttaa usein löytämään vian aiheuttajan. Katso sivulta 44 lisätietoa valikosta 3.1.

Hälytysten käsittely

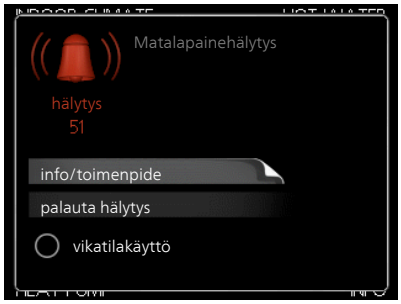

Hälytys tarkoittaa, että on ilmennyt jonkinlainen toimintahäiriö. Tämä osoitetaan sillä, että tilamerkkivalo ei enää pala vihreänä vaan punaisena ja näytössä näkyy hälytyskello.

Hälytys

Punainen hälytys tarkoittaa, että on ilmennyt toimintahäiriö, jota lämpöpumppu ei pysty poistamaan itse. Voit nähdä hälytyksen tyypin ja kuitata hälytyksen kiertämällä valitsinta ja painamalla OK-painiketta. Voit myös asettaa lämpöpumpun tilaksi vikatilakäyttö.

info/toimenpide Tässä voit lukea mistä hälytys johtuu ja vinkkejä hälytyssyyn poistamiseksi.

palauta hälytys Usein hälytyssyyn poistamiseksi riittää kun valitset ”palauta hälytys”. Jos merkkivalo muuttuu vihreäksi kun olet valinnut ”palauta hälytys”, hälytys on poistunut. Jos merkkivalo edelleen palaa punaisena ja hälytysvalikko näkyy näytössä, hälytyssyy on edelleen aktiivinen. Jos hälytys häviää ja ilmenee sitten uudelleen, ota yhteys asentajaan, katso vianetsintäluku (sivulla 59).

vikatilakäyttö ”vikatilakäyttö” on eräänlainen varatila. Tämä tarkoittaa, että lämpöpumppu tuottaa lämmitys- ja käyttövettä ongelmasta huolimatta. Se voi tarkoittaa, että lämpöpumpun kompressori ei ole käytössä. Siinä tapauksessa lämmitys- ja käyttövesi tuotetaan sähkövastuksella.

HUOM!

Jotta vikatilakäyttö voidaan valita, jonkun hälytystoimenpiteen täytyy valittu valikossa 5.1.4.

MUISTA!

”vikatilakäyttö” valitseminen ei ole sama kuin hälytyksen aiheuttaneen ongelman korjaaminen. Merkkivalo palaa siksi edelleen punaisena.

Vianetsintä

Jos käyttöhäiriö ei näy näytössä, noudata seuraavia ohjeita:

Perustoimenpiteet

Aloita tarkastamalla seuraavat mahdolliset vikalähteet:

- Katkaisimen (SF1) asento.
- Talon ryhmä- tai päävarokkeet.
- Talon vikavirtakytkin.
- Lämpöpumpun automaattivaroke (FA1).
- Lämpöpumpun lämpötilanrajoitin (FD1).
- Oikein säädetty valvontakytkin (jos sellainen on asennettu).

Käyttövesi liian kylmää tai ei käyttövettä

- Suljettu tai pienelle säädetty lämminvesivaraajan täyttöventtiili (QM10) .
  - Avaa venttiili.
- Sekoitusventtiilin (jos asennettu) asetus liian alhainen.
  - Säädä sekoitusventtiili.
- Lämpöpumppu väärässä käyttötilassa
  - Mene valikkoon 4.2. Jos tila "auto" on valittu, valitse "lisäyksen pysäytys":lle suurempi arvo valikossa 4.9.2.
  - Jos tila "käsinohjaus" on valittu, valitse lisäksi "lisäys".
- Suuri lämpimän käyttöveden kulutus.
  - Odota kunnes käyttövesi on lämmennyt. Tilapäisesti suurempi käyttövesikapasiteetti (tilapäinen luksus) voidaan aktivoida valikossa 2.1.
- Liian alhainen käyttövesiasetus.
  - Mene valikkoon 2.2 ja valitse korkeampi mukavuustila.
- Liian alhainen tai ei käyttöveden käyttöpriorisointia.
  - Mene valikkoon 4.9.1 ja lisää aikaa ennen kuin käyttövesi priorisoidaan. Huomaa, että jos käyttövesiaikaa pidennetään, lämmitysaika lyhenee, mikä voi laskea huonelämpötilaa.

Matala huonelämpötila

- Termostaatteja kiinni useissa huoneissa.
  - Lisätietoja termostaattien optimaalisesta säädöstä käyttöohjeen luvussa "Säästövinkkejä".
- Lämpöpumppu väärässä käyttötilassa
  - Mene valikkoon 4.2. Jos tila "auto" on valittu, valitse "lämmityksen pysäytys":lle suurempi arvo valikossa 4.9.2.
  - Jos tila "käsinohjaus" on valittu, valitse lisäksi "lämmitys". Ellei tämä riitä, aktivoi myös "lisäys".
- Lämpöautomatiikan asetusarvo liian alhainen.
  - Mene valikkoon 1.1 "lämpötila" ja siirrä lämpökäyrää ylöspäin. Jos huonelämpötila on alhainen vain kylmällä säällä, suurenna lämpökäyrän jyrkkyyttä valikossa 1.9.1 "lämpökäyrä".
- Liian alhainen tai ei lämmityksen käyttöpriorisointia.

- Mene valikkoon 4.9.1 ja lisää aikaa ennen kuin lämmitys priorisoidaan. Huomaa, että jos lämmitysaikaa lisätään, käyttövesiaika lyhenee, mikä voi vähentää käyttöveden määrää.
- "mukavuustila" "luksus" valittu yhdessä suuren käyttövesikulutuksen kanssa.
  - Mene valikkoon 2.2 ja valitse "säästö" tai "normaali".
- Lomatila aktivoitu valikossa 4.7.
  - Mene valikkoon 4.7 ja valitse Pois.
- Ulkoinen kosketin huonelämpötilan muutokselle aktivoitu.
  - Tarkasta mahdolliset ulkoiset koskettimet.
- Kiertovesipumppu/-pumput (GP1 ja/tai GP6) ovat pysähtyneet.
- Ilmaa lämmitysjärjestelmässä.
  - Poista ilma lämmitysjärjestelmästä (katso sivulla 28).
- Suljettuja venttiilejä (QM31):n ja lämmitysjärjestelmän välillä.
  - Avaa venttiili.
- Virheellisesti asetettu arvo valikossa 5.1.12.
  - Mene valikkoon 5.1.12 ja suurenna arvoa "maks.sääd.sähköteho".
- Virheellisesti asetettu arvo valikossa 5.1.13.
  - Mene valikkoon 5.1.13 ja suurenna "asetettu maks.teho (vain tämä laite)" arvoa jos mahdollista.

Korkea huonelämpötila

- Lämpöautomatiikan asetusarvo liian korkea.
  - Mene valikkoon 1.1 (lämpötila) ja siirrä lämpökäyrää alaspäin. Jos huonelämpötila on korkea vain kylmällä säällä, pienennä lämpökäyrän jyrkkyyttä valikossa 1.9.1 (lämpökäyrä).
- Ulkoinen kosketin huonelämpötilan muutokselle aktivoitu.
  - Tarkasta mahdolliset ulkoiset koskettimet.

Alhainen järjestelmäpaine

- Liian vähän vettä lämmitysjärjestelmässä.
  - Täytä vettä lämmitysjärjestelmään (katso sivu 28).

Ilmanvaihto riittämätön tai puuttuu

- Ilmanvaihtoa ei ole säädetty.
  - Tilaa/suorita ilmanvaihdon säätö.
- Suodatin (HQ10) tukossa.
  - Puhdista tai vaihda suodatin.
- Poistoilmaventtiili suljettu, liian pienelle asetettu tai tukkeutunut.
  - Tarkasta ja puhdista poistoilmaventtiilit.
- Puhallinnopeus rajoitetussa tilassa.
  - Mene valikkoon 1.2 ja valitse "normaali".
- Ulkoinen kosketin puhallinnopeuden muutokselle aktivoitu.
  - Tarkasta mahdolliset ulkoiset koskettimet.

Voimakas tai häiritsevä ilmanvaihto

- Ilmanvaihtoa ei ole säädetty.
  - Tilaa/suorita ilmanvaihdon säätö.
- Puhallinnopeus pakotetussa tilassa.
  - Mene valikkoon 1.2 ja valitse "normaali".
- Ulkoinen kosketin puhallinnopeuden muutokselle aktivoitu.
  - Tarkasta mahdolliset ulkoiset koskettimet.
- Suodatin (HQ10) tukossa.
  - Puhdista tai vaihda suodatin.

Kompressori ei käynnisty

- Ei lämmöntarvetta.
  - Lämpöpumppu ei tuota lämpöä eikä käyttövettä.
  - Lämpöpumppu sulattaa.
- Lämpötilaehto lauennut.
  - Odota kunnes lämpötilaehdot ovat palautuneet.
- Minimiaikaa kompressorikäynnistyksien välillä ei ole saavutettu.
  - Odota 30 minuuttia ja tarkasta, käynnistyykö kompressori.
- Hälytys lauennut.
  - Noudata näytön ohjeita.

11 Lisätarvikkeet

Korotusjalka EF 45

Tuotenumero 067 152

Liitäntäsarja DEW 40

Lämminvesivaraajan VPB 200 liittämiseen lämpöpumppuun on saatavana erillinen liitäntäsarja.

Tuotenumero 067 163

Liitäntäsarja SCA 40

SCA 40:n avulla F750 (yhdessä VPBS 300:n kanssa) voidaan liittää aurinkolämmitysjärjestelmään.

Tuotenumero 067 137

Liitäntäsarja SCA 41

SCA 41:n ansiosta F750:een voidaan liittää aurinkokeräin, ulkoinen lisälämmönlähde ja/tai priorisoitu lisälämmönlähde, kun se liitetään varaajasäiliöön AHPS.

Tuotenumero 067 316

Liitäntäsarja SCA 42

SCA 42:n ansiosta F750:een voidaan liittää aurinkokeräin, ulkoinen lisälämmönlähde ja/tai priorisoitu lisälämmönlähde, kun se liitetään SAM 40:een ja varaajasäiliöön AHPS.

Tuotenumero 067 313

Lisäshunttiryhmä ECS 40/ECS 41

Tätä lisävarustetta käytetään, kun F750 asennetaan taloon, jossa on useita lämmitysjärjestelmiä, jotka edellyttävät eri menolämpötiloja.

ECS 40 (Maks 80 m^2)	Tuotenumero 067 287
ECS 41 (Min 80 m^2)	Tuotenumero 067 288

Lämminvesivaraaja/varaajasäiliö

AHPS

Varaajasäiliö, jossa on mm. aurinkokierukka (kuparia) ja yhdistetty esilämmitys- ja jälkilämmityskierukka (ruostumaton) käyttöveden tuotantoon.

Tuotenumero 056 283

AHP

Lisäsäiliö, jota käytetään etupäässä tilavuuden suurentamiseen yhdessä AHPS:n kanssa.

Tuotenumero 056 284

VPB 200

Lisälämminvesivaraaja ilman sähkövastusta. Asetetaan mieluiten F750-lämpöpumpun vasemmalle puolelle asennuksen helpottamiseksi.

Kupari	Tuotenumero 088 515
Emali	Tuotenumero 088 517
Ruostumaton teräs	Tuotenumero 088 518

VPB 750

Kuparivuorattu lämminvesivaraaja latauskierukalla

Tuotenumero 083 230

Eminent

Eminent kuparia on saatavana kolme kokoa: 35, 55 ja 100.

35

Tuotenumero 072 310

55

Tuotenumero 072 340

100

Tuotenumero 072 370

Compact

Compact kuparia on saatavana kolme kokoa: 100, 200 ja 300.

100

Tuotenumero 076 515

200

Tuotenumero 077 500

300

Tuotenumero 078 500

Tiedonsiirtomoduuli MODBUS 40

MODBUS 40 mahdollistaa F750:n ohjauksen ja valvonnan kiinteistöautomaation avulla. Tiedonsiirron tapahtuu silloin MODBUS-RTU:lla.

Tuotenumero 067 144

Tiedonsiirtomoduuli SMS 40

SMS 40 mahdollistaa F750:n ohjauksen ja valvonnan GSM-moduulin avulla tekstiviesteillä. Jos matkapuhelimessa on Android-käyttöjärjestelmä, voit käyttää mobiilisovellusta ”NIBE Mobile App”.

Tuotenumero 067 073

Tuloilmamoduuli SAM 40

SAM 40 on tuloilmamoduuli, joka on kehitetty erityisesti taloihin poisto- ja tuloilmajärjestelmillä.

Tuotenumero 067 147

Yläkaappi

Ääntä vaimentava yläkaappi, joka piilottaa ilmanvaihtokanavat ja laskee asennustilan melutasoa 1-2 dB(A).

245 mm

Tuotenumero 089 756

345 mm

Tuotenumero 089 757

395-645 mm

Tuotenumero 089 758

12 Tekniset tiedot

Mitat ja varattavien mittojen koordinaatit

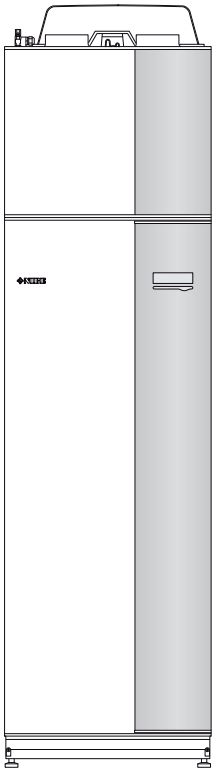

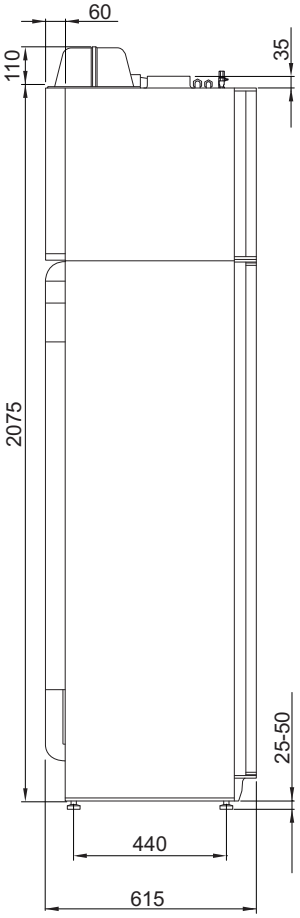

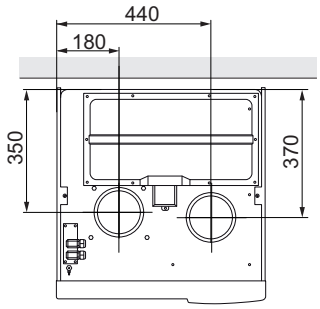

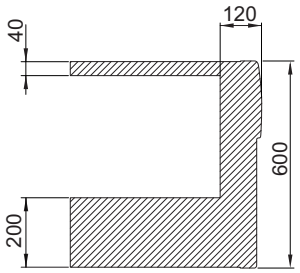

Vältä vetämästä putkia merkitylle alueelle

Tekniset tiedot

CE IP 21

3 x 400 V		Kupari	Ruostumaton teräs
Tehotiedot EN 14 511 mukaan			
Lämmitysteho (P_H)[1]	kW	1,144	
COP[1]		4,2	
Lämmitysteho (P_H)[2]	kW	1,498	
COP[2]		4,72	
Lämmitysteho (P_H)[3]	kW	4,994	
COP[3]		2,43	
Lisäenergiateho			
Teho, sähkövastus	kW	0,5- 6,5	
Sähkötiedot			
Nimellisjännite	V	400 V 3N~50 Hz	
Maks. käyttövirta	A	16,3	
Teho, kiertovesipumppu 2 GP6	W	5-45	
Käyttöteho, poistoilmapuhallin	W	25-140	
Varoke	A	16	
Kotelointiluokka		IP 21	
Kylmäainepiiri			
Kylmäaineen tyyppi		R407C	
Täytösmäärä	kg	0,74	
Katkaisuarvo, ylipaineensäädin	MPa/bar	2,9/29,0	
Katkaisuarvo, alipaineensäädin	MPa/bar	0,05/0,5	
Lämminvesipiiri			
Enimmäispaine, kattilaosa	MPa/bar	0,25/2,5	
Maksimilämpötila (menojohto)	°C	70 (tehdasasetus 60)	
Ilmanvaihto			
Minimi-ilmavirta	l/s	31	
Melutaso EN 12 102 mukaan			
Äänitehotaso ($L_{W(A)}$)[4]	dB(A)	40-55	
Äänenpainetasot			
Äänenpainetaso asennushuoneessa ($L_{P(A)}$)[5]	dB(A)	36-51	
Putkiliitännät			
Lämmitysvesi ulk. Ø	mm	22	
Käyttövesi ulk. Ø	mm	22	
Kylmävesi ulk. Ø	mm	22	
Ilmanvaihtokanava Ø	mm	125	

Muuten 3x400V		Kupari	Ruostumaton teräs
Lämminvesivaraaja			
Kokonaistilavuus	litraa	215	
Tilavuus kattilaosa (josta puskurisäiliö)	litraa	35 (25)	
Tilavuus lämminvesivaraaja	litraa	180	
Tilavuus, puskurisäiliö	litraa	25	
Enimmäispaine, lämminvesivaraaja	MPa/bar	1,0/10	
Korroosiosuoja		Kupari	Ruostumaton teräs
Kapasiteetti, käyttövesituotanto, EN 16 147[6]			
Tilavuus 40 °C Normaali-tilassa (V_{max})	litraa	244	
COP normaali mukavuus (COP_t)		2,8	
Tyhjäkäyntihäviö normaali mukavuus (P_{es})	W	54	
Mitat ja painot			
Leveys	mm	600	
Syvyys	mm	610	
Korkeus ilman invertterikoteloa ml jalat	mm	2100-2125	
Vaadittu vapaa korkeus	mm	2270	
Paino	kg	237	205
Tuotenumero		066 036	066 037

[1]A20(12)W35, poistoilmavirta 108 m³/h (30 l/s) min. kompressoritaajuus

[2]A20(12)W35, poistoilmavirta 252 m³/h (70 l/s) min. kompressoritaajuus

[3]A20(12)W45, poistoilmavirta 252 m³/h (70 l/s) maks. kompressoritaajuus

[4]Arvo vaihtelee valitun puhallinkäyrän mukaan. Tarkemmat äänitiedot ml. kanavien melutiedot löytyvät osoitteesta www.nibe.fi.

[5]Arvo vaihtelee huoneen vaimennuskyvyn mukaan. Nämä arvot pätevät vaimennuskyvyllä 4 dB.

[6]A20(12) poistoilmavirta 150 m³/h (42 l/s)

3 x 230 V		
Tehotiedot EN 14 511 mukaan		
Lämmitysteho (P_H)[1]	kW	1,144
COP[1]		4,2
Lämmitysteho (P_H)[2]	kW	1,498
COP[2]		4,72
Lämmitysteho (P_H)[3]	kW	4,994
COP[3]		2,43
Lisäenergiateho		
Teho, sähkövastus	kW	0,5-7
Sähkötiedot		
Nimellisjännite	V	230 V 3~ 50 Hz
Maks. käyttövirta	A	27
Teho, kiertovesipumppu 2 GP6	W	5-45
Käyttöteho, poistoilmapuhallin	W	25-140
Varoke	A	30
Kotelointiluokka		IP 21
Kylmäainepiiri		
Kylmäaineen tyyppi		R407C
Täytösmäärä	kg	0,74
Katkaisuarvo, ylipaineensäädin	MPa/bar	2,9/29,0
Katkaisuarvo, alipaineensäädin	MPa/bar	0,05/0,5
Lämminvesipiiri		
Enimmäispaine, kattilaosa	MPa/bar	0,25/2,5
Maksimilämpötila (menojohto)	°C	70 (tehdasasetus 60)
Ilmanvaihto		
Minimi-ilmavirta	l/s	31
Melutaso EN 12 102 mukaan		
Äänitehotaso ($L_{W(A)}$)[4]	dB(A)	40-55
Äänenpainetasot		
Äänenpainetaso asennushuoneessa ($L_{P(A)}$)[5]	dB(A)	36-51
Putkiliitännät		
Lämmitysvesi ulk. Ø	mm	22
Käyttövesi ulk. Ø	mm	22
Kylmävesi ulk. Ø	mm	22
Ilmanvaihtokanava Ø	mm	125

Muuten 3x230V		
Lämminvesivaraaja		
Kokonaistilavuus	litraa	215
Tilavuus kattilaosa (josta puskurisäiliö)	litraa	35 (25)
Tilavuus lämminvesivaraaja	litraa	180
Tilavuus, puskurisäiliö	litraa	25
Enimmäispaine, lämminvesivaraaja	MPa/bar	1,0/10
Korroosiosuoja		Ruostumaton teräs
Kapasiteetti, käyttövesituotanto, EN 255-3[6]		
Tilavuus 40 °C Normaali-tilassa (V_{max})	litraa	244
COP normaali mukavuus (COP_t)		2,8
Tyhjäkäyntihäviö normaali mukavuus (P_{es})	W	54
Mitat ja painot		
Leveys	mm	600
Syvyys	mm	610
Korkeus ilman invertterikoteloa ml jalat	mm	2100-2125
Vaadittu vapaa korkeus	mm	2270
Paino	kg	205
Tuotenumero		066 049

[1]A20(12)W35, poistoilmavirta 108 m³/h (30 l/s) min. kompressoritaajuus

[2]A20(12)W35, poistoilmavirta 252 m³/h (70 l/s) min. kompressoritaajuus

[3]A20(12)W45, poistoilmavirta 252 m³/h (70 l/s) maks. kompressoritaajuus

[4]Arvo vaihtelee valitun puhallinkäyrän mukaan. Tarkemmat äänitiedot ml. kanavien melutiedot löytyvät osoitteesta www.nibe.fi.

[5]Arvo vaihtelee huoneen vaimennuskyvyn mukaan. Nämä arvot pätevät vaimennuskyvyllä 4 dB.

[6]A20(12) poistoilmavirta 150 m³/h (42 l/s)

Energiamerkintä

Infosivu

Valmistaja		NIBE
Malli		**F750**
Lämpötilasovellus	**°C**	**35 / 55**
Ilmoitettu laskuprofiili käyttöveden lämmityksessä		**L**
Hyötysuhdeluokka huonelämmityksessä, keskimääräinen ilmasto		**A++ / A++**
Hyötysuhdeluokka käyttöveden lämmityksessä, keskimääräinen ilmasto		**A**
Nimellislämmitysteho (Pdesignh), keskimääräinen ilmasto	kW	5 / 5
Vuotuinen energiankulutus huonelämmityksessä, keskimääräinen ilmasto	kWh	2066 / 2793
Vuotuinen energiankulutus käyttöveden lämmityksessä, keskimääräinen ilmasto	kWh	1123
Kauden keskihyötysuhde huonelämmityksessä, keskimääräinen ilmasto	%	177 / 130
Käyttövesilämmityksen energiatehokkuus, keskimääräinen ilmasto	%	91
Äänitehotaso L_{WA} sisällä	dB	44
Nimellislämmitysteho (Pdesignh), kylmä ilmasto	kW	5 / 5
Nimellislämmitysteho (Pdesignh), lämmin ilmasto	kW	5 / 5
Vuotuinen energiankulutus huonelämmityksessä, kylmä ilmasto	kWh	2361 / 3143
Vuotuinen energiankulutus käyttöveden lämmityksessä, kylmä ilmasto	kWh	1123
Vuotuinen energiankulutus huonelämmityksessä, lämmin ilmasto	kWh	1370 / 1804
Vuotuinen energiankulutus käyttöveden lämmityksessä, lämmin ilmasto	kWh	1123
Kauden keskihyötysuhde huonelämmityksessä, kylmä ilmasto	%	185 / 138
Käyttövesilämmityksen energiatehokkuus, kylmä ilmasto	%	91
Kauden keskihyötysuhde huonelämmityksessä, lämmin ilmasto	%	172 / 130
Käyttövesilämmityksen energiatehokkuus, lämmin ilmasto	%	91
Äänitehotaso L_{WA} ulkona	dB	-

Paketin energiatehokkuustiedot

Malli		F750
Lämpötilasovellus	**°C**	**35 / 55**
Lämpötilasäädin, luokka		VI
Lämpötilasäädin, vaikutus tehokkuuteen	%	4
Paketin huonelämmityksen kausikeskihyötysuhde, keskimääräinen ilmasto	%	181 / 134
Paketin huonelämmityksen tehokkuusluokka, keskimääräinen ilmasto		**A+++ / A++**
Paketin huonelämmityksen kausikeskihyötysuhde, kylmä ilmasto	%	189 / 142
Paketin huonelämmityksen kausikeskihyötysuhde, lämmin ilmasto	%	176 / 134

Paketin ilmoitettu tehokkuus huomioi myös sen lämpötilasäätimen. Jos pakettiin liitetään ulkoinen kattila tai aurinkokeräin, paketin kokonaistehokkuus on laskettava uudelleen.

Tekninen dokumentaatio

Malli		F750					
Lämpöpumpun tyyppi		☐ Ilma-vesi ☒ Poistoilma-vesi ☐ Neste-vesi ☐ Vesi-vesi					
Matalalämpötilalämpöpumppu		☐ Kyllä ☒ Ei					
Sisäänrakennettu lisäsähkövastus		☒ Kyllä ☐ Ei					
Lämpöpumppu lämmitys- ja käyttöveden tuotantoon		☒ Kyllä ☐ Ei					
Ilmasto		☒ Keskimääräinen ☐ Kylmä ☐ Lämmin					
Lämpötilasovellus		☒ Keski (55 °C) ☐ Matala (35 °C)					
Sovellettavat standardit		EN14825, EN16147					
Nimellinen antolämmitysteho	Prated	4,5	kW	**Huonelämmityksen kausikeskihyötysuhde.**	η_s	130	%
Huonelämmityksen ilmoitettu kapasiteetti osakuormalla ja ulkolämpötilassa Tj				*Huonelämmityksen ilmoitettu COP osakuormalla ja ulkolämpötilassa Tj*			
Tj = -7 °C	Pdh	3,4	kW	Tj = -7 °C	COPd	2,5	kW
Tj = +2 °C	Pdh	2,6	kW	Tj = +2 °C	COPd	3,3	kW
Tj = +7 °C	Pdh	1,7	kW	Tj = +7 °C	COPd	4,3	kW
Tj = +12 °C	Pdh	1,7	kW	Tj = +12 °C	COPd	4,3	kW
Tj = biv	Pdh	3,3	kW	Tj = biv	COPd	2,8	kW
Tj = TOL	Pdh	3,0	kW	Tj = TOL	COPd	2,4	kW
Tj = -15 °C (jos TOL < -20 °C)	Pdh		kW	Tj = -15 °C (jos TOL < -20 °C)	COPd		kW
Bivalenssilämpötila	T_{biv}	-3	°C	Alin ulkolämpötila	TOL	-10	°C
Kapasiteetti jaksotuksessa	Pcych		kW	COP jaksotuksessa	COPcyc		-
Huononemiskerroin	Cdh	0,97	-	Suurin menoveden lämpötila	WTOL	60	°C
Tehonkulutus muissa kuin aktiivitilassa				*Lisälämpö*			
Poistila	P_{OFF}	0,003	kW	Nimellislämmitysteho	Psup	1,5	kW
Termostaatin poisasento	P_{TO}	0,02	kW				
Valmiustila	P_{SB}	0,02	kW	Syötetyn energian tyyppi	Sähkö		
Kampikammiolämmitin	P_{CK}	0,00	kW				
Muut tiedot							
Kapasiteettisäätö	Muuttuva			Nimellisilmavirta (ilma-vesi)		180	m^3/h
Äänen tehotaso, sisällä/ulkona	L_{WA}	44 /	dB	Nimellinen lämmitysvesivirtaus			m^3/h
Vuotuinen energiankulutus	Q_{HE}	2 793	kWh	Lämmönkeruuvirtaus neste-vesi tai vesi-vesilämpöpumput			m^3/h
Lämpöpumpuille huonelämmityksellä ja käyttövesilämmityksellä							
Ilmoitettu laskuprofiili käyttöveden lämmityksessä	L			**Käyttövesilämmityksen energiatehokkuus**	η_{wh}	91	%
Päivittäinen energiankulutus	Q_{elec}	5,11	kWh	Päivittäinen polttoaineenkulutus	Q_{fuel}		kWh
Vuotuinen energiankulutus	AEC	1 123	kWh	Vuotuinen polttoaineenkulutus	AFC		GJ

Sähkökytkentäkaavio

3x400V

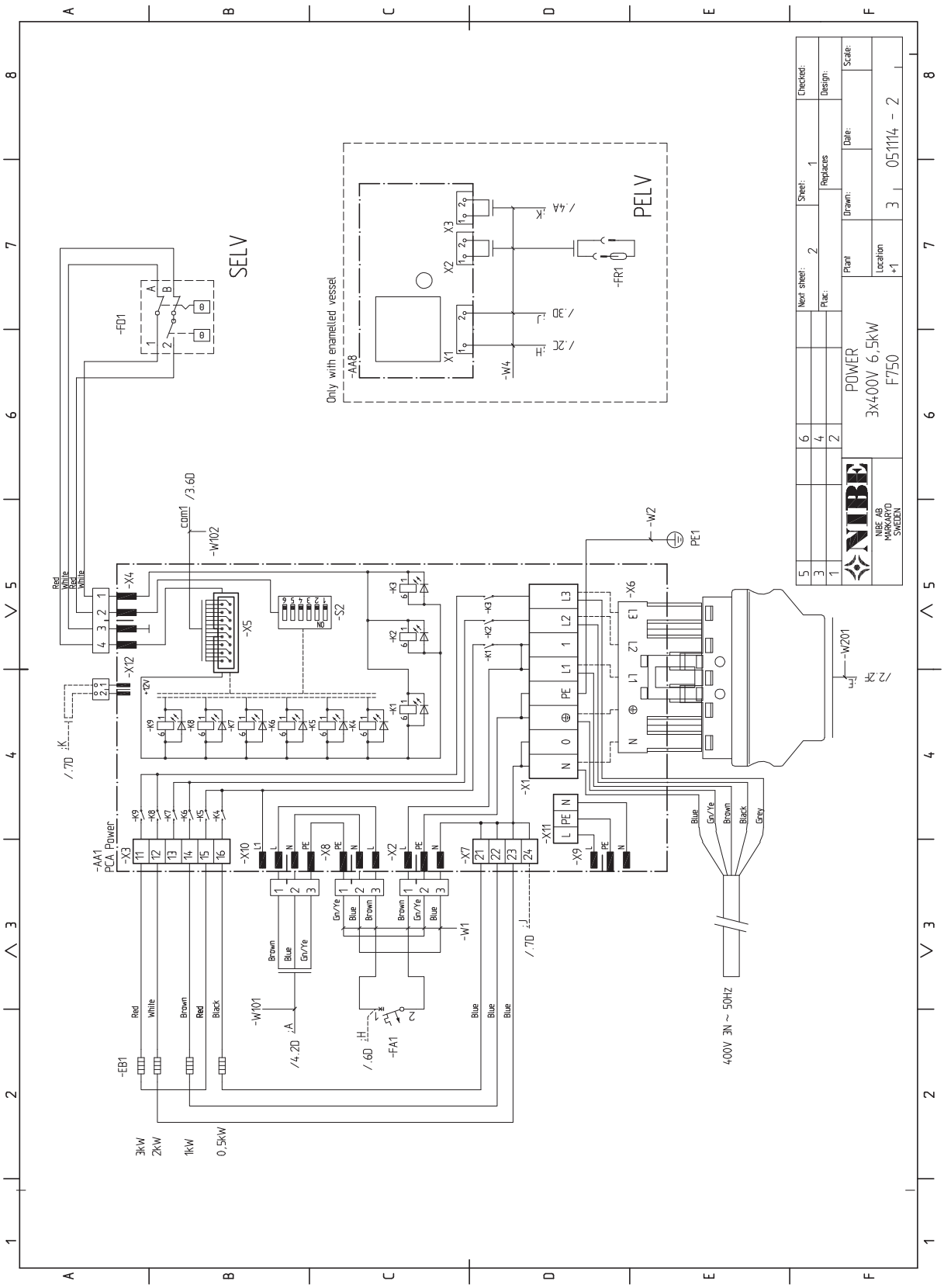

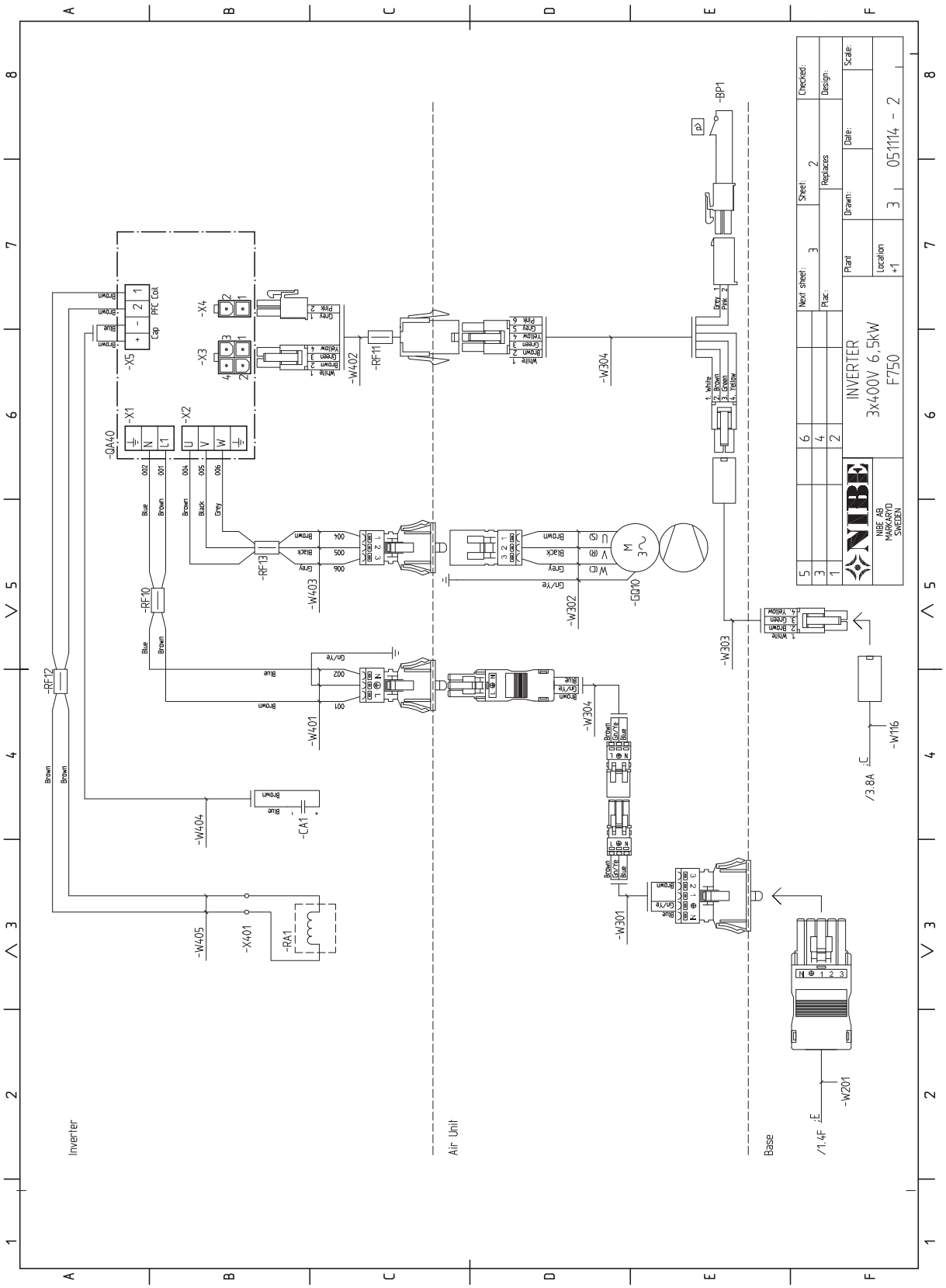
INVERTER
3x400V 6,5kW
F750
NIBE AB
MARKARYD
SWEDEN
Inverter
Air Unit
Base
-QA40
-X1
-X2
-X3
-X4
-X5
-RF10
-RF11
-RF12
-RF13
-W401
-W402
-W403
-W404
-W405
-W301
-W302
-W303
-W304
-W116
-W201
-X401
-RA1
-CA1
-EQ10
-BP1
/3.8A
/1.4F

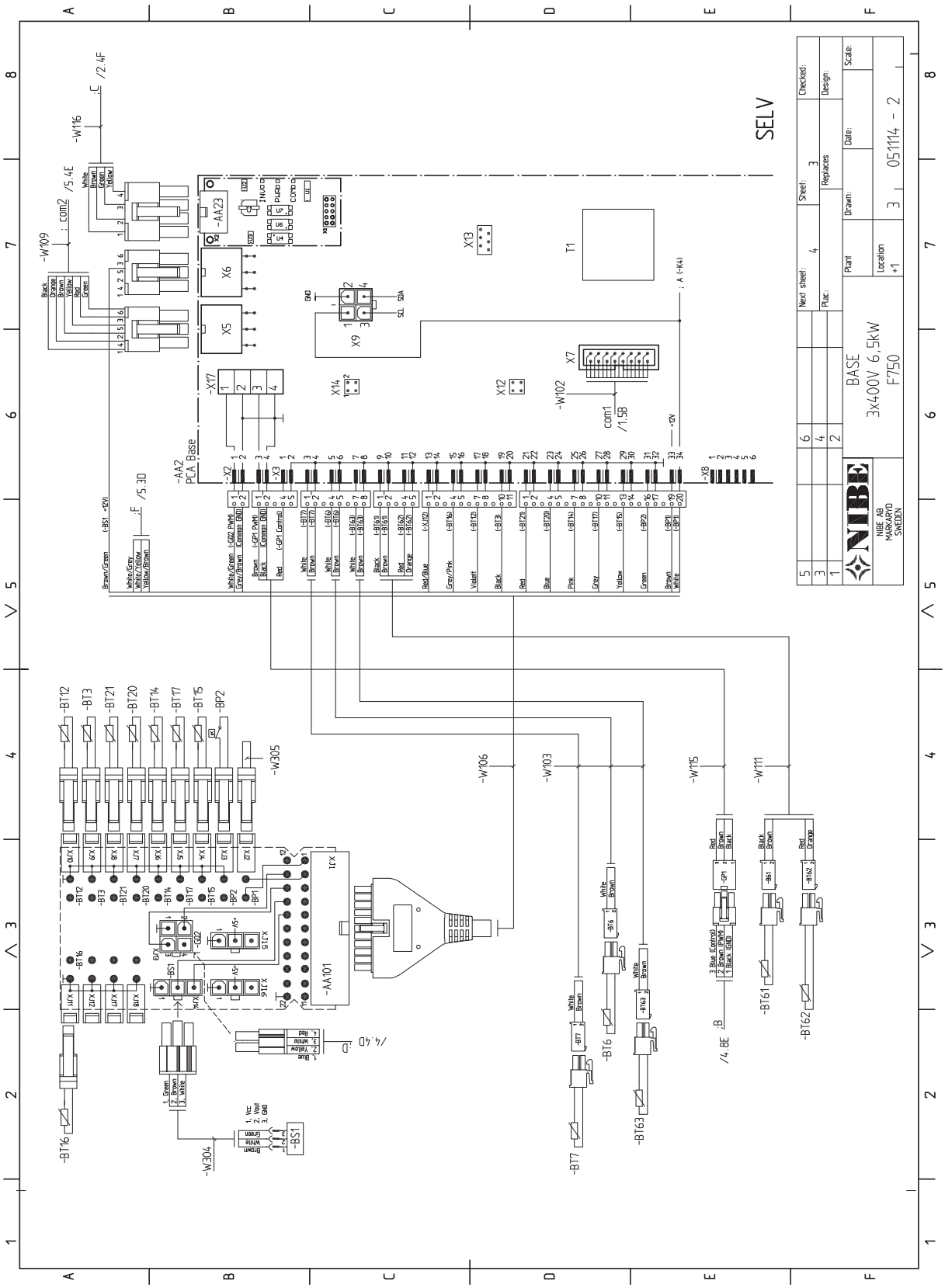
SELV
BASE
3x400V 6,5kW
F750
NIBE AB
MARKARYD
SWEDEN
051114 - 2
-AA2
PCA Base
-AA101
-AA23
-BT12
-BT3
-BT21
-BT20
-BT14
-BT17
-BT15
-BP2
-BT16
-BT7
-BT6
-BT63
-BT61
-BT62
-BS1
-W305
-W304
-W106
-W103
-W115
-W111
-W109
-W116
-W102
-X17
-X2
-X3
-X8
X5
X6
X7
X9
X12
X13
X14
T1
com1
/1.5B
com2
/5.4E
/2.4F
/5.3D
/4.4D
/4.8E

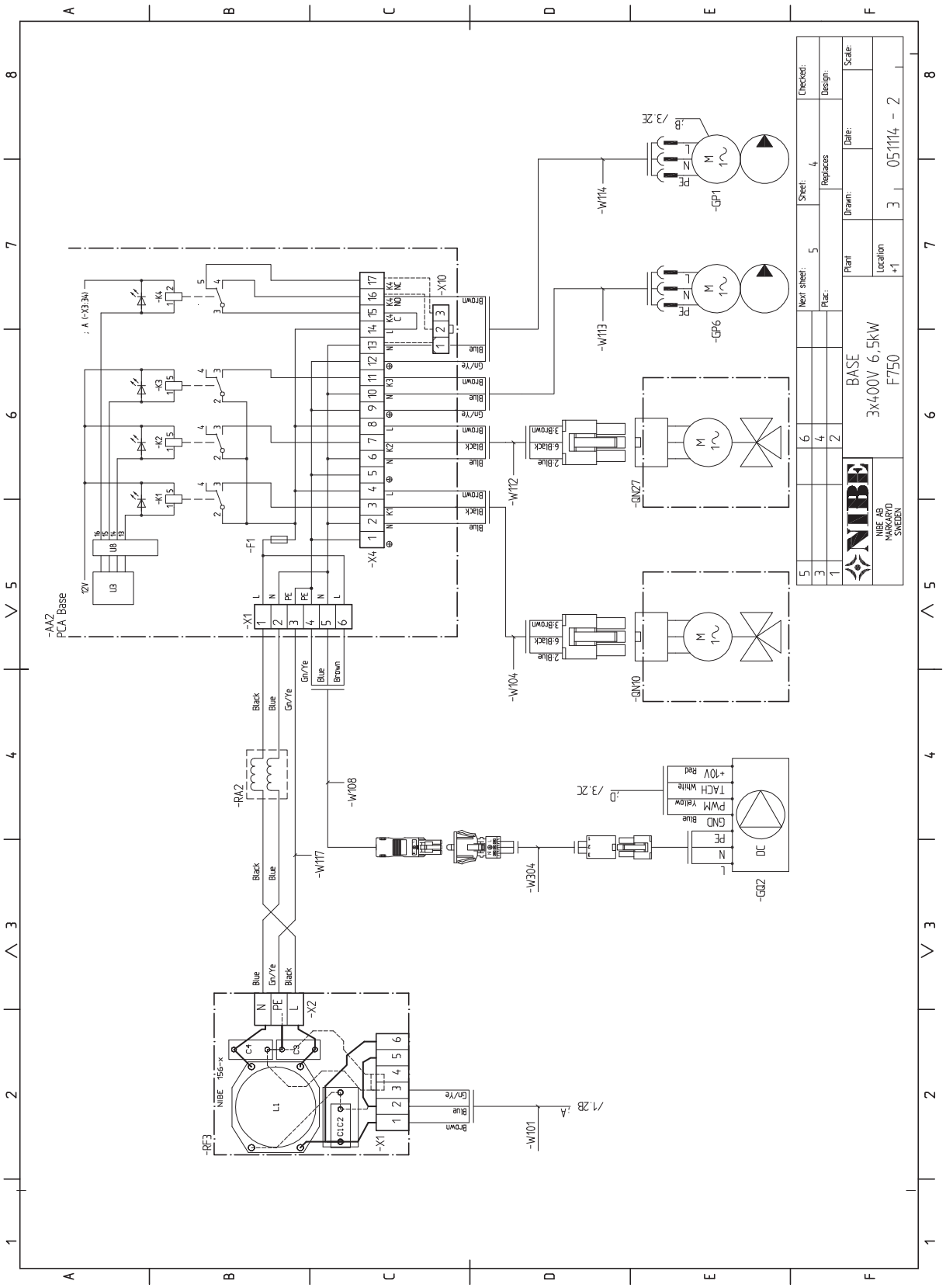
BASE
3x400V 6,5kW
F750
NIBE AB
MARKARYD
SWEDEN
051114 - 2
-AA2
PCA Base
-RF3
-RA2
-GP1
-GP6
-QN27
-QN10
-GQ2
-W101
-W104
-W108
-W112
-W113
-W114
-W117
-W304
-X1
-X2
-X4
-X10
-F1
-K1
-K2
-K3
-K4
NIBE 156-x

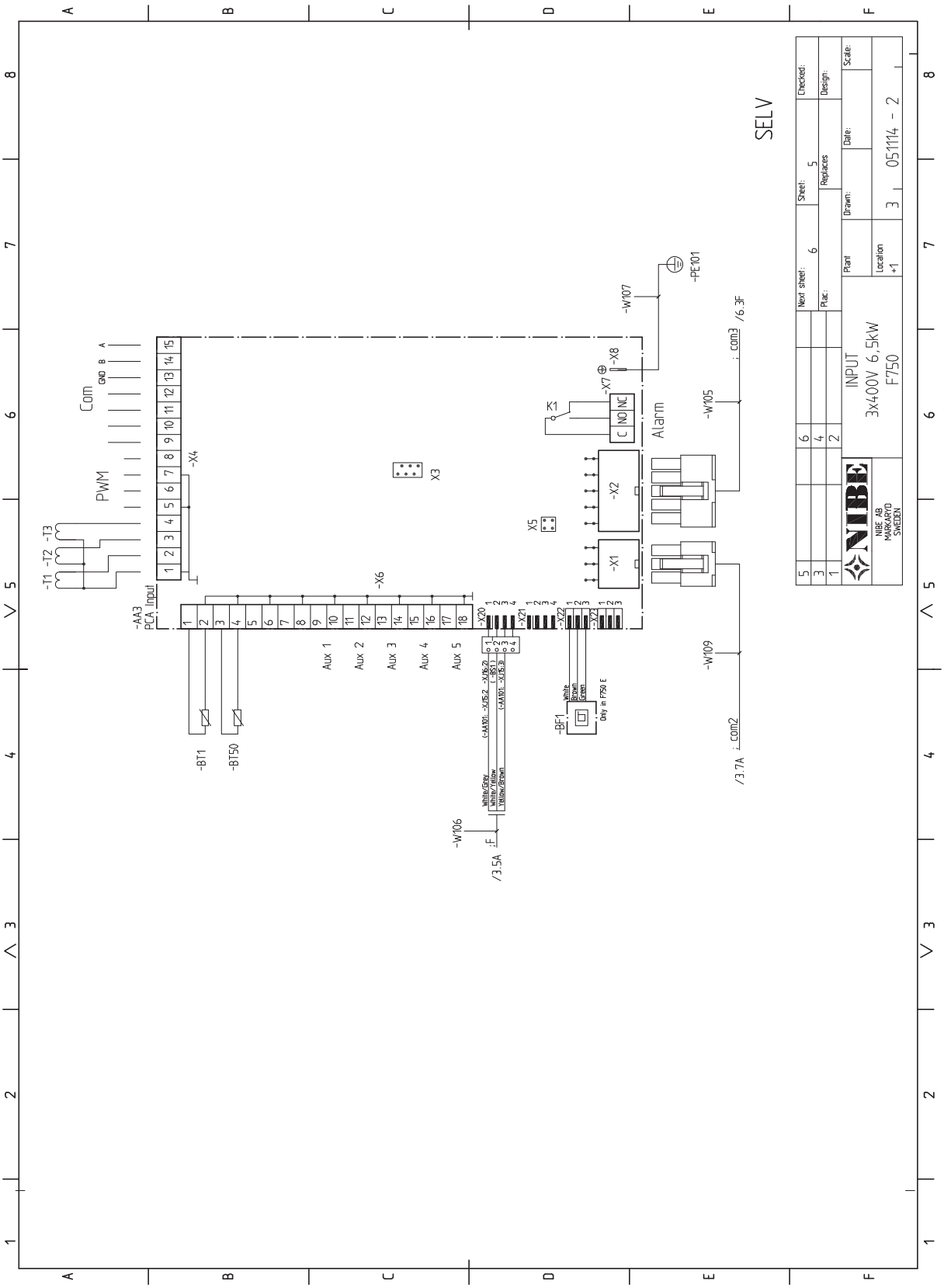
SELV
INPUT
3x400V 6,5kW
F750
NIBE AB
MARKARYD
SWEDEN
051114 - 2
-AA3
PCA Input
-X4
-X6
-X1
-X2
-X20
-X21
-X22
-X23
X3
X5
-X7
-X8
-PE101
-W107
-W105
-W109
-W106
-T1
-T2
-T3
PWM
Com
GND
B
A
K1
C
NO
NC
Alarm
Aux 1
Aux 2
Aux 3
Aux 4
Aux 5
-BT1
-BT50
-BF1
White
Brown
Green
Only in F750 E
White/Grey
White/Yellow
Yellow/Brown
/3.5A
/3.7A
/6.3F
: com2
: com3
Next sheet: 6
Plac:
Plant
Location +1
Drawn:
Date:
Sheet: 5
Replaces
Checked:
Design:
Scale:

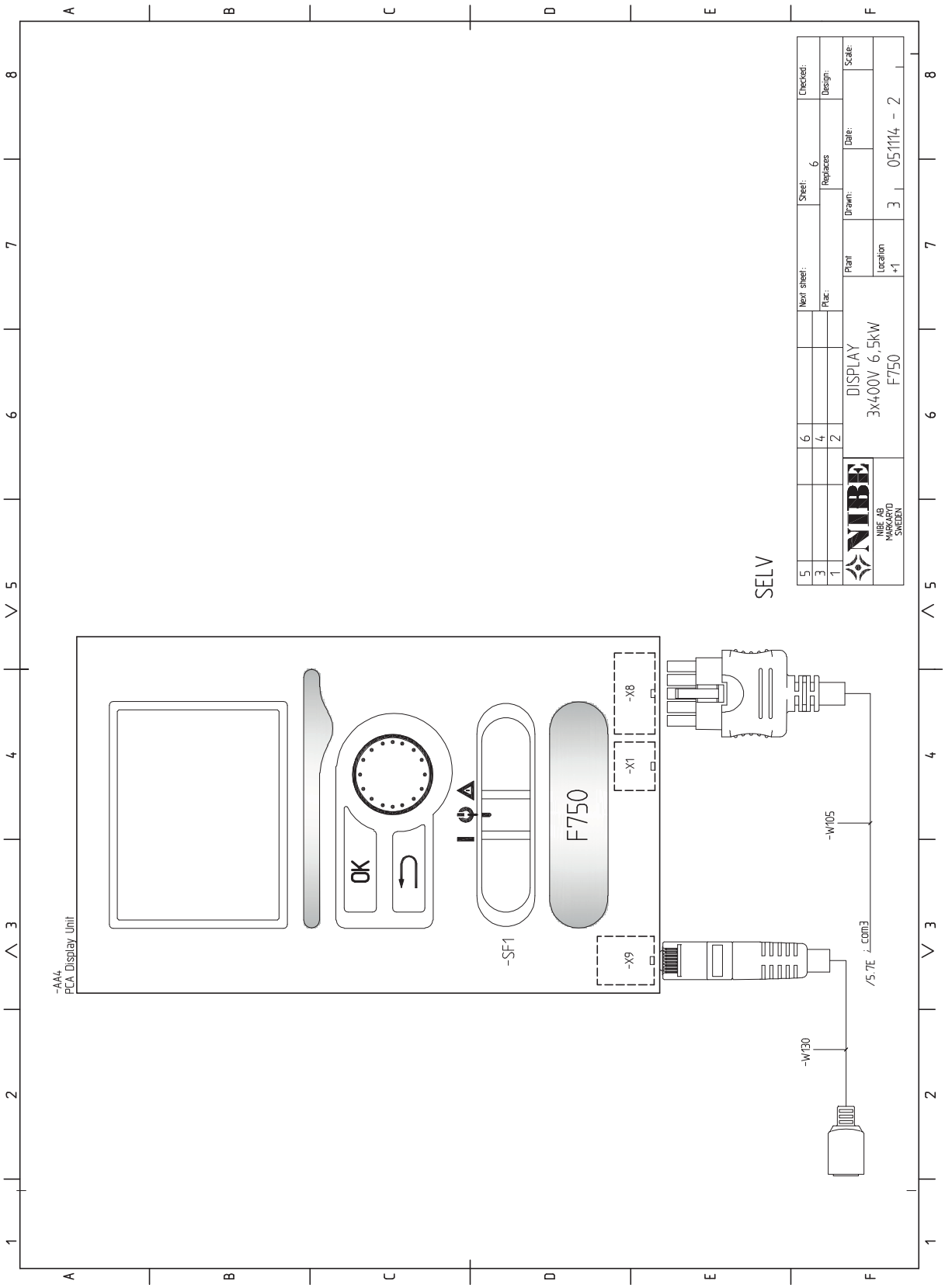
SELV
-AA4
PCA Display Unit
OK
F750
-SF1
-X8
-X1
-X9
-W105
-W130
/5.7E ¿ com3
NIBE AB
MARKARYD
SWEDEN
DISPLAY
3x400V 6,5kW
F750
Next sheet:
Plac:
Sheet: 6
Replaces
Plant
Location +1
Drawn:
Date:
Checked:
Design:
Scale:
3 051114 - 2

3x230V

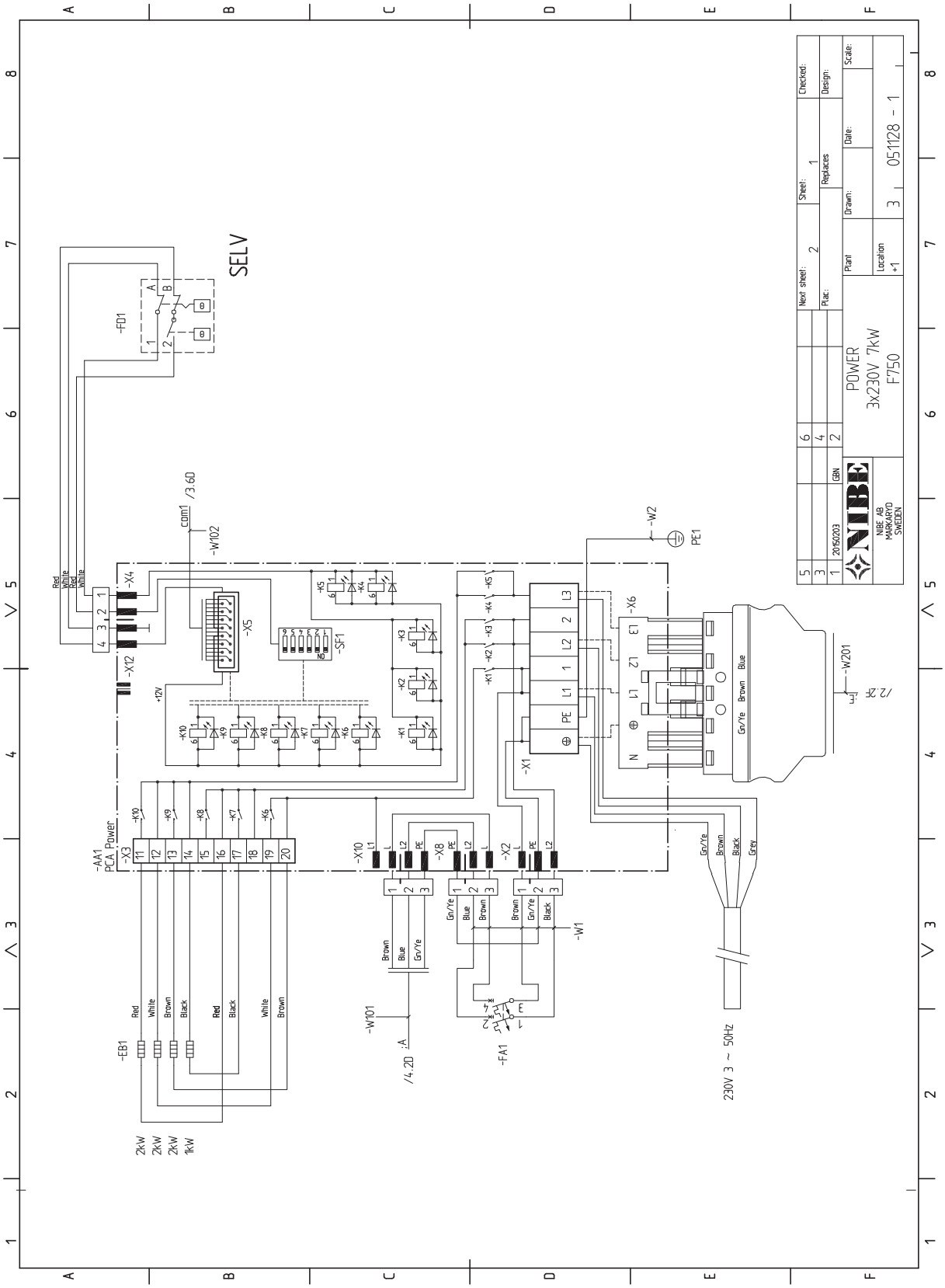

SELV
-FD1
-AA1
PCA Power
-X3
-X4
-X5
-X6
-X1
-X2
-X8
-X10
-X12
-SF1
-W1
-W2
-W101
-W102
-W201
-FA1
-EB1
PE1
230V 3 ~ 50Hz
2kW
2kW
2kW
1kW
POWER
3x230V 7kW
F750
NIBE AB
MARKARYD
SWEDEN
20150203
GBN
Next sheet:
Plac:
Sheet:
Replaces
Checked:
Design:
Plant
Drawn:
Date:
Scale:
Location
+1
3
051128 - 1

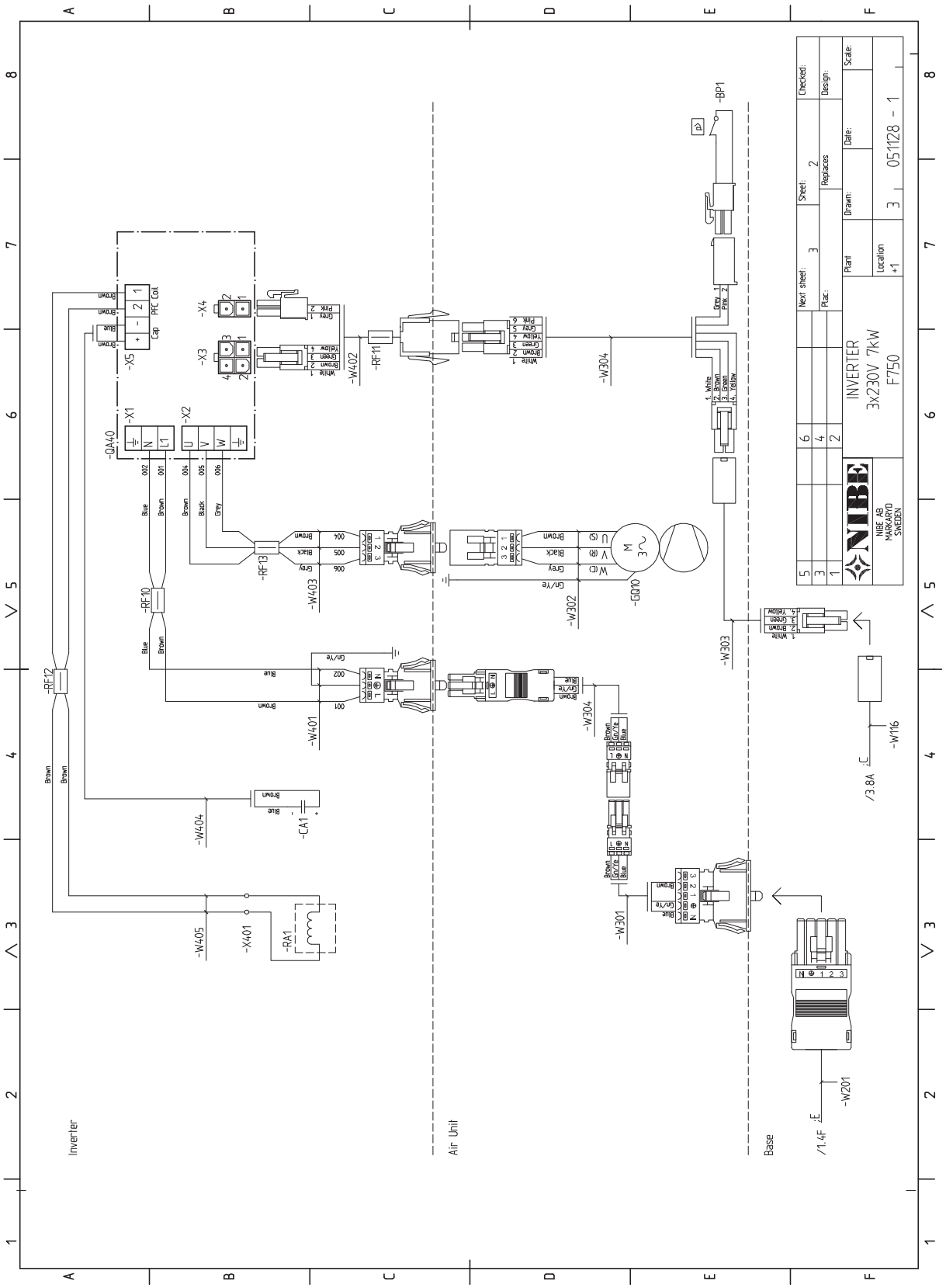
INVERTER
3x230V 7kW
F750
NIBE AB
MARKARYD
SWEDEN
Inverter
Air Unit
Base

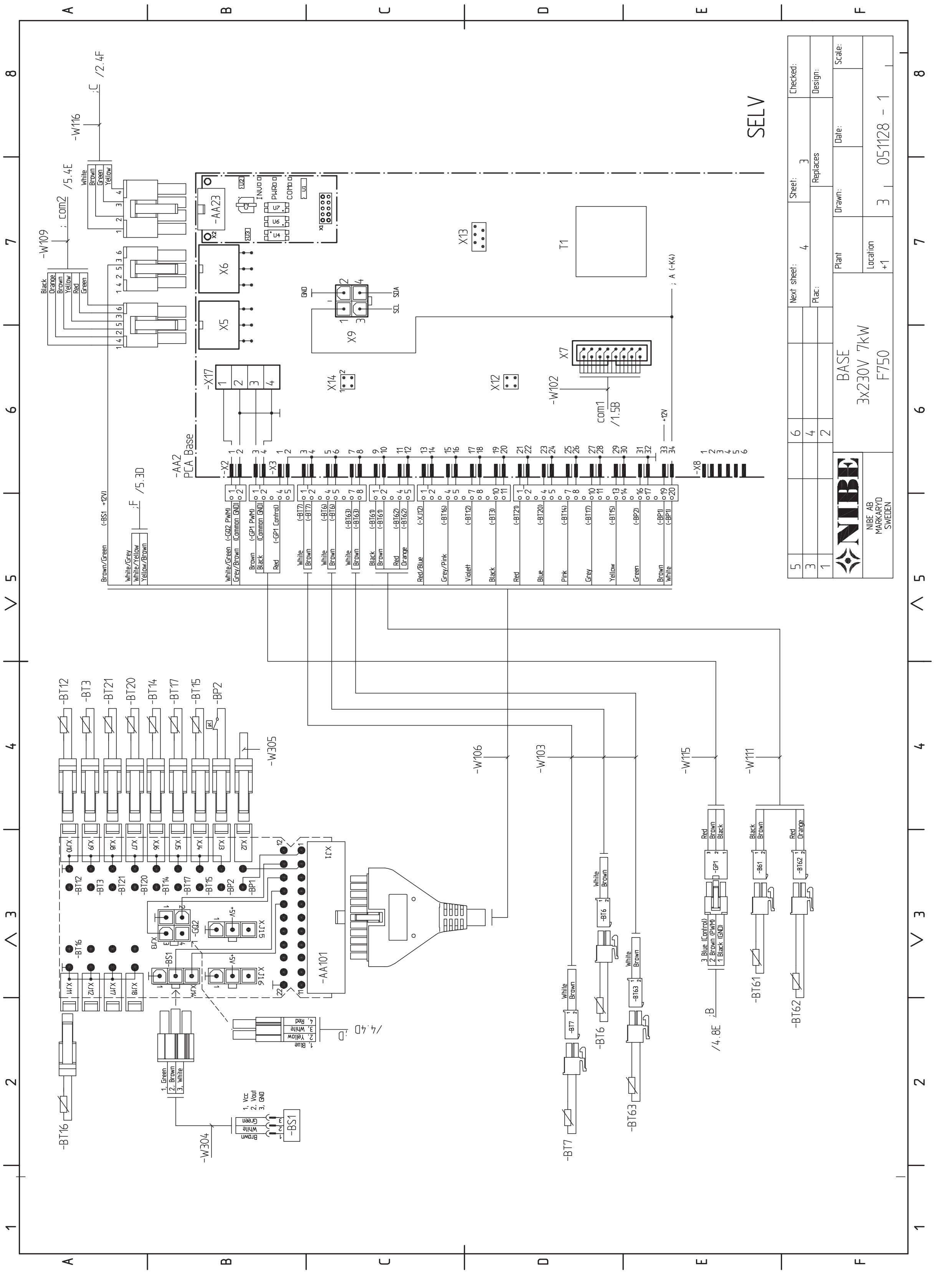
SELV
-AA2
PCA Base
-AA23
-AA101
X5
X6
X7
X9
X12
X13
X14
-X17
T1
-W102
-W103
-W106
-W109
-W111
-W115
-W116
-W304
-W305
-BT12
-BT3
-BT21
-BT20
-BT14
-BT17
-BT15
-BP2
-BT16
-BS1
-BT7
-BT6
-BT63
-BT61
-BT62
-GP1
BASE
3x230V 7kW
F750
NIBE AB
MARKARYD
SWEDEN
Next sheet: 4
Sheet: 3
Checked:
Design:
Replaces
Plac:
Plant
Drawn:
Date:
Scale:
Location
+1
3
051128 - 1

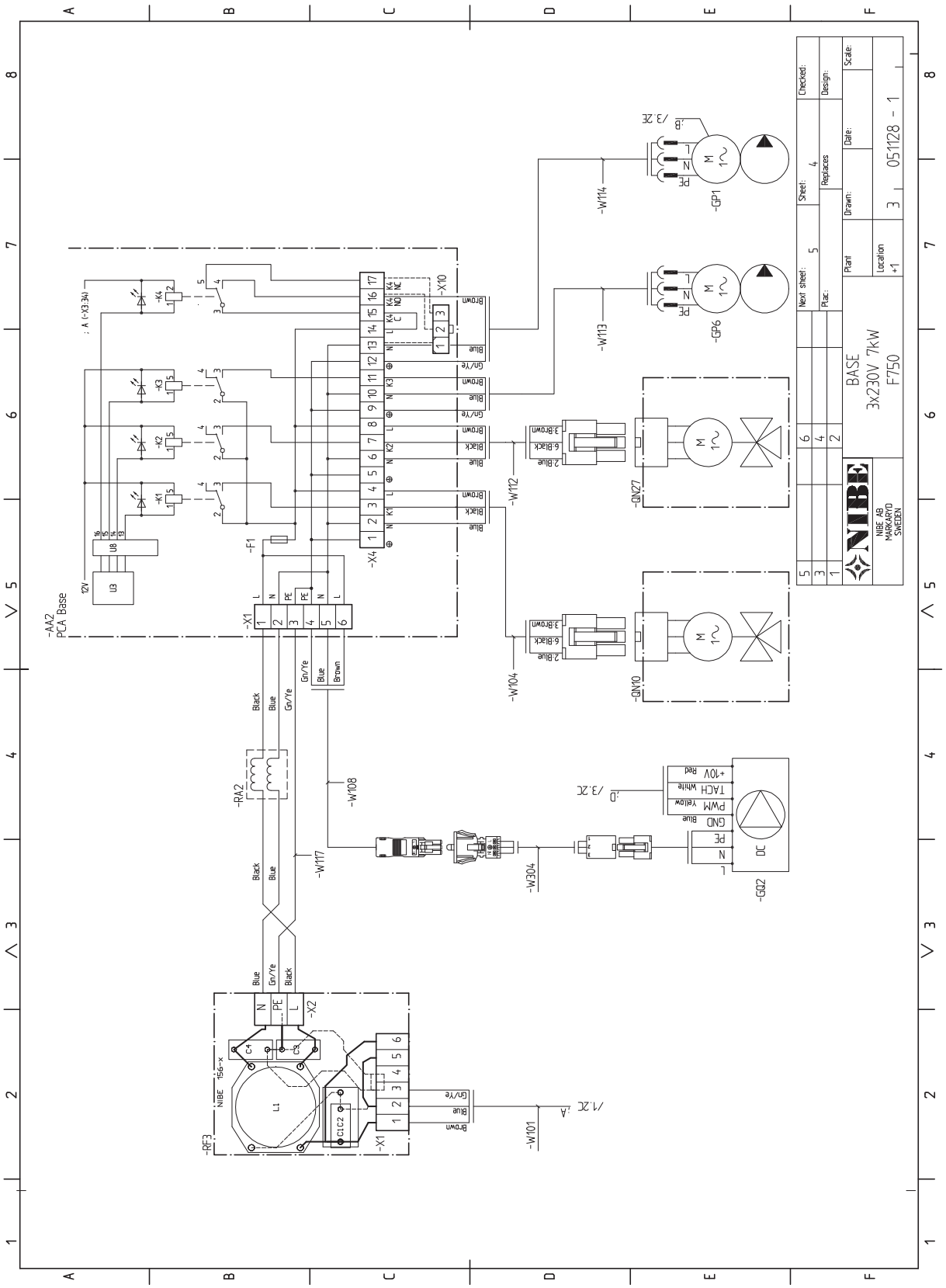
BASE
3x230V 7kW
F750
051128 - 1
NIBE AB
MARKARYD
SWEDEN
-AA2
PCA Base
-GP1
-GP6
-GQ2
-GN27
-GN10
-RA2
-RF3
-F1
-X1
-X2
-X4
-X10
-W101
-W104
-W108
-W112
-W113
-W114
-W117
-W304

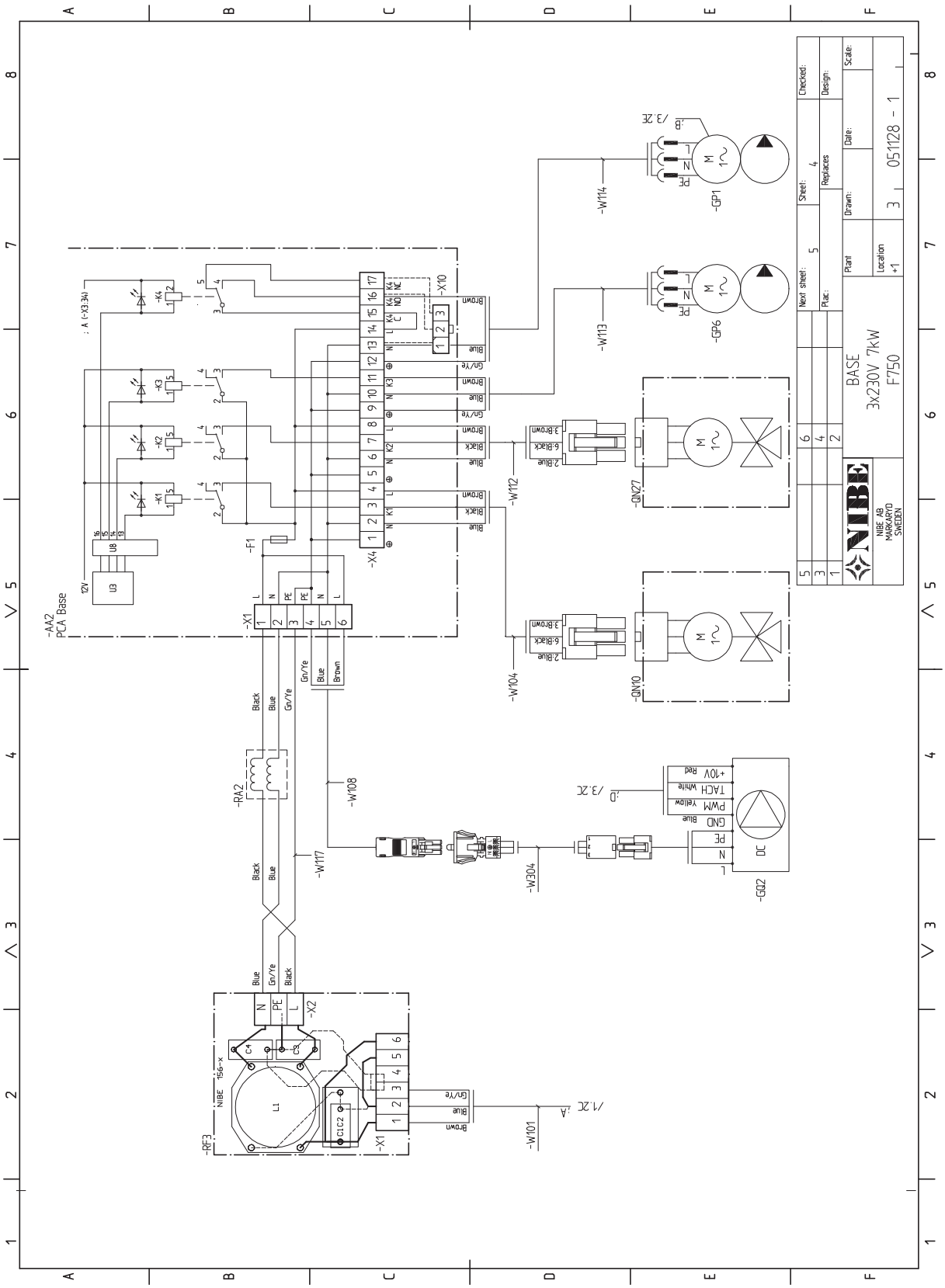
BASE
3x230V 7kW
F750
NIBE AB
MARKARYD
SWEDEN
051128 - 1
-AA2
PCA Base
-X1
-X2
-X4
-X10
-RA2
-RF3
-F1
-W101
-W104
-W108
-W112
-W113
-W114
-W117
-W304
-GP1
-GP6
-QN27
-QN10
-GQ2
NIBE 156-x

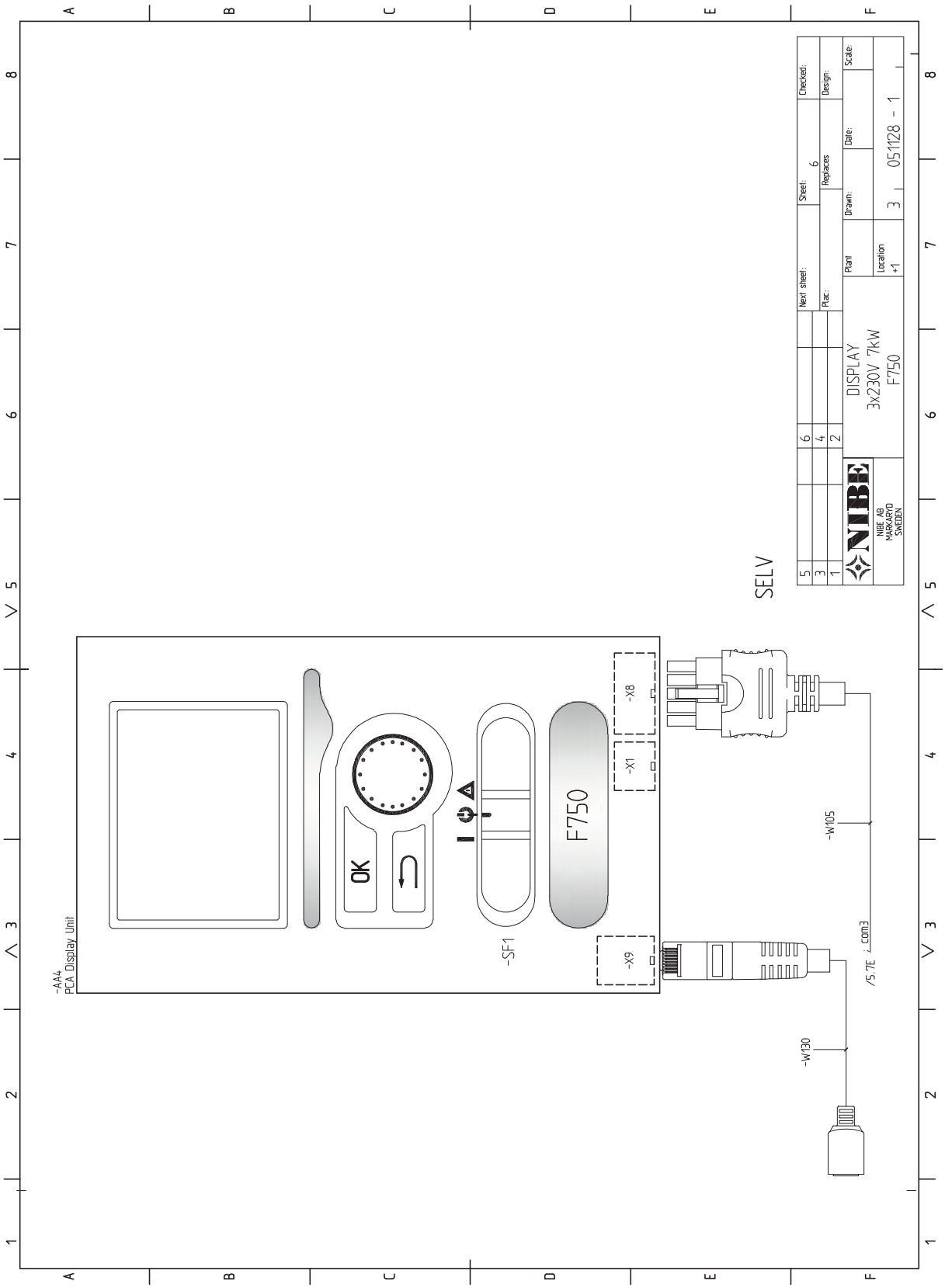
SELV
DISPLAY
3x230V 7kW
F750
NIBE AB
MARKARYD
SWEDEN
-AA4
PCA Display Unit
-SF1
-X1
-X8
-X9
-W105
-W130
OK
F750

13 Asiahakemisto

Asiahakemisto

A
Aloitusopas, 29
Asennus, 6
Asennusten tarkastus, 4
Asennustila, 7
Asennusvaihtoehdot
  Kaksi tai useampia lämmitysjärjestelmiä, 16
  Käyttövesikierron kytkeminen, 17
  Lisälämminvesivaraaja, 16
  Lämminvesivaraaja ilman sähkövastusta, 16
  Lämminvesivaraaja sähkövastuksella, 16
Asennusvaihtoehto, 16
Aseta arvo, 34
Asetukset, 23
Automaattivaroke, 19
AUX-tulojen mahdolliset valinnat, 25
AUX-tulojen mahdolliset valinnat (potentiaalivapaa vaihtava rele), 26

H
Huolto, 55
  Huoltotoimenpiteet, 55
Huoltotoimenpiteet, 55
  Kiertovesipumpun apukäynnistys, 55
  Lämminvesivaraajan tyhjennys, 55
  Lämmitysjärjestelmän tyhjennys, 55
  Lämpötila-anturin tiedot, 56
  USB-huoltoliitäntä, 57
  Varatila, 55
Huonelämpötilan anturi, 22
Häiriöt, 59
  Hälytys, 59
  Hälytysten käsittely, 59
  Vianetsintä, 59
Hälytys, 59
Hälytysten käsittely, 59

I
Ilmanvaihdon säätö, 18
Ilmanvaihtovirta, 18
Irrota osa eristeistä, 8

J
Järjestelmäperiaate, 13

K
Kaapelipidike, 20
Katkaisin, 32
Kiertovesipumpun apukäynnistys, 55
Kosketin aktivoinnille "tilapäinen luksus", 26
Kosketin aktivoinnille "ulkoinen säätö", 26
Kosketin lisälämmön ja/tai kompressorin ulkoista estoa varten, 25
Kosketin lämmityksen ulkoiselle estolle, 26
Kosketin puhallinnopeuden aktivoinnille, 26
Kosketin ulkoiselle tariffiestolle, 25
Kuljetus, 6
Kylmä ja lämmin vesi, 15
Kylmäveden ja käyttöveden liittäminen, 15
Käynnistys ja säädöt, 28
  Aloitusopas, 29
  Valmistelut, 28
Käynnistys ja tarkastukset, 29
  Ilmanvaihdon säätö, 30
  Käynnistys ilman puhallinta , 30
  Pumpun nopeuden säätö, 30
Käyttö, 34
Käyttöönotto ja säätö
  Käynnistys ja tarkastukset, 29
  Täyttö ja ilmaus, 28
Käytä virtuaalinäppäimistöä, 35

L
Liesituuletinkanava, 18
Liitin "Smart Grid ready":lle, 25
Liitännät, 21
Liitäntämahdollisuudet, 24
Lisätarvikkeiden liitäntä, 27
Lisävarusteet, 61
Luoksepääsy, sähkökytkentä, 20
Luukkujen irrotus, 8
Luukun irrotus, peruskortti, 20
Luukun irrotus, sähkövastuskortti, 20
Luukun irrotus, tulokortti, 20
Lämminvesivaraajan tyhjennys, 55
Lämminvesivaraajan täyttö, 28
Lämmitysjärjestelmän ilmaus, 28
Lämmitysjärjestelmän kytkeminen, 15
Lämmitysjärjestelmän tyhjennys, 55
Lämmitysjärjestelmän täyttö, 28
Lämmitysvesipuoli, 15
Lämpöpumpun rakenne, 10
  Komponenttien sijainti, 10
  Komponenttiluettelo, 12
Lämpötila-anturin tiedot, 56
Lämpötilarajoitin, 19
  Palautus, 19

M
Merkintä, 2
Mitat, 14
Mitat ja putkiliitännät, 14
Mitat ja tilavaraukset, 63
Mukana toimitetut komponentit, 7

N
NIBE Uplink™, 24
Näyttö, 32
Näyttöyksikkö, 32
  Katkaisin, 32
  Näyttö, 32
  OK-painike, 32
  Takaisin-painike, 32
  Tilamerkkivalo, 32
  Valitsin, 32

O
Ohjaus, 32, 36
  Ohjaus - Johdanto, 32
  Ohjaus - valikot, 36
Ohjaus - Johdanto, 32
  Näyttöyksikkö, 32
  Valikkojärjestelmä, 33
Ohjaus - valikot, 36
  Valikko 1 -SISÄILMASTO, 36
  Valikko 2 -KÄYTTÖVESI, 42
  Valikko 3 -INFO, 44
  Valikko 4 -LÄMPÖPUMPPU, 45
  Valikko 5 -HUOLTO, 50
Ohjevalikko, 29, 35
OK-painike, 32

P
Pumpun säätö
  Lämmönjakopuoli, 30
Putkien mitat, 14
Putki- ja ilmanvaihtoliitännät, 13
  Asennusvaihtoehdot, 16
  Ilmanvaihdon säätö, 18
  Ilmanvaihtovirta, 18

Järjestelmäperiaate, 13
Kylmä- ja käyttöveden liittäminen, 15
Kylmä- ja käyttövesi, 15
Liesituuletinkanava, 18
Lämmitysjärjestelmän kytkeminen, 15
Lämmitysvesipuoli, 15
Mitat, 14
Mitat ja putkiliitännät, 14
Putkien mitat, 14
Suurin kattila- ja lämpöpatteritilavuus, 13
Symboliavain, 15
Yleiset putkiliitännät, 13
Yleistä ilmanvaihtoliitännöistä, 18

S
Sarjanumero, 3
Selaa ikkunoita, 35
Symbolien selitykset, 15
Symbolit, 2
Sähkökytkennät
Asetukset, 23
Automaattivaroke, 19
Huonelämpötilan anturi, 22
Kaapelipidike, 20
Liitännät, 21
Liitäntämahdollisuudet, 24
Lisätarvikkeiden liitäntä, 27
Luoksepääsy, sähkökytkentä, 20
Luukun irrotus, peruskortti, 20
Luukun irrotus, sähkövastuskortti, 20
Luukun irrotus, tulokortti, 20
Lämpötilarajoitin, 19
NIBE Uplink™, 24
Sähköliitäntä, 21
Sähkövastus - enimmäisteho, 23
Ulkoiset liitäntämahdollisuudet, 24
Ulkolämpötila-anturi, 21
Valvontakytkin, 24
Varatila, 23
Yleistä, 19
Sähkökytkentäkaavio, 70
Sähköliitännät, 19
Sähköliitäntä, 21
Sähkövastus - enimmäisteho, 23

T
Takaisin-painike, 32
Tekniset tiedot, 63–64
Mitat ja tilavaraukset, 63
Sähkökytkentäkaavio, 70
Tekniset tiedot, 64
Tilamerkkivalo, 32
Toimitus ja käsittely, 6
Asennus, 6
Asennustila, 7
Irrota osa eristeistä, 8
Kuljetus, 6
Luukkujen irrotus, 8
Mukana toimitetut komponentit, 7
Turvallisuusohjeita, 2
Asennusten tarkastus, 4
Sarjanumero, 3
Symbolit, 2
Yhteystiedot, 5
Turvallisuustiedot
Merkintä, 2
Tärkeää, 2
Tärkeää tietoa
Turvallisuusohjeita, 2
Täyttö ja ilmaus, 28
Lämminvesivaraajan täyttö, 28
Lämmitysjärjestelmän ilmaus, 28
Lämmitysjärjestelmän täyttö, 28

U
Ulkoiset liitäntämahdollisuudet, 24
AUX-tulojen mahdolliset valinnat, 25
AUX-tulojen mahdolliset valinnat (potentiaalivapaa vaihtava rele), 26
Kosketin aktivoinnille "tilapäinen luksus", 26
Kosketin aktivoinnille "ulkoinen säätö", 26
Kosketin lisälämmön ja/tai kompressorin ulkoista estoa varten, 25
Kosketin lämmityksen ulkoiselle estolle, 26
Kosketin puhallinnopeuden aktivoinnille, 26
Kosketin ulkoiselle tariffiestolle, 25
Liitin "Smart Grid ready":lle, 25
Ulkolämpötila-anturi, 21
USB-huoltoliitäntä, 57

V
Valikko 1 -SISÄILMASTO, 36
Valikko 2 -KÄYTTÖVESI, 42
Valikko 3 -INFO, 44
Valikko 4 -LÄMPÖPUMPPU, 45
Valikko 5 -HUOLTO, 50
Valikkojärjestelmä, 33
Aseta arvo, 34
Käyttö, 34
Käytä virtuaalinäppäimistöä, 35
Ohjevalikko, 29, 35
Selaa ikkunoita, 35
Valitse vaihtoehto, 34
Valitse valikko, 34
Valitse vaihtoehto, 34
Valitse valikko, 34
Valitsin, 32
Valmistelut, 28
Varatila, 55
Teho varatilassa, 23
Vianetsintä, 59
Virtamuuntajan kytkentä, 24

Y
Yhteystiedot, 5

NIBE AB Sweden
Hannabadsvägen 5
Box 14
SE-285 21 Markaryd
info@nibe.se
www.nibe.eu

331468