Paigaldusjuhend

Väljatõmbeõhu-soojuspump

NIBE S735 Roostevaba, 3x400 V, 3x230 V



IHB ET 2647-4
M13213

Lühijuhised

NAVIGEERIMINE

Vali



Enamik valikud ja funktsioone aktiveeritakse õrna sõrmevajutusega ekraanil.

Keri



Kui menüül on mitu alammenüüd, näete rohkem teavet sõrmega üles- või allapoole lohistades.

Sirvi

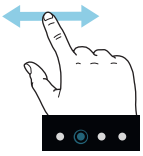

Alumises servas olevad sümbolid näitavad, kas lehekülgi on rohkem.

Lehekülgede sirvimiseks lohistage sõrmega vasakule või paremale.

Smartguide

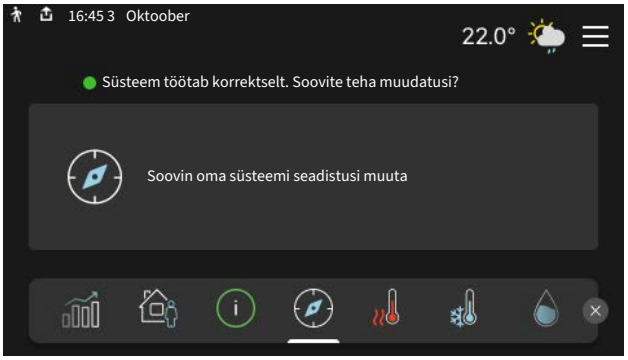

Smartguide abil saate näha infot hetkeoleku kohta ja teha lihtsalt kõige tavapärasemaid seadistusi. Nähtav info sõltub sellest, milline toode teil on ja tootega ühendatud lisaseadmetest.

Sisetemperatuuri seadistamine.



Siin saate seadistada temperatuuri paigaldise tsoonides.

Sooja tarbevee temperatuuri tõstmine



Siin saate käivitada või peatada sooja tarbevee temperatuuri ajutise tõstmise.

Toote ülevaade

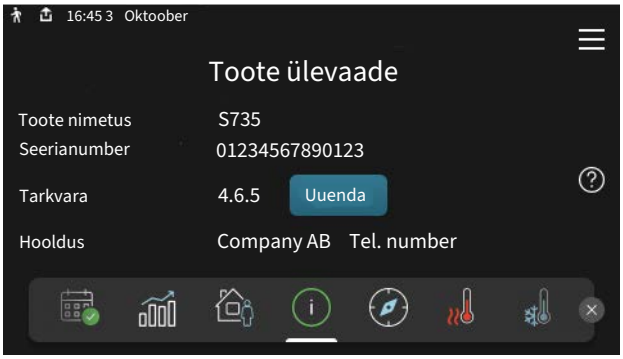

Siit leiate teavet tootenime, toote seerianumbri, tarkvaraversiooni ning hooldust pakkuva ettevõtte kontaktandmete kohta. Kui tarkvaravärskendus on saadaval, saate värskenduse siin käivitada (eeldusel, et S735 on ühendatud seadmega myUplink).

Sisukord

1 Oluline teave 4
Ohutusteave 4
Sümbolid 4
Märgistus 4
Seerianumber 4
Seadme ülevaatamine 5

2 Tarne ja käsitsemine 6
Transport 6
Montaaž 6
Tarne komponendid 7
Paneelide käsitsemine 7
Isolatsiooni eemaldamine 9
Eraldiseisev/üks seade 9

3 Soojuspumba konstruktsioon 10
Üldteave 10
Harukarbid 12
Õhu töötlemisseade 12

4 Toru- ja ventilatsiooniühendused 13
Üldised toruühendused 13
Mõõdud ja toruühendused 14
Sümbolite kirjeldus 15
Kliimasüsteem 15
Külm ja soe vesi 15
Paigaldusalternatiiv 15
Üldine ventilatsiooniühendus 17
Ventilatsiooni õhuhulk 18
Ventilatsiooni reguleerimine 18
Mõõtmed ja ventilatsiooniühendused 18

5 Elektriühendused 19
Üldteave 19
Ühendused 21
Seadistused 27

6 Kasutuselevõtmine ja seadistamine 28
Täitmine ja õhutamine 28
Käivitamine ja kontroll 29
Küttegraafiku seadistamine 31

7 myUplink 33
Tehnilised andmed 33
Ühendus 33
Teenuste valik 33
myUplink PRO 33

8 Juhtimine – sissejuhatus 34
Ekraan 34
Navigeerimine 35
Menüü tüübid 35
Kliimasüsteemid ja tsoonid 37
Tarkvara uuendamine 37

9 Juhtimine – menüüd 38
Menüü 1 - Sisekliima 38
Menüü 2 - Soe tarbevesi 42
Menüü 3 - Info 44
Menüü 4 - Minu süsteem 45
Menüü 5 - Ühendus 48
Menüü 6 - Programmeerimine 49
Menüü 7 - Paigaldaja seadistused 51

10 Hooldus 58
Korrashoid 58
Hooldustoimingud 58

11 Häired seadme töös 61
Infomenüü 61
Häiresignaalide haldamine 61
Veaotsing 61

12 Lisaseadmed 64

13 Tehnilised andmed 66
Mõõdud 66
Tehnilised spetsifikatsioonid 68
Energiamärgis 72
Elektriskeem 75

Terminite register 89

Kontaktteave 91

Oluline teave

Ohutusteave

Selles kasutusjuhendis kirjeldatud paigaldus- ja hooldusjuhised on mõeldud spetsialistidele.

Kasutusjuhend peab jääma kliendile.

Toote dokumentide viimast versiooni vaadake nibe.eu.

Tähelepanu!

Lugege enne paigaldamist või hooldust kaasasolevat ohutusjuhendit.

Sümbolid

Käesolevas juhendis esinevate sümbolite selgitus.

HOIATUS

See sümbol tähistab tõsist ohtu inimesele või seadmele.

Tähelepanu!

See sümbol tähistab ohtu inimesele või seadmele.

Hoiatus!

See sümbol osutab olulisele teabele, mida tuleks süsteemi paigaldamisel või hooldusel arvesse võtta.

Vihje!

See sümbol tähistab nõuandeid toote paremaks kasutamiseks.

Märgistus

Toote siltidel esinevate sümbolite selgitus.

Tuleoht!

Ohtlik pinge.

Lugege kasutusjuhendit.

Lugege paigaldusjuhendit.

Enne töö alustamist lülitage toitepinge välja.

Seerianumber

Seerianumber asub S735 paremal alumises nurgas, koduekraanil "Toote ülevaade" ja tüübiplaadil (PZ1).

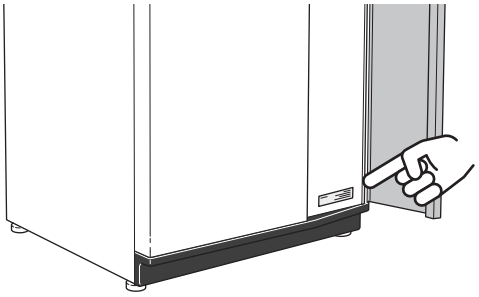

Hoiatus!

Hoolduse tellimisel või probleemidest teavitamisel teatage kindlasti oma toote seerianumber (14-kohaline).

Seadme ülevaatamine

Kehtivate eeskirjade järgi tuleb paigaldatud kütteseadmed enne kasutuselevõtmist üle kontrollida. Ülevaatuse peab läbi viima asjakohase kvalifikatsiooniga spetsialist. Lisaks täitke ära kasutusjuhendis olev paigaldamisandmete leht.

✔	Kirjeldus	Märkused	Allkiri	Kuupäev
Ventilatsioon (lehekülg 17)				
	Väljatõmbeõhu ventilatsioonivoo seadistamine			
	Maanduskaablite ühendamine			
Küttekontuur (lk-lt 15)				
	Süsteemi läbipesu			
	Süsteemi õhutamine			
	Kliimasüsteemis on rõhk			
Elekter (lk-lt 19)				
	Ühendused			
	Põhipinge			
	Faasipinge			
	Soojuspumba kaitsmed			
	Kaitsmete spetsifikatsioon			
	Välisõhuandur			
	Ruumiandur			
	Vooluandur			
	Kaitselüliti			
	Juhtautomaatika kaitselüliti			

Tarne ja käsitsemine

Transport

S735 peab transportimise ajal olema püstasendis. Seadet tohib hoida ainult püstasendis, kuivas kohas.

Veenduge, et soojuspump ei kukuks transpordi ajal ümber.

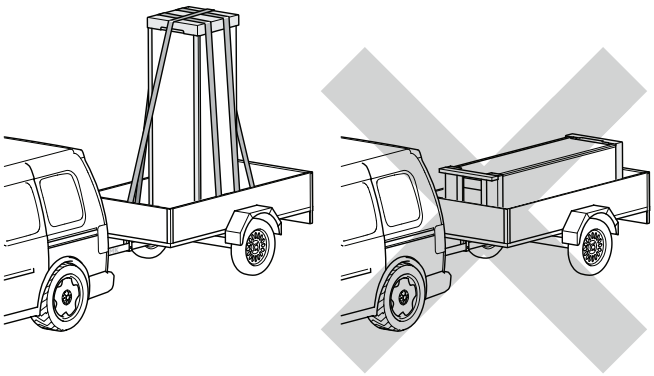

Kontrollige ega S735 pole transpordi käigus kahjustada saanud.

Majja viimisel võib S735 siiski ettevaatlikult tagaküljele pikali asetada. Raskuskese asub ülemises osas.

Montaaž

- Paigutage S735 siseruumis kindlale alusele, mis suudaks kanda vee ja toote raskust.
- Reguleerige toote jalgu, et seade seisaks horisontaalselt ja stabiilselt.

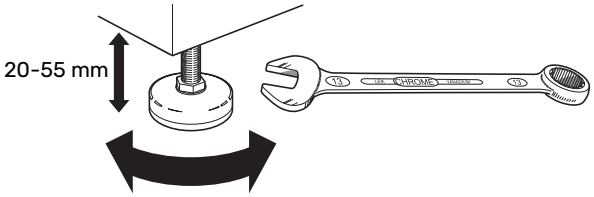

- Kuna S735-st tuleb vett välja, peab ala, millel S735 paikneb, olema varustatud põranda äravoolusüsteemiga.
- Kuna S735-st tuleb vett välja, on põrandakate oluline. Soovitatav on veekindel põrand või põrandakate.
- Paigaldage seade selle tagaküljega välisseina poole, ideaalis ruumi, kus seadmest tulenev müra ei oma tähtsust. Kui see ei ole võimalik, vältige seadme paigaldamist vastu magamistoa või mõne muu toa seina, kus müra võib põhjustada probleeme.
- Sõltumata seadme paigalduskohast, tuleks müratundlike ruumide seinad katta heliisolatsiooniga.
- Paigaldage torud nii, et neid ei oleks vaja kinnitada seintele, mille taga on magamis- või elutuba.
- Paigaldusalal peaks temperatuur olema alati vähemalt 10 °C ja maksimaalselt 30 °C.

PAIGALDUSKOHT

Jätke toote ette 800 mm vaba ruumi. Jätke S735 ja seina/muude seadmete/invertari/kaablite/torude jne vahele vaba ruumi. Soovitatav on jätta vähemalt 10 mm vaba ruumi, et vähendada müra tekkimise ja vibratsiooni edasikandumise ohtu.

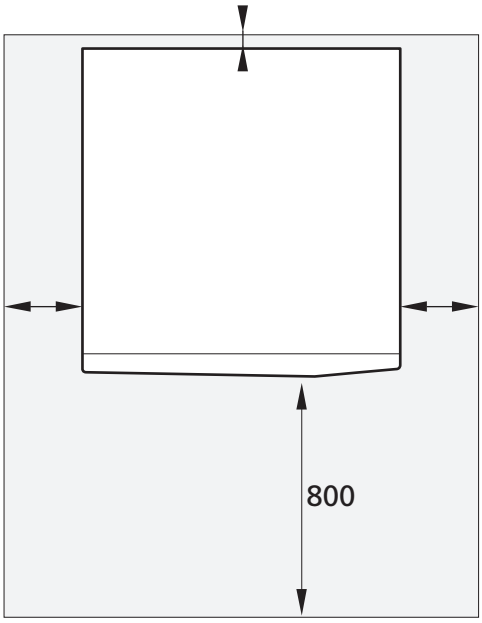

Tähelepanu!

Ventilatsioonitorude ühendamise hõlbustamiseks on vaja ligikaudu 300 mm vaba ruumi S735 kohal.

Tarne komponendid

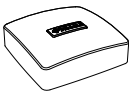

Välistemperatuuriandur (BT1)

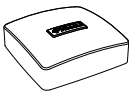

Ruumiandur(BT50)



Maanduskaabel (2 tk)



Ventilatsioonivoolik (pikkus 4 m)

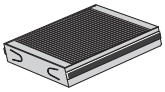

Täiendav õhufilter



Vooluandur

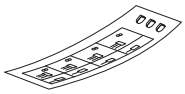

Juhtautomaatika välise juhtpinge silt

ASUKOHT

Kaasasolevate esemete komplekt paigaldatakse toote peale.

Paneelide käsitsemine

AVAGE ESIKATE

Katte avamiseks vajutage selle vasakpoolset ülemist nurka.

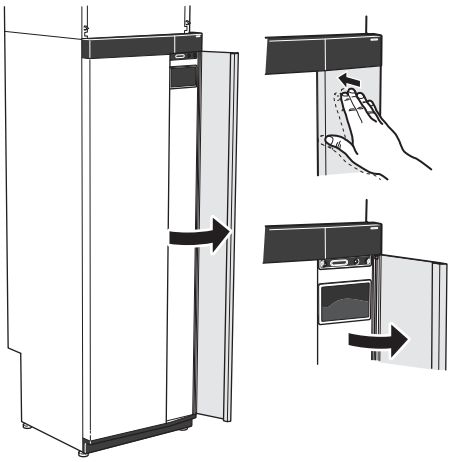

EEMALDAGE ÕHUTÖÖTLUSMOODULI ESIKATE

Eemaldage õhutöötlusmooduli esikate, tõmmates seda otse välja.

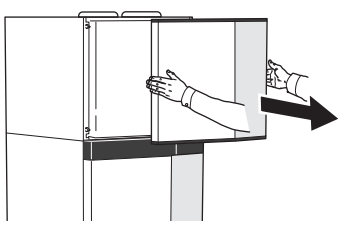

EEMALDAGE ESIKATE

1. Eemaldage sisse/välja nupu kõrval avas olev kruvi (SF1).

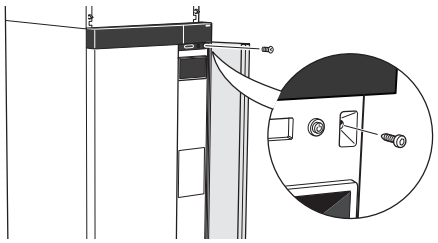

2. Tõmmake paneeli ülemist serva enda poole ja tõstke seda raamist eemaldamiseks diagonaalis ülespoole.

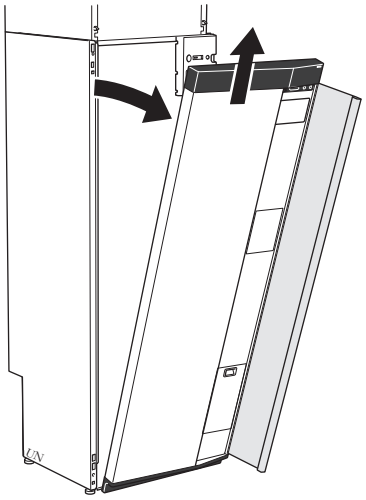

PAIGALDAGE ESILUUK

1. Kinnitage esikatte üks alumine nurk raami külge.

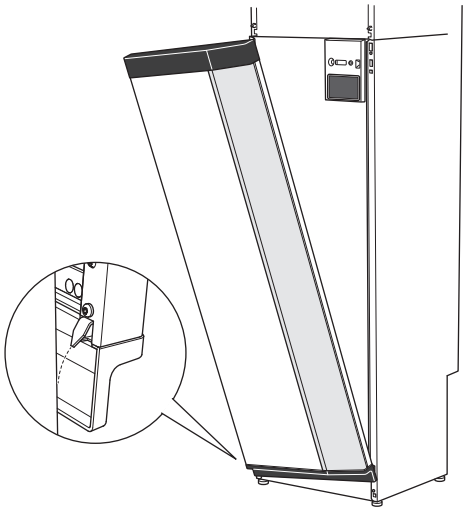

2. Kinnitage teine nurk oma kohale.

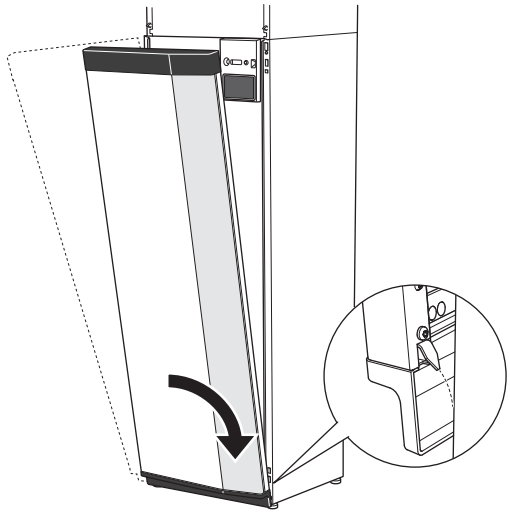

3. Vaadake, kas ekraan on sirge. Vajadusel reguleerige.

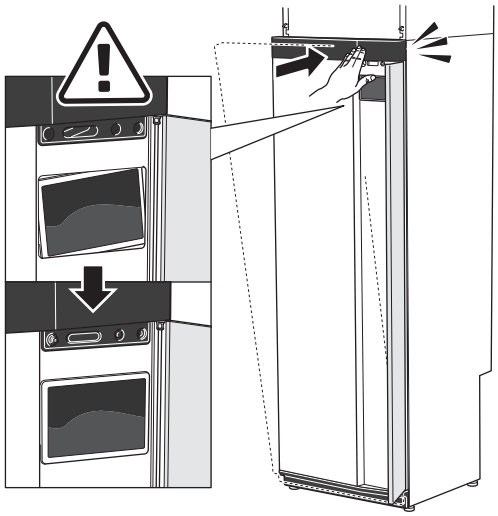

4. Suruge esikatte ülaosa vastu raami ja kruvige oma kohale.

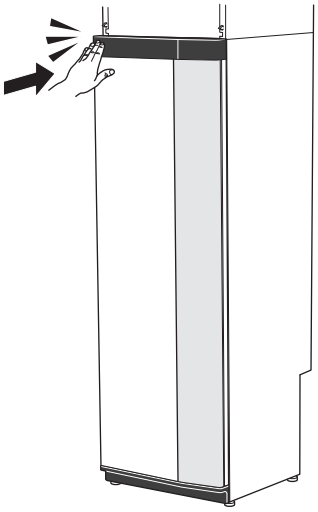

EEMALDAGE KÜLGPANEELID

Paigaldamise lihtsustamiseks võib külgpaneelid eemaldada.

1. Eemaldage kruvid ülemisest ja alumisest servast.

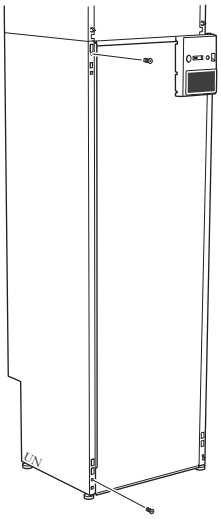

2. Keerake paneeli veidi väljapoole.

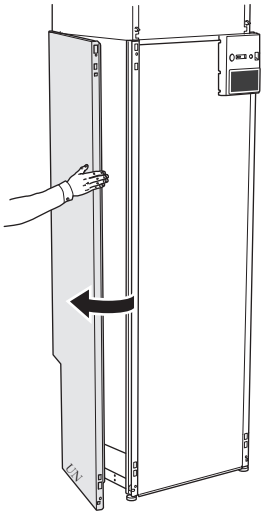

3. Lükake paneeli väljapoole ja tahapoole.

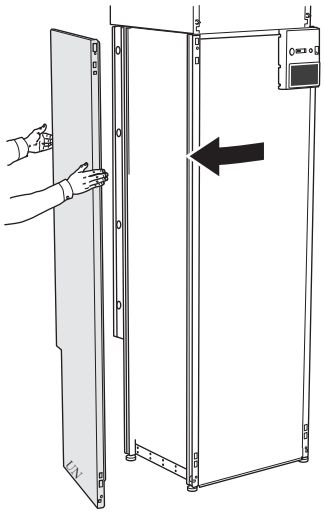

4. Monteerimine toimub vastupidises järjekorras.

EEMALDAGE ÕHU TÖÖTLEMISSEADME KÜLGPANEELID

1. Kruvige ülemise serva juurest kruvi lahti.

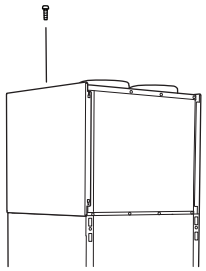

2. Lükake paneeli üles ja väljapoole.

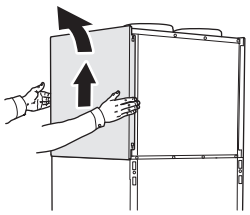



Üks seade



Eraldiseisev paigaldus

Isolatsiooni eemaldamine

Paigaldamise lihtsustamiseks saab isolatsiooni eemaldada.

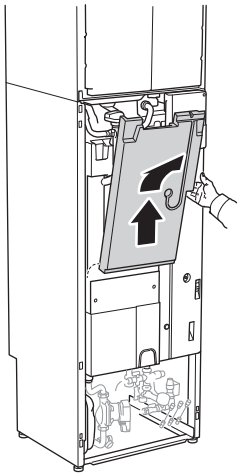

Eraldiseisev/üks seade

S735 tarnitakse ühe seadmena ja saab paigaldada ühe või eraldi seadmena. Eraldi paigaldamiseks on vajalik lisaseade DKI S10.

Käesoleva kasutusjuhendi piltidel on S735 paigaldatud ühe seadmena.

Soojuspumba konstruktsioon

Üldteave

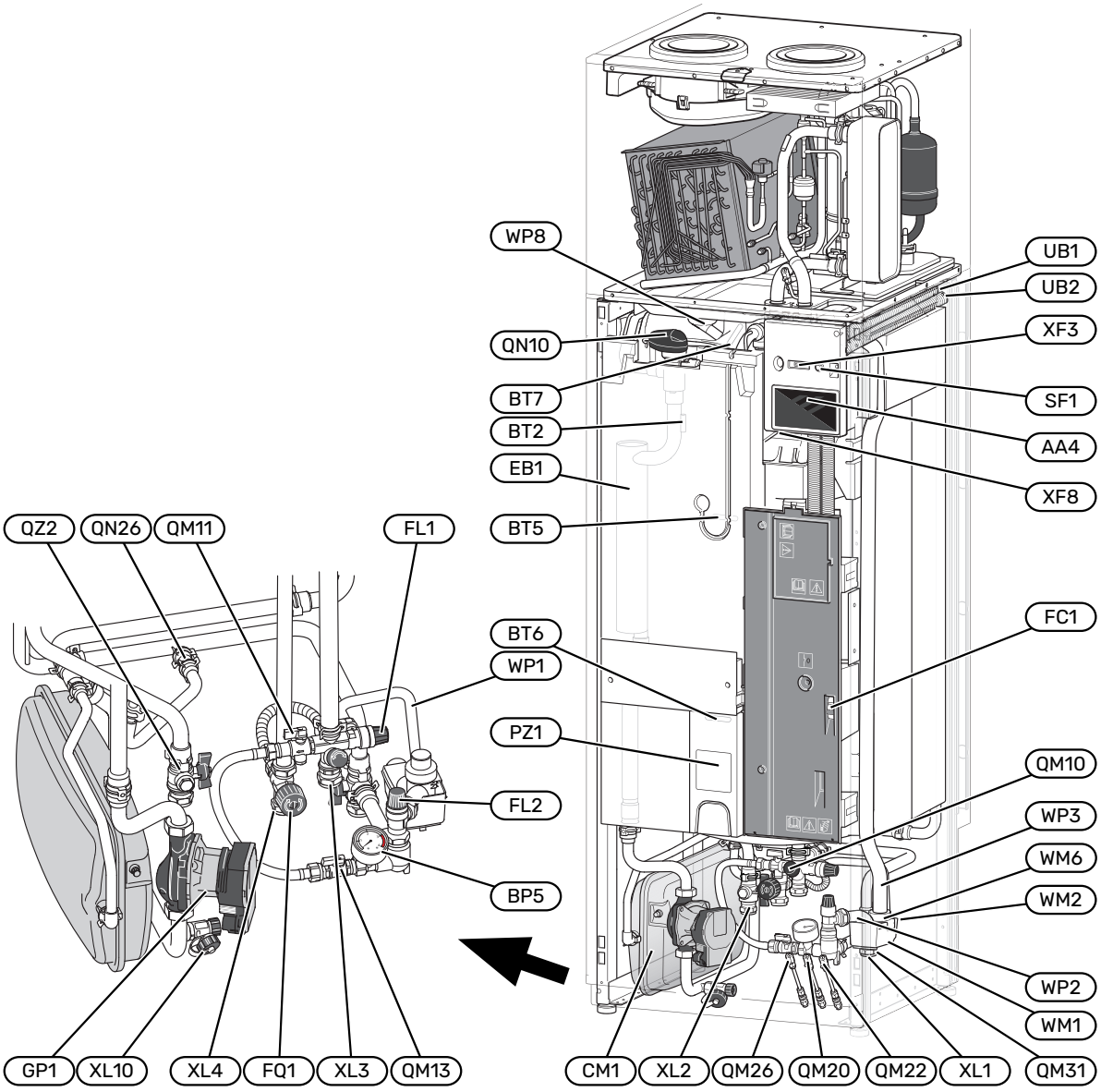

TORUÜHENDUSED

XL1	Soojuskandja ühendus, pealevool
XL2	Soojuskandja ühendus, tagasivool
XL3	Külma vee ühendus
XL4	Sooja vee ühendus
XL10	Äravoolu ühendus, soojuskandja

HVAC KOMPONENDID

CM1	Paisupaak
FL1	Kaitseklapp, tarbeveeboiler
FL2	Kaitseklapp, kliimasüsteem
FQ1	Seguklapp, soe vesi
GP1	Tsirkulatsioonipump
QM10	Täiteventiil, tarbeveeboiler
QM11	Täiteventiil, kliimasüsteem
QM13	Täiteventiil 2, kliimasüsteem
QM20	Õhutusventiil, soojuskandja
QM22	Õhutusventiil, küttespiraal
QM26	Õhutusventiil, soojuskandja 2
QM31	Sulgeventiil, soojuskandja pealevool
QN10	3-tee suunaventiil, kliimasüsteem/tarbeveeboiler
QN26	Möödavooluklapp
QZ2	Filtriga kuulventiil
WM1	Ülevooluanum
WM2	Ülevooluvee väljalase
WM6	Vesilukk
WP1	Ülevoolutoru, sooja tarbevee boileri kaitseklapp
WP2	Ülevoolutoru, kliimasüsteemi kaitseklapp
WP3	Kondensaatveetoru
WP8	Kondensaatveetoru ühendus

ANDURID JM

BF1	Vooluandur (paikneb toote tagaküljel)
BP5	Rõhumõõtur, kliimasüsteem
BT2	Pealevooluandur
BT5	Juhtiv sooja vee andur
BT6	Juhtiv sooja vee andur
BT7	Ekraaniga sooja vee andur

ELEKTRIOSAD

AA4	Ekraan
EB1	Elektriline küttekeha
FC1	Automaatkaitse
SF1	Sisse/välja nupp
XF3	USB-pesa
XF8	Võrguühendus seadmele myUplink

MITMESUGUST

PZ1	Soojuspumba mudeli kleebis
UB1-2	Läbiviigu tihend

Määratlused vastavalt standardile EN 81346-2.

Harukarbid

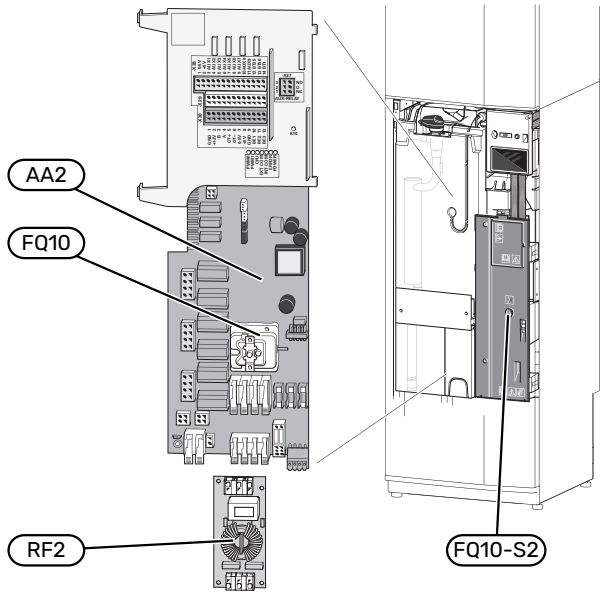

ELEKTRIOSAD

AA2	Põhikaart
FQ10	Ülekuumenemiskaitse
	FQ10-S2 Ülekuumenemiskaitse lähtestusnupp
RF2	EMC-kaart

Õhu töötlemisseade

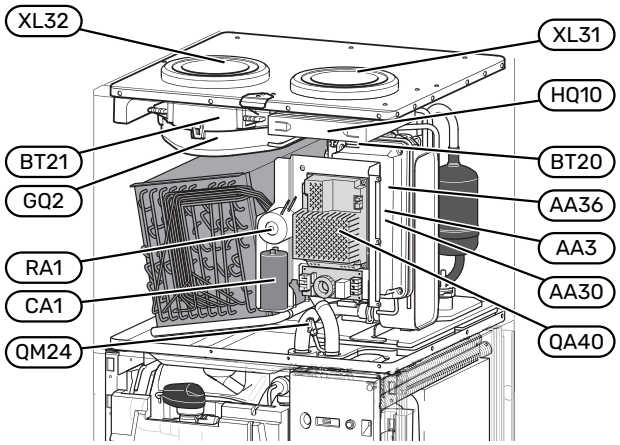

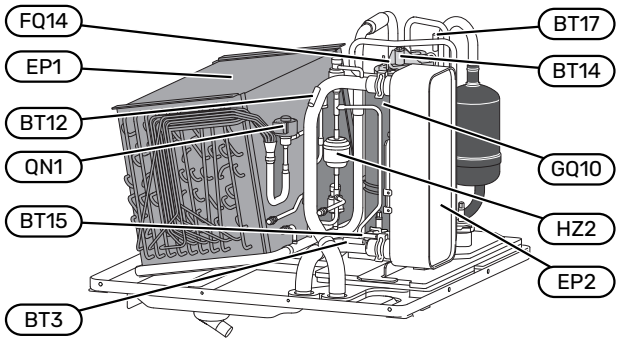

VENTILATSIOONIÜHENDUSED

XL31	Väljatõmbeõhu ühendus
XL32	Heitõhu ühendus

HVAC KOMPONENDID

QM24	Õhutusventiil, soojusvaheti

ANDURID JM

BT3	Tagasivooluandur
BT12	Kondensaatorijärgne pealevoolu temperatuuriandur
BT14	Kuuma gaasi andur
BT15	Vedelikutoru andur
BT17	Imigaasi andur
BT20	Väljatõmbeõhu andur
BT21	Heitõhu andur

ELEKTRIOSAD

AA3	Sisendkaart[1]
AA30	Ohutuskaart (SFT-kaart)[1]
AA36	Mõõtmise kaart[1]
CA1	Kondensaator
FQ14	Ülekuumenemiskaitse, kompressor
QA40	Inverter
RA1	Drossel

[1] Ei ole pildil näha

JAHUTUSKOMPONENDID

EP1	Aurusti
EP2	Kondensaator
GQ10	Kompressor
HZ2	Kuivatusfilter
QN1	Paisventiil

VENTILATSIOON

GQ2	Väljatõmbeõhu ventilaator
HQ10	Väljatõmbeõhufilter

Toru- ja ventilatsiooniühendused

Üldised toruühendused

Torude paigaldamisel tuleb järgida kehtivaid standardeid ja direktiive.

Süsteemi radiaatorkontuur peab olema konstrueeritud madala temperatuuriga soojuskandjale. Madalaima arvutusliku välisõhu temperatuuri (VAT) juures on kõrgeimateks soovitatavateks temperatuurideks 55 °C pealevoolul ja 45 °C tagasivoolul.

> **Hoiatus!**
>
> Veenduge, et sissetulev külm vesi on puhas. Erakaevu kasutamisel on oluline võtta veeproov. Olenevalt vee kvaliteedist võib olla vajalik täiendava veefiltri paigaldamine.

> **Tähelepanu!**
>
> Enne toote ühendamist tuleb torude paigaldis korralikult läbi loputada, et võimalikud saasteained ei kahjustaks komponente. Kui on oht, et süsteemis võib esineda magnetiiti, tuleb paigaldada magnetiidifilter.

> **Tähelepanu!**
>
> Kaitseklapist võib tilkuda vett. Tehases paigaldatud ülevoolutoru kulgeb kaitseklapist ülevooluanumani. Ülevoolutoru tuleb suunata ülevooluanumast sobivasse äravoolu. Veetaskute tekkimise vältimiseks peab ülevoolutoru olema kogu pikkuse ulatuses kaldega. Samuti peab toru olema külmakindel.

SÜSTEEMI MAHT

S735 on varustatud paisupaagiga (CM1).

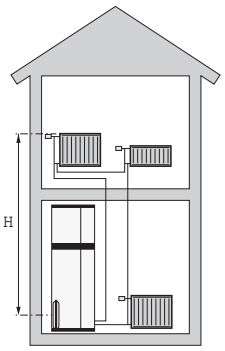

Paisupaagi maht on 10 ja see on standardina eelrõhu all 0,5 baari. Selle tulemusena on paisupaagi ja kõrgeima paigaldatud radiaatori vaheline maksimaalne lubatud kõrgus "H" 5 m, vt joonist.

Kui eelrõhk ei ole piisavalt kõrge, saab seda suurendada õhuga täitmisel paisupaagi ventiili kaudu. Mis tahes eelrõhu muudatus mõjutab paisupaagi võimet vee paisumise käsitlemiseks.

Süsteemi maksimaalne maht ilma S735, on 285 liitrit ülaltoodud algrõhu juures.

SÜSTEEMI SKEEM

S735 koosneb soojuspumbast, tarbeveeboilerist, elektrilisest küttekehast, ventilaatorist, tsirkulatsioonipumbast ja juhtautomaatikast. S735 ühendatakse ventilatsioonisüsteemi ja sisekliimasüsteemiga.

Kui ruumitemperatuuril väljatõmbeõhk ja teatud juhtudel välisõhk läbib aurusti, siis külmaagens aurustub oma madala keemispunkti tõttu. Sel moel kandub õhus olev soojusenergia külmaagensile.

Külmaagens surutakse seejärel kompressoris kokku, põhjustades temperatuuri märkimisväärse tõusu.

Kuum külmaagens juhitakse kondensaatorisse. Siin annab külmaagens oma energia kliimasüsteemi veele, misjärel muutub külmaagens gaasilisest vedelaks.

Külmaagens liigub läbi filtrite paisventiili, kus toimub rõhu ja temperatuuri langemine.

Külmaagens on oma ringluse lõpetanud ja liigub tagasi aurustisse.

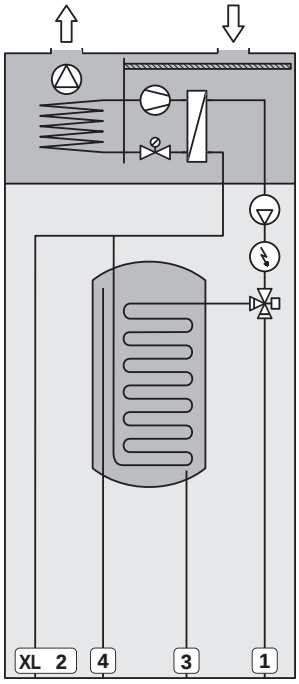

Toruühendused

XL1	Soojuskandja ühendus, pealevool
XL2	Soojuskandja ühendus, tagasivool
XL3	Külma vee ühendus
XL4	Sooja vee ühendus
XL10	Äravoolu ühendus, soojuskandja

Hoiatus!

See on tööpõhimõte. Täpsemat teavet S735 kohta vaadake lõigust "Soojuspumba konstruktsioon".

Mõõdud ja toruühendused

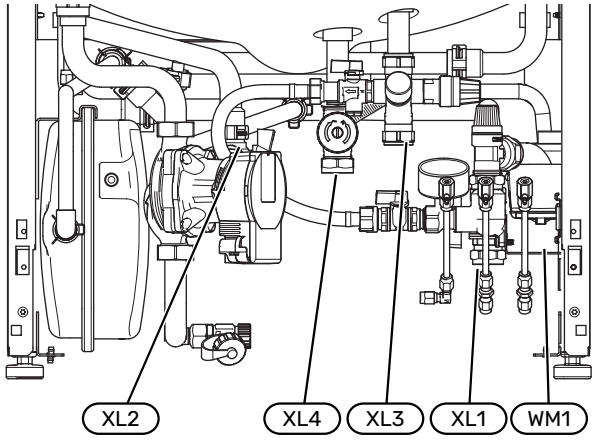

Ülevooluanumat (WM1) saab pöörata nii, et toru saab suunata ette- või tahapoole, et lihtsustada ühendamist tühjenduskraaniga.

MÕÕTMETE SEADISTAMINE

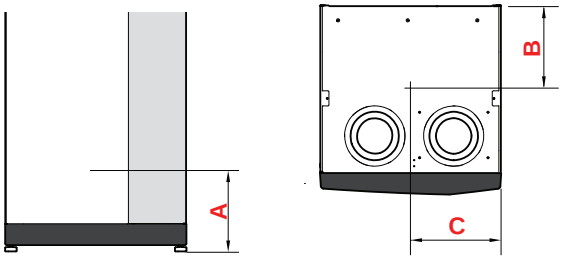

Ühendus		A	B	C
XL1 Soojuskandja pealevool	(mm)	115	280	105
XL2 Soojuskandja tagasivool	(mm)	180	275	370
XL3 Külm vesi	(mm)	250	445	195
XL4 Soe tarbevesi	(mm)	225	400	265
WM1 Ülevooluanum	(mm)	185	280	50

TORU MÕÕDUD

Ühendus		
XL1-XL2 Soojuskandja, välisläbimõõt	(mm)	22
XL3 Külm vesi, välisläbimõõt	(mm)	22
XL4 Soe tarbevesi, välisläbimõõt	(mm)	22
WM2 Ülevooluvee väljalase	(mm)	32

Sümbolite kirjeldus

Sümbol	Tähendus
	Mooduli korpus
	Tagasilöögiklapp
	Segamisventiil
	Tsirkulatsioonipump
	Elektriline küttekeha
	Temperatuuriandur
	Seadistusventiil
	3-tee suunaventiil/3-tee
	Möödavooluklapp
	Soojuspump
	Küttesüsteem
	Madalama temperatuuriga küttesüsteem
	Soe tarbevesi
	Sooja vee tsirkulatsioon

Kliimasüsteem

Kliimasüsteem on süsteem, mis reguleerib sisetemperatuuri S735 juhtsüsteemi ja küttekontuuri radiaatorite, põrandaküte, konvektorite jms abil.

KLIIMASÜSTEEMI ÜHENDAMINE

Teostage paigaldus järgnevalt:

- Kui seade ühendatakse termostaatidega varustatud süsteemiga, tuleb piisava vooluhulga tagamiseks paigaldada kas möödavooluklapp või alternatiivina eemaldada mõned termostaadid.

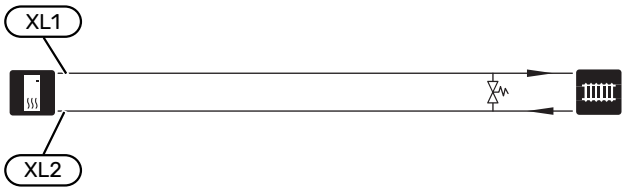

Külm ja soe vesi

Sooja tarbevee seadistused määratakse menüüs 7.1.1 - "Soe tarbevesi".

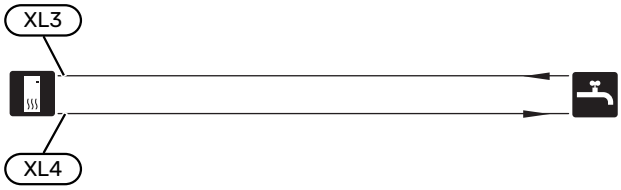

Paigaldusalternatiiv

S735 on võimalik paigaldada mitmel moel, millest mõnda siin ka kirjeldatakse.

Lisateavet leiate veebilehelt nibe.eu ja kasutatavate lisaseadmete paigaldusjuhenditest. Vt lk-lt 64 loetelu võimalikest lisaseadmetest, mida saab kasutada koos S735.

TÄIENDAV KLIIMASÜSTEEM

Hoonetes, kuhu on paigaldatud mitu kliimasüsteemi, mis nõuavad erinevaid pealevoolutemperatuure, võib ühendada lisaseadme ECS 40/ECS 41.

3-tee ventiil alandab seejärel temperatuuri nt põrandaküttesüsteemi jaoks.

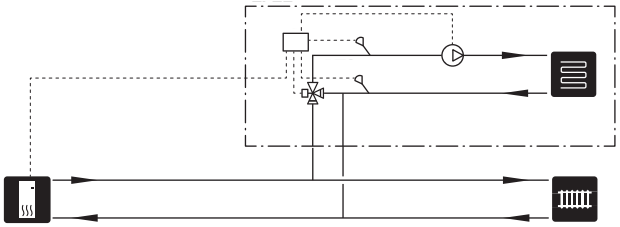

LISAVEEBOILERID

Kui paigaldate suure vanni või mõne muu seadme, mis tarbib märkimisväärses koguses sooja tarbevett, tuleb süsteemile lisada täiendav tarbeveeboiler / soojuspumba tarbeveeboiler.

Tarbeveeboiler/soojuspumba tarbeveeboiler ilma elektriküttekehata

Elektriküttekehata tarbeveeboilerites/soojuspumba tarbeveeboilerites toimub vee soojendamine soojuspumbaga.

Tarbeveeboiler/soojuspumba tarbeveeboiler ühendatakse voolusuunas S735 ette.

Mõned tarbeveeboilerid/soojuspumba tarbeveeboilerid nõuavad torude juhtimist toodete tagant, mille puhul on vaja seinani jätta 60 mm vaba ruumi.

Ühendamiseks on vajalik ühenduskomplekt DEW.

DEW S42 võimaldab seadet S735 ühendada soojuspumba tarbeveeboileriga VPB S200.

DEW S43 võimaldab seadet S735 ühendada soojuspumba tarbeveeboileriga AHPH S/AHPS S/VPB S300/VPBS S300.

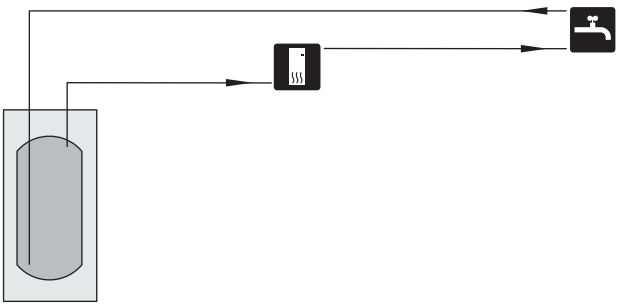

Soojaveeboiler elektrilise sukelküttekehaga.

Elektriküttekehaga tarbeveeboileris toimub vee esialgne soojendamine soojuspumbaga. Tarbeveeboileris olevat elektriküttekeha kasutatakse sooja hoidmiseks kui soojuspumbal puudub piisav võimsus.

Tarbeveeboileri pealevool ühendatakse pärast S735.

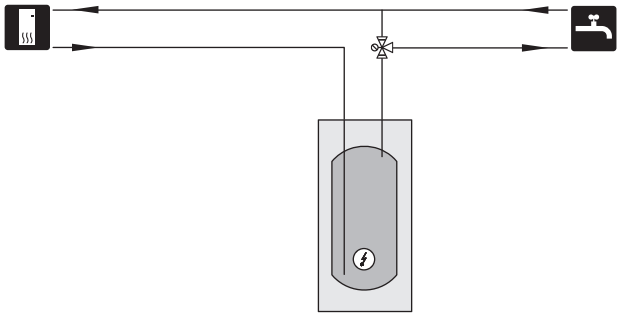

SOOJA VEE TSIRKULATSIOON

Tsirkulatsioonipumpa saab juhtida S735-ga sooja tarbevee ringluse tagamiseks. Tsirkuleeriva vee temperatuur peab olema selline, mis takistab bakterite levikut ja hoiab ära põletusohu. Järgima peab riiklikke standardeid.

Sooja tarbevee tsirkulatsiooni tagasivool ühendatakse eraldiseisva tarbeveeboileriga.

Tsirkulatsioonipump aktiveeritakse AUX-väljundi kaudu menüüs 7.4 -"Valit. sisendid/väljundid".

HWC'd saab täiendada HWC sooja tarbevee anduriga (BT70) ja (BT82), mis ühendatakse AUX-sisendi kaudu ja aktiveeritakse menüüs 7.4 -"Valit. sisendid/väljundid".

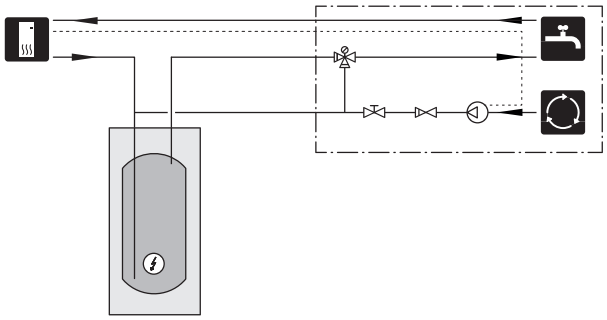

Üldine ventilatsiooniühendus

- Ventilatsiooni paigaldamisel tuleb järgida kehtivaid standardeid ja direktiive.
- Tuleb jätta võimalus kanali kontrollimiseks ja puhastamiseks.
- Veenduge, et ristlõikepindalal ei oleks paindekohtade, kitsaste põlvede jne näol vähenemisi, kuna see vähendab võimsust.
- Õhukanalite süsteemi minimaalne hermeetilisuse klass peab olema B (EN 12237).

VÄLJAPUHKEÕHUKANAL

- Väljapuhkeõhukanal tuleb isoleerida difusioonikindla materjaliga terves pikkuses.
- Veenduge, et kondensaatveetoru isolatsioon on ühenduskohtade ja/või niplite sisseviikude, summutite, korstnakatete vms juures täielikult suletud.

> **Tähelepanu!**
>
> Seadme S735 väljapuhkeõhu temperatuur on aeg-ajalt väga madal (vt osa "Tehnilised spetsifikatsioonid"). Toote ja/või hoone kahjustumise vältimiseks on seetõttu oluline isoleerida väljapuhkeõhukanal kogu pikkuses difusioonikindla materjaliga.

- Väljatõmbeõhu jaoks ei tohi kasutada korstnamüüri lõõris olevat kanalit.
- Väljapuhkeõhukanal on maksimaalselt 20 m pikk ja maksimaalset kuue põlvega.
- Kuna soojuspump sisaldab tuleohtlikku külmaagensit, peab õhukanali süsteem olema maandatud. Selleks on vaja korrektset elektriühendust õhukanalitega, kasutades kaasasolevaid maanduskaableid (2). Seejärel tuleb kaablid ühendada pealiskatte peal olevate maandusklemmidega.
- Väljapuhkeõhukanal tuleks võimalusel viia läbi katuse; kui see pole võimalik, võib õhukanali viia läbi välisseina.
- Niiskuse vältimiseks fassaadil tuleb kasutada selleks otstarbeks ette nähtud seinaläbiviiku.
- Veenduge, et seinaläbiviigu asukoht ja sellest väljapuhutav õhk ei põhjustaks ebamugavusi näiteks sissepääsu, terrassi vms juures.
- Kui mitme seadme S735 väljapuhkeõhukanalid ühendatakse suurema ühise õhukanaliga, näiteks korterelamutes, kus igas eluruumis on S735, tuleb järgida kohalikke tuleleviku tõkestamise eeskirju.

SUMMUTI

- Vältimaks ventilaatori müra edasikandumist ventilatsiooniseadmetele, paigaldage õhukanali süsteemi sobivatesse kohtadesse summutid.
- Ventilaatori müra võib kanduda edasi väljapuhkeõhukanali kaudu. Häiriva müra hoonest väljapoole kandumise vältimiseks tuleb paigaldada õiget tüüpi ja õige suurusega summuti.

  Müratase muutub koos valitud ventilaatori graafikuga. Üksikasjalikuma teabe saamiseks müra kohta k.a kanalite müra, külastage nibe.eu.

VENTILATSIOONIÜHENDUSED

S735 on kaks ventilatsiooniühenduse suurust, 125 mm või 160 mm.

Tarnimisel on ventilatsiooniühendustel väiksem läbimõõt, juhul kui nõutav on suurem läbimõõt, siis tuleb ühendustesse paigaldatud isolatsioonitihendid eemaldada.

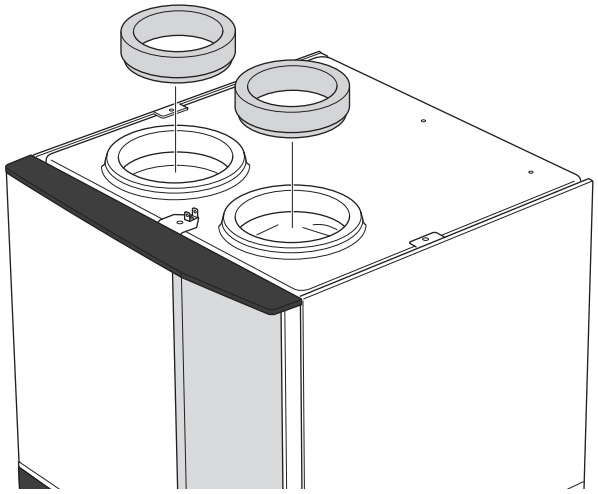

Ühendage soojuspump õhukanali süsteemiga, paigaldades ventilatsiooniühendustele nipli (pole kaasas) või muu ventilatsiooni komponendi.

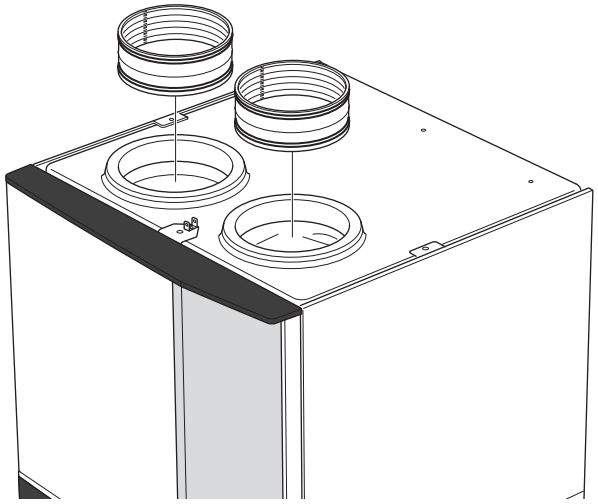

VÄLJATÕMBEÕHU KANAL / KÖÖGIVENTILAATOR

Väljatõmbeõhu kanalit (köögiventilaatorit) ei tohi ühendada S735-ga.

Vältimaks toiduaurude juhtimist S735-sse, tuleks arvestada vahemaad köögiventilaatori ja väljatõmbeõhu klapi vahel. Vahemaa peab olema vähemalt 1,5 m, kuid see võib erinevate paigaldiste puhul olla erinev.

Kasutage toiduvalmistamise ajal alati köögiventilaatorit.

Ventilatsiooni õhuhulk

Ühendage S735 nii, et kogu väljatõmbeõhk, välja arvatud köögi õhukanalist (köögiventilaator), läbib soojuspumbas oleva aurusti ((EP1)).

Ventilatsiooni õhuhulk peab vastama kehtivatele riiklikele standarditele.

Soojuspumba optimaalseks tööks on vajalik etteantud ventilatsiooni õhuhulk. Min. õhuvooluhulka vt tehnilisest kirjeldusest.

Seadistage ventilatsiooni võimsus soojuspumba menüüsüsteemis (menüü 7.1.4 - "Ventilatsioon").

Kui väljatõmbeõhu temperatuur langeb alla 10 °C, blokeeritakse kompressor ja täiendav elektriküte on lubatud. Väljatõmbeõhu energiat ei kasutata kui kompressor on blokeeritud.

Ventilatsiooni reguleerimine

Vajaliku õhuvahetuse saavutamiseks hoone igas ruumis peavad väljatõmbeplafoonid olema õigesti paigaldatud ja reguleeritud ning soojuspumba ventilaator õigesti seadistatud.

Kohe pärast paigaldamist reguleerige ventilatsiooni nii, et see on seadistatud vastavalt hoone ettenähtud väärtusele.

Ventilatsiooni vale reguleerimine võib vähendada paigaldise tõhusust ja süsteemi ökonoomsust, halvendada sisekliimat ning põhjustada hoones niiskuskahjustusi.

Mõõtmed ja ventilatsiooniühendused

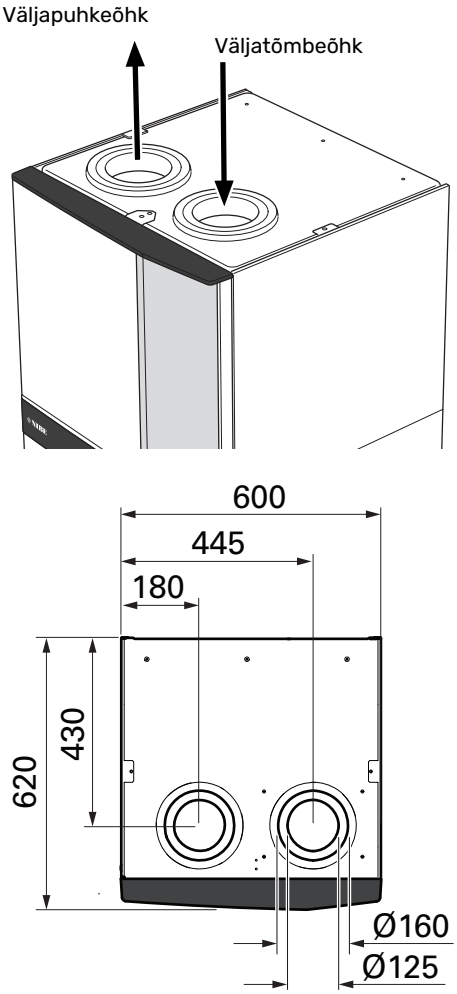

Elektriühendused

Üldteave

Kõik elektriseadmed, v.a välisõhu- ja ruumiandurid ning vooluandurid on tehases ühendatud.

- Elektritööde ja juhtmete ühendamisel tuleb järgida riiklikke eeskirju.
- Lahutage S735 vooluvõrgust, enne kui maja juhtmestiku isolatsiooni katsetate.
- S735-le tuleb paigaldada rikkevoolukaitse (RCD). Soovitatav on kasutada eraldiseisvat rikkevoolukaitset.
- S735 tuleb paigaldada läbi turvalüliti. Kaabli ristlõige sõltub kaitsme tugevusest.
- Kui kasutate juhtautomaatika kaitselülitit, peab kaitsmel olema vähemalt rakendumise karakteristik "C". Kaitsme suurust vt lõigust "Tehniline kirjeldus".
- Häirete vältimiseks ei tohi väliste ühenduste sidekaableid paigaldada kõrgepingekaablite lähedale.
- Väliste ühenduste side- ja andurikaablite minimaalne ristlõige peab olema 0,5 mm² kuni 50 m, näiteks EKKX, LiYY või sarnane.
- S735, elektriskeemi leiate lõigust "Tehniline kirjeldus".
- Kaablite ühendamisel seadmega S735 tuleb kasutada kaabli kaitserõngaid (UB1) ja (UB2).

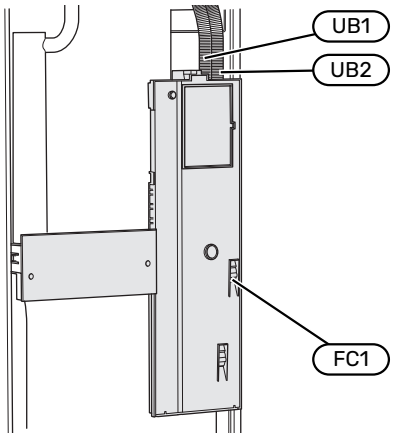

> **Tähelepanu!**
>
> Elektritöid ja hooldust võib teha vaid kvalifitseeritud elektriku järelevalve all. Enne hooldust lülitage vool kaitselüliti abil välja.

> **Tähelepanu!**
>
> Kui toitekaabel on kahjustada saanud, võib selle edasise ohu ja kahjustuste vältimiseks välja vahetada üksnes NIBE, tema teeninduse esindaja või muu sarnane volitatud isik.

> **Tähelepanu!**
>
> Enne toote käivitamist kontrollige ühendusi, põhipinget ja faasipinget, et vältida soojuspumba elektroonika kahjustamist.

> **Tähelepanu!**
>
> Ärge käivitage süsteemi enne kui see on veega täidetud. Süsteemi komponendid võivad kahjustada saada.

AUTOMAATKAITSE

Seadme S735 talitlusahelat ja osasid sisemisi komponente kaitseb sisemine kaitselüliti (FC1).

JUURDEPÄÄS ELEKTRIÜHENDUSTELE

Katte eemaldamine

Katte avamiseks kasutage kruvikeerajat.

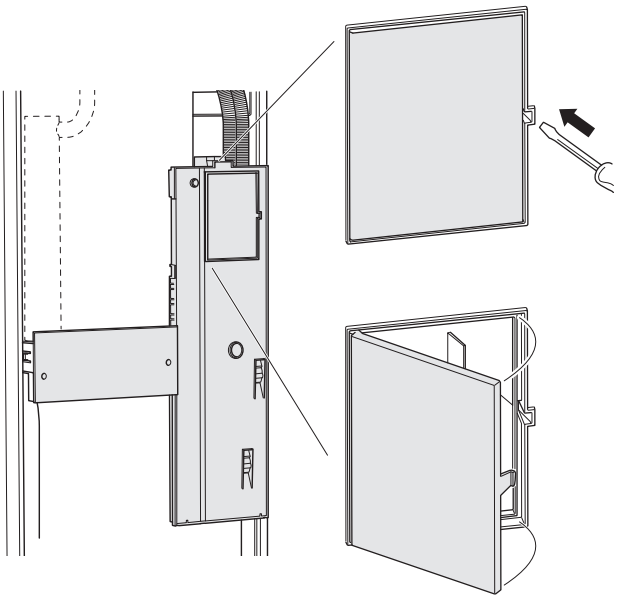

Katete eemaldamine

Katte avamiseks kasutage kruvikeerajat.

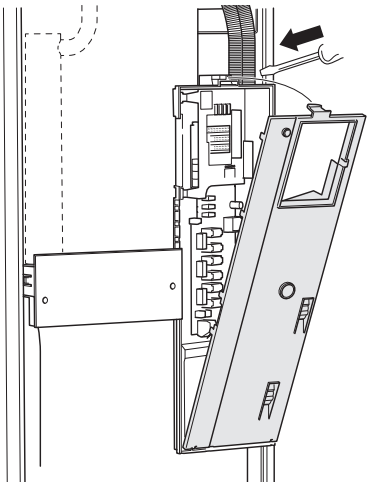

KAABLITE FIKSEERIMINE

Kasutage sobivaid tööriistu kaablite fikseerimiseks soojuspumba klemmliistudega ja nende lahti ühendamiseks sealt.

Klemmliist

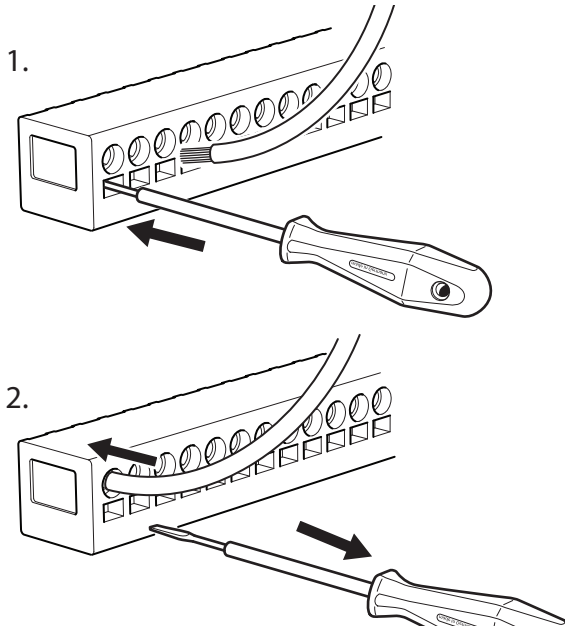

ÜLEKUUMENEMISKAITSE

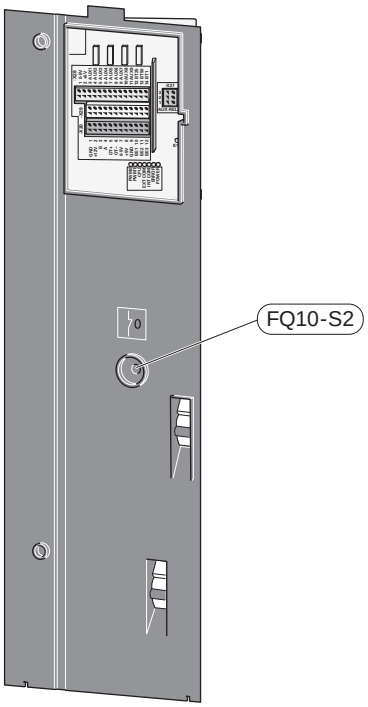

Ülekuumenemiskaitse (FQ10) katkestab elektrilise lisakütteseadme toitepinge, kui temperatuur tõuseb üle 89 °C. Ülekuumenemiskaitset on võimalik käsitsi lähtestada.

Ühendused

KLEMMLIISTUD

Põhikaardil (AA2) kasutatakse järgmiseid klemmliiste.

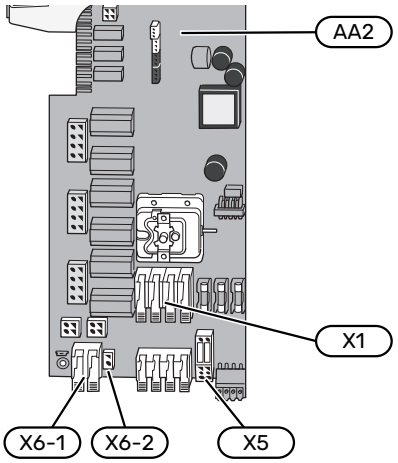

ELEKTRITOITE ÜHENDUS

Toitepinge

Sissetuleva elektri jaoks kaasasolev kaabel ühendatakse klemmliistule X1 ja X6-1 PCB'l (AA2).

Ühendus 3x230 V

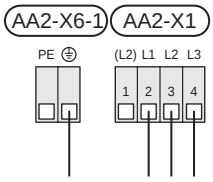

Ühendus 3x400 V

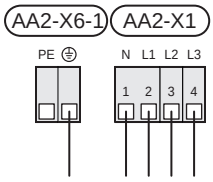

Juhtautomaatika väline juhtpinge

Juhul kui juhtimissüsteem peab olema S735 muudest komponentidest eraldi elektritoitega varustatud (nt tariifi reguleerimine), ühendatakse eraldiseisev juhtimiskaabel.

> **Tähelepanu!**
>
> Hoolduse ajal tuleb kõik vooluahelad välja lülitada.

1. Eemaldage klemmliistult AA2-X5 sillad.

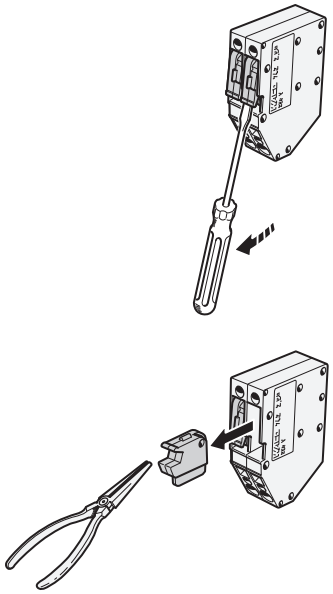

2. Ühendage juhtpinge (230 V ~ 50Hz) seadmega AA2-X5:N, AA2-X5:L ja AA2-X6-2 (PE).

Kaasasolev silt

Kaasasolev silt paigaldatakse elektriühenduse kattele.

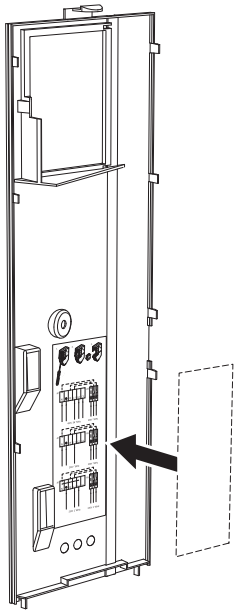

Tariifi juhtimine

Kui elektriküttekeha ja/või kompressori toitepinge katkeb mõneks ajaks, tuleb "Tariifi blokeerimine" valida samal ajal valitavate sisendite kaudu, vt lõiku "Valitavad sisendid".

VÄLISED ÜHENDUSED

Ühendage välised ühendused klemmliistudel X28, X29 ja X30 põhikaardil (AA2).

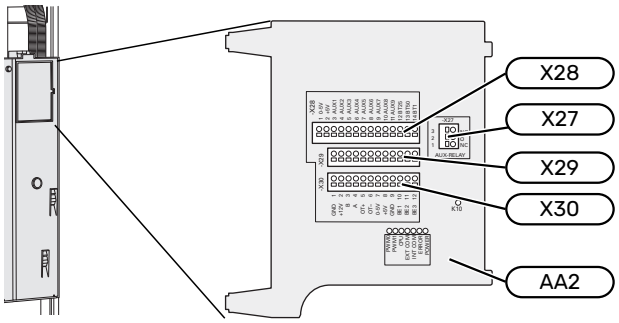

Andurid

Välisõhuandur

Välistemperatuuriandur (BT1) paigaldatakse põhja- või loodepoolsele varjulisele seinale, nii ei mõjuta näiteks hommikupäike anduri tööd.

Ühendage välistemperatuuriandur klemmliistule AA2-X28:14 ja AA2-X29:GND.

Kui te kasutate paigaldustoru, tuleb see tihendada, et vältida kondensatsiooni andurikapslis.

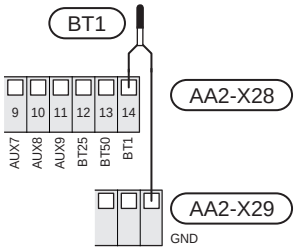

Ruumiandur

S735 on varustatud kaasasoleva ruumianduriga (BT50), mis võimaldab kuvada ja juhtida ruumitemperatuuri S735 ekraanil.

S735 Töötab ilma ruumiandurita, kuid kui soovite lugeda maja siseruumide temperatuuri ekraanilt S735, tuleb ruumiandur paigaldada.

Ruumitemperatuuriandur paigaldatakse neutraalsesse kohta, kus on nõutav seadistatud temperatuur. Sobiv koht võib olla näiteks vabal siseseinal umbes 1,5 m kõrgusel põrandast. Tuleb jälgida, et ruumitemparatuuriandur oleks paigaldatud õigesti ja et ruumitemperatuuri mõõtmine ei oleks takistatud. Seetõttu ärge paigaldage temperatuuriandurit süvenditesse, riiulite vahele, kardina taha, soojusallika peale ega selle lähedale, välisukse lähedusse tuuletõmbuse kätte ega otsese päikesekiirguse kätte. Suletud radiaatorite termostaadid võivad samuti probleeme tekitada.

Ühendage ruumitemperatuuriandur klemmliistudele AA2-X28:13 ja AA2-X29:GND.

Kui soovite ruumiandurit kasutada ruumitemperatuuri muutmiseks °C-des ja/või ruumitemperatuuri peenhäälestamiseks, aktiveerige andur menüüs 1.3 - "Ruumianduri seadistused".

Kui kasutate ruumiandurit põrandaküttega ruumis, siis peab anduril olema informatiivne funktsioon, mitte ruumitemperatuuri muutmisfunktsioon.

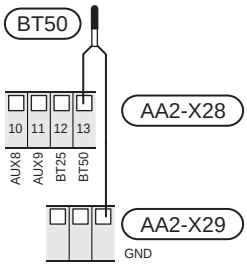

> **Hoiatus!**
>
> Maja temperatuurimuutused võtavad kaua aega. Näiteks lühikesed ajavahemikud koos põrandaküttega ei anna ruumitemperatuuris märgatavat erinevust.

Väline pealevoolutemperatuuri andur

Kui kasutada tuleb välist pealevoolu temperatuuriandurit (BT25), ühendage see klemmliistule AA2-X28:12 ja klemmliistule AA2-X29:GND.

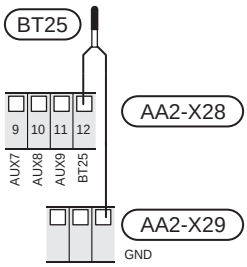

Väline tagasivooluandur

Ühendage väline tagasivooluandur (BT71) klemmliistule AA2-X28:9 (või mõne teise valitava AUX-sisendiga) ja klemmliistule AA2-X29:GND.

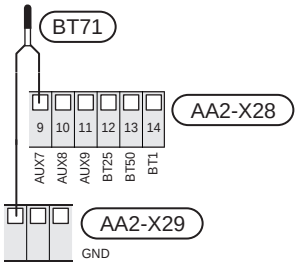

Väline elektrienergiaarvesti ja energiaarvesti

S735-ga saab ühendada kuni kaks elektrienergiaarvestit (BE6, BE7) või kütte energiaarvestit (BF2, BF3) .

Aktiveerige arvesti(d) menüüs 7.2 - "Lisaseadmete seadistused" ja seejärel seadistage soovitud väärtus ("Impulsi energia" või "Impulssi kWh kohta") menüüs 7.2.19 -"Impulssv. el. en. arvesti".

Elektrienergiaarvesti

Ühendage elektrienergiaarvestid klemmliistudega AA2-X28:1-2 ja AA2-X30:7-8.

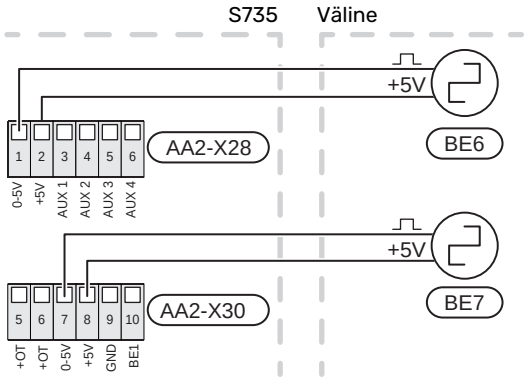

Elektrienergiaarvesti

Ühendage energiaarvestid klemmliistudega AA2-X28:1-2 ja AA2-X30:7-8 ning klemmliistuga AA2-X29:GND.

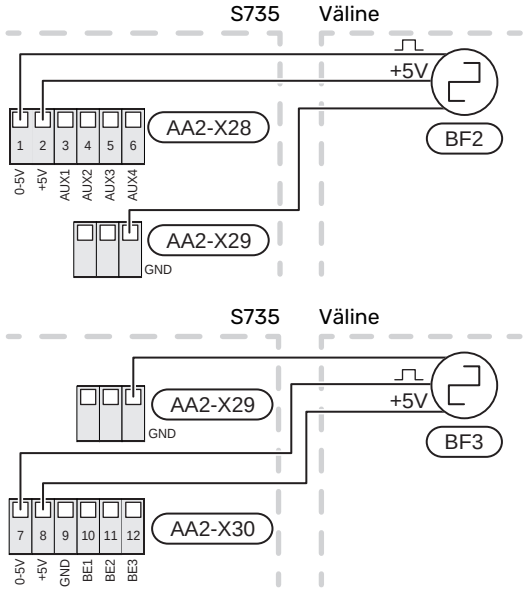

Koormusmonitor

Integreeritud koormusmonitor

S735 on varustatud lihtsa koormusmonitoriga, mis piirab elektrilise lisakütte võimsusastmeid, arvutades, kas tulevasi astmeid saab ühendada vastavasse faasi ilma peakaitsme voolutugevust ületamata.

Juhul kui voolutugevus ületaks peakaitsme suuruse, pole vastav võimsusaste lubatud. Maja peakaitsme suurus täpsustatakse menüüs 7.1.9 - "Koormusmonitor".

Vooluanduriga koormusmonitor

Kui majas on töötava kompressori ja/või täiendava elektriküttega samal ajal ühendatud veel palju elektritarbijaid, siis võib juhtuda, et maja peakaitse lülitub välja.

S735 on varustatud koormusmonitoriga, mis vooluanduri abil juhib täiendava elektriküttе võimsusastmeid, jaotades koormust erinevate faaside vahel või alternatiivselt lülitades elektrilise lisakütte faasi ülekoormuse korral järkjärgult välja.

Kui ülekoormus ei kao hoolimata elektrilise lisakütte lahtiühendamisest, on kompressori töö piiratud.

Süsteem lülitub taas sisse, kui muu voolutarbimine väheneb.

Maja elektrifaasidel võivad olla erinevad koormused. Kui kompressor on ühendatud suure koormusega faasiga, tekib kompressori väljundvõimsuse piiramise oht ja elektriline lisaküte võib töötada oodatust kauem. See tähendab, et sääst ei ole selline nagu loodetud.

Vooluandurite ühendamine ja aktiveerimine

1. Paigaldage elektrikilbis igale sissetulevale faasijuhile vooluandur. Seda saab kõige paremini teha elektrikilbis.
2. Ühendage vooluandurid mitmesoonelise kaabliga harukarbi kõrval asuvasse kilpi. Elektrikilbi ja S735 vahel kasutage mitmesoonelist kaablit, mille ristlõige on vähemalt 0,5 mm².

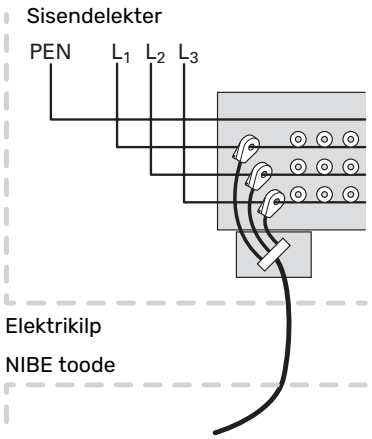

3. Ühendage kaabel klemmliistule AA2-X30:9-12, kus X30:9 on kõigi kolme vooluanduri ühine klemmliist.

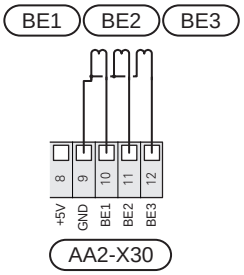

4. Täpsustage maja peakaitsme suurus menüüs 7.1.9 - "Koormusmonitor".
5. Aktiveerige faasituvastus menüüs 7.1.9 - "Koormusmonitor". Rohkem infot faasituvastuse kohta leiate lõigust "Menüü 7.1.9 - Koormusmonitor".

SIDE

Lisaseadmete paigaldamine

Juhtnöörid lisaseadmete paigaldamiseks leiate seadmetega kaasasolevatest juhenditest. Vaata lõigust "Lisaseadmed" loetelu lisaseadmetest, mida saab kasutada koos seadmega S735. Siin kuvatakse ühendus kõige tavapärasemate lisaseadmetega side pidamiseks.

Lisakaardiga lisaseadmed (AA5)

Lisakaardiga lisaseadmed (AA5) ühendatakse klemmliistule AA2-X30:1, 3, 4 seadmes S735.

Kui ühendada tuleb mitu lisaseadet või need on juba paigaldatud, tuleb kaardid ühendada üksteise järel.

Kuna lisakaardiga (AA5) lisaseadmetel võivad olla erinevad ühendusvõimalused, siis lugege alati paigaldatava lisaseadme kasutusjuhiseid.

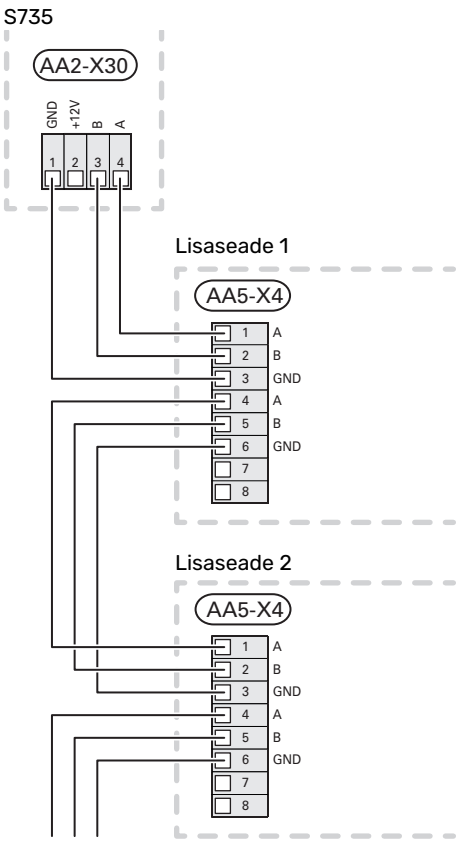

Võrgukaabel -le myUplink (W130)

Juhul kui soovite ühenduda myUplink-ga wifi asemel võrgukaabli kaudu.

Võrgukaabli saab vedada ilma õhu töötlemisseadet eemaldamata.

1. Ühendage varjestatud võrgukaabel ekraaniga.
2. Vedage võrgukaabel soojuspumba kütteseadme ülaossa.
3. Suunake vooluhulga mõõturi kaabel tagant välja.

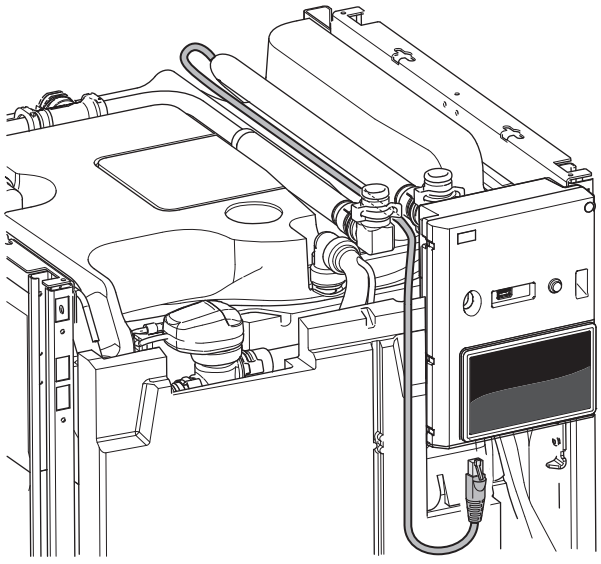

VALITAVAD VÄLJUNDID/SISENDID

S735 on varustatud tarkvaraga juhitavate AUX-sisendite ja väljunditega välise lüliti funktsiooni (kontakt peab olema potentsiaalivaba) või anduriga ühendamiseks.

Menüüs 7.4 - "Valit. sisendid/väljundid" valige AUX-ühendus, millega iga funktsioon on ühendatud.

Teatud funktsioonide jaoks võivad olla vajalikud lisaseadmed.

> **Vihje!**
>
> Mõned järgnevatest funktsioonidest on võimalik aktiveerida ja programmerida läbi menüü seadistuste.

Valitavad sisendid

Põhikaardil (AA2) nende funktsioonide jaoks valitavad sisendid on AA2-X28:3-11. Iga funktsioon ühendatakse mis tahes sisendi ja GND (AA2-X29)-ga.

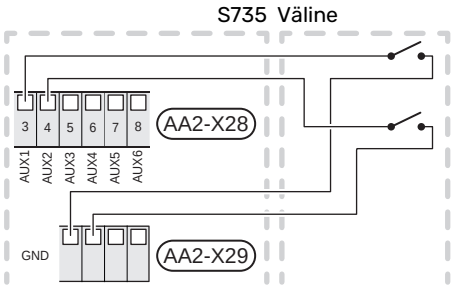

Ülaltoodud näites on kasutatud sisendeid AUX1 (AA2-X28:3) ja AUX2 (AA2-X28:4).

Valitav väljund

Valitav väljund on AA2-X27.

Väljundiks on potentsiaalivaba relee lülitusfunktsiooniga.

Häirenäidik on ühendatud C-NC-ga, muud funktsioonid on ühendatud C-NO-ga.

Juhul kui S735 on välja lülitatud või avariirežiimis, on relee C-NC asendis.

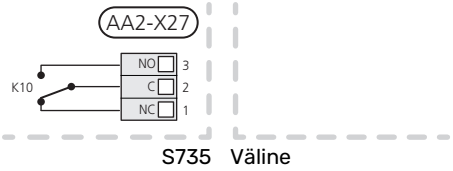

> **Hoiatus!**
>
> Releeväljundi maksimaalne kogukoormus võib olla 2 A aktiivkoormuse juures (230 V~).

> **Vihje!**
>
> AXC lisaseade on vajalik juhul kui AUX-väljundiga ühendatakse rohkem kui üks funktsioon.

AUX-sisendite valiku võimalus

Temperatuuriandur

Võimalikud valikud on:

- Väline SV välj. temp (BT70) (kuvatud sooja tarbevee andur HWC jaoks. Paigutatud pealevoolule.)

  Seda saab valida, kui aktiveeritakse „SV ringlus" menüüs 7.4 - „Valit. sisendid/väljundid".
- Väline SV retsirk. temp. (BT82) (kuvatud sooja tarbevee andur HWC jaoks. Paigutatud tagasivoolule.)

  Seda saab valida, kui aktiveeritakse „SV ringlus" menüüs 7.4 - „Valit. sisendid/väljundid".
- Välisõhu segamine (BT28) (lisaseade OEK S20 on vajalik)
- 6 spetsiaalset andurit (BT37.1 – BT37.6) valikuliseks paigaldamiseks ja nimetamiseks.

Monitor

Võimalikud valikud on:

- Nivooandur (kondensaatveevannide jaoks (NO).)
- Kliimasüst. survelül. (NC)
- Väline häire (TA), Väline häire (TS)
  Häire on ühendatud juhtseadmega, mis tähendab, et häire kuvatakse infoteatena ekraanil.

Funktsioonide väline aktiveerimine

Välise lülitusfunktsiooni saab ühendada S735-ga, et aktiveerida erinevaid režiime. Funktsioon on aktiveeritud ajal, mil lüliti on suletud.

Võimalikud aktiveeritavad funktsioonid:

- Ajut. täiend. soe tarbevesi
- Akt. väike vaj. rež.
- "Väline reguleerimine"

  Lüliti väljalülitamisel muudetakse temperatuuri °C võrra (kui ruumiandur on ühendatud ja aktiveeritud). Kui ruumiandur ei ole ühendatud või aktiveeritud, seadistatakse "Temperatuur" ("Nihe") soovitud muudatus valitud astmete arvu võrra. Väärtust on võimalik reguleerida vahemikus 10 kuni 10. Muudatuse väärtus seadistatakse menüüs 1.30.3 - "Väline reguleerimine".
- ühe neljast ventilaatorikiirusest aktiveerimine.

  Saadaval on järgmised võimalused:

  - "Aktiv. vent kiirus 1 (TA)" - "Aktiv. vent kiirus 4 (TA)"
  - "Aktiv. vent kiirus 1 (TS)"

  Ventilaatori kiirus on aktiveeritud ajal, mil lüliti on suletud. Normaalkiirus taastatakse lüliti avamisega.
- SG Ready

> **Hoiatus!**
>
> "SG Ready" jaoks on vaja kahte AUX sisendit.

Selle funktsiooni vajaduse korral tuleb see ühendada klemmliistule X28 põhikaardil (AA2).

"SG Ready" on nutikas tariifi reguleerimise viis, mille abil saab elektritarnija mõjutada sisetemperatuuri ja sooja tarbevee temperatuuri või teatud kellaaegadel blokeerida soojuspumba lisakütte ja/või kompressori (pärast funktsiooni aktiveerimist saab selle valida menüüs 4.2.3). Aktiveerige funktsioon, ühendades potentsiaalivabad lülituskontaktid menüüs 7.4 - "Valit. sisendid/väljundid" valitud kahe sisendiga (SG Ready A ja SG Ready B).

Suletud või avatud lülitus tähendab ühte järgnevast:

- *Blokeerida (A: Suletud, B: Avatud)*

  "SG Ready" on aktiivne. S735 kompressor ja lisaküte on blokeeritud.
- *Tavarežiim (A: avatud, B: avatud)*

  "SG Ready" ei ole aktiivne. Mõju süsteemile puudub.
- *Madala hinna režiim (A: avatud, B: suletud)*

  "SG Ready" on aktiivne. Süsteem on orienteeritud kulude kokkuhoiule ja võib nt kasutada elektritootja madalat tariifi või mõne süsteemi kuuluva energiaallika liigset tootmisvõimsust (süsteemile avaldatavat mõju saab reguleerida menüüs 4.2.3).
- *Liigse tootmisvõimsuse režiim (A: suletud, B: suletud)*

  "SG Ready" on aktiivne. Süsteemil on elektritarnija liigse tootmisvõimsuse (väga madal hind) korral lubatud töötada täisvõimsusel (süsteemile avaldatavat mõju saab seadistada menüüs 4.2.3).

(A = SG Ready A. B = SG Ready B)

Funktsioonide väline blokeerimine

S735-ga saab ühendada välise lülitusfunktsiooni erinevate funktsioonide blokeerimiseks. Lüliti peab olema potentsiaalivaba ja lüliti väljalülitamisel toimub blokeerimine.

> **Tähelepanu!**
>
> Blokeerimisel tekib jäätumise oht.

Funktsioonid, mida saab blokeerida:

- Blok soe tarvebesi (igasugune sooja tarbevee ringlus (HWC) jääb tööle)
- Kütte blokeerimine
- Lisakütte blokeerimine
- Kompressori blokeerimine
- Tariifi blokeerimine (NO), Tariifi blokeerimine (NC) (lisaküte, kompressor, küte ja soe tarbevesi on lahti ühendatud)
- "Väl. võimsuse piiramine"

  Turgudel, kus elektrivõrgu operaator nõuab elektrivõrgu koormuse dünaamilist juhtimist, saab kompressori ja elektriküttekeha töövõimsust piirata.

  Võimsuse piirangu saate seadistada menüüs 7.4.2 - "Väl. võimsuse piiramine".

AUX-väljundi valikuvõimalused

Näit

- Häire väljund
- Puhkus
- Eemaloleku rež.
- SPA (Smart Price Adaption: madal elektrihind)

Juhtimine

- SV ringlus (tsirkulatsioonipump sooja tarbevee tsirkulatsiooniks)
- Väl. KV pump (väline kütteveepump)
- Välisõhuklapp (väline külmumiskaitseklapp (QN42))
- Välisõhuklapp. Välisõhuklapp (QN38) (lisaseade OEK S20 on vajalik)

> **Tähelepanu!**
>
> Vastav jaotuskapp peab olema märgistatud hoiatusega välispinge kohta.

Välise tsirkulatsioonipumba ühendamine

Väline tsirkulatsioonipump on ühendatud AUX-väljundiga vastavalt alltoodud joonisele.

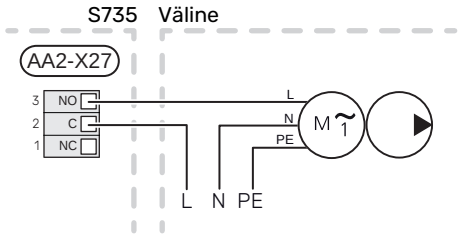

Seadistused

ELEKTRILISE LISAKÜTTE MAKSIMAALNE VÕIMSUS

Elektriküttekeha on seadistatud tehases max võimsusele.

Elektriküttekeha võimsus seadistatakse menüüs 7.1.5.1 - "Sise el. lisaküte".

Sukelküttekeha võimsusastmed

Tabeli(te)s on näidatud elektriküttekeha koguvool.

3x400 V

Maksimaalne elektrilise lisakütte võimsus (kW)	Max faasivool L1(A)	Max faasivool L2(A)	Max faasivool L3(A)
0	–	–	–
2	–	8,7	–
3	–	7,5	7,5
4	–	8,7	8,7
5	–	15,6	7,5
6	8,7	8,7	8,7
7	–	15,6	15,6
9[1]	8,7	15,6	15,6

[1] Tehase seade

3x230 V

Maksimaalne elektrilise lisakütte võimsus (kW)	Max faasivool L1(A)	Max faasivool L2(A)	Max faasivool L3(A)
0	–	–	–
2	–	8,7	8,7
3	13,0	–	13,0
4	–	17,4	17,4
5	13,0	8,7	19,0
6	8,7	23,0	17,4
7	13,0	17,4	26,5
9[1]	19,0	23,0	26,5

[1] Tehase seade

Max rakendusvool

Lisaks elektriküttekehale on olemas ka kompressori töövool.

Tabeli(d) näitavad, kui palju võib olla kompressori, juhtsüsteemi, ventilaatori ja tsirkulatsioonipumba summeeritud faasivool sõltuvalt töötingimustest.

S735-4

Maksimaalne elektrilise lisakütte võimsus (kW)	Max faasivool L1(A)
0,0	11

S735-7

Maksimaalne elektrilise lisakütte võimsus (kW)	Max faasivool L1(A)
0,0	14

Vooluandur

Kui vooluandurid on ühendatud, jälgib S735 faaside voolutugevust ja jaotab elektrilise lisakütte astmed automaatselt vähim koormatud faasile.

> **Tähelepanu!**
>
> Juhul kui vooluandureid pole ühendatud, arvutab S735, kui kõrge on vool asjakohaste võimsusastmete lisamisel. Juhul kui voolutugevus on seadistatud kaitsme suurusest kõrgem, ei lubata võimsusastmel sisse lülituda.

AVARIIREŽIIM

Avariirežiimi kasutatakse töötõrke ja hoolduse korral.

Kui S735 on avariirežiimis, töötab süsteem järgnevalt:

- Kompressor on blokeeritud.
- S735 prioriteet on soojuse tootmisel.
- Võimalusel toimub sooja vee tootmine.
- Koormusmonitor ei ole aktiivne.
- Elektriküttekeha max võimsus avariirežiimil, piiratud vastavalt seadistustele menüüs 7.1.8.2 - "Avariirežiim".
- Kindel pealevoolutemperatuur juhul kui süsteemil puudub väärtus välistemperatuuri andurilt (BT1).

Kui avariirežiim on aktiivne, on olekulamp kollane.

Saate avariirežiimi aktiveerida nii siis, kui S735 töötab ja kui see on välja lülitatud.

Aktiveerimiseks kui S735 töötab: vajutage ja hoidke sisse/välja nuppu (SF1) 2 sekundi jooksul all ja valige "Avariirežiim" väljalülitamise menüüst.

Avariirežiimi aktiveerimiseks kui S735 on välja lülitatud: vajutage ja hoidke sisse/välja nuppu (SF1) 5 sekundi jooksul all. (Avariirežiimi deaktiveerimiseks vajutage üks kord).

Kasutuselevõtmine ja seadistamine

Täitmine ja õhutamine

TARBEVEEBOILERI TÄITMINE

1. Avage hoones sooja tarbevee kraan.
2. Avage täiteventiil (QM10). Pärastpoole peab see ventiil töötamise ajal täielikult avatud olema.
3. Kui soojaveekraanist tulevas vees ei leidu enam õhumulle, on tarbeveeboiler täis ja kraani võib sulgeda.

KLIIMASÜSTEEMI TÄITMINE

1. Avage õhutusventiilid (QM20), (QM22), (QM24) ja (QM26).
2. Avage täiteventiilid (QM11), (QM13). Kütteseade ja kliimasüsteemi ülejäänud osa täitub veega.
3. Kui õhutusventiilidest (QM20), (QM22), (QM24) ja (QM26) väljuv vesi ei ole enam õhuga segunenud, sulgege ventiilid.
4. Mõne aja pärast on manomeetril näha rõhu suurenemist (BP5). Kui rõhk on jõudnud 2,5 baari (0,25 MPa) juurde, hakkab kaitseklapist (FL2) väljuma vett. Sulgege nüüd üks täiteventiil (QM11).
5. Vähendage rõhku kliimasüsteemis normaalseks tööks ettenähtud väärtuseni (ligikaudu 1 baari), avades õhutusventiilid (QM20), (QM22), (QM24) ja (QM26) või kaitseklapi (FL2).
6. Käivitage soojuspump ja laske sel töötada nii kütte- kui sooja tarbevee tootmise režiimil.

KLIIMASÜSTEEMI ÕHUTAMINE

Vihje!
Lihtsamaks ja mugavamaks õhutamiseks kasutage kaasasolevat õhutusvoolikut.

1. Lülitage S735 välja, kasutades sisse/välja nuppu (SF1).
2. Soojuspumba õhutamiseks kasutage õhutusventiile (QM20), (QM22), (QM24), (QM26) ja ülejäänud kliimasüsteemi õhutamiseks samuti vastavaid õhutusventiile.
3. Lisage vedelikku ja õhutage seni, kuni kogu õhk on süsteemist eemaldatud ja rõhk on õige.

Tähelepanu!
Enne õhutamist tuleb mahuti õhutusvoolikud veest tühjendada. See tähendab, et süsteemist ei pruugi rõhk tingimata väljuda vaatamata sellele, et vesi väljub siis, kui õhutusventiilid (QM20), (QM22), (QM24), (QM26) on avatud.

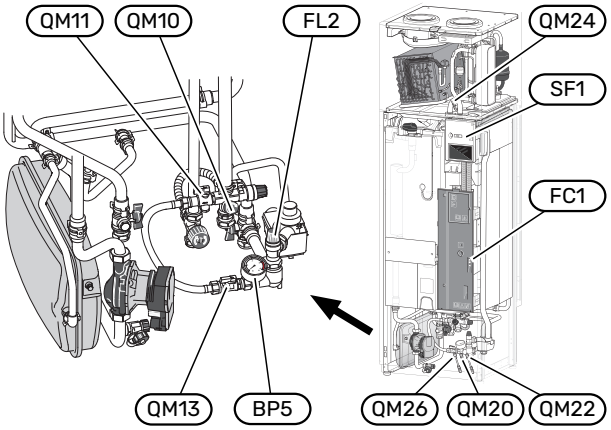

Käivitamine ja kontroll

KÄIVITUSJUHEND

> **Tähelepanu!**
> Kliimasüsteem peab olema täidetud veega enne S735 käivitamist.

> **Tähelepanu!**
> Ärge käivitage S735 kui on oht, et süsteemis olev vesi on külmunud.

1. Kontrollige pisikaitselülitit (FC1). See võis transpordi ajal rakenduda.
2. Käivitage S735, vajutades sisse/välja nuppu (SF1).
3. Järgige ekraanil olevat käivitusjuhendit. Juhul kui S735 käivitamisel käivitusjuhendit ei kuvata, aktiveerige see käsitsi menüüst 7.7.

> **Vihje!**
> Detailsemat kirjeldust seadme juhtsüsteemi kohta (talitlus, menüüd jne) vaadake lõigust "Juhtimine – Sissejuhatus".

Juhul kui S735 käivitamise ajal toimub maja jahutamine, ei pruugi kompressor kogu vajadust suuta rahuldada ilma lisakütet kasutamata.

Kasutuselevõtmine

Seadme esmakordsel käivitamisel aktiveeritakse ka käivitusjuhend. Käivitusjuhendis antakse teavet selle kohta, kuidas toimida seadme esmakordsel käivitamisel, ja tutvustatakse seadme põhiseadistusi.

Käivitusjuhendi eesmärk on tagada nõuetekohane käivitamine ja seetõttu ei tohi ühtegi etappi vahele jätta.

> **Hoiatus!**
> Ventilaator töötab käivitusjuhendi käivitamise ajal.

Käivitusjuhendi toimingud

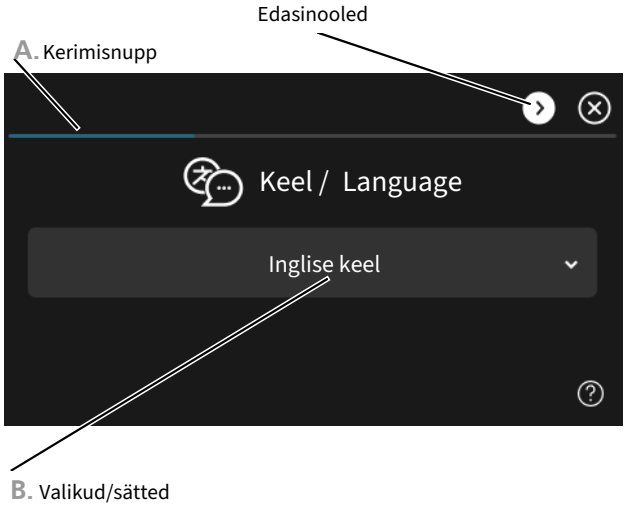

A. Kerimisnupp

Siit on võimalik näha, kui kaugele olete käivitusjuhisega jõudnud.

Lehekülgede sirvimiseks lohistage sõrmega vasakule või paremale.

Sirvimiseks võite vajutada ka ülemistes nurkades olevaid nooli.

B. Valikud/sätted

Süsteemi sätteid määrate siit.

VENTILATSIOONI SEADISTAMINE

Ventilatsioon tuleb seadistada vastavalt kehtivatele standarditele. Ventilaatori kiirust saab seadistada menüüs 7.1.4.3 - "Ventil. peenhäälestamine".

Isegi kui ventilatsioon on paigaldusel umbkaudu seadistatud, tuleb siiski tellida ja teha ventilatsiooni reguleerimine.

> **Tähelepanu!**
>
> Seadistamise lõpetamiseks tellige ventilatsiooni reguleerimine.

Ventilatsiooni võimsus

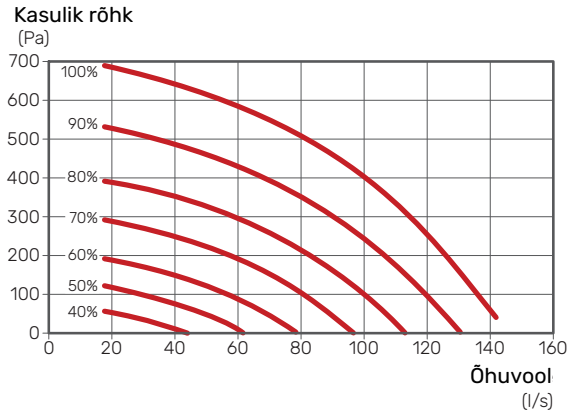

Ventilaatori nimivõimsus

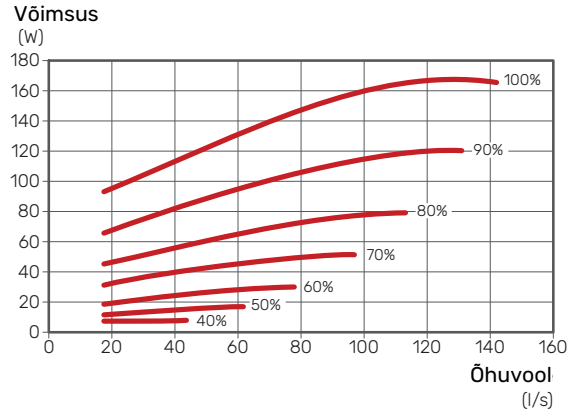

KASUTUSELEVÕTMINE VENTILAATORITA

Kütmiseks ja sooja tarbevee tootmiseks saab soojuspumpa kasutada ilma ventilatsioonisoojust taaskasutamata ainult elektriboilerina, näiteks enne ventilatsioonipaigaldise valmimist.

1. Sisenege menüüsse 4.1 - "Töörežiim" ja valige "Ainult lisaküte"
2. Seejärel sisenege menüüsse 7.1.4.1 - "Väljatõmbeõhu vent. kiirus" ja vähendage ventilaatori kiirust "Normaal" 0%-le.

> **Tähelepanu!**
>
> Valige töörežiim "Automaatrežiim" või "Käsirežiim" kui soojuspump peab taas töötama soojuse taaskasutamisel.

PUMBA KIIRUSE

Soojuspump (GP1) on automaatjuhtimisega ja seadistub vastavalt juhtsüsteemile ja küttevajadusele.

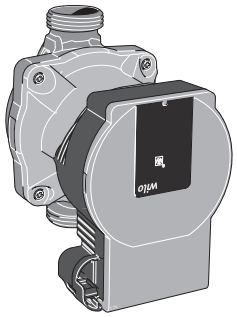

Võimsus, kütteveepump

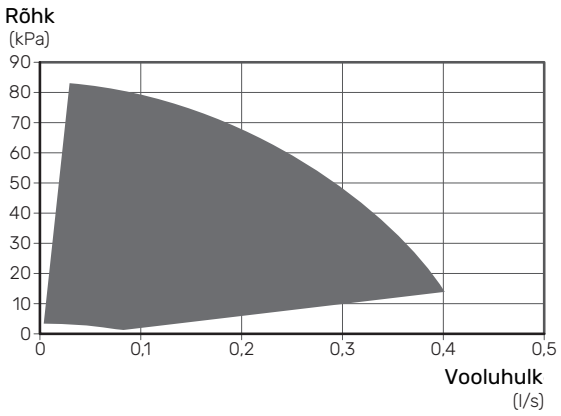

Võimsus, kütteveepump

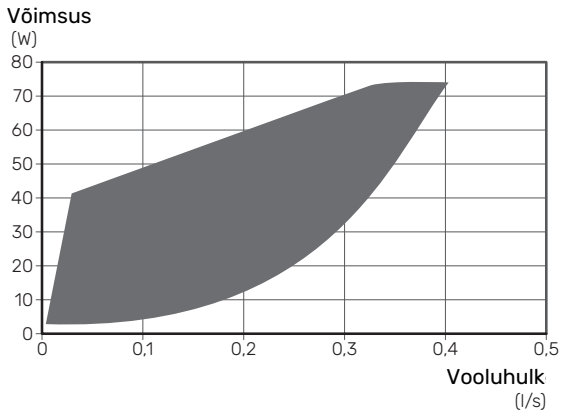

Küttegraafiku seadistamine

Menüüs 1.30.1 - „Küttegraafik“ näete hoone küttegraafikut. Graafiku funktsiooniks on tagada ühtlane sisetemperatuur olenemata välistemperatuurist. Selle graafiku põhjal määrab S735 kliimasüsteemi vee temperatuuri (pealevoolutemperatuuri) ja seega ka sisetemperatuuri.

KÜTTEGRAAFIKU KALDENURK

Küttegraafiku kaldenurk näitab, mitme kraadi võrra tuleb tõsta/alandada pealevoolutemperatuuri, kui välisõhu temperatuur langeb/tõuseb. Mida järsem on kaldenurk, seda suurem on pealevoolutemperatuur teatud välisõhu temperatuuri puhul.

Mida madalam küttegraafik, seda ökonoomsem töö, ehkki liiga madal graafik toob kaasa mugavuse vähenemise.

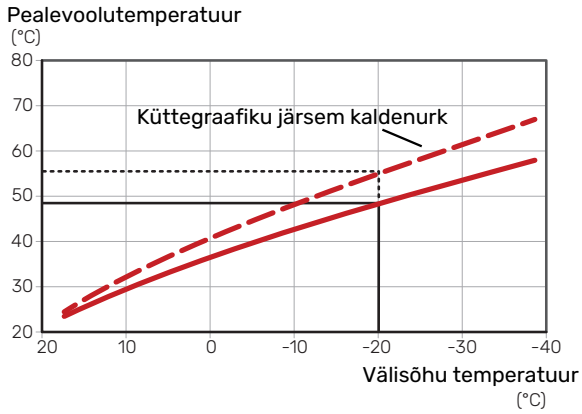

Optimaalne küttegraafiku kaldenurk sõltub piirkonna kliimatingimustest ja madalaimast välisõhu arvutuslikust temperatuurist (VAT), küttesüsteemi tüübist (radiaatorid, konvektorid või põrandaküte) ning hoone soojustuse tasemest.

Radiaatorite või konvektoritega hoonetes on sobilik kõrgem küttegraafik (nt graafik 9), põrandaküttega hoonetes on sobilik madalam graafik (nt graafik 5).

Küttegraafik seadistatakse siis, kui küttesüsteem on paigaldatud, kuid see võib vajada ka järelseadistamist. Tavaliselt pole graafikut vaja täiendavalt seadistada.

KÜTTEGRAAFIKU NIHUTAMINE

Küttegraafiku nihutamine tähendab seda, et pealevoolutemperatuur muutub ühtselt kõikidel välisõhu temperatuuridel, nt küttegraafiku nihutamine +2 astme võrra suurendab pealevoolutemperatuuri 5 °C võrra kõikidel välisõhu temperatuuridel.

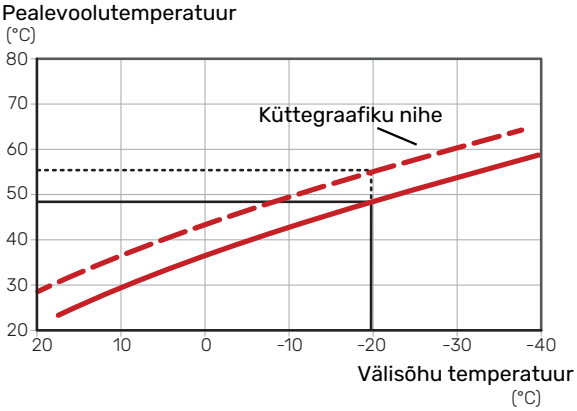

PEALEVOOLUTEMPERATUUR - MAKSIMAALSED JA MINIMAALSED VÄÄRTUSED

Kuna pealevoolutemperatuur ei saa olla seadistatud maksimaalsest väärtusest kõrgem või seadistatud minimaalsest väärtusest madalam, muutub küttegraafik nende temperatuuride korral sirgeks.

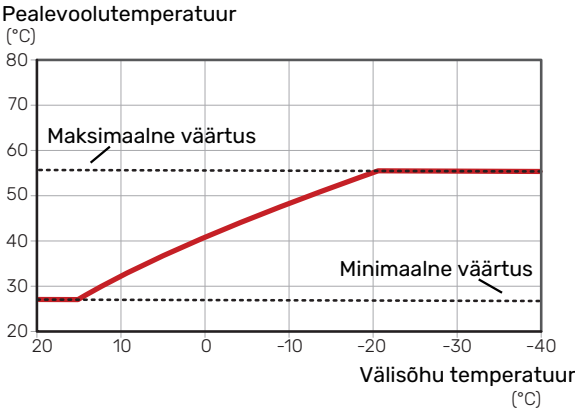

Hoiatus!

Põrandaküttesüsteemide puhul on maksimaalne pealevoolutemperatuur tavapäraselt seadistatud vahemikus 35 kuni 45 °C.

GRAAFIKU REGULEERIMINE

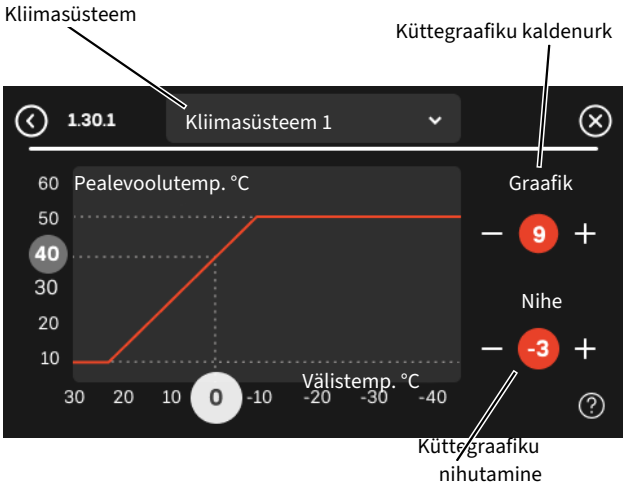

1. Valige kliimasüsteem (kui on üle ühe), mille graafikut soovite muuta.
2. Valige graafiku kaldenurk ja graafiku nihe.
3. Valige max ja min pealevoolutemperatuur.

Hoiatus!

Graafik 0 tähendab, et kasutatakse "Individ. graafik".

"Individ. graafik" seadistused tehakse menüüs 1.30.7.

KÜTTEGRAAFIKU LUGEMI TÕLGENDAMINE

1. Lohistage sõrmega välistemperatuuri teljel olevas ringis.
2. Teisel teljel olevas ringis näete pealevoolutemperatuuri väärtust.

myUplink

myUplink abil saate paigaldist juhtida kus ja millal soovite. Mis tahes rikke korral saate häireteate otse oma e-postile või tõuketeavituse myUplink rakendusele, mis võimaldab teil koheselt tegutseda.

Võimalus ajalugu vaadata ja muudatusi teha sõltub myUplink tellimusest. Alati saate veebilehel myUplink vaadata ja tellida.

Lisainformatsiooni saamiseks külastage myuplink.com.

Tehnilised andmed

Selleks, et myUplink saaks seadmega S735 sidet pidada on vaja järgmist:

- traadita võrk või võrgukaabel
- Internetiühendus
- konto myuplink.com

Soovitame myUplink jaoks meie mobiilirakendusi.

Ühendus

Kui logite esimest korda sisse, peate paigaldise ühendama. Seda saab teha QR-koodi või ühendusstringi abil.

ÜHENDAMINE QR-KOODI ABIL

1. Skannige QR-kood menüüs 5.1 – „myUplink“.
2. Järgige rakenduses näidatud myUplink juhiseid.

ÜHENDAMINE ÜHENDUSSTRINGI ABIL

1. Valige ühenduse tüüp (wifi/Ethernet) menüüs 5.2.1 või 5.2.2.
2. Menüüs 5.1 valige "Uue ühendusstringi päring".
3. Kui ühendusstring on loodud, näidatakse seda selles menüüs ja see kehtib 60 minutit.
4. Juhul kui teil kontot veel pole, registreerige mobiilirakenduses või myuplink.com/sign-up.
5. Süsteemi ühendamiseks myUplink kasutajakontoga kasutage ühendusstringi.

Teenuste valik

myUplink annab teile juurdepääsu erinevatele teenuse tasanditele. Põhitase on olemas ning lisaks sellele saate tasu eest tellida täiendavaid teenuspakette. Lisainfo saamiseks külastage https://myuplink.com/store.

myUplink PRO

myUplink PRO on tööriist lõppklientidele teenuselepingute pakkumiseks ja paigaldise kohta viimaste andmete saamiseks ning samuti annab võimaluse seadistuste eemalt reguleerimiseks.

myUplink PRO-ga saate oma ühendatud klientidele pakkuda kiiresti oleku- ja kaugdiagnostikat.

pro.myuplink.com leiate rohkem teavet selle kohta, mida saab veebis ja mobiilirakendisega veel teha.

Juhtimine – sissejuhatus

Ekraan

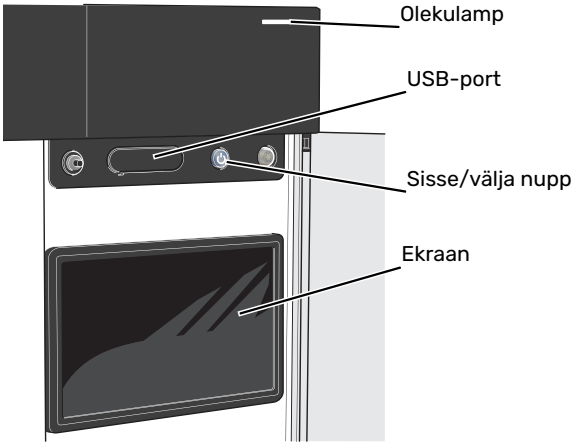

OLEKULAMP

Olekulamp näitab hetke tööolekut. Nt:

- lambis süttib valge tuli, kui seade töötab tavalises tööreżiimis.
- lamp süttib kollaselt, kui seade on avariireżiimis.
- lamp süttib punaselt aktiivse häiresignaali korral;
- valge tuli vilgub aktiivse teate ajal.
- on sinine kui S735 on välja lülitatud.

Kui olekulamp on punane, näete ekraanil infot ja soovitusi sobivate tegevuste kohta.

> **Vihje!**
>
> Selle info saate ka myUplink kaudu.

USB-PORT

Ekraani kohal on USB-port, mida saab kasutada nt tarkvara uuendamiseks. Paigaldise tarkvara viimase versiooni allalaadimiseks logige sisse lehel myuplink.com ja klõpsake kõigepealt vahekaardil „Üldine“ ning seejärel „Tarkvara“.

> **Vihje!**
>
> Kui ühendate toote myUplink, saate tarkvara uuendada ilma USB-porti kasutamata. Vaadake jaotist „myUplink“.

SISSE/VÄLJA NUPP

Sisse/välja nupul (SF1) on kolm funktsiooni:

- käivita
- lülita välja
- aktiveeri avariireżiim

Käivitamiseks vajutage üks kord sisse/välja nuppu.

Välja lülitamiseks, taaskäivitamiseks või avariireżiimi aktiveerimiseks: vajutage ja hoidke sisse/välja nuppu 2 sekundi jooksul all. Seejärel kuvatakse menüü erinevate valikutega.

Koheseks väljalülitamiseks: vajutage ja hoidke sisse/välja nuppu 10 sekundi jooksul all.

Avariireżiimi aktiveerimiseks kui S735 on välja lülitatud: vajutage ja hoidke sisse/välja nuppu (SF1) 5 sekundi jooksul all. (Avariireżiimi deaktiveerimiseks vajutage üks kord).

EKRAAN

Ekraanil kuvatakse juhised, seadistused ja info seadme töö kohta.

Navigeerimine

S735 on puuteekraan, millel saate sõrmega vajutades ja lohistades kergesti navigeerida.

VALI

Enamik valikud ja funktsioone aktiveeritakse õrna sõrmevajutusega ekraanil.



SIRVI

Alumises servas olevad sümbolid näitavad, kas lehekülgi on rohkem.

Lehekülgede sirvimiseks lohistage sõrmega vasakule või paremale.

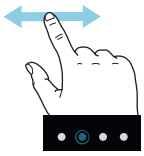

KERI

Kui menüül on mitu alammenüüd, näete rohkem teavet sõrmega üles- või allapoole lohistades.

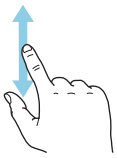

MUUDA SEADISTUST

Vajutage seadistusel, mida soovite muuta.

Kui see on sees/väljas seadistus, muutub see niipea kui seda vajutate.

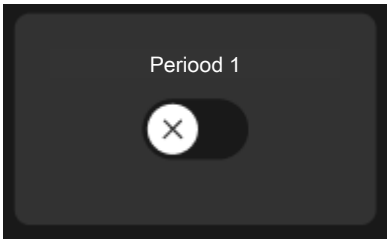

Kui võimalikke väärtusi on mitu, ilmub pöördketas, mida saate soovitud väärtuse leidmiseks üles-alla kerida.

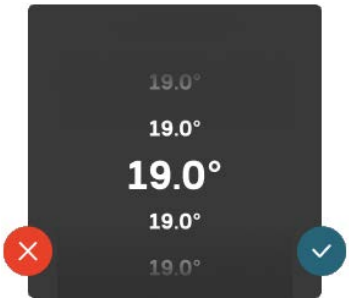

Muudatuse salvestamiseks vajutage  või  kui te ei soovi muudatust teha.

TEHASE SEADE

Tehases seadistatud väärtused on märgistatud *.

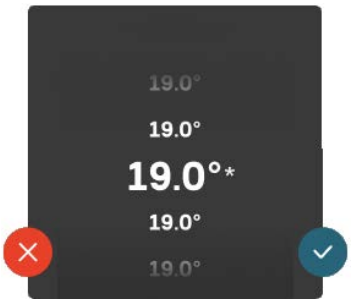

ABIMENÜÜ



Paljudes menüüdes on sümbol, mis näitab, et on võimalik kasutada lisaabi.

Abiteksti avamiseks vajutage sümbolil.

Terve teksti nägemiseks peate võib-olla sõrmega lohistama.

Menüü tüübid

KODUEKRAANID

Nutikas juhend

Smartguide abil saate näha infot hetkeoleku kohta ja teha lihtsalt kõige tavapärasemaid seadistusi. Nähtav info sõltub sellest, milline toode teil on ja tootega ühendatud lisaseadmetest.

Tehke valik ja vajutage sellel, et jätkata. Ekraanil olevad juhised aitavad teil teha õige valiku või annavad toimuva kohta infot.

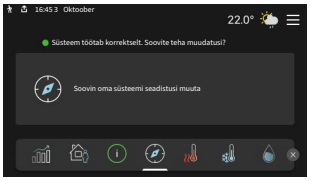

Funktsioonilehed

Funktsioonilehtedel saate vaadata infot hetkeoleku kohta ja teha lihtsalt kõige tavapärasemaid seadistusi. Funktsioonilehed, mida näete, sõltuvad teie tootest ja sellega ühendatud lisaseadmetest.

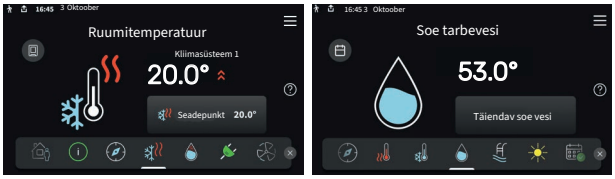



Funktsioonilehtede sirvimiseks lohistage sõrmega paremale või vasakule.

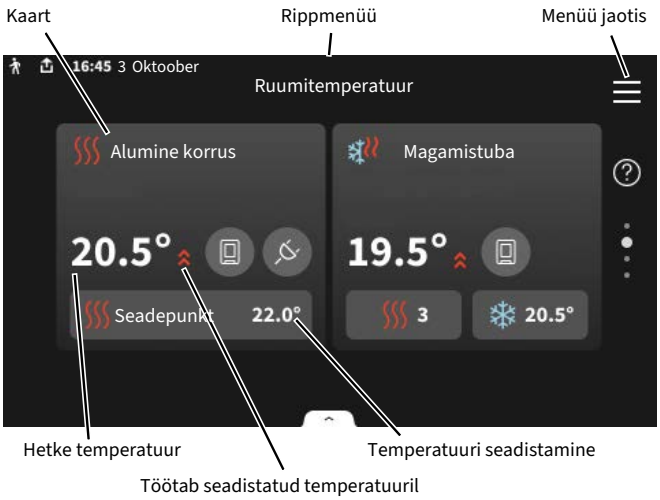

Soovitud väärtuse reguleerimiseks vajutage kaardil. Teatud funktsioonilehtedel saate sõrmega lohistada üles- või allapoole, et saada rohkem kaarte.

Toote ülevaade

Hooldusjuhtumite korral on hea hoida toote ülevaade avatuna. Leiate selle funktsioonilehtede hulgast.

Siit leiate teavet tootenime, toote seerianumbri, tarkvaraversiooni ning hooldust pakkuva ettevõtte kontaktandmete kohta. Kui tarkvaravärskendus on saadaval, saate värskenduse siin käivitada (eeldusel, et S735 on ühendatud seadmega myUplink).

> **Vihje!**
>
> Sisestage hoolduse üksikasjad menüüsse 4.11.1.

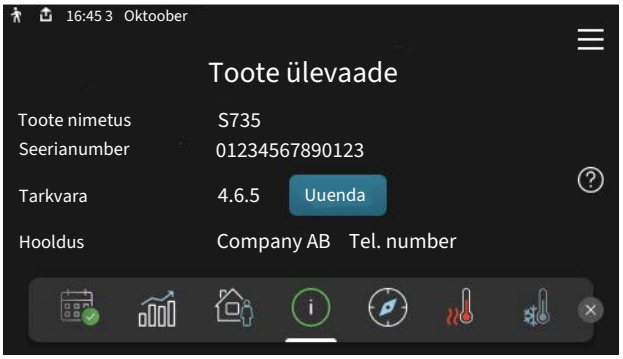

Rippmenüü

Koduekraanilt saate minna täiendavat infot sisaldava uue akna juurde, lohistades alla rippmenüü.



Rippmenüü näitab S735 hetkeolekut, st mis hetkel töötab ja mida S735 hetkel teeb. Töös olevad funktsioonid on raamiga märgistatud.



Iga funktsiooni kohta täiendava teabe saamiseks vajutage menüü alumises servas olevatel ikoonidel. Valitud funktsiooni kohta info vaatamiseks kasutage kerimisnuppu.



MENÜÜ JAOTIS

Menüü jaotises leiate kõik menüüd ja saate teha edasijõudnud seadistusi.

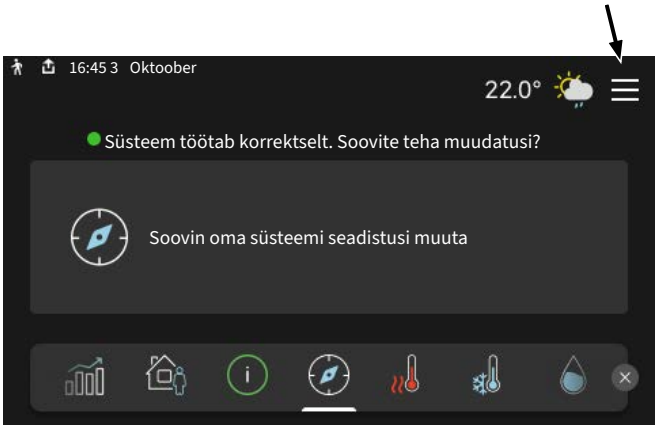

Koduekraanile naasmiseks võite alati vajutada "X".

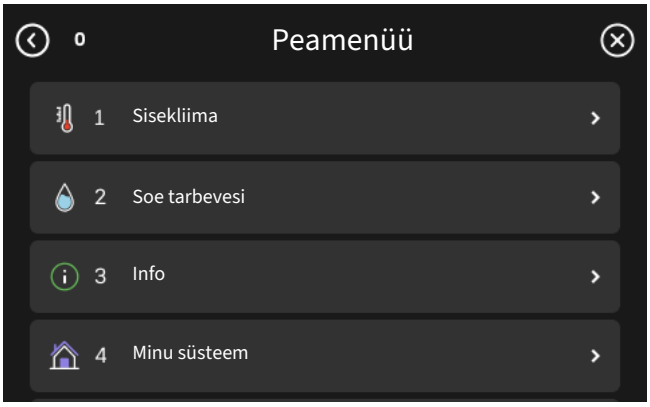

Kliimasüsteemid ja tsoonid

Kliimasüsteemid saab jagada erinevateks tsoonideks. Tsoon võib olla teatud ruum ja samuti on võimalik radiaatori termostaatide abil jagada üks suur ruum mitmeks tsooniks.

Igas tsoonis võib olla üks või mitu lisaseadet nt ruumiandurit või termostaati, nii juhtmega kui juhtmevaba.

Tsooni saab seadistada kliimasüsteemi pealevoolutemperatuuri mõjuga või ilma.

PÕHIMÕTTESKEEM KAHE KLIIMASÜSTEEMI JA NELJA TSOONIGA

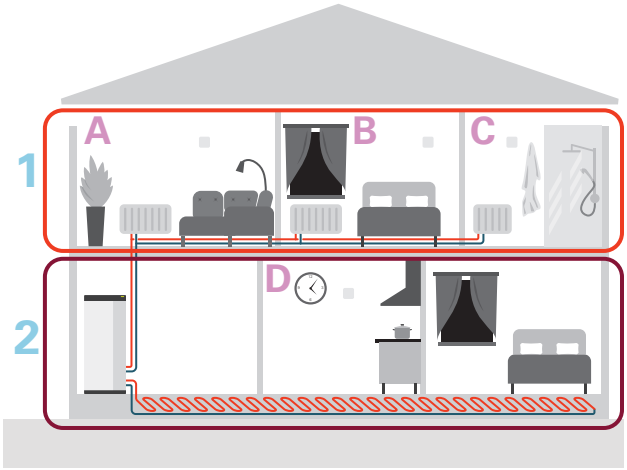

Selles näites on toodud maja kahe kliimasüsteemiga (1 ja 2, kaks eraldi korrust), mis on jagatud nelja tsooni (A-D, neli erinevat ruumi). Temperatuuri saab juhtida igas tsoonis eraldi (vajalik lisaseade).

Tarkvara uuendamine

S735 tarkvara uuendamiseks on mitmeid viise. Seda on võimalik teha järgmiselt.

- myUplink ja myUplink PRO
- koduekraan
- Menüü 5.10 – „otseühendus“ myUplink PRO kontoga
- USB-port

Juhtimine – menüüd

Menüü 1 - Sisekliima

ÜLEVAADE

1.1 - Temperatuur	1.1.1 - Ruumitemperatuur
	1.1.3 - Niiskus [1]
1.2 - Ventilatsioon	1.2.1 - Ventilaatori kiirus
	1.2.2 - Õine jahutus
	1.2.4 - Vajadusjuhtimisega ventilatsioon [1]
	1.2.5 - Ventilaatori taastamisaeg
	1.2.6 - Filtri vahetusintervall
1.3 - Ruumianduri seadistused	1.3.3 - Ruumianduri seadistused
	1.3.4 - Tsoonid
	1.3.30 - Määramata seadmed
1.4 - Väline mõju	
1.5 - Kliimasüsteemi nimetus	
1.30 - Edasijõudnud	1.30.1 - Küttegraafik
	1.30.3 - Väline reguleerimine
	1.30.4 - Mad. pealev. kütmisel
	1.30.6 - Kõrgeim pealev. kütmisel
	1.30.7 - Individ. graafik
	1.30.8 - Nihkepunkt

1 Vaadake teavet lisaseadme paigaldusjuhendist.

MENÜÜ 1.1 - TEMPERATUUR

Siin saate teha oma paigaldise kliimasüsteemi temperatuuriseadistusi.

Kui tsoone ja/või kliimasüsteeme on rohkem kui üks, tehakse seadistused iga tsooni/süsteemi jaoks.

MENÜÜ 1.1.1 - RUUMITEMPERATUUR

Temperatuuri seadistamine (kui ruumiandurid on paigaldatud ja aktiveeritud):

Seadistamise vahemik: 5 – 35°C

Ekraanil kuvatakse temperatuuri väärtus kraadides (°C), kui tsooni juhib ruumiandur.

> **Hoiatus!**
>
> Aeglaselt toimiv kliimasüsteem, nagu nt põrandaküte võib olla ruumianduritega juhtimiseks sobimatu.

Temperatuuri seadistamine (kui ruumiandurid ei ole aktiveeritud):

Seadistamise vahemik: -10 – 10

Ekraanil kuvatakse seadistatud väärtus kütmiseks (küttegraafiku nihe). Ruumitemperatuuri tõstmiseks või langetamiseks suurendage või vähendage ekraanil kuvatud väärtust.

Astmete arv, mille võrra tuleb väärtust muuta ruumitemperatuuri ühekraadilise muutuse saavutamiseks, sõltub konkreetsest kliimasüsteemist. Ühest astmest tavaliselt piisab, kuid mõningatel juhtudel on vaja muuta mitu astet.

Kui mitmel kliimasüsteemi tsoonil pole aktiveeritud ruumiandureid, on nendel sama graafiku nihe.

Seadistage soovitud väärtus. Uus väärtus kuvatakse põhikuval sisetemperatuuri sümbolist paremal pool.

> **Hoiatus!**
>
> Ruumi temperatuuri tõusu saab aeglustada radiaatorite või põrandakütte termostaatide abil. Selleks avage termostaadi ventiilid täielikult, v.a nendes ruumides, kus soovite jahedamat õhku, nt magamistubades.
>
> Kui väljatõmbeõhu temperatuur langeb alla 10 °C, blokeeritakse kompressor ja täiendav elektriküte on lubatud. Väljatõmbeõhu energiat ei kasutata kui kompressor on blokeeritud.

Vihje!

Kui ruumitemperatuur on pidevalt liiga madal/kõrge, tõstke või vähendage siseruumide temperatuuri avakuval.

Kui ruumitemperatuur muutub koos välistemperatuuri muutumisega, saate graafiku kaldenurka ühe astme võrra suurendada/vähendada menüüs 1.30.1.

Enne uue seadistuse tegemist oodake 24 tundi, võimaldades ruumitemperatuuril stabiliseeruda.

MENÜÜ 1.2 - VENTILATSIOON

Paigaldise ventilatsiooni seadistusi saate teha siin. Näiteks saate reguleerida ventilaatori kiirust ja seadistada kui sageli peab S735 teile meelde tuletama õhufiltrite väljavahetamist.

MENÜÜ 1.2.1 - VENTILAATORI KIIRUS

Alternatiivid: tavarežiim ja kiirus 1 – kiirus 4

Siin saate oma hoone ventilatsiooni ajutiselt suurendada või vähendada.

Kui olete valinud uue kiiruse, hakkab kell aega kahanevalt loendama. Ajaloenduse lõppemisel taastub ventilatsiooni normaalkiirus.

Vajaduse korral saab muuta taastamisaega menüüs 1.2.5.

Ventilaatori kiirus on toodud sulgudes (protsentides) iga kiirusevaliku järel.

Vihje!

Kui vajate pikemaajalisi muudatusi, valige puhkuse-, kodu/eemaloleku või programmeerimisrežiim.

MENÜÜ 1.2.2 - ÖINE JAHUTUS

Öine jahutus
Alternatiiv: sees/väljas

Väljatõmbeõhu käivitustemp
Seadistusvahemik: 20–30 °C

Min. erin. ruumitemp. - välistemp.
Seadistusvahemik: 3–10 °C

Öine jahutus kütmise ajal
Alternatiiv: sees/väljas

Siin saate aktiveerida öise jahutuse. Kui hoone temperatuur on kõrge ja välistemperatuur madalam, siis saab jahutava efekti saavutada sundventilatsiooniga. Öise jahutuse aktiveerimisel töötab ventilaator kiirusel 4.

Väljatõmbeõhu käivitustemp: Siin saate seadistada väljatõmbeõhu temperatuuri, mille juures käivitub öine jahutus.

Min. erin. ruumitemp. - välistemp.: Kui temperatuuride erinevus on suurem "Min. erin. ruumitemp. - välistemp." seadistatud väärtusest ja väljatõmbeõhu temperatuur on kõrgem "Väljatõmbeõhu käivitustemp" seadistatud väärtusest, töötab ventilatsioon kiirusel 4, kuni üks neist tingimustest enam ei kehti.

Öine jahutus kütmise ajal: Öine jahutus on võimalik ajal, mil kütmine on lubatud.

MENÜÜ 1.2.5 - VENTILAATORI TAASTAMISAEG

kiirus 1 – kiirus 4
Seadistamise vahemik: 1 – 24 h

Siin saate valida ventilatsiooni kiiruse ajutise muutmise taastamisaja (kiirus 1 – kiirus 4), olenemata sellest, kas kiirust on muudetud menüüs 1.2.1 - "Ventilaatori kiirus" koduekraani või myUplink kaudu.

Taastamisaeg on aeg, mis kulub ajutise ventilatsiooni kiiruse naasmiseks tavakiirusele.

MENÜÜ 1.2.6 - FILTRI VAHETUSINTERVALL

Kuud filtrivahet. vahel
Seadistamise vahemik: 1 – 24 kuud

S735 filtrit ei tohi puhastada, vaid see tuleb välja vahetada. Filtrit tuleb vahetada regulaarselt, vähemalt kord aastas. Sõltuvalt õhus olevate osakeste hulgast ja muudest keskkonnateguritest võib olla vaja filtrit sagedamini vahetada. Tehke kindlaks, milline vahetusintervall on paigaldise jaoks kõige sobivam.

Selles menüüs saate seadistada meeldetuletuse intervalli.

Menüüs kuvatakse järgmise meeldetuletuseni jäänud aeg ning samuti saate lähtestada aktiivseid meeldetuletusi.

MENÜÜ 1.3 - RUUMIANDURI SEADISTUSED

Siin saate konfigureerida ruumiandurite ja -tsoonide seaded. Ruumiandurid on grupeeritud tsoonide kaupa.

MENÜÜ 1.3.3 - RUUMIANDURI SEADISTUSED

Siin saate valida, millisesse tsooni andur kuulub. Iga tsooni jaoks saab ühendada mitu ruumiandurit. Kui samas tsoonis kasutatakse mitut ruumiandurit, arvutatakse nende keskmine temperatuur ja kasutatakse seda juhttemperatuurina. Igale ruumiandurile saab anda unikaalse nime.

Kütmise, niiskuse ja ventilatsiooni juhtimine aktiveeritakse iga valiku märgistamisel. Kuvatavad valikud sõltuvad sellest, millist tüüpi andur on paigaldatud. Kui juhtimist pole aktiveeritud, on anduriks kuvamisandur.

Smart Room Comfort aktiveerub, kui juhtimisvalikuks valitakse kütmine. Tsoon reguleeritakse vastavalt ilmaprognoosile ja sisetemperatuurile.

Hoiatus!

Aeglaselt toimiv küttesüsteem, nagu nt põrandaküte võib olla ruumianduritega juhtimiseks sobimatu.

Kui tsoone ja/või kliimasüsteeme on rohkem kui üks, tehakse seadistused iga tsooni/süsteemi jaoks.

MENÜÜ 1.3.4 - TSOONID

Siin saate lisada ja nimetada tsoone. Saate valida ka kliimasüsteemi, mille juurde tsoon kuulub.

MENÜÜ 1.3.30 - MÄÄRAMATA SEADMED

Siin kuvatakse kõik seadmed, mis ei ole tsooniga ühendatud.

MENÜÜ 1.4 - VÄLINE MÕJU

Siin näete infot lisaseadmete/funktsioonide kohta, mis võivad mõjutada sisekliimat ja mis on aktiivsed.

MENÜÜ 1.5 - KLIIMASÜSTEEMI NIMETUS

Siin saate anda nime paigaldise kliimasüsteemile.

MENÜÜ 1.30 - EDASIJÕUDNUD

Menüü "*Edasijõudnud*" on mõeldud teadlikumale kasutajale. Sellel menüül on mitu alamenüüd.

"*Küttegraafik*" Küttegraafiku kaldenurga seadistamine.

"*Väline reguleerimine*" Küttegraafiku nihke seadistamine, kui väline juhtelement on ühendatud.

"*Mad. pealev. kütmisel*" Minimaalse lubatud pealevoolutemperatuuri seadistamine kütmise ajal.

"*Kõrgeim pealev. kütmisel*" Kliimasüsteemi maksimaalse lubatud pealevoolutemperatuuri seadistamine.

„*Individ. graafik*“ Siin saate erinõuete korral luua oma küttegraafiku, seadistades soovitud pealevoolutemperatuuri erineva välistemperatuuri jaoks.

"*Nihkepunkt*" Valige küttegraafiku muutus kindlal välistemperatuuril. Ühest astmest tavaliselt piisab, et ruumitemperatuuri ühe kraadi võrra muuta, kuid mõningatel juhtudel on vaja muuta mitu astet.

MENÜÜ 1.30.1 - KÜTTEGRAAFIK

Küttegraafik
Seadistamise vahemik: 0 – 15

Küttegraafiku leiate sellest menüüst. Küttegraafiku funktsiooniks on tagada ühtlane sisetemperatuur olenemata välistemperatuurist. Küttegraafiku põhjal määrab S735 kliimasüsteemi vee temperatuuri, pealevoolutemperatuuri ja seega ka sisetemperatuuri.

Radiaatorite või konvektoritega hoonetes on sobilik kõrgem küttegraafik (nt graafik 9), põrandaküttega hoonetes on sobilik madalam graafik (nt graafik 5).

Kui olete valinud küttegraafiku, saate jälgida, kuidas pealevoolutemperatuur muutub erinevate välistemperatuuride puhul.

Vihje!

Samuti on võimalik luua oma individuaalne küttegraafik. Seda tehakse menüüs 1.30.7.

Hoiatus!

Põrandaküttesüsteemide puhul on maksimaalne pealevoolutemperatuur tavapäraselt seadistatud vahemikus 35 kuni 45 °C.

Vihje!

Kui ruumitemperatuur on pidevalt liiga madal/kõrge, saate graafiku nihet ühe astme võrra suurendada/vähendada.

Kui ruumitemperatuur muutub koos välistemperatuuri muutumisega, saate graafiku kaldenurka ühe astme võrra suurendada/vähendada.

Enne uue seadistuse tegemist oodake 24 tundi, võimaldades ruumitemperatuuril stabiliseeruda.

MENÜÜ 1.30.3 - VÄLINE REGULEERIMINE

Väline reguleerimine
Seadistamise vahemik: -10 – 10

Seadistamise vahemik (kui paigaldatud on ruumiandur): 5 – 30 °C

Välise lüliti (nt ruumitermostaadi või taimeri) ühendamine võimaldab kütmise ajal ruumitemperatuuri ajutiselt või perioodiliselt tõsta või langetada. Kui lüliti on sees, muutub küttegraafiku nihe menüüs valitud astmete võrra. Kui majja on paigaldatud ruumiandur ja see on aktiveeritud, seadistatakse soovitud ruumitemperatuur kraadides (°C).

Enam kui ühe tsooni puhul saab iga tsooni seadistust eraldi määrata.

MENÜÜ 1.30.4 - MAD. PEALEV. KÜTMISEL

Kliimasüsteem
Seadistamise vahemik: 20 – 80 °C

Siin saate määrata kliimasüsteemi pealevoolutemperatuuri madalaima väärtuse. See tähendab, et S735 ei arvuta kunagi temperatuuri, mis oleks madalam kui siin määratud temperatuur.

Enam kui ühe kliimasüsteemi puhul saab iga süsteemi seadistust eraldi määrata.

MENÜÜ 1.30.6 - KÕRGEIM PEALEV. KÜTMISEL

Kliimasüsteem
Seadistamise vahemik: 20 – 80 °C

Siin saate seadistada kliimasüsteemi pealevoolutemperatuuri kõrgeima väärtuse. See tähendab, et seadmest S735 ei saadeta kunagi välja temperatuuri, mille väärtus on kõrgem kui siin seatud väärtus.

Enam kui ühe kliimasüsteemi puhul saab iga süsteemi seadistust eraldi määrata. Kliimasüsteemide 2 – 8 maksimaalse pealevoolutemperatuuri väärtust ei saa seadistada kõrgemaks kui kliimasüsteemil 1.

Hoiatus!

Põrandaküttesüsteemide puhul peaks "Maksimaalne pealevoolutemperatuur kütmisel" olema seadistatud vahemikus 35 kuni 45°C.

MENÜÜ 1.30.7 - INDIVID. GRAAFIK

Individ. graafik, küte

Pealevoolutemp
Seadistusvahemik: 5–80 °C

Hoiatus!

Graafik 0 tuleb valida individuaalne küttegraafik rakendamiseks.

Siin saate erinõuete korral luua oma küttegraafiku, seadistades soovitud pealevoolutemperatuuri erineva välistemperatuuri jaoks.

MENÜÜ 1.30.8 - NIHKEPUNKT

Välisõhu temp.
Seadistusvahemik: -40–30 °C

Küttegraafiku muutmine
Seadistusvahemik: -10–10 °C

Valige küttegraafiku muutus kindlal välisõhu temperatuuril. Ruumitemperatuuri muutmiseks ühe kraadi võrra piisab tavaliselt ühest astmest, kuid mõningatel juhtudel on vaja muuta mitu astet.

Küttegraafik on mõjutatav ± 5°C ulatuses seadistatud välisõhu temp..

Tähtis on valida õige küttegraafik, nii et ruumitemperatuur tunduks kogu aeg ühtlane.

Vihje!

Juhul kui majas tundub olevat külm, nt -2 °C juures, seadistatakse "välisõhu temp." väärtusele "-2" ja "küttegraafiku muutus" suurendatakse, kuni saavutatakse soovitud ruumitemperatuur.

Hoiatus!

Enne uue seadistuse tegemist oodake 24 tundi, võimaldades ruumitemperatuuril stabiliseeruda.

Menüü 2 - Soe tarbevesi

ÜLEVAADE

2.1 - Täiendav soe vesi
2.2 - Sooja tarbevee vajadus
2.3 - Väline mõju
2.4 - Perioodiline suurendamine
2.5 - Sooja vee tsirkulatsioon

MENÜÜ 2.1 - TÄIENDAV SOE VESI

Täiendav soe vesi
Alternatiivid: 3, 6, 12, 24 ja 48 tundi, ja režiimid "Väljas" ja "Ühek. suurend."

Kiirkäivit. el. küttekehaga
Alternatiiv: sees/väljas

„Täiendav soe vesi“: Kui sooja tarbevee vajadus on ajutiselt suurem, saab sellest menüüst valida sooja tarbevee temperatuuri tõstmise määratud ajavahemikuks.

Kui sooja tarbevee temperatuur on juba piisavalt kõrge, ei saa "Ühek. suurend." aktiveerida.

Funktsioon aktiveeritakse kohe kui ajaperiood on valitud. Valitud seadistuse lõpuni jäänud aeg kuvatakse paremal.

Seadistatud aja lõppemisel taastatakse S735 seadistatud vajaduse režiim.

Valige "Väljas", et "Täiendav soe vesi“ välja lülitada.

„Kiirkäivit. el. küttekehaga“: Võimaldab kiiremini kütta, kuid võib suurendada energiatarbimist.

MENÜÜ 2.2 - SOOJA TARBEVEE VAJADUS

Alternatiiv: Väike, Keskmine, Suur

Valitavate režiimide vaheline erinevus seisneb sooja tarbevee temperatuuris. Kõrgem temperatuur tähendab seda, et sooja tarbevett saab rohkem.

„Väike“: Selles režiimis toodetakse vähem ja madalama temperatuuriga sooja tarbevett kui teiste valikute puhul. Seda režiimi võib kasutada majapidamistes, kus sooja tarbevee vajadus on väiksem.

„Keskmine“: Tavarežiimis toodetakse suurem kogus sooja tarbevett ja see sobib enamikele majapidamistele.

„Suur“: Selles režiimis toodetakse suurim kogus ja kõrgema temperatuuriga sooja vett kui teiste valikute puhul. Selles režiimis võib elektriküttekeha kasutada osaliselt sooja tarbevee soojendamiseks. Selles režiimis on sooja tarbevee tootmisel kütmise ees prioriteet.

MENÜÜ2.3 - VÄLINE MÕJU

Siin näete infot lisaseadmete/funktsioonide kohta, mis võivad mõjutada sooja tarbevee tootmist.

MENÜÜ 2.4 - PERIOODILINE SUURENDAMINE

Aktiveeritud
Alternatiiv: sees/väljas

Ajavahemik
Seadistusvahemik: 1 - 90 päeva

Algusaeg
Seadistamise vahemik: 00:00 - 23:59

Järgmine suurendamine
Siin näete kuupäeva, millal toimub järgmine perioodiline suurendamine.

Bakterite leviku vältimiseks boileris võivad soojuspump ja elektriküttekeha regulaarsete intervallide järel sooja tarbevee temperatuuri ühekordselt tõsta.

Siin saate valida sooja tarbevee temperatuuri tõstmiste vahelise aja pikkuse. Aega saab määrata vahemikus 1 kuni 90 päeva. Funktsiooni käivitamiseks/välja lülitamiseks märkige/eemaldage märge "Aktiveeritud".

MENÜÜ 2.5 - SOOJA VEE TSIRKULATSIOON

Tööaeg
Seadistamise vahemik: 1 – 60 min

Seisuaeg
Seadistusvahemik: 0–60 min

Ajavahemik

Aktiivsed päevad
Alternatiivid: Esmaspäev – Pühapäev

Algusaeg
Seadistamise vahemik: 00:00 – 23:59

Lõpuaeg
Seadistamise vahemik: 00:00 – 23:59

Siin saate määrata sooja tarbevee tsirkulatsiooni kuni viieks ajavahemikuks päevas. Määratud ajavahemike jooksul töötab sooja vee tsirkulatsioonipump vastavalt ülaltoodud seadistustele.

„Tööaeg“ määrab, kui kaua sooja tarbevee tsirkulatsioonipump ühe toimingu jooksul töötab.

„Seisuaeg“ määrab, kui kauaks sooja tarbevee tsirkulatsioonipump toimingute vahel seiskub.

„Ajavahemik“: Siin saate seadistada ajavahemiku, mille jooksul sooja tarbevee tsirkulatsioonipump töötab, valides „Aktiivsed päevad“, „Algusaeg“ ja „Lõpuaeg“.

Tähelepanu!

Sooja tarbevee ringlus aktiveeritakse menüüs 7.4 "Valit. sisendid/väljundid" või lisaseadme kaudu.

Menüü 3 - Info

ÜLEVAADE

3.1 - Töötamise info	
3.2 - Temperatuuri logi	
3.3 - Energia- ja võimsuslogi	3.3.1 - Energia logi
	3.3.2 - Võimsuslogi
3.4 - Häirete logi	
3.5 - Tooteinfo kokkuvõte	
3.6 - Litsentsid	
3.7 - Versiooni ajalugu	
3.8 - Andmekaitse teave	

MENÜÜ 3.1 - TÖÖTAMISE INFO

Teavet paigaldise hetke toimimisseisundi kohta (nt hetke temperatuurid) leiate siit. Muudatusi teha ei saa.

Samuti saate vaadata kõigi ühendatud juhtmevabade seadmete tööinfot.

Küljel on näidatud QR kood. QR koodis on näidatud seerianumber, tootenimi ja teatud tööandmed.

MENÜÜ 3.2 - TEMPERATUURI LOGI

Siin saate vaadata eelmise aasta keskmist ruumitemperatuuri nädala kaupa.

Keskmine välisõhu temperatuur kuvatakse ainult juhul, kui on paigaldatud ruumitemperatuuri andur/ruumimoodul. Muidu kuvatakse väljatõmbeõhu temperatuur.

MENÜÜ 3.3 - ENERGIA LOGI

Siit saate valida, millised süsteemi osad logisse märgitakse.

MENÜÜ 3.3.1 - ENERGIA LOGI

Aastate arv
Seadistamise vahemik: 1 – 10 aastat

Kuud
Seadistusvahemik: jaanuar - detsember

Lisa soe tarbevesi
Alternatiiv: sees/väljas

Näita välistemperatuuri
Alternatiiv: sees/väljas

Näita ruumitemperatuuri
Alternatiiv: sees/väljas

Siin näete joonist, mis näitab kui palju energiat S735 toodab ja tarbib. Saate valida, millised paigaldise osad lisatakse logisse. Samuti saab aktiveerida sise- ja/või välistemperatuuri ekraani.

MENÜÜ 3.3.2 - VÕIMSUSLOGI

Siit näete, kui palju energiat on süsteem konkreetsel kellaajal tarbinud. Andmeid saab kuvada kas tunni kaupa või iga 15 minuti järel.

MENÜÜ 3.4 - HÄIRETE LOGI

Veaotsingu hõlbustamiseks salvestatakse siia menüüsse seadme tööolek häiresignaali tekkimise ajal. Siit saate vaadata infot 10 viimaste häiresignaalide kohta.

Tööoleku vaatamiseks häiresignaali tekkimisel valige nimekirjast vastav häire.

MENÜÜ 3.5 - TOOTEINFO KOKKUVÕTE

Siin saate vaadata paigaldise üldandmeid, nt tarkvaraversiooni.

MENÜÜ 3.6 - LITSENTSID

Siin saate vaadata avatud lähtekoodi litsentse.

MENÜÜ 3.7 - VERSIOONI AJALUGU

Siin näete mis on erinevates tarkvaraversioonides uut ja/või mida on muudetud.

MENÜÜ 3.8 - ANDMEKAITSE TEAVE

Siin näete, milliseid andmeid NIBE kogutakse toote veaotsinguks ja optimeerimiseks.

Menüü 4 - Minu süsteem

ÜLEVAADE

4.1 - Töörežiim		
4.2 - Plus funktsioonid	4.2.2 - Päikeseelekter[1]	
	4.2.3 - SG Ready	
	4.2.5 - Smart Price Adaption™	4.2.5.1 - Elektrihinnad
		4.2.5.2 - Ülekandetasud
4.3 - Profiilid[1]		
4.4 - Ilma juhtimine		
4.5 - Eemalol. rež.		
4.6 - Smart Energy Source™		
4.7 - Energia hind	4.7.1 - Muutuv elektrihind	
	4.7.3 - 3-tee ventiiliga reguleeritav lisaküte[1]	
	4.7.4 - Astmeliselt reguleeritav lisaküte[1]	
4.8 - Kellaaeg ja kuupäev		
4.9 - Keel / Language		
4.10 - Riik		
4.11 - Tööriistad	4.11.1 - Paigaldamise üksikasjad	
	4.11.2 - Heli nupu vajutamisel	
	4.11.4 - Koduekraan	
4.30 - Edasijõudnud	4.30.4 - Kasutaja tehaseseaded	

[1] Vaadake teavet lisaseadme paigaldusjuhendist.

MENÜÜ 4.1 - TÖÖREŽIIM

Töörežiim
Alternatiiv: Automaatrežiim, Käsirežiim, Ainult lisaküte

Käsirežiim
Alternatiiv: Kompressor, Lisaküte, Küte

Ainult lisaküte
Alternatiiv: Küte

S735 töörežiim on tavaliselt seadistatud "Automaatrežiim". Samuti on võimalik valida töörežiim "Ainult lisaküte". Funktsioonide aktiveerimiseks valige "Käsirežiim".

Kui valitud on "Käsirežiim" või "Ainult lisaküte", kuvatakse valikuvõimalused allpool. Märgistage funktsioon, mida soovite aktiveerida.

Töörežiim "Automaatrežiim"
Selles töörežiimis valib S735 automaatselt lubatud funktsioonid.

Töörežiim "Käsirežiim"
Selles töörežiimis saate valida lubatud funktsioonid.

„Kompressor" on seade, mis toodab hoonele sooja tarbevett ja kütet. Manuaalrežiimis ei saa valikut "kompressor" tühistada.

"Lisaküte" on seade, mis aitab kompressorit maja kütmisel ja/või sooja tarbevee tootmisel, kui kompressori võimsusest üksi kogu vajaduse katmiseks ei piisa.

"Küte" tagab maja kütmise. Funktsiooni saab välja lülitada, kui te ei soovi kütet sisse lülitada.

> **Hoiatus!**
> Kui tühistate valiku „Lisaküte", võib see põhjustada hoone ebapiisava kütmise ja/või sooja tarbevee puudujäägi.

Töörežiim "Ainult lisaküte"
Selles töörežiimis ei ole kompressor aktiveeritud, kasutatakse ainult lisakütet.

> **Hoiatus!**
> Kui valite režiimi "Ainult lisaküte", tühistatakse kompressori valik, millega kaasneb suurem ekspluatatsioonikulu.

MENÜÜ 4.2 - PLUS FUNKTSIOONID
Kõikide paigaldatud lisafunktsioonide seadistused S735 saate määrata alamenüüdest.

MENÜÜ 4.2.3 - SG READY
Siin saate valida, millist osa kliimasüsteemist (nt ruumitemperatuur) „SG Ready" aktiveerimine mõjutab. Seda funktsiooni saab kasutada ainult vooluvõrkudes, mis toetavad "SG Ready" standardit.

Mõjut. ruumitemp. kütmine

"SG Ready" madala hinna režiimil tõuseb sisetemperatuuri paralleelnihe "+1" võrra. Kui majja on paigaldatud ruumiandur ja see on aktiveeritud, tõuseb soovitud toatemperatuur 1 °C võrra.

"SG Ready" liigse tootmisvõimsuse režiimil tõuseb sisetemperatuuri paralleelnihe "+2" võrra. Kui majja on paigaldatud ruumiandur ja see on aktiveeritud, tõuseb soovitud toatemperatuur 2 °C võrra.

Mõjutatav soe vesi

"SG Ready" madala hinna režiimil seadistatakse sooja tarbevee seiskamistemperatuur võimalikult kõrgele ainult kompressori töötamise ajal (elektriküttekeha pole lubatud).

"SG Ready" liigse tootmisvõimsuse režiimi korral on soe tarbevesi seadistatud suure vajaduse režiimile (elektriküttekeha lubatud).

> **Tähelepanu!**
>
> Funktsioon tuleb ühendada kahte AUX-sisendisse ja aktiveerida menüüs 7.4 "Valitavad sisendid/väljundid".

MENÜÜ 4.2.5 - SMART PRICE ADAPTION™

Aktiveeritud
Alternatiiv: sees/väljas

Hinna allikas
Valikud: "Hetkehind", "Manuaalrežiim"

Kütmise mõjutamine
Valikud: "Väljas", "Mugavusrežiim", "Säästmine", "Säästmine PLUS"

Mõjutatav soe vesi
Alternatiiv: sees/väljas

Seda funktsiooni saab kasutada ainult siis, kui teil on aktiivne konto myUplink ja teie elektritarnija toetab kehtival börsihinnal põhinevaid elektrilepinguid.

Smart Price Adaption™ ajastab osa süsteemi tarbimisest päeva jooksul ajavahemikele, mil elektrihind on kõige soodsam. See võimaldab säästa kulusid, kui olete sõlminud börsihinnaga elektrilepingu. Funktsioon põhineb järgmise 24 tunni elektrihindade allalaadimisel aadressilt myUplink.

„Hinna allikas“: siin saate valida, kas kasutada börsihindu või sisestada hinnad käsitsi.

„Mõju aste“: Mida suurema säästu valite, seda suurem on elektrihinna mõju.

Teatud juhtmevabu seadmeid võib mõjutada ka Smart Price Adaption™.

> **Tähelepanu!**
>
> Suuremal kokkuhoiul võib olla negatiivne mõju mugavusele.

MENÜÜ 4.2.5.1 - ELEKTRIHINNAD

Kui olete menüüs 4.2.5 – „Smart Price Adaption™“ teinud valiku „Manuaalrežiim“, saate sisestada elektrihinna iga ajavahemiku jaoks.

MENÜÜ 4.2.5.2 - ÜLEKANDETASUD

Kui olete menüüs 4.2.5 – Smart Price Adaption™ teinud valiku „Hetkehind“, saate määrata ülekandetasud ja määrata need kindlatele ajavahemikele. Muudatused jõustuvad järgmisel päeval.

MENÜÜ 4.4 - ILMA JUHTIMINE

Ilma juht. aktiveerimine
Alternatiiv: sees/väljas

Tegur
Seadistamise vahemik: 0 – 10

Siin saate valida, kas soovite, et S735 reguleeriks sisetemperatuuri vastavalt ilmaennustusele.

Saate seadistada teguri välistemperatuuri jaoks. Mida kõrgem on väärtus, seda suurem on ilmaennustuse mõju.

> **Hoiatus!**
>
> See menüü on nähtav ainult siis, kui paigaldis on ühendatud myUplink -ga ja kui kliimasüsteem ei kasuta ruumikontrollereid.

MENÜÜ 4.5 - EEMALOL. REŽ.

Selles menüüs saate aktiveerida/deaktiveerida "Eemalol. rež.".

Kui eemaloleku režiim on aktiveeritud, mõjutab see järgmisi funktsioone:

- kütte seadistust vähendatakse kergelt
- sooja tarbevee temperatuuri vähendatakse, juhul kui valitud on suure või keskmise vajaduse režiim
- AUX-funktsioon „Eemalol. rež.” on aktiveeritud

Soovi korral saate valida järgmiste funktsioonide mõjutamise:

- ventilatsioon
- sooja tarbevee ringlus (vajalik on lisaseade või AUX kasutamine)

MENÜÜ 4.6 -SMART ENERGY SOURCE™

> **Tähelepanu!**
>
> Smart Energy Source™ vajab välist lisakütet.

Smart Energy Source™
Alternatiiv: sees/väljas

Juhtimismeetod
Seadistuse valikud: Hind kWh kohta / CO2

Kui Smart Energy Source™ on aktiveeritud, määrab S735 tähtsuse järjekorras, kuidas ja millisel määral iga ühendatud energiaallikat kasutatakse. Siin saate valida, kas süsteem kasutab energiaallikat, mis on hetkel kõige odavam või seda, mis on hetkel kõige süsinikneutraalsem.

Hoiatus!

Selle menüü valikud mõjutavad menüüd 4.7 – „Energia hind".

MENÜÜ 4.7 - ENERGIA HIND
Siin saate kasutada lisakütte tariifi reguleerimist.

Siit saate valida, kas süsteem juhib tööd börsihinna, tariifipõhise või fikseeritud hinna alusel. Seadistus tehakse iga energiaallika kohta eraldi. Börsihinda saab kasutada ainult siis, kui teil on elektrimüüjaga sõlmitud börsihinnapõhine leping.

Valige madalama tariifi perioodid. Aasta kohta on võimalik seadistada kaks erinevat ajavahemikku. Nende ajavahemike raames saab seadistada kuni neli erinevat ajavahemikku tööpäevadel (esmaspäevast reedeni) või neli erinevat ajavahemikku puhkepäevadel (laupäev ja pühapäev).

Hoiatus!

See menüü on nähtav ainult siis, kui Smart Energy Source™ on aktiveeritud.

MENÜÜ 4.7.1 - MUUTUV ELEKTRIHIND
Siin saate kasutada täiendava elektrikütte tariifi juhtimist.

Valige madalama tariifi perioodid. Aasta kohta on võimalik seadistada kaks erinevat ajavahemikku. Nende ajavahemike raames saab seadistada kuni neli erinevat ajavahemikku tööpäevadel (esmaspäevast reedeni) või neli erinevat ajavahemikku puhkepäevadel (laupäev ja pühapäev).

MENÜÜ 4.8 - KELLAAEG JA KUUPÄEV
Siin saate seada kellaaja ja kuupäeva, ekraanirežiimi ja ajavööndi.

Vihje!

Kellaaeg ja kuupäev määratakse automaatselt ühendamisel teenusega myUplink. Õige kellaaja määramiseks peab olema määratud ajavöönd.

MENÜÜ 4.9 - KEEL / LANGUAGE
Siin saate seadistada, mis keeles info ekraanil kuvatakse.

MENÜÜ 4.10 - RIIK
Siin seadistatakse riik, kuhu toode on paigaldatud. See annab juurdepääsu toote riigipõhistele seadistustele.

Keeleseadistusi saab teha hoolimata sellest valikust.

Tähelepanu!

See funktsioon lukustatakse 24 tunni möödudes. Ekraani taaskäivitamisel või tarkvara uuendamisel lukustatakse sellega seoses ka riigivalik. Selles menüüs valitud riiki ei ole hiljem võimalik muuta ilma seadme komponente eelnevalt välja vahetamata.

MENÜÜ 4.11 - TÖÖRIISTAD
Siin leiate kasutatavad tööriistad.

MENÜÜ 4.11.1 - PAIGALDAMISE ÜKSIKASJAD
Paigaldaja nimi ja telefoninumber sisestatakse sellesse menüüsse.

Pärast seda on andmed näha koduekraanil "Toote ülevaade" all.

MENÜÜ 4.11.2 - HELI NUPU VAJUTAMISEL
Alternatiiv: sees/väljas

Siin saate valida, kas soovite kuulda heli kui vajutate ekraanil olevatele nuppudele.

MENÜÜ 4.11.4 - KODUEKRAAN
Alternatiiv: sees/väljas

Siin saate valida, milliseid koduekraane soovite kuvada.

Selles menüüs olevate valikute arv sõltub paigaldatud seadmest ja lisaseadmetest.

MENÜÜ 4.30 - EDASIJÕUDNUD
Menüü "Edasijõudnud" on mõeldud edasijõudnud kasutajatele.

MENÜÜ 4.30.4 - KASUTAJA TEHASESEADED
Kõik kasutajale kättesaadavad seadistused (sealhulgas lisamenüüd) saate siin vastavalt vaikeväärtustele taastada.

Hoiatus!

Pärast tehaseseadistuste taastamist tuleb personaalsed seadistused, nagu näiteks küttegraafik uuesti seadistada.

Menüü 5 - Ühendus

ÜLEVAADE

5.1 - myUplink	
5.2 - Võrgu seadistused	5.2.1 - wifi
	5.2.2 - Ethernet
	5.2.3 – Võrgu kasutus
5.4 - Juhtmevabad seadmed	
5.10 - Tööriistad	5.10.1 - Otseühendus

MENÜÜ 5.1 – MYUPLINK

Siit saate andmeid paigaldise ühendamise oleku, seerianumbri ja paigaldisega ühendatud kasutajate ning hoolduspartnerite arvu kohta. Seotud kasutajal on keskkonnas myUplink kasutajakonto, millele on antud õigus paigaldist juhtida ja/või jälgida.

Samuti saate hallata paigaldise ühendust myUplink-ga ja taotleda uut ühendusstringi.

myUplink kaudu on võimalik kõik paigaldisega ühendatud kasutajad ja hoolduspartnerid välja lülitada.

> **Tähelepanu!**
>
> Pärast kõigi kasutajate ühenduse katkestamist, ei saa keegi neist juhtida või jälgida paigaldist läbi teenuse myUplink ilma uut ühendusstringi küsimata.

MENÜÜ 5.2 – VÕRGU SEADISTUSED

Siin saate valida, kas süsteem ühendub internetiga Wi-Fi kaudu (menüü 5.2.1) või võrgukaabli kaudu (Ethernet) (menüü 5.2.2).

Siin saate määrata paigaldise TCP/IP-seadeid.

TCP/IP seadistuste määramiseks DHCP abiga aktiveerige "Automaatne".

Käsitsi seadistamise ajal valige "IP aadress" ja sisestage klaviatuuril õige aadress. Korrake seda protseduuri "Võrgumask", "Võrgulüüs" ja "DNS“ jaoks.

> **Hoiatus!**
>
> Paigaldis ei saa ilma korrektsete TCP/IP-seadeteta internetiga ühendust luua. Kui kahtlete kohaldatud seadistustes, kasutage automaatrežiimi või võtke täiendava teabe saamiseks ühendust võrguadministraatoriga.

> **Vihje!**
>
> Kõiki seadistusi, mis on tehtud alates menüü avamisest saab lähtestada, valides "Lähtesta".

MENÜÜ 5.2.3 – VÕRGU KASUTUS

Peamine internetiühendus
Valik: Wifi / Ethernet

Kohalik juhtimisvõrk
Valik: Wifi / Ethernet / Wifi + Ethernet

Siin saate seadistada, kuidas juhtsüsteem kasutab saadaolevaid võrgutüüpe internetiühenduse ja kohaliku juhtimise jaoks.

"Peamine internetiühendus": Siin valite, millist võrgutüüpi kasutatakse internetiühenduse jaoks. Kui valitud võrgutüüp ei ole saadaval, võib juhtsüsteem jätkata mõne teise saadaoleva võrgutüübi kasutamist.

"Kohalik juhtimisvõrk": Siin valite, millist võrgutüüpi kasutatakse juhtsüsteemi kohaliku juhtimise jaoks, nt MODBUS/TCP, REST API või EEBUS.

MENÜÜ 5.4 – TRAADITA SEADMED

Selles menüüs saate ühendada juhtmevabu seadmeid ja teha ühendatud seadmete seadistusi.

Lisage juhtmevaba seade, vajutades nuppu „Lisa seade“. Juhtmevaba seadme kiiremaks tuvastamiseks on soovitatav seada põhiseade esmalt otsingurežiimile. Seejärel määrake juhtmevabale seadmele tuvastusrežiim.

MENÜÜ 5.10 – TÖÖRIISTAD

Paigaldajana saate siin paigaldise ühendada rakenduse kaudu, aktiveerides juurdepääsupunkti otseühenduseks mobiiltelefoniga.

MENÜÜ 5.10.1 – OTSEÜHENDUS

Kui teil on myUplink PRO kasutajakonto, saate aktiveerida wifi kaudu otseühenduse. See tähendab, et süsteemi side võrguga katkeb ning edaspidi saate seadistusi teha mobiilseadme kaudu, mille ühendate otse süsteemiga.

Menüü 6 - Programmeerimine

ÜLEVAADE

6.1 - Puhkus
6.2 - Programmeerimine

MENÜÜ 6.1 - PUHKUS

Selles menüüs saate programmeerida pikemad muudatused kütte, ventilatsiooni ja sooja tarbevee temperatuuris.

Samuti saate programmeerida teatud paigaldatud lisaseadmete seadistusi.

Kui majja on paigaldatud ruumiandur ja see on ka aktiveeritud, seadistatakse ruumitemperatuur kraadides (°C) teatud ajavahemikuks.

Kui ruumiandur ei ole aktiveeritud, seadistatakse küttegraafiku soovitud nihe. Ühest astmest tavaliselt piisab, et ruumitemperatuuri ühe kraadi võrra muuta, kuid mõningatel juhtudel on vaja muuta mitu astet.

Vihje!

Peatage puhkusefunktsiooni programmeerimise seadistus umbes üks päev enne tagasitulekut, nii et ruumitemperatuur ja sooja tarbevee temperatuur jõuavad naasta tavalisele tasemele.

Hoiatus!

Puhkuseseadistused lõppevad valitud kuupäeval. Juhul kui soovite lõppkuupäeva möödumisel puhkuseseadistust korrata, sisenege menüüsse ja muutke kuupäeva.

Hoiatus!

Kui väljatõmbeõhu temperatuur langeb alla 10°C, blokeeritakse kompressor ja täiendav elektriküte on lubatud. Väljatõmbeõhu soojust ei kasutata kui kompressor on blokeeritud.

Hoiatus!

Paigaldises, kus elektriküttekehata tarbeveeboiler on ühendatud S735-ga, ei tohi "sooja tarbevee mugavusrežiim" olla seadistatud "Väljas" kui puhkuseseadistus on aktiveeritud.

MENÜÜ 6.2 - PROGRAMMEERIMINE

Selles menüüs saate programmeerida korduvad muudatused kütmisel, ventilatsioonis ja sooja tarbevee tootmisel.

Samuti saate programmeerida teatud paigaldatud lisaseadmete seadistusi.

Hoiatus!

Programm kordub vastavalt valitud seadistusele (nt igal esmaspäeval), kuni lülitate selle menüüs käsitsi välja.

Režiim sisaldab programmile kohaldatavaid seadistusi. Looge ühe või mitme seadistusega režiim, vajutades "Uus režiim".



Valige seadistused, mida režiim sisaldab. Lohistage sõrmega vasakule, et valida režiimi nimi ja värv, et see oleks unikaalne ja teistest eristatav.



Valige tühi rida ja vajutage seda režiimi programmeerimiseks ning reguleerige vastavalt vajadusele. Saate linnukesega märgistada, kas režiim on aktiivne päeval või üleöö.

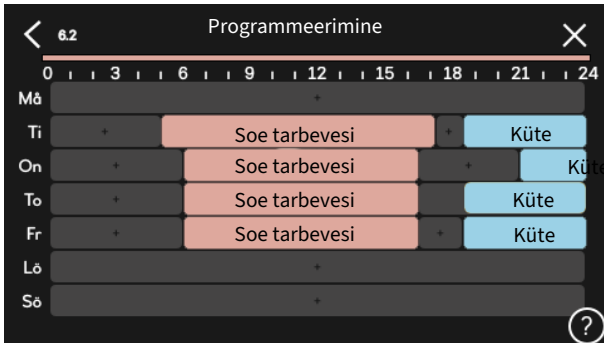

Kui majja on paigaldatud ruumiandur ja see on ka aktiveeritud, seadistatakse ruumitemperatuur kraadides (°C) teatud ajavahemikuks.

Kui ruumiandur ei ole aktiveeritud, seadistatakse küttegraafiku soovitud nihe. Ühest astmest tavaliselt piisab, et ruumitemperatuuri ühe kraadi võrra muuta, kuid mõningatel juhtudel on vaja muuta mitu astet.

Menüü 7 - Paigaldaja seadistused

ÜLEVAADE

7.1 - Tööseadistused	7.1.1 - Soe tarbevesi	7.1.1.1 - Temperatuuriseadistus
	7.1.2 - Tsirkulatsioonipumbad	7.1.2.2 - Pu kiirus kütteveepump GP1
	7.1.3 - Kompressor	7.1.3.1 - BlokSagedus
	7.1.4 - Ventilatsioon	7.1.4.1 - Väljatõmbeõhu vent. kiirus
		7.1.4.2 - Sissepuhkeõhu vent. kiirus[1]
		7.1.4.3 - Ventil. peenhäälestamine
		7.1.4.4 - Vajadusjuht. vent.[1]
	7.1.5 - Lisaküte	7.1.5.1 - Sise el. lisaküte
	7.1.6 - Küte	7.1.6.1 - Pealev. t max erin.
		7.1.6.2 - Vooluh. seadist, kliimasüst.
		7.1.6.3 - Võimsus VAT juures
	7.1.8 - Häired	7.1.8.1 - Häiretegevused
		7.1.8.2 - Avariirežiim
	7.1.9 - Koormusmonitor	
	7.1.10 - Süsteemi seadistused	7.1.10.1 - Kasutuse prioritiseerimine
		7.1.10.2 - Automaatrež. seadistus
		7.1.10.3 - Kraad-minuti seadistused
		7.1.10.6 - Ruumitemp. piirang
7.2 - Lisaseadmete seadistused[1]	7.2.1 - Lisa/eemalda lisaseadmed	
	7.2.19 - Väline elektrienergiaarvesti	
7.4 - Valit. sisendid/väljundid	7.4.1 - Sisesta nimi BT37.x	
	7.4.2 - Väl. võimsuse piiramine	
7.5 - Tööriistad	7.5.1 - Soojuspump, test	7.5.1.1 - Testrežiim
	7.5.2 - Põrandakuivatusfunkts.	
	7.5.3 - Sundreguleerimine	
	7.5.6 - Inverteri väljavahetamine	
	7.5.8 - Ekraanilukk	
	7.5.9 - Modbus TCP/IP	
	7.5.13 - Kolmanda poole integr.	7.5.13.1 - Modbus TCP/IP Väl.
		7.5.13.2 - EEBUS
	7.5.15 - Kohalik REST API	
	7.5.16 - Taanda tark. vär.	
7.6 - Tehaseseadete hooldus		
7.7 - Käivitusjuhend		
7.8 - Kiirkäivitamine		
7.9 - Logid	7.9.1 - Muudatuste logi	
	7.9.2 - Sõnumilogi	
	7.9.3 - Must kast	

1 Vaadake teavet lisaseadme paigaldusjuhendist.

MENÜÜ 7.1 - TÖÖSEADISTUSED

Siin saate teha süsteemi tööseadistusi.

MENÜÜ 7.1.1 - SOE TARBEVESI

See menüü sisaldab sooja tarbevee tootmise täpsemaid seadistusi.

MENÜÜ 7.1.1.1 - TEMPERATUURISEADISTUS

Käivitustemperatuur

Vajadusrežiim, väike/keskmine/suur
Seadistusvahemik: 5–70 °C

Seiskamistemperatuur

Vajadusrežiim, väike/keskmine/suur
Seadistusvahemik: 5–70 °C

Per. suurend. seiskamistemp.
Seadistusvahemik: 55–70 °C

„Käivitustemperatuur" ja „seiskamistemperatuur" väikse/keskmise/suure vajadusrežiimi jaoks: Siin saate määrata sooja tarbevee käivitus- ja seiskamistemperatuuri erinevate vajadusrežiimide jaoks (menüü 2.2).

„Per. suurend. seiskamistemp.": Siin saate määrata perioodilise suurendamise seiskamistemperatuuri (menüü 2.4).

MENÜÜ 7.1.2 - TSIRKULATSIOONIPUMBAD

See menüü sisaldab alammenüüsid, kus saate teha tsirkulatsioonipumba täpsemaid seadistusi.

MENÜÜ 7.1.2.2 - PU KIIRUS KÜTTEVEEPUMP GP1

Küte

Automaatrežiim
Alternatiiv: sees/väljas

Manuaalkiirus
Seadistamise vahemik: 1 - 100 %

Minimaalne lubatud kiirus
Seadistamise vahemik: 1 - 50 %

Maksimaalne lubatud kiirus
Seadistamise vahemik: 50 - 100 %

Kiirus ooterežiimis
Seadistamise vahemik: 1 - 100 %

Soe tarbevesi

Automaatrežiim
Alternatiiv: sees/väljas

Manuaalkiirus
Seadistamise vahemik: 1 - 100 %

Siin saate teha kütteveepumba kiiruse seadistusi hetke töörežiimis, nt kütmisel või sooja tarbevee tootmisel. See, milliseid töörežiime saab muuta, sõltub ühendatud lisaseadmetest.

Küte

„Automaatrežiim": Siin saate valida, kas kütteveepumba reguleerimine toimub automaatselt või käsitsi.

„Manuaalkiirus": Kui valisite kütteveepumba käsitsi juhtimise, saate siin seadistada soovitud pumba kiiruse.

„Minimaalne lubatud kiirus": Siin saate piirata pumba kiirust tagamaks, et kütteveepumbal ei ole lubatud automaatrežiimis töötada seadistatud väärtusest madalamal kiirusel.

„Maksimaalne lubatud kiirus": Siin saate piirata pumba kiirust tagamaks, et kütteveepumbal ei ole lubatud töötada seadistatud väärtusest kõrgemal kiirusel.

„Kiirus ooterežiimis": Siin saate seadistada kiiruse, mis on kütteveepumbal ooterežiimis. Ooterežiim esineb siis, kui kütmine on lubatud, kuid puudub vajadus kompressori töö või elektrilise lisakütte järele.

Soe tarbevesi

„Automaatrežiim": Siin saate valida, kas kütteveepumba reguleerimine toimub sooja tarbevee režiimil automaatselt või käsitsi.

„Manuaalkiirus": Kui valisite kütteveepumpade käsitsi juhtimise, siis saate siin seadistada soovitud pumba kiiruse sooja tarbevee režiimil.

MENÜÜ 7.1.3 - KOMPRESSOR

See menüü sisaldab alammenüüsid, kus saate teha kompressori täpsemaid seadistusi.

MENÜÜ 7.1.3.1 - BLOKSAGEDUS

Blok sag 1 ja 2
Seadistamise vahemik käivitamisel: 15 – 92 Hz

Seadistamise vahemik seiskamisel: 18 – 95 Hz

Maksimaalne seadistamise vahemik: 50 Hz

Siin saate seadistada sagedusvahemiku, mille juures kompressor on blokeeritud. Seadistamise vahemiku piirid võivad erineda soojuspumba mudelist olenevalt.



Tähelepanu!

Lai blokeeritud sagedusvahemik võib põhjustada kompressori katkendliku töötamise.



Tähelepanu!

Tippvõimsuse blokeerimine seadmes S735 võib põhjustada väiksemat säästu.

MENÜÜ 7.1.4 - VENTILATSIOON

See menüü sisaldab alamenüüsid, kus saate teha ventilatsiooni täpsemaid seadistusi.



Hoiatus!

Valesti seadistatud ventilatsiooni õhuhulk võib kahjustada hoonet ja suurendada energiatarvet.

MENÜÜ 7.1.4.1 - VÄLJATÕMBEÕHU VENT. KIIRUS

Vent. sünkr. töö
Alternatiiv: sees/väljas

Kõrge välistemperatuur
Alternatiiv: sees/väljas

Vähend. vent kõrge välist. juures
Seadistamise vahemik: 20 – 40 °C

Ventilaatori kiirus
Seadistamise vahemik: 0 – 100%

Vent. suur. lubatud
Alternatiiv: sees/väljas

Valige ventilaatori töökiirus viie erineva võimaliku kiiruse hulgast.

Vent. sünkr. töö: Määrake siin, kas ventilaator peaks säilitama ühesuguse kiiruse, hoolimata sellest, kas kompressor töötab või mitte, või töötaks alternatiivina erinevatel kiirustel. Kui funktsioon aktiveeritakse, rakendub ventilaatori kiirus Normaal, kui kompressor pole töös, ja 3 ventilaatori kiirus rakendub kui kompressor on töös. Seda funktsiooni kasutatakse peamiselt nendel turgudel, kus ettenähtud ventilatsiooni õhuhulk on alla min. õhuvoolu.

Vent. suur. lubatud: See funktsioon võimaldab kompressoritel sulatuste vahel pikemalt töötada, ehkki funktsioon võib kaasa tuua mürataseme suurenemise. Ventilatsiooni suurendamine on alati lubatud, kui normaalkiirus on 70% või madalam. "Vent. suur. lubatud" aktiveerimisel tähendab see, et funktsioon on lubatud ka kiirustel üle 70%.

MENÜÜ 7.1.4.3 - VENTIL. PEENHÄÄLESTAMINE

Ventilatsiooni peenhäälestamine
Alternatiiv: sees/väljas

Tegelik õhuvool
Seadistamise vahemik S735-4: 50 – 400 m³/h

Seadistamise vahemik S735-7: 70 – 400 m³/h

Vent. suur. lubatud
Alternatiiv: sees/väljas

Väljatõmbeõhu vent. kiirus
Seadistusvahemik: 0 - 100 %

Enamikel juhtudel tehakse ventilatsiooni reguleerimised "Käivitusjuhend" kaudu, kuid seda saab teha ka selles menüüs. Siin saate seadistada õhuhulka ja reguleerida ventilaatori kiirust.

Ventilatsiooni peenhäälestamine: Aktiveerige see funktsioon peale ventilatsiooni reguleerimist.

Tegelik õhuvool: Siin saate seadistada tegeliku õhuvoolu, mis ventilatsiooni reguleerimisel mõõdeti.

Vent. suur. lubatud: See funktsioon võimaldab kompressoritel sulatuste vahel pikemalt töötada, ehkki funktsioon võib kaasa tuua mürataseme suurenemise. Ventilatsiooni suurendamine on alati lubatud, kui normaalkiirus on 70% või madalam. "Vent. suur. lubatud" aktiveerimisel tähendab see, et funktsioon on lubatud ka kiirustel üle 70%.

Väljatõmbeõhu vent. kiirus: Siin saate muuta ventilaatori kiirust kui "Ventilatsiooni peenhäälestamine" on aktiveeritud.

> **Tähelepanu!**
> Kui ventilaatori kiirus on reguleerimise ajal liiga kõrge, kuvatakse lehekülje all teave selle vähendamise vajaduse kohta.

> **Tähelepanu!**
> Selle seadistuse tegemisel on oluline, et ventilatsiooni õhuhulk on stabiilne.

See funktsioon deaktiveeritakse menüüst lahkumisel.

MENÜÜ 7.1.5 - LISAKÜTE
See menüü sisaldab alammenüüsid, kus saate teha lisakütte täpsemaid seadistusi.

MENÜÜ 7.1.5.1 - SISE EL. LISAKÜTE

Max. sead. el võimsus
Seadistusvahemik: 0 - 9 kW

Max sead. el vool (SG Ready)
Seadistusvahemik: 0 - 9,0 kW

Siin saate seadistada S735 sisemise elektrilise lisakütte max. elektrivõimsuse tava- ja liigse tootmisvõimsuse režiimil (SG Ready).

MENÜÜ 7.1.6 - KÜTE
See menüü sisaldab alammenüüsid, kus saate teha kütmise täpsemaid seadistusi.

MENÜÜ 7.1.6.1 - PEALEV. T MAX ERIN.

Kompr max erin
Seadistusvahemik: 1–25 °C

Lisaküt. max erin
Seadistusvahemik: 1–24 °C

Siin saate seadistada maksimaalse lubatud erinevuse arvutusliku ja tegeliku pealevoolutemperatuuri vahel kompressori või lisakütteseadme režiimis. Lisakütte max erinevus ei või kunagi ületada kompressori max erinevust.

„Kompr max erin": Kui hetke pealevoolutemperatuur *ületab* arvutuslikku pealevoolu seadistatud väärtuse võrra, seadistatakse kraad-minuti väärtuseks 1. Kompressor seiskub siis, kui on ainult küttevajadus.

„Lisaküt. max erin“: Kui „Lisaküte“ on valitud ja aktiveeritud menüüs 4.1 ja hetke pealevoolutemperatuur *ületab* arvutuslikku temperatuuri seadistatud väärtuse võrra, sundseisatakse lisaküte.

MENÜÜ 7.1.6.2 - VOOLUH. SEADIST, KLIIMASÜST.

Seadistamine
Valikud: Radiaator, Põrandaküte, Rad + Põrandak., Individ. seadistus

VAT
Seadistamise vahemik VAT: -40,0 – 20,0 °C

Delta temp VAT juures
Seadistamise vahemik dT VAT juures: 1,0 – 25,0 °C

Siin saate määrata küttesüsteemi tüübi, mille suunas kütteveepump töötab.

"dT VAT juures” on kraadide erinevus peale- ja tagasivoolu temperatuuride vahel arvutusliku välisõhu temperatuuri juures.

MENÜÜ 7.1.6.3 - VÕIMSUS VAT JUURES

Käsitsi valit. võimsus VAT juures
Alternatiiv: sees/väljas

Võimsus VAT juures
Seadistamise vahemik: 1 – 1 000 kW

Siin saate seadistada võimsuse, mida maja vajab VAT (arvutuslik välisõhu temperatuur) juures.

Juhul kui te ei aktiveeri "Käsitsi valit. võimsus VAT juures", tehakse seadistus automaatselt, st S735 arvutab sobiva võimsuse VAT juures.

MENÜÜ 7.1.8 - HÄIRED

Selles menüüs saate teha ohutusmeetmete seadistusi, mida S735 rakendab mis tahes tööhäire esinemisel.

MENÜÜ 7.1.8.1 - HÄIRETEGEVUSED

Ruumitemp vähendamine
Alternatiiv: sees/väljas

SV tootmise seiskamine
Alternatiiv: sees/väljas

Helisignaal häirel
Alternatiiv: sees/väljas

Siin saate valida viisi, mida S735 peaks kasutama, et anda teile ekraanil kuvatud häiresignaalist märku.

Hoiatus!

Selleks, et rikke korral saaks valida režiimi „Abirežiimi käivitamine“, tuleb valida häiretoiming.

Kui ei valita ühtegi häiretegevust, võib häire korral olla energiakulu suurem. Lisateabe saamiseks vt jaotist „Häiresignaalide haldamine“.

MENÜÜ 7.1.8.2 - AVARIIREŽIIM

Elektriküttekeha võimsus
Seadistamise vahemik: 4 – 9 kW

Selles menüüs saab teha seadistusi, kuidas toimub lisakütte juhtimine avariirežiimis.

Hoiatus!

Avariirežiimis on ekraan välja lülitatud. Kui tunnete, et valitud seadistused on avariirežiimis ebapiisavad, ei saa te neid muuta.

MENÜÜ 7.1.9 - KOORMUSMONITOR

Kaitsme suurus
Seadistamise vahemik: 1 – 400 A

Trafo ülekandesuhe
Seadistusvahemik: 300 – 3 000

Faasijärjestuse tuvastamine
Siin aktiveerite faasituvastuse.

Siin saate seadistada süsteemi kaitsme suuruse ja trafo ülekandesuhte. Trafo ülekandesuhe on tegur, mida kasutatakse mõõdetud pinge muundamisel vooluks.

Siin saate ka kontrollida, milline vooluandur on paigaldatud millisele majja sissetulevale faasile (see nõuab vooluandurite paigaldamist). Teostage kontroll, valides "Faasijärjestuse tuvastamine".

Vihje!

Otsige uuesti, kui faasituvastus ebaõnnestub. Tuvastusprotsess on väga tundlik ja kergesti mõjutatav teiste maja seadmete poolt.

MENÜÜ 7.1.10 - SÜSTEEMI SEADISTUSED

Siin saab seadistada seadme erinevaid süsteemiseadeid.

MENÜÜ 7.1.10.1 - KASUTUSE PRIORITISEERIMINE

Auto režiim
Alternatiiv: sees/väljas

Min
Seadistamise vahemik: 0 – 180 minutit

Mitme samaaegse tarbimisvajaduse esinemisel saate siin valida, kui kaua paigaldis iga vajaduse puhul töötab.

"Kasutuse prioritiseerimine" on tavapäraselt seadistatud "Auto režiim", kuid prioriteetsust saab määrata ka käsitsi.

„Auto režiim“: Automaatrežiimil optimeerib S735 tööaegu erinevate vajaduste vahel.

Käsirežiim: valige, kui kaua seade iga vajaduse puhul töötab, kui korraga esineb mitu vajadust.

Ainult ühe tarbimisvajaduse korral töötab paigaldis selle vajadusega.

Kui valite 0 minutit, tähendab, et tarbimisvajadus ei ole prioriteetne ja see aktiveeritakse ainult siis, kui ühtegi teist tarbimisvajadust ei ole.



MENÜÜ 7.1.10.2 - AUTOMAATREŽ. SEADISTUS

Seiska küte
Seadistusvahemik: -20–40 °C

Lisakütte seiskamine
Seadistusvahemik: -25–40 °C

Filtriaeg, kütmine
Seadistamise vahemik: 0 – 48 h

„Seiska küte“, „Lisakütte seiskamine“: nendes menüüvalikutes saate määrata temperatuurid, mida süsteem kasutab automaatrežiimi juhtimiseks.

Hoiatus!
"Lisakütte seiskamine" ei saa seadistada kõrgemaks kui "Seiska küte".

„Filtriaeg, kütmine“: Saate seadistada ajavahemiku, mille põhjal arvutatakse keskmine välistemperatuur. Kui valite 0, kasutatakse käesoleva hetke välistemperatuuri.

MENÜÜ 7.1.10.3 - KRAAD-MINUTI SEADISTUSED

Hetke väärtus
Seadistamise vahemik: -3 000 – 100 GM

Küte, autom.
Alternatiiv: sees/väljas

Käivita kompressor
Seadistamise vahemik: -1 000 – (-30) K/M

Lisakütte suhteline KM käivitus
Seadistamise vahemik: 100 – 2 000 GM

Lisak. sammude erin.
Seadistamise vahemik: 10 – 1 000 GM

KM = kraad-minutid

Kraad-minutitega (K/M) mõõdetakse hoone praegust küttevajadust. Sellega määratakse aeg, mil kompressor või lisakütteseade käivitub/seiskub.

Hoiatus!
Kõrgem väärtus "Käivita kompressor"-l tähendab seda, et kompressor käivitub sagedamini. See kulutab kompressorit rohkem. Liiga madala väärtuse tulemuseks võib olla ebaühtlane ruumitemperatuur.

MENÜÜ 7.1.10.6 - RUUMITEMP. PIIRANG

Küte

Kõrgeim reguleeritav temperatuur
Seadistamise vahemik: 5 - 35 °C

Siin saate määrata küttevajaduse jaoks madalaima ja kõrgeima sisetemperatuuri. Teistes seadistustes, nt ruumianduri seadistustes, ei ole võimalik temperatuuripiirangut alandada või ületada.

MENÜÜ 7.2 - LISASEADMETE SEADISTUSED

Selleks määratakse paigaldatud ja aktiveeritud lisaseadmete tööseadistused alammenüüdes.

MENÜÜ 7.2.1 - LISA/EEMALDA LISASEADMED

Siin saate S735-le öelda, millised lisaseadmed on paigaldatud.

Ühendatud lisaseadmete automaatseks tuvastamiseks valige "Lisaseadmete otsimine". Samuti saab lisaseadmeid nimekirjast käsitsi valida.

MENÜÜ 7.2.19 - IMPULSSV. EL. EN. ARVESTI

Aktiveeritud
Alternatiiv: sees/väljas

Seadistatud režiim
Alternatiivid: Impulsi energia / Impulssi kWh kohta

Impulsi energia
Seadistamise vahemik: 0 – 10000 Wh

Impulssi kWh kohta
Seadistamise vahemik: 1 – 10000

Kuni kaks elektriarvestit (BE6, BE7) või energiaarvestit (BF2, BF3) saab ühendada seadmega S735.

„Impulsi energia“: Siin saate määrata energiahulga, millele iga impulss vastab.

„Impulssi kWh kohta“: Siin saate seadistada impulsside arvu kWh kohta, mis saadetakse seadmesse S735.

Vihje!

"Impulssi kWh kohta" seadistatakse ja esitatakse täisarvudena. Kui vajate kõrgemat resolutsiooni, kasutage "Impulsi energia".

MENÜÜ 7.4 - VALIT. SISENDID/VÄLJUNDID

Siin saate määrata kuhu on ühendatud väline lülitusfunktsioon, kas ühte AUX-sisendisse klemmliistul X28 või AUX-väljundisse klemmliistul X27.

MENÜÜ 7.4.1 - SISESTA NIMI BT37.X

Selles menüüs saate muuta AUX-ühendusega BT37 andurite nime.

Anduri märgistus (BT37.1, BT37.2, BT37.3, BT37.4, BT37.5, BT37.6) lisatakse teie poolt antud anduri nimele.

MENÜÜ 7.4.2 - VÄL. VÕIMSUSE PIIRAMINE

Väline võimsuse piiramine
Seadistamise vahemik: 1,1 – 100,0 kW

Turgudel, kus elektrivõrgu operaator nõuab elektrivõrgu koormuse dünaamilist juhtimist.

Selles menüüs saate määrata fikseeritud väärtuse, milleni kompressori ja elektriküttekeha töövõimsus on piiratud.

See funktsioon sobib kasutamiseks tundidel, mil hoone kasutab kõige rohkem elektrit.

MENÜÜ 7.5 - TÖÖRIISTAD

Siit leiate hooldustööde funktsioone.

MENÜÜ 7.5.1 - SOOJUSPUMP, TEST

Tähelepanu!

Käesolev menüü ja selle alamenüüd on mõeldud soojuspumba testimiseks.

Selle menüü kasutamine muudel eesmärkidel võib põhjustada paigaldise mittenõuetekohast töötamist.

MENÜÜ 7.5.2 - PÕRANDAKUIVATUSFUNKTS.

Perioodi pikkus 1 – 7
Seadistamise vahemik: 0 – 30 päeva

Perioodi temperatuur 1 – 7
Seadistusvahemik: 15–70 °C

Määrake siin põrandakuivatamise funktsioon.

Võimalik on määrata kuni seitse erinevate arvutuslike pealevoolutemperatuuridega ajavahemiku aega. Kui kavatsete kasutada vähem kui seitset ajavahemikku, määrake ülejäänud ajavahemike päevade arvuks 0 päeva.

Põrandakuivatusfunktsiooni aktiveerimisel kuvatakse loendur, mis näitab täispäevade arvu, mil funktsioon on olnud aktiivne. Funktsioon loendab kraad-minuteid samal moel nagu tavakütterežiimi puhul, kuid vastavale ajavahemikule määratud pealevoolutemperatuuride jaoks.

Vihje!

Kui hakkate kasutama töörežiimi "Ainult lisaküte" valige see menüüst 4.1.

Ühtlasema pealevoolutemperatuuri saamiseks võib lisaküttе käivitada varem, määrates „Lisaküttе suhteline KM käivitus“ menüüs 7.1.10.3 väärtuse 100 K/M. Kui määratud põrandakuivatamise ajavahemikud on lõppenud, taasseadistage menüüd 4.1 ja 7.1.10.3 vastavalt eelmistele seadistustele.

MENÜÜ 7.5.3 - SUNDREGULEERIMINE

Siin saate kehtestada paigaldise erinevate komponentide sundjuhtimise. Kõige olulisemad ohutusfunktsioonid jäävad siiski aktiivseks.

Selleks et teatud komponente saaks sundjuhtida, võib olla vaja kompressorit eelsoojendada.

Tähelepanu!

Sundreguleerimine on mõeldud kasutamiseks üksnes veaotsingu eesmärgil. Funktsiooni kasutamine muul moel võib paigaldise komponente kahjustada.

MENÜÜ 7.5.6 - INVERTERI VÄLJAVAHETAMINE

See menüü sisaldab juhist, mida kasutatakse inverteri väljavahetamise ajal.

See menüü on näha ainult siis, kui ühendus inverteriga puudub.

MENÜÜ 7.5.8 - EKRAANILUKK

Siin saate aktiveerida S735 ekraaniluku. Aktiveerimisel palutakse teil sisestada nõutav kood (neli numbrit). Koodi kasutatakse:

- ekraaniluku deaktiveerimisel.
- koodi muutmisel.
- ekraani käivitamisel, kui see on olnud mitteaktiivne.
- S735 taaskäivitamine/käivitamine.

MENÜÜ 7.5.9 - MODBUS TCP/IP

Alternatiiv: sees/väljas

Siin saate aktiveerida Modbus'i TCP/IP.

MENÜÜ 7.5.13 - KOLMANDA POOLE INTEGR.

Siin saata hallata ühendusi väliste teenustega.

MENÜÜ 7.5.13.1 - MODBUS TCP/IP VÄL.

Alternatiiv: sees/väljas

Siin aktiveerite Modbus TCP/IP väliste teenuste jaoks.

MENÜÜ 7.5.13.2 - EEBUS

Alternatiiv: sees/väljas

Siin saate aktiveerida EEBUS side.

MENÜÜ 7.5.15 – KOHALIK REST API

Aktiveeritud
Alternatiiv: sees/väljas

IP-aadressi piirang
Alternatiiv: sees/väljas

Loe ainult REST API
Alternatiiv: sees/väljas

Siin saate teha kohaliku REST API seadistusi.

Menüüs on URL, mis viitab REST API dokumentatsioonile ja lihtsustab alustamist.

Esitatud sõrmejälg on turvasertifikaadi sõrmejälg ning seda saab kasutada veendumaks, et side toimub õige seadmega.

MENÜÜ 7.5.16 -TARKV UUEN TÜHIST

Alternatiiv: sees/väljas

Siin saate taastada tarkvara varasema versiooni.

MENÜÜ 7.6 - TEHASESEADETE HOOLDUS

Siin saate lähtestada kõik seadistused (sealhulgas kasutajale kättesaadavad seadistused) tehaseseadistustele.

Siin saab teha ka inverteri uut parametriseerimist.

Tähelepanu!

Kui algolek on taastatud, kuvatakse käivitusjuhend S735 järgmisel taaskäivitamisel.

MENÜÜ 7.7 - KÄIVITUSJUHEND

Kui S735 käivitatakse esimest korda, aktiveeritakse käivitusjuhend automaatselt. Selles menüüs saate selle käsitsi käivitada.

MENÜÜ 7.8 - KIIRKÄIVITAMINE

Siin saate kompressori kiirkäivitada.

Kiirkäivitamiseks peab esinema mõni järgmine vajadus kompressori järele:

- küte
- soe tarbevesi

Hoiatus!

Kompressori kiirkäivitamise võimaldamiseks peab see olema saavutanud õige temperatuuri. Kompressori eelsoojendamiseks võib kuluda kuni 30 minutit.

Hoiatus!

Liiga palju kiirkäivitusi lühikese aja jooksul võivad kompressorit ja selle lisaseadmeid kahjustada.

MENÜÜ 7.9 - LOGID

Selles menüüs on logid, mis koguvad infot häirete ja tehtud muudatuste kohta. See menüü on mõeldud kasutamiseks veaotsingu eesmärgil.

MENÜÜ 7.9.1 - MUUDATUSTE LOGI

Siin saate vaadata eelmisi juhtautomaatikas tehtud muudatusi.

Tähelepanu!

Muutuste logi salvestatakse taaskäivitamisel ja see jääb samaks pärast tehaseseadistuste taastamist.

MENÜÜ 7.9.2 - SÕNUMILOGI

See logi on mõeldud kasutamiseks üksnes veaotsingu eesmärgil.

MENÜÜ 7.9.3 - MUST KAST

Selle menüü kaudu saab eksportida kõiki logisid (Muudatuste logi, Sõnumilogi) USB-le. Ühendage USB-mälupulk ja valige logi(d), mida soovite eksportida.

Hooldus

> **Tähelepanu!**
> Hooldust võivad teha ainult nõutava kvalifikatsiooniga isikud.
>
> S735 komponentide asendamisel tuleb kasutada vaid NIBE varuosi.

> **Hoiatus!**
> Ventilaator töötab isegi siis kui S735 on välja lülitatud ja olekulambis põleb sinine tuli.

Korrashoid

Teavitage kasutajat vajalikust hooldustööst.

PÕRANDA ÄRAVOOLUSÜSTEEMI PUHASTAMINE

Soojuspumba töötamisel tekib kondensatsioonivesi. Kondensaatvesi suunatakse ülevooluanuma (WM1) kaudu äravoolu nt põranda äravoolusüsteemi.

Kondensaatvesi sisaldab teatud hulga tolmu ja muid osakesi.

Kontrollige regulaarselt, et põranda äravoolusüsteem poleks ummistunud, vesi peab saama vabalt läbi voolata. Vajadusel puhastage.

> **Tähelepanu!**
> Kui põranda äravoolusüsteem on ummistunud, võib vesi voolata üle paigalduskoha põrandale. Hoone kahjustumise vältimiseks on soovitatav veekindel põrand või põrandakate.

Hooldustoimingud

AVARIIREŽIIM

> **Tähelepanu!**
> Ärge käivitage süsteemi enne kui see on veega täidetud. Süsteemi komponendid võivad kahjustada saada.

Avariirežiimi kasutatakse töötõrke ja hoolduse korral.

Kui avariirežiim on aktiivne, on olekulamp kollane.

Saate avariirežiimi aktiveerida nii siis, kui S735 töötab ja kui see on välja lülitatud.

Aktiveerimiseks kui S735 töötab: vajutage ja hoidke sisse/välja nuppu (SF1) 2 sekundi jooksul all ja valige "Avariirežiim" väljalülitamise menüüst.

Avariirežiimi aktiveerimiseks kui S735 on välja lülitatud: vajutage ja hoidke sisse/välja nuppu (SF1) 5 sekundi jooksul all. (Avariirežiimi deaktiveerimiseks vajutage üks kord).

Kui S735 on avariirežiimis, on ekraan välja lülitatud ja aktiivsed on kõige põhilisemad funktsioonid:

- Elektriküttekeha töötab, et hoida arvutuslikku pealevoolutemperatuuri. Juhul kui välistemperatuuriandur (BT1) puudub, töötab elektriküttekeha, et hoida menüüs 1.30.6 - "Kõrgeim pealev. kütmisel" seadistatud maksimaalset pealevoolutemperatuuri..
- Kompressor on välja lülitatud. Aktiveeritud on ainult ventilaator, kütteveepump ja elektriline lisaküte. Elektriküttekeha max võimsus avariirežiimil, piiratud vastavalt seadistustele menüüs 7.1.8.2 - "Avariirežiim".

TARBEVEEBOILERI TÜHJENDAMINE

Sooja tarbevee saab tühjendada järgmiselt:

- kaitseklapi (FL1) kaudu läbi ülevooluanuma (WM1)
- kaitseklapi (FL1) väljalaskeavaga ühendatud vooliku kaudu

> **Tähelepanu!**
> Väljuda võib kuuma vett, põletusoht.

Tühjendamine voolikuga kaitseklapi kaudu:

1. Ühendage ülevoolutoru kaitseklapi (FL1) küljest lahti.
2. Paigaldage voolik tühjenduspumbale.
3. Avage kaitseklapp (FL1).
4. Avage soojaveekraan ja laske õhk süsteemi. Kui sellest ei piisa, siis ühendage lahti sooja vee ühendus (XL4).

KLIIMASÜSTEEMI TÜHJENDAMINE SOOJUSPUMBAS

> **Tähelepanu!**
> Väljuda võib kuuma vett, põletusoht.

Kliimasüsteemi hoolduse lihtsustamiseks tuleks süsteem esmalt tühjendada.

Sooja tarbevee saab tühjendada järgmiselt:

- tühjendusventiili kaudu (XL10)
- kaitseklapi (FL2) kaudu läbi ülevooluanuma (WM1)
- kaitseklapi (FL2) väljalaskeavaga ühendatud vooliku kaudu

1. Avage kaitseklapp/ tühjendusventiil.
2. Seadke kliimasüsteemi õhutusventiilid (QM20), (QM22), (QM24), (QM26) avatud asendisse, et õhk saaks siseneda.

> **Tähelepanu!**
>
> Pärast tühjendamist tuleb vältida soojuspumba külmumisohtu, kuna spiraalsoojusvahetisse jääb teatud hulk vett.

MAGNETIIDIINDIKAATORI KONTROLLIMINE

Filtriga kuulventiil sisaldab magnetiidiindikaatorit, mis näitab, kas kliimasüsteemi vees on magnetilisi osakesi.

Magnetiidiindikaatori kontrollimisel tuleb puhastada ka filtriga kuulventiili filter.

Magnetiidiindikaatori kontrollimiseks:

1. Lülitage S735 välja, vajutades sisse/välja nuppu (SF1).
2. Sulgege filtriga kuulventiil.
3. Eemaldage ventiili lukustusrõngas.
4. Võtke magnet filtriga kuulventiilist välja ja kontrollige, kas sellel on magnetiiti. Vajaduse korral pühkige see ära.
5. Paigaldage magnet tagasi.
6. Paigaldage lukustusrõngas tagasi. Kontrollige, et see istub soones.
7. Kui magnetil oli palju magnetiiti, tuleb kliimasüsteem puhtaks loputada ja/või paigaldada magnetiidifilter.

TEMPERATUURIANDURI ANDMED

Temperatuur (°C)	Takistus (kOhm)	Pinge (VDC)
-10	56,20	3,047
0	33,02	2,889
10	20,02	2,673
20	12,51	2,399
30	8,045	2,083
40	5,306	1,752
50	3,583	1,426
60	2,467	1,136
70	1,739	0,891
80	1,246	0,691

> **Hoiatus!**
>
> Kuuma gaasi anduril (BT14) on erinev omadus.

USB-LIIDES



USB-mälu ühendamisel kuvatakse ekraanil uus menüü (menüü 8).

Menüü 8.1 - Tarkvara uuendamine

Tarkvara saate uuendada USB-mäluga menüüs 8.1 - "Tarkvara uuendamine".

> **Tähelepanu!**
>
> Uuendamisel USB-mälu abil, peab mälu sisaldama tarkvarafaile S735 jaoks NIBE-lt.
>
> S735 tarkvara saate alla laadida myuplink.com.

Ekraanil kuvatakse üks või mitu faili. Valige fail ja vajutage "OK".

> **Vihje!**
>
> Tarkvarauuendus ei tühista S735 menüüde seadistusi.

> **Hoiatus!**
>
> Kui uuenduse tegemine katkestatakse enne selle lõpule jõudmist (näiteks elektrikatkestuse ajal), taastatakse automaatselt tarkvara eelmine versioon.

Tarkvara taastamine menüü kaudu

Tarkvara eelmisele versioonile taastamine toimub menüüs 7.5.16 - „Tarkv uuen tühist".

Tarkvara käsitsi taastamine

Kui soovite tarkvara eelmisele versioonile käsitsi taastada:

1. Lülitage S735 väljalülitamismenüü kaudu välja. Olekulamp kustub, sisse/välja nupp põleb siniselt.
2. Vajutage üks kord sisse/välja nuppu.
3. Kui sisse/välja nupu värv muutub sinise asemel valgeks, vajutage ja hoidke sisse/välja nuppu all.
4. Kui olekulamp muutub roheliseks, vabastage sisse/välja nupp.

> **Hoiatus!**
>
> Juhul kui olekulamp muutub mis tahes ajal kollaseks, on S735 avariirežiimis ja tarkvara ei taastatud.

Menüü 8.2 - Logimine

Intervall
Seadistamise vahemik: 1 s – 60 min

Siin saate valida, kuidas S735 hetke mõõteväärtused tuleks salvestada USB mälu logifaili.

1. Määrake soovitud intervall logide vahel.
2. Valige "Alusta logimist".

3. S735 asjakohased mõõteväärtused salvestatakse nüüd määratud intervalliga USB-mälu faili kuni valite "Lõpeta logimine".

> **Hoiatus!**
>
> Valige "Lõpeta logimine" enne USB-mälu eemaldamist.

Põrandakütte logi registreerimine

Siin saate salvestada põrandakütte logi USB mälusse ja sel moel näha millal betoonplaat saavutab õige temperatuuri.

- Veenduge, et "Põrandakuivatusfunkts." on aktiveeritud menüüs 7.5.2.
- Nüüd on loodud logi fail, kus on näha temperatuur ja elektriküttekeha võimsus. Logimine jätkub kuni "Põrandakuivatusfunkts." seiskumiseni.

> **Hoiatus!**
>
> Sulgege "Põrandakuivatusfunkts." enne USB-mälu eemaldamist.

Menüü 8.3 - Seadete haldamine

Salvesta seaded
Alternatiiv: sees/väljas

Ekraani varurežiim
Alternatiiv: sees/väljas

Taasta seaded
Alternatiiv: sees/väljas

Selles menüüs saate salvestada/üles laadida menüüseadistusi USB-mälupulgalt.

Salvesta seaded: Siin saate salvestada menüüseadistused, et neid hiljem taastada või kopeerida teise S735.

Ekraani varurežiim: Siin salvestate nii menüü seaded kui ka mõõtmisväärtused, näiteks energiaandmed.

> **Hoiatus!**
>
> Menüüseadistuste salvestamisel USB-mällu asendate kõik varem USB-mällu salvestatud seadistused.

Taasta seaded: Siin saate üles laadida kõik menüüseadistused USB-mälupulgalt.

> **Hoiatus!**
>
> USB-mälust tehtud menüüde algseadistust ei saa tagasi võtta.

Menüü 8.5 -Ekspordi energia logid

Selles menüüs saate salvestada energialogisid USB-mällu.

MODBUS TCP/IP

S735 on sisseehitatud Modbus TCP/IP tugi, mille saab aktiveerida menüüs 7.5.9 - "Modbus TCP/IP".

TCP/IP seadistused määratakse menüüs 5.2 - "Võrgu seadistused". Ainult ühendused IP-aadressidelt, mis asuvad allpool määratletud kohalikus aadressiruumis:

10.0.0.0 - 10.255.255.255

172.16.0.0 - 172.31.255.255

192.168.0.0 - 192.168.255.255

Modbus protokoll kasutab side pidamiseks 502 porti.

Loetav	ID	Kirjeldus
Read	0x04	Input Register
Read writable	0x03	Holding Register
Writable multiple	0x10	Write multiple registers
Writable single	0x06	Write single register

Saadaolevad registrid kuvatakse seadme ning selle paigaldatud ja aktiveeritud lisaseadmete ekraanil.

Ekspordi register

1. Sisesta USB-mälupulk.
2. Minge menüüsse 7.5.9 ja valige "Ekspordi kasutatav. registrid"või"Ekspordi kõik registrid". Need salvestatakse seejärel CSV-formaadis USB-mällu. (See valik kuvatakse ainult siis, kui ekraanile on lisatud USB-mälu).

IP-aadressi piirang

1. Minge menüüsse 7.5.9 ja valige „IP-aadressi piirang“.
2. Sisestage IP-aadress, millel on lubatud luua side paigaldisega.

> **Tähelepanu!**
>
> Modbus/TCP side üle avatud interneti on väga riskantne ja seda ei soovitata!

MAC-aadress

Minge menüüsse 3.1.13 - "Ühendused", et näha MAC-aadressi.

Ainult lugemine

Ainult Modbuse lugemine tähendab, et süsteemi ei saa saata väärtusi, võimalik on ainult väärtuste lugemine.

KOHALIK REST API

REST API on turvaline ja kohalik alternatiiv MODBUS TCP/IP-le. REST API on hästi tuntud, ennast kirjeldav liides, mis loetleb parameetreid ning on teiste süsteemidega hõlpsalt liidestatav.

Funktsiooni aktiveerimiseks minge menüüsse 7.5.15 – „Kohalik REST API“.

Häired seadme töös

Enamasti tuvastab S735 rikke, annab sellest häirega märku ning kuvab ekraanil tegutsemisjuhised.

Infomenüü

Kõik soojuspumba mõõteväärtused on leitavad soojuspumba menüüsüsteemi menüüs 3.1 - „Töötamise info". Sageli lihtsustab veaallika leidmist väärtuste läbivaatamine selles menüüs.

Häiresignaalide haldamine

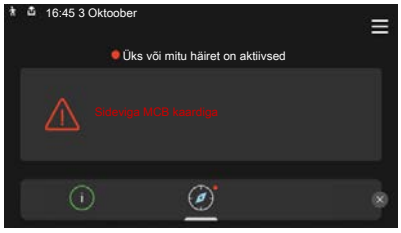

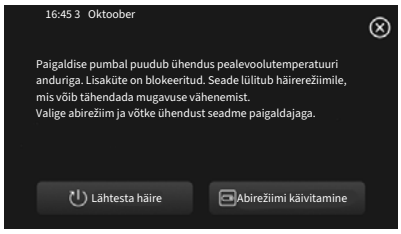

HÄIRESIGNAAL

Häiresignaal osutab seadme tööhäirele ja olekulambis põleb pidev punane tuli. Häire kohta saate teavet ekraanil olevast Smartguide'st.

Kui olekulamp põleb häiresignaali korral punaselt, osutab see tööhäirele, mida S735 ei suuda ise kõrvaldada. Ekraanil saate näha häiresignaali liiki ja häiret lähtestada.

Paljudel juhtudel piisab "Lähtesta häire" valimisest , et paigaldis naaseks tavarežiimile.

Kui pärast "Lähtesta häire" valimist süttib valge tuli, on häire kõrvaldatud.

"Abirežiim" on üks avariirežiimi tüüpidest. See tähendab, et paigaldis püüab jätkata kütmist ja/või sooja tarbevee tootmist sõltumata rikkest. See võib tähendada, et kompressor ei tööta. Sel juhul kütab ja/või toodab sooja tarbevett mis tahes elektriline lisakütteseade.

Hoiatus!

Režiimi Abirežiimi käivitamine valimiseks peab häiretegevus olema valitud menüüs 7.1.8.1 - "Häiretegevused".

Hoiatus!

"Abirežiimi käivitamine" valimine ei tähenda häire põhjustanud probleemi kõrvaldamist. Seetõttu põleb olekulamp jätkuvalt punaselt.

Veaotsing

Kui tööhäire ei ole ekraanil kuvatud, võite kasutada allpool toodud soovitusi:

PÕHITEGEVUSED

Alustage järgmiste punktide kontrollimisega:

- Hoone rühma- ja peakaitselülitid.
- Hoone lekkevoolukaitse.
- Soojuspumba RCD
- Väike kaitselüliti seadmele S735 (FC1).
- Õigesti seadistatud koormusmonitor.

SOOJA TARBEVEE TEMPERATUUR ON LIIGA MADAL VÕI KOGUS EI OLE PIISAV.

- Suletud või ummistunud täiteventiil (QM10) soojale tarbeveele.
  - Avage ventiil.
- Seguklapp seatud liiga madalaks.
  - Reguleerige seguklappi.
- S735 valel töörežiimil.
  - Sisenege menüüsse 4.1 - "Töörežiim". Režiimi "Automaatrežiim" korral valige "Lisakütte seiskamine" kõrgem väärtus menüüs 7.1.10.2 - "Automaatrež. seadistus".
  - Režiimi „Käsirežiim" korral valige „Lisaküte".
- Sooja tarbevee kulu on suur.
  - Oodake, kuni soe tarbevesi on soojenenud. Sooja tarbevee tootmise ajutist suurendamist saab aktiveerida "Soe tarbevesi" koduekraanil menüüs 2.1 - "Täiendav soe vesi" või myUplink kaudu.
- Liiga madal sooja tarbevee seadistus.
  - Sisenege menüüsse 2.2 - "Sooja tarbevee vajadus" ja valige kõrgem vajadusrežiim.
- Liiga lühiajaline sooja tarbevee prioriteet või selle puudumine.
  - Sisenege menüüsse 7.1.10.1 - "Kasutuse prioritiseerimine" ja suurendage ajavahemikku, mil soojal tarbeveel on prioriteet. Pange tähele, et tarbevee tootmise aja pikendamisel väheneb kütmisaeg, mille tulemusel võivad ruumitemperatuurid olla madalamad/ebaühtlased.
- "Puhkus" aktiveeritakse menüüs 6.
  - Sisenege menüüsse 6 ja deaktiveerige.

RUUMITEMPERATUUR ON LIIGA MADAL

- Mitmes toas on termostaadid suletud.
  - Seadke termostaadid võimalikult paljudes ruumides maksimumasendisse. Termostaatidega piiramise asemel reguleerige ruumitemperatuuri sisetemperatuuri avakuva kaudu.
- S735 valel töörežiimil.

- Sisenege menüüsse 4.1 - "Töörežiim". Režiimi "Automaatrežiim" korral valige "Seiska küte" kõrgem väärtus menüüs 7.1.10.2 - "Automaatrež. seadistus".
- Kui valitud on "Käsirežiim" režiim, siis valige "Küte". Kui sellest ei piisa, valige ka "Lisaküte".

- Küttejuhtautomaatika on seadistatud liialt madalale väärtusele.
  - Reguleerige Nutika juhendi või sisetemperatuuri avakuva kaudu.
  - Kui ruumitemperatuur on madal ainult siis, kui ilm on külm, tuleb küttegraafiku kaldenurka menüüs 1.30.1 - "Küttegraafik" vajadusel ülespoole seadistada.
- Liiga lühiajaline kütte prioriteet või selle puudumine.
  - Sisenege menüüsse 7.1.10.1 - "Kasutuse prioritiseerimine" ja suurendage ajavahemikku, mil küttel on prioriteet. Pange tähele, et kütmisaja pikendamisel väheneb sooja tarbevee tootmise aeg, mille tulemusel võib sooja tarbevee kogus olla väiksem.
- Sooja tarbevee vajadus "Suur" valitud koos suure sooja terbevee väljundiga.
  - Kui olete valinud sooja tarbevee vajaduse "Suur", siis seab S735 sooja tarbevee tootmise kütmise ees prioriteetseks.

    Juhul kui soovite sooja tarbevee režiimi muuta: Sisenege menüüsse 2.2 ja valige "Väike" või "Keskmine".
- "Puhkus" aktiveeritakse menüüs 6 - "Programmeerimine".
  - Sisenege menüüsse 6 ja deaktiveerige.
- Väline lüliti on ruumitemperatuuri muutmiseks aktiveeritud.
  - Kontrollige väliseid lüliteid.
- Kütteveepump (GP1 on seiskunud.
- Kliimasüsteemis on õhk.
  - Õhutage kliimasüsteem.
- Kliimasüsteemi ventiil (QM31) on suletud.
  - Avage ventiil.
- Menüüs 7.1.5.1 - "Sise el. lisaküte“ on määratud vale väärtus.
  - Sisenege menüüsse 7.1.5.1 ja suurendage väärtust "Max. sead. el võimsus".

RUUMITEMPERATUUR ON LIIGA KÕRGE

- Küttejuhtautomaatika on seadistatud liialt kõrgele väärtusele.
  - Reguleerige Nutika juhendi või sisetemperatuuri avakuva kaudu.
  - Kui ruumitemperatuur on kõrge ainult siis, kui ilm on külm, tuleb küttegraafiku kaldenurka menüüs 1.30.1 - "Küttegraafik" vajadusel allapoole seadistada.
- Väline lüliti on ruumitemperatuuri muutmiseks aktiveeritud.
  - Kontrollige väliseid lüliteid.

MADAL SÜSTEEMI RÕHK

- Kliimasüsteemis ei ole piisavas koguses vett.
  - Täitke kliimasüsteem veega ja veenduge, et see ei leki (vt lõiku "Täitmine ja õhutamine").

EBAPIISAV VÕI PUUDULIK VENTILATSIOON

- Väljatõmbeõhu filter (HQ10) on ummistunud.
  - Vahetage filter.
- Ventilatsioon ei ole reguleeritud.
  - Tellige ventilatsiooni reguleerimine või reguleerige seda ise.
- Väljatõmbeplafoonid on ummistunud või liiga kinni keeratud.
  - Kontrollige ja puhastage väljatõmbeplafoone.
- Ventilaator töötab vähendatud kiirusega töörežiimil.
  - Sisenege menüüsse 1.2.1 - "Ventilaatori kiirus" ja valige "Normaal"
- Programmeerimine on aktiveeritud.
  - Sisenege menüüsse 6 - "Programmeerimine". Lülitage funktsioon välja või reguleerige seadistusi.
- Ventilaatori kiiruse muutmise väline lüliti on aktiveeritud.
  - Kontrollige väliseid lüliteid.

VENTILATSIOON ON LIIGA TUGEV VÕI HÄIRIV

- Väljatõmbeõhu filter (HQ10) on ummistunud.
  - Vahetage filter.
- Ventilatsioon ei ole reguleeritud.
  - Tellige ventilatsiooni reguleerimine või reguleerige seda ise.
- Ventilaatori kiirus on sundrežiimil.
  - Sisenege menüüsse 1.2.1 - "Ventilaatori kiirus" ja valige "Normaal"
- Õine jahutus on aktiveeritud.
  - Sisenege menüüsse 1.2.2 - "Õine jahutus". Lülitage funktsioon välja või reguleerige seadistusi.
- Programmeerimine on aktiveeritud.
  - Sisenege menüüsse 6 - "Programmeerimine". Lülitage funktsioon välja või reguleerige seadistusi.
- Ventilaatori kiiruse muutmise väline lüliti on aktiveeritud.
  - Kontrollige väliseid lüliteid.

KOMPRESSOR EI KÄIVITU.

- Kütte või sooja tarbevee vajadus puudub.
  - S735 ei saa kütmise ega sooja tarbevee signaali.
- Soojuspumba sulatus.
  - Pärast sulatamist käivitub kompressor.
- Kompressor on temperatuuritingimuste tõttu blokeeritud.

- Oodake kuni temperatuur on toote töövahemikus.

- Miinimumintervall kompressori käivituste vahel ei ole kätte jõudnud.
  - Oodake vähemalt 30 minutit ja seejärel kontrollige, kas kompressor käivitus.
- Häiresignaal on sisse lülitunud.
  - Järgige ekraanil kuvatud juhiseid.

Lisaseadmed

Kõik lisatarvikud ei pruugi olla kõigil turgudel saadaval.

Üksikasjalik teave lisatarvikute kohta ja terviklik lisatarvikute nimekiri on saadaval nibe.eu.

TÖÖRIISTADE KOMPLEKT DKI

S735 paigaldise kaheks osaks tegemiseks.

DKI S10

Väljatõmbemoodul
paigaldatakse maksimaalselt
80 cm kaugusele
veesoojendist.
Art nr 067 797

LIIDESTAMISKOMPLEKT DEW S42

DEW S42 võimaldab seadet S735 ühendada soojuspumba tarbeveeboileriga VPB S200.

Art nr 067 796

LIIDESTAMISKOMPLEKT DEW S43

DEW S43 võimaldab seadet S735 ühendada soojuspumba tarbeveeboileriga AHPH S/AHPS S/VPB S300/VPBS S300.

Art nr 067 800

TÄIENDAVAD 3-TEE VENTIILID ECS

Seda lisaseadet kasutatakse, kui S735 on paigaldatud majja, kus on vähemalt kaks erinevat kliimasüsteemi, mis nõuavad erinevaid pealevoolutemperatuure.

ECS 40

Max 80 m²

Art nr 067 287

ECS 41

Ligikaudu 80-250 m²

Art nr 067 288

NIISKUS- JA TEMPERATUURIANDUR HTS 40

Seda lisaseadet kasutatakse õhuniiskuse kuvamiseks ja reguleerimiseks.

Art nr. 067 538

RUUMIMOODUL RMU S40

Ruumimoodul on integreeritud temperatuuri- ja niiskusanduriga lisatarvik, mis võimaldab S735 juhtida ja jälgida ka muus hoone osas kui seal, kus seade ise asub.

Art nr 067 650

PÄIKESEKÜTTE KOMPLEKT NIBE PV

NIBE PV on moodulsüsteem, mis koosneb päikesepaneelidest, paigaldusdetailidest ja inverteritest ning mida kasutatakse omaenda elektri tootmiseks.

LISASEADME KAART AXC 20

Sooja tarbevee ringluse lisakaart, külmumiskaitse õhuklapp/või väline kütteveepump.

Art nr 067 609

SISSEPUHKEÕHUMOODUL SAM

SAM on sissepuhkeõhumoodul, mis on spetsiaalselt välja töötatud sissepuhke- ja väljatõmbeõhu süsteemidega hoonetele.

Valige mudel hoone sissepuhkeõhu vooluhulga põhjal.

SAM S42

(ligikaudu 20-85 l/s)
Art nr 067 794

SAM S44

(ligikaudu 42-125 l/s)
Art nr 067 795

JUHTMEVABAD LISASEADMED

NIBE küljest S735 saab ühendada juhtmevabu lisaseadmeid, nt ruumi-, niiskus- ja CO_2 andureid.

VÄLISÕHU SEGAMINE OEK S20

OEK S20 on lisaseade, mis võimaldab S735 töötada nii väljatõmbeõhu kui välisõhuga.

OEK S20 on ühendatud AUX-ga; juhul kui soovitakse täiendavaid AUX-funktsioone, on vajalik lisakaart AXC 20.

Art nr 067 799

SOOJUSPUMBAGA KÜTMINE

AHPS S

Elektriküttekehata soojuspumba tarbeveeboiler päikeseküttespiraaliga (vasest korrosioonikaitse) ja sooja tarbevee spiraalsoojusvahetiga (roostevabast terasest korrosioonikaitse).
Näeb ette, et kogu süsteem (S735 ja AHPS S) oleks paigaldatud tagaseinast 60 mm kaugusele. Vajalik ühenduskomplekt.
Art nr 080 136

AHPH S

Elektriküttekehata soojuspumba tarbeveeboiler integreeritud sooja tarbevee spiraalsoojusvahetiga (roostevabast terasest korrosioonikaitse).
Näeb ette, et kogu süsteem (S735 ja AHPH S) oleks paigaldatud tagaseinast 60 mm kaugusele. Vajalik ühenduskomplekt.
Art nr 080 137

VPB S

Elektriküttekehata soojuspumba tarbeveeboiler spiraalsoojusvahetiga.

Vajalik ühenduskomplekt.

VPB S200

Korrosioonikaitse:
Roostevaba Art nr 081 141

VPB S300

Korrosioonikaitse:
Roostevaba Art nr 081 143

VPBS S

Elektriküttekehata soojuspumba tarbeveeboiler spiraalsoojusvaheti ja päikeseküttespiraaliga. Näeb ette, et kogu süsteem (S735 ja VPBS S300) tuleb paigaldada tagaseinast 60 mm kaugusele. Nõuab liidestamiskomplekti.

VPBS S300

Vask Art nr 081 145
Email Art nr 081 146

ÜLEMINE KAMBER TOC 40

Ülemine kapp torude/ventilatsioonikanalite peitmiseks.

Kõrgus 245 mm
Art nr 089 756

Kõrgus 345 mm
Art nr 089 757

Kõrgus 445 mm
Art nr 067 522

Kõrgus 385 - 635 mm
Art nr 089 758

Tehnilised andmed

Mõõdud

S735 paigaldatakse ühe seadmena.

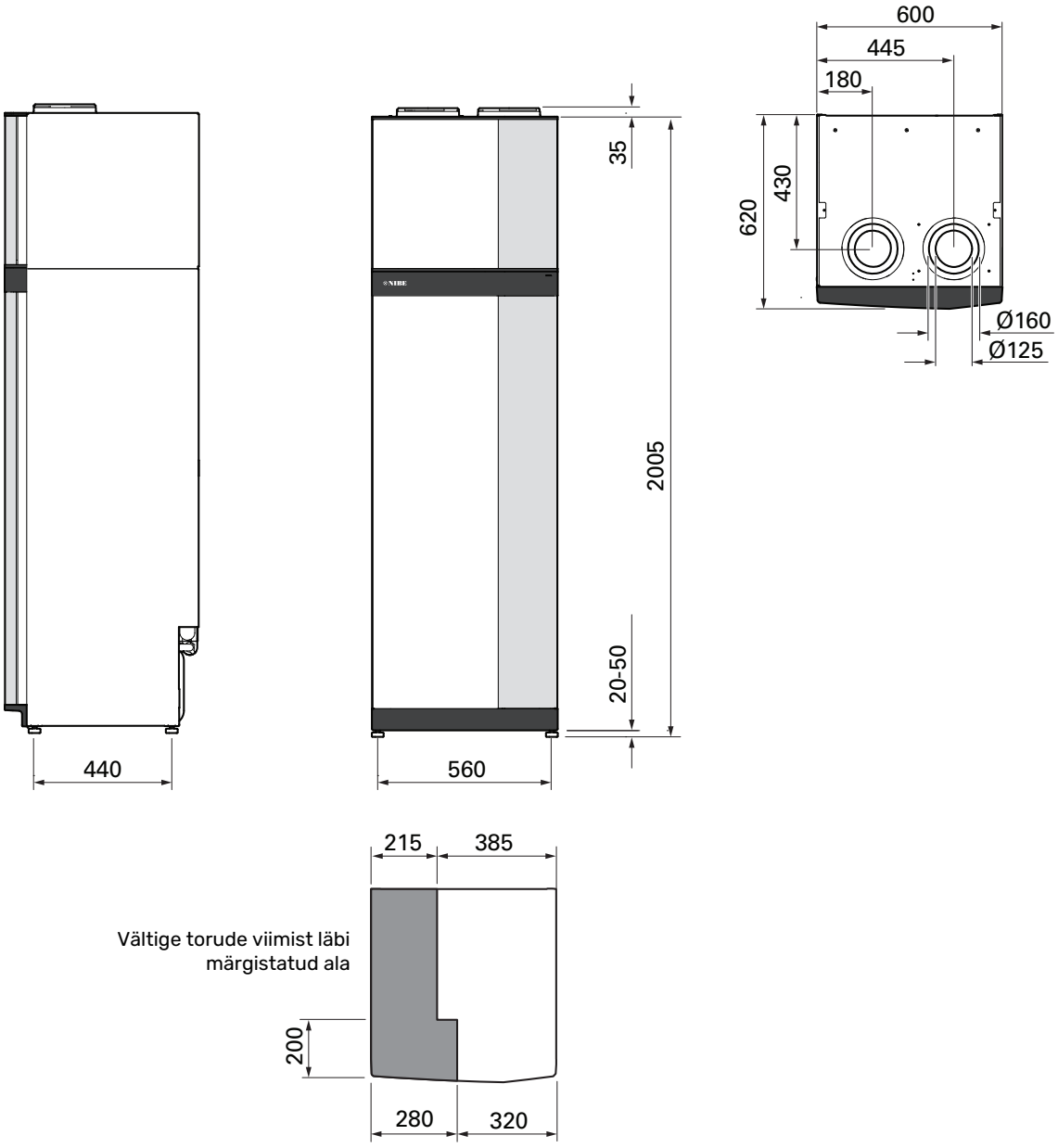

S735 eraldiseisev paigaldis.

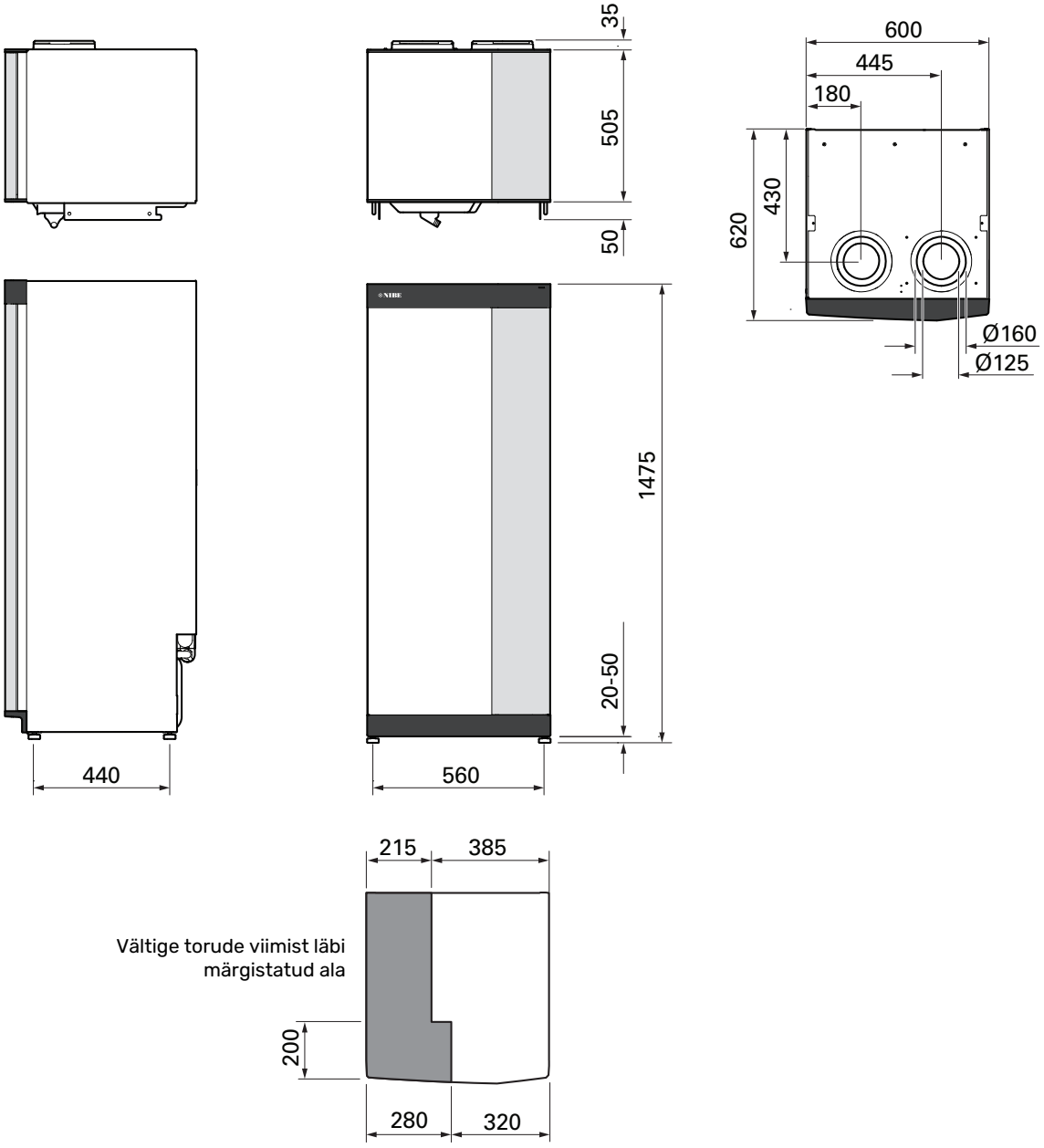

Tehnilised spetsifikatsioonid

3x400 V	kW	4	7
Võimsuse andmed vastavalt standardile EN 14 511			
Küttevõimsus (P_H)/COP	kW/-	1,00 / 3,49 [1]	1,16 / 3,90 [2]
Küttevõimsus (P_H)/COP	kW/-	1,38 / 4,76 [3]	1,57 / 5,19 [4]
Küttevõimsus (P_H)/COP	kW/-	4,21 / 3,25 [5]	5,37 / 2,55 [6]
SCOP vastavalt standardile EN 14 825			
Nimisoojusvõimsus ($P_{designh}$)	kW	4	6
SCOP külm kliima, 35°C / 55 °C		5,02 / 3,70	4,75 / 3,81
SCOP keskmine kliima, 35 °C / 55 °C		4,75 / 3,70	4,50 / 3,67
SCOP soe kliima, 35°C / 55°C		4,45 / 3,41	4,41 / 3,62
Lisaenergia			
Max võimsus, elektriküttekeha (tehaseseade)	kW	9,0 (9,0)	
Energiaklass, keskmine kliima			
Toote energiatõhususe klass, kütmine, keskmine kliima 35 / 55 °C [7]		A+++ / A++	A+++ / A++
Süsteemi energiatõhususe klass, kütmine, keskmine kliima 35 / 55 °C [8]		A+++ / A++	A+++ / A++
Sooja tarbevee tootmise energiatõhususe klass / deklareeritud sooja tarbevee tootmise koormusprofiil [9]		A / XL	A / XL
Elektrilised andmed			
Nimipinge	V	400 V 3N ~ 50 Hz	
Maksimaalne töövool, sh elektriküttekeha 0,0 kW (Soovituslik kaitse nimivõimsus).	A	11 (16)	14 (16)
Maksimaalne töövool, sh elektriküttekeha 5,0 kW (Soovituslik kaitsme nimivõimsus).	A	15 (16)	15 (16)
Maksimaalne töövool, sh elektriküttekeha 9,0 kW (Soovituslik kaitsme nimivõimsus).	A	20 (20)	22 (25)
Kütteveepumba ajami võimsus	W	75	
Väljatõmbeõhu ventilaatori elektrivõimsus	W	170	
Korpuse kaitseklass		IPX1B	
Toote ühendused vastavad IEC 61000-3-3 nõuetele			
Kooskõlas olev seade IEC 61000-3-12			
WLAN			
2,412 - 2,484 GHz max võimsus	dBm	17	
Juhtmevabad seadmed			
2,405 - 2,480 GHz max võimsus	dBm	4	
Külmaagensi kontuur			
Külmaagensi liik		R290	
GWP külmaagens		0,02	
Kogus	kg	0,3	0,42
CO_2 ekvivalent	kg	0,006	0,0084
Küttekontuur			
Min rõhk küttekontuuris	MPa (baari)	0,05 (0,5)	
Max rõhk küttekontuuris	MPa (baari)	0,25 (2,5)	
Avanemisrõhk, kaitseklapp	MPa (baari)	0,25 (2,5)	
Min temperatuur	°C	10	
Max temperatuur [10]	°C	70	
Ventilatsioon			
Min. õhuvool	l/s	17	25
Min. temperatuur (väljapuhkeõhk)	°C	-20	
Max. temperatuur (väljatõmbeõhk)	°C	35	
Filtri tüüp		Jäme 65%	
Heli			
Müratase vastavalt standardile EN 12 102 ($L_{W(A)}$) [11]	dB(A)	39-47	40-53
Helirõhutase paigaldise ruumis ($L_{P(A)}$) [12]	dB(A)	35-43	36-49
Toruühendused			
Soojuskandja, välisläbimõõt ⌀	mm	22	
Soe vesi, välisläbimõõt ⌀	mm	22	
Külm vesi, välisläbimõõt ⌀	mm	22	
Ventilatsioon ⌀	mm	125/160	
Tarbeveeboiler ja kütteseade			
Spiraalsoojusvaheti maht	liiter	7,8	
Tarbeveeboileri maht	liiter	178	
Min rõhk tarbeveeboileris	MPa (baari)	0,01 (0,1)	
Max rõhk tarbeveeboileris	MPa (baari)	1,0 (10)	
Avanemisrõhk, kaitseklapp	MPa (baari)	0,9 (9)	
Min temperatuur	°C	3	

3x400 V	kW	4	7
Max temperatuur [10]	°C	70	
Sooja tarbevee tootlikkus vastavalt standardile EN 16147			
Tarbevee kogus 40°C (V_{max}) [13]	liiter	223 - 264	
COP (COP_t)		2,80 [14]	2,76 [15]
Soojakadu (P_{es})	W	56 [14]	69 [15]
Mõõtmed ja kaal			
Laius	mm	600	
Sügavus	mm	620	
Kõrgus koos jalgadega	mm	2025	
Lae kõrgus	mm	2170	
Kaal, komplektne toode	kg	200	213
Kaal, küttemoodul	kg	123	126
Kaal, õhu töötlemisseade	kg	77	87
Korrosioonikaitse		Roostevaba	
Tootenr.		066 128	066 134

1 A20(12)W35, väljatõmbe õhuhulk 17 l/s (61 m³/h) min kompressori sagedus

2 A20(12)W35, väljatõmbe õhuhulk 25 l/s (90 m³/h) min kompressori sagedus

3 A20(12)W35, väljatõmbe õhuhulk 40 l/s (144 m³/h) min kompressori sagedus

4 A20(12)W35, väljatõmbe õhuhulk 70 l/s (252 m³/h) min kompressori sagedus

5 A20(12)W35, väljatõmbe õhuhulk 70 l/s (252 m³/h) max. kompressori sagedus

6 A20(12)W45, väljatõmbe õhuhulk 70 l/s (252 m³/h) max. kompressori sagedus

7 Toote energiatõhususe klassi skaala, kütmine: A+++ kuni D.

8 Süsteemi energiatõhususe klassi skaala, kütmine: A+++ kuni G. Süsteemi avaldatud energiatõhusus võtab arvesse toote temperatuuri regulaatorit (juhtsüsteemi).

9 Energiatõhususe klassi skaala, soe tarbevesi: A+ kuni F.

10 Kompressor ja lisaküte

11 Müratase muutub koos valitud ventilaatori graafikuga. Üksikasjalikuma teabe saamiseks müra kohta k.a kanalite müra, külastage nibe.eu.

12 Müratase võib oleneda ruumi summutusvõimest. Need väärtused kehtivad summutuse 4 dB korral.

13 Väärtus erineb sõltuvalt valitud vajadusrežiimist ("Väike", "Keskmine" or "Suur")

14 A20(12) väljatõmbe õhuhulk 48 l/s (174 m³/h). Sooja tarbevee vajadus "Väike"

15 A20(12) väljatõmbe õhuhulk 67 l/s (240 m³/h). Sooja tarbevee vajadus "Väike"

3x230 V	kW	4	7
Võimsuse andmed vastavalt standardile EN 14 511			
Küttevõimsus (P_H)/COP	kW/-	1,00 / 3,49 [1]	1,16 / 3,90 [2]
Küttevõimsus (P_H)/COP	kW/-	1,38 / 4,76 [3]	1,57 / 5,19 [4]
Küttevõimsus (P_H)/COP	kW/-	4,21 / 3,25 [5]	5,37 / 2,55 [6]
SCOP vastavalt standardile EN 14 825			
Nimisoojusvõimsus ($P_{designh}$)	kW	4	6
SCOP külm kliima, 35°C / 55 °C		5,02 / 3,70	4,75 / 3,81
SCOP keskmine kliima, 35 °C / 55 °C		4,75 / 3,70	4,50 / 3,67
SCOP soe kliima, 35°C / 55°C		4,45 / 3,41	4,41 / 3,62
Lisaenergia			
Max võimsus, elektriküttekeha (tehaseseade)	kW	9,0 (9,0)	
Energiaklass, keskmine kliima			
Toote energiatõhususe klass, kütmine, keskmine kliima 35 / 55 °C [7]		A+++ / A++	A+++ / A++
Süsteemi energiatõhususe klass, kütmine, keskmine kliima 35 / 55 °C [8]		A+++ / A++	A+++ / A++
Sooja tarbevee tootmise energiatõhususe klass / deklareeritud sooja tarbevee tootmise koormusprofiil [9]		A / XL	A / XL
Elektrilised andmed			
Nimipinge	V	230 V 3 ~ 50 Hz	
Maksimaalne töövool, sh elektriküttekeha 0,0 kW (Soovituslik kaitse nimivõimsus).	A	11 (16)	14 (16)
Maksimaalne töövool, sh elektriküttekeha 5,0 kW (Soovituslik kaitsme nimivõimsus).	A	21 (25)	23 (25)
Maksimaalne töövool, sh elektriküttekeha 9,0 kW (Soovituslik kaitsme nimivõimsus).	A	28 (32)	31 (32)
Kütteveepumba ajami võimsus	W	75	
Väljatõmbeõhu ventilaatori elektrivõimsus	W	170	
Korpuse kaitseklass		IPX1B	
Toote ühendused vastavad IEC 61000-3-3 nõuetele			
Kooskõlas olev seade IEC 61000-3-12			
WLAN			
2,412 - 2,484 GHz max võimsus	dBm	17	
Juhtmevabad seadmed			
2,405 - 2,480 GHz max võimsus	dBm	4	
Külmaagensi kontuur			
Külmaagensi liik		R290	
GWP külmaagens		0,02	
Kogus	kg	0,3	0,42
CO_2 ekvivalent	kg	0,006	0,0084
Küttekontuur			
Min rõhk küttekontuuris	MPa (baari)	0,05 (0,5)	
Max rõhk küttekontuuris	MPa (baari)	0,25 (2,5)	
Avanemisrõhk, kaitseklapp	MPa (baari)	0,25 (2,5)	
Min temperatuur	°C	10	
Max temperatuur [10]	°C	70	
Ventilatsioon			
Min. õhuvool	l/s	17	25
Min. temperatuur (väljapuhkeõhk)	°C	-20	
Max. temperatuur (väljatõmbeõhk)	°C	35	
Filtri tüüp		Jäme 65%	
Heli			
Müratase vastavalt standardile EN 12 102 ($L_{W(A)}$) [11]	dB(A)	39-47	40-53
Helirõhutase paigaldise ruumis ($L_{P(A)}$) [12]	dB(A)	35-43	36-49
Toruühendused			
Soojuskandja, välisläbimõõt Ø	mm	22	
Soe vesi, välisläbimõõt Ø	mm	22	
Külm vesi, välisläbimõõt Ø	mm	22	
Ventilatsioon Ø	mm	125/160	
Tarbeveeboiler ja kütteseade			
Spiraalsoojusvaheti maht	liiter	7,8	
Tarbeveeboileri maht	liiter	178	
Min rõhk tarbeveeboileris	MPa (baari)	0,01 (0,1)	
Max rõhk tarbeveeboileris	MPa (baari)	1,0 (10)	
Avanemisrõhk, kaitseklapp	MPa (baari)	0,9 (9)	
Min temperatuur	°C	3	
Max temperatuur [10]	°C	70	
Sooja tarbevee tootlikkus vastavalt standardile EN 16147			

3x230 V	kW	4	7
Tarbevee kogus 40°C (V_{max}) [13]	liiter	223 - 264	
COP (COP_t)		2,80 [14]	2,76 [15]
Soojakadu (P_{es})	W	56 [14]	69 [15]
Mõõtmed ja kaal			
Laius	mm	600	
Sügavus	mm	620	
Kõrgus koos jalgadega	mm	2025	
Lae kõrgus	mm	2170	
Kaal, komplektne toode	kg	200	213
Kaal, küttemoodul	kg	123	126
Kaal, õhu töötlemisseade	kg	77	87
Korrosioonikaitse		Roostevaba	
Tootenr.		066 129	066 135

1 A20(12)W35, väljatõmbe õhuhulk 17 l/s (61 m^3/h) min kompressori sagedus

2 A20(12)W35, väljatõmbe õhuhulk 25 l/s (90 m^3/h) min kompressori sagedus

3 A20(12)W35, väljatõmbe õhuhulk 40 l/s (144 m^3/h) min kompressori sagedus

4 A20(12)W35, väljatõmbe õhuhulk 70 l/s (252 m^3/h) min kompressori sagedus

5 A20(12)W35, väljatõmbe õhuhulk 70 l/s (252 m^3/h) max. kompressori sagedus

6 A20(12)W45, väljatõmbe õhuhulk 70 l/s (252 m^3/h) max. kompressori sagedus

7 Toote energiatõhususe klassi skaala, kütmine: A+++ kuni D.

8 Süsteemi energiatõhususe klassi skaala, kütmine: A+++ kuni G. Süsteemi avaldatud energiatõhusus võtab arvesse toote temperatuuri regulaatorit (juhtsüsteemi).

9 Energiatõhususe klassi skaala, soe tarbevesi: A+ kuni F.

10 Kompressor ja lisaküte

11 Müratase muutub koos valitud ventilaatori graafikuga. Üksikasjalikuma teabe saamiseks müra kohta k.a kanalite müra, külastage nibe.eu.

12 Müratase võib oleneda ruumi summutusvõimest. Need väärtused kehtivad summutuse 4 dB korral.

13 Väärtus erineb sõltuvalt valitud vajadusrežiimist ("Väike", "Keskmine" or "Suur")

14 A20(12) väljatõmbe õhuhulk 48 l/s (174 m^3/h). Sooja tarbevee vajadus "Väike"

15 A20(12) väljatõmbe õhuhulk 67 l/s (240 m^3/h). Sooja tarbevee vajadus "Väike"

Energiamärgis

TEABELEHT

Tarnija		NIBE	
Mudel		**S735-4**	**S735-7**
Temperatuuri rakendus	°C	35 / 55	35 / 55
Deklareeritud sooja tarbevee tootmise profiil		XL	XL
Kütmise energiatõhususe klass, keskmine kliima		A+++ / A++	A+++ / A++
Sooja tarbevee tootmise energiatõhususe klass, keskmine kliima		A	A
Arvutuslik küttevõimsus ($P_{designh}$), keskmine kliima	kW	4 / 4	6 / 6
Kütmise aastane energiakulu, keskmine kliima	kWh	1523 / 1982	2571 / 3156
Sooja tarbevee tootmise aastane energiakulu, keskmine kliima	kWh	1430	1432
Sesoonne keskmine efektiivsus kütmisel, keskmine kliima	%	187 / 143	177 / 144
Vee soojendamise kasutegur, keskmine kliima	%	117	117
Helivõimsuse tase L_{WA} sees	dB	42	44
Arvutuslik küttevõimsus ($P_{designh}$), külm kliima	kW	4 / 4	6 / 6
Arvutuslik küttevõimsus ($P_{designh}$), soe kliima	kW	4 / 4	6 / 6
Kütmise aastane energiakulu, külm kliima	kWh	1718 / 2332	2905 / 3622
Sooja tarbevee tootmise aastane energiakulu, külm kliima	kWh	1430	1432
Kütmise aastane energiakulu, soe kliima	kWh	1050 / 1370	1695 / 2070
Sooja tarbevee tootmise aastane energiakulu, soe kliima	kWh	1430	1432
Sesoonne keskmine efektiivsus kütmisel, külm kliima	%	198 / 145	187 / 149
Vee soojendamise kasutegur, külm kliima	%	117	117
Sesoonne keskmine efektiivsus kütmisel, soe kliima	%	175 / 134	174 / 142
Vee soojendamise kasutegur, soe kliima	%	117	117
Helivõimsuse tase L_{WA} väljas	dB	-	-

PAKUTAVA KOMPLEKTI ENERGIATÕHUSUSE ANDMED

Mudel		**S735-4**	**S735-7**
Temperatuuri rakendus	°C	35 / 55	35 / 55
Juhtautomaatika, klass		VI	
Juhtautomaatika, panus tõhususele	%	4	
Pakutava komplekti kütmise sesoonne energiatõhusus, keskmine kliima	%	191 / 147	181 / 148
Pakutava komplekti kütmise sesoonne energiatõhuse klass, keskmine kliima		**A+++ / A++**	**A+++ / A++**
Pakutava komplekti kütmise sesoonne energiatõhusus, külm kliima	%	202 / 149	191 / 153
Pakutava komplekti kütmise sesoonne energiatõhusus, soe kliima	%	179 / 138	178 / 146

Süsteemi avaldatud energiatõhusus võtab arvesse ka temperatuuri regulaatorit. Kui süsteemi on lisatud väline lisakütteseade või päikeseküte, tuleb süsteemi kogutõhusus uuesti arvestada.

TEHNILINE DOKUMENTATSIOON

Mudel		S735-4					
Soojuspumba tüüp		☐ Õhk-vesi ☒ Väljatõmbeõhk-vesi ☐ Külmakandja-vesi ☐ Vesi-vesi					
Külma kliima soojuspump		☐ Jah ☒ Ei					
Integreeritud elektriküttekeha lisakütteks		☒ Jah ☐ Ei					
Soojuspumbaga veesoojendi-kütteseade		☒ Jah ☐ Ei					
Kliima		☒ Keskmine ☐ Külm ☐ Soe					
Temperatuuri rakendus		☒ Keskmine (55°C) ☐ Madal (35°C)					
Kohaldatud standardid		EN14825, EN16147, EN12102					
Nimisoojusvõimsus	Prated	3,5	kW	*Kütmise sesoonne energiatõhusus*	η_s	143	%
Ruumi kütmise deklareeritud võimsus osalisel koormusel ja välistemperatuuril Tj				*Soojusteguri deklareeritud väärtus ruumi kütmisel osalisel koormusel ja välistemperatuuril Tj*			
Tj = -7 °C	Pdh	3,1	kW	Tj = -7 °C	COPd	2,56	-
Tj = +2 °C	Pdh	1,9	kW	Tj = +2 °C	COPd	3,78	-
Tj = +7 °C	Pdh	1,2	kW	Tj = +7 °C	COPd	4,70	-
Tj = +12 °C	Pdh	1,1	kW	Tj = +12 °C	COPd	5,58	-
Tj = biv	Pdh	3,5	kW	Tj = biv	COPd	2,23	-
Tj = TOL	Pdh	3,5	kW	Tj = TOL	COPd	2,23	-
Tj = -15 °C (kui TOL < -20 °C)	Pdh		kW	Tj = -15 °C (kui TOL < -20 °C)	COPd		-
Tasakaalutemperatuur	T_{biv}	-10	°C	Välisõhu min temperatuur	TOL	-10	°C
Tsükli võimsus	Pcych		kW	Tsükli tõhusus	COPcyc		-
Kaotegur	Cdh	0,92	-	Max pealevoolutemperatuur	WTOL	65	°C
Võimsus sel ajal, kui seade ei ole aktiivses seisundis				*Lisaküte*			
Väljalülitatud seisund	P_{OFF}	0,008	kW	Nimisoojusvõimsus	Psup	0,0	kW
Termostaadiga välja lülitatud seisund	P_{TO}	0,016	kW				
Ooteseisund	P_{SB}	0,018	kW	Sisendenergia liik	Elekter		
Karterikütte režiim	P_{CK}	0,014	kW				
Muud näitajad							
Võimsuse juhtimine	Muutuv			Õhuvoolu nimiväärtus (õhk-vesi)		160	m³/h
Helivõimsustase, ruumis/väljas	L_{WA}	42 / -	dB	Nominaalne soojuskandja pealevool		0,32	m³/h
Aastane energiatarbimine	Q_{HE}	1 982	kWh	Külmakandja pealevooluga soojuspumbad külmakandja-vesi või vesi-vesi			m³/h
Soojuspumbaga veesoojendi-kütteseade							
Deklareeritud sooja tarbevee tootmise profiil	XL			*Vee soojendamise kasutegur*	η_{wh}	117	%
Päevane energiatarbimine	Q_{elec}	6,821	kWh	Päevane kütteenergia tarve	Q_{fuel}		kWh
Aastane energiatarbimine	AEC	1 430	kWh	Aastane kütteenergia tarve	AFC		GJ
Kontaktteave	*NIBE Energy Systems – Box 14 – Hannabadsvägen 5 – 285 21 Markaryd – Sweden*						

Mudel		S735-7					
Soojuspumba tüüp	☐ Õhk-vesi ☒ Väljatõmbeõhk-vesi ☐ Külmakandja-vesi ☐ Vesi-vesi						
Külma kliima soojuspump	☐ Jah ☒ Ei						
Integreeritud elektriküttekeha lisakütteks	☒ Jah ☐ Ei						
Soojuspumbaga veesoojendi-kütteseade	☒ Jah ☐ Ei						
Kliima	☒ Keskmine ☐ Külm ☐ Soe						
Temperatuuri rakendus	☒ Keskmine (55°C) ☐ Madal (35°C)						
Kohaldatud standardid	EN14825, EN16147, EN12102						
Nimisoojusvõimsus	Prated	5,6	kW	*Kütmise sesoonne energiatõhusus*	η_s	144	%
Ruumi kütmise deklareeritud võimsus osalisel koormusel ja välistemperatuuril Tj				*Soojusteguri deklareeritud väärtus ruumi kütmisel osalisel koormusel ja välistemperatuuril Tj*			
Tj = -7 °C	Pdh	4,9	kW	Tj = -7 °C	COPd	2,52	-
Tj = +2 °C	Pdh	3,0	kW	Tj = +2 °C	COPd	3,77	-
Tj = +7 °C	Pdh	2,0	kW	Tj = +7 °C	COPd	4,53	-
Tj = +12 °C	Pdh	1,5	kW	Tj = +12 °C	COPd	5,20	-
Tj = biv	Pdh	5,5	kW	Tj = biv	COPd	2,33	-
Tj = TOL	Pdh	5,5	kW	Tj = TOL	COPd	2,33	-
Tj = -15 °C (kui TOL < -20 °C)	Pdh		kW	Tj = -15 °C (kui TOL < -20 °C)	COPd		-
Tasakaalutemperatuur	T_{biv}	-10	°C	Välisõhu min temperatuur	TOL	-10	°C
Tsükli võimsus	Pcych		kW	Tsükli tõhusus	COPcyc		-
Kaotegur	Cdh	0,87	-	Max pealevoolutemperatuur	WTOL	65	°C
Võimsus sel ajal, kui seade ei ole aktiivses seisundis				*Lisaküte*			
Väljalülitatud seisund	P_{OFF}	0,008	kW	Nimisoojusvõimsus	Psup	0,0	kW
Termostaadiga välja lülitatud seisund	P_{TO}	0,038	kW				
Ooteseisund	P_{SB}	0,034	kW	Sisendenergia liik	Elekter		
Karterikütte režiim	P_{CK}	0,008	kW				
Muud näitajad							
Võimsuse juhtimine	Muutuv			Õhuvoolu nimiväärtus (õhk-vesi)		239	m³/h
Helivõimsustase, ruumis/väljas	L_{WA}	44 / -	dB	Nominaalne soojuskandja pealevool		0,47	m³/h
Aastane energiatarbimine	Q_{HE}	3 156	kWh	Külmakandja pealevooluga soojuspumbad külmakandja-vesi või vesi-vesi			m³/h
Soojuspumbaga veesoojendi-kütteseade							
Deklareeritud sooja tarbevee tootmise profiil	XL			*Vee soojendamise kasutegur*	η_{wh}	117	%
Päevane energiatarbimine	Q_{elec}	7,075	kWh	Päevane kütteenergia tarve	Q_{fuel}		kWh
Aastane energiatarbimine	AEC	1 432	kWh	Aastane kütteenergia tarve	AFC		GJ
Kontaktteave	*NIBE Energy Systems – Box 14 – Hannabadsvägen 5 – 285 21 Markaryd – Sweden*						

Elektriskeem

3X400 V

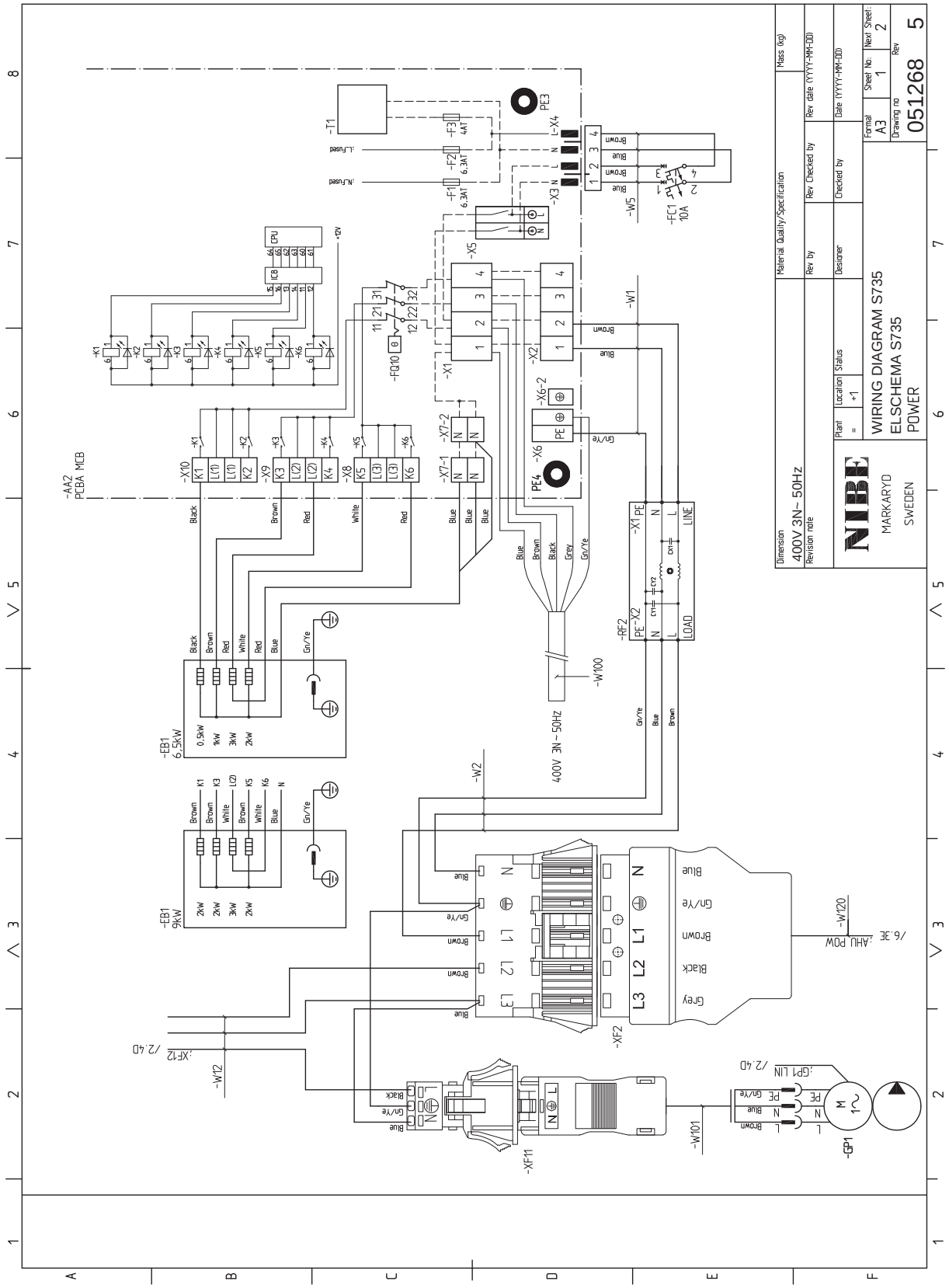

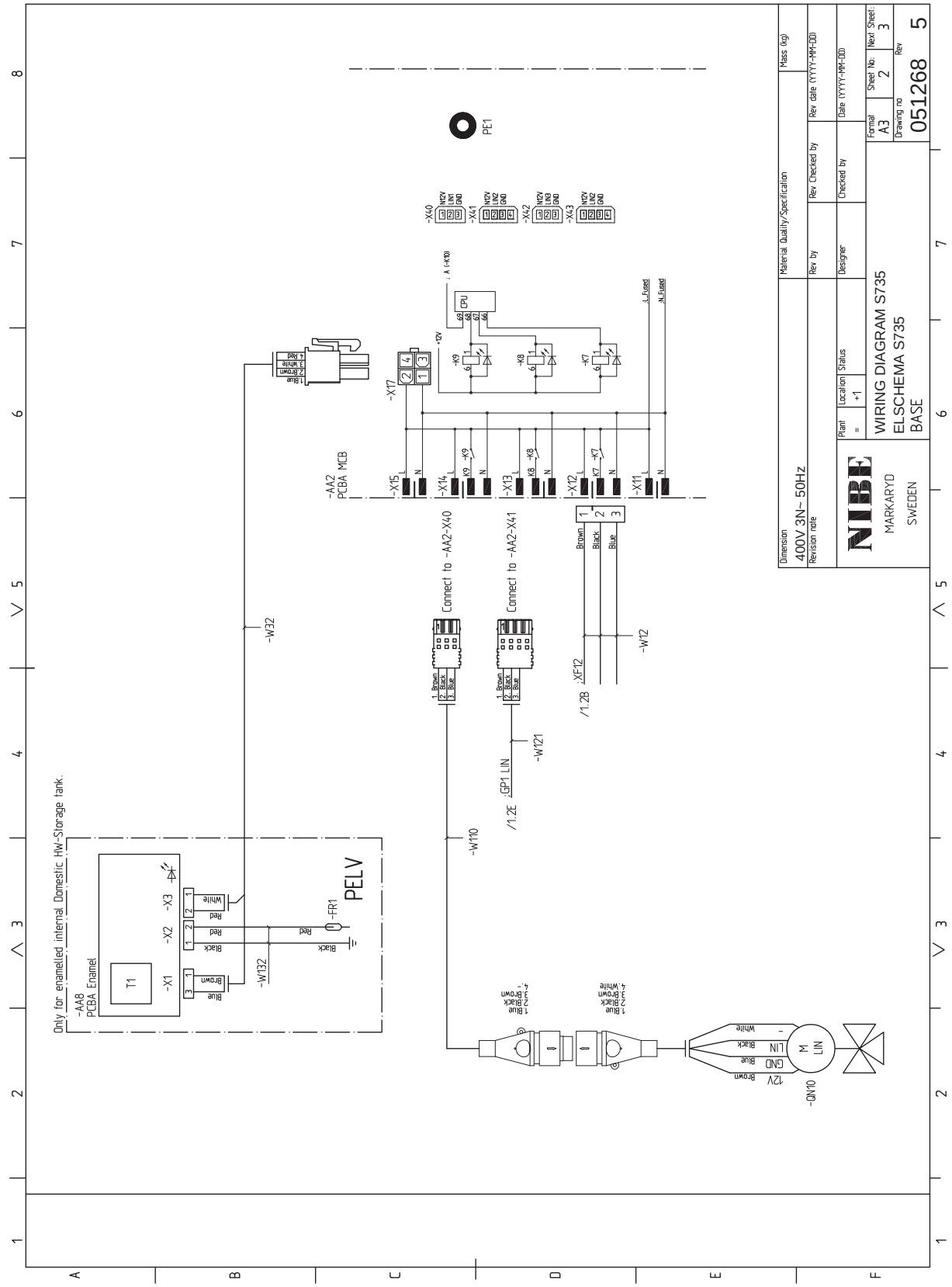
WIRING DIAGRAM S735
ELSCHEMA S735
BASE
NIBE
MARKARYD
SWEDEN
Dimension
400V 3N~ 50Hz
Revision note
Material Quality/Specification
Mass (kg)
Rev by
Rev Checked by
Rev date (YYYY-MM-DD)
Designer
Checked by
Date (YYYY-MM-DD)
Plant
Location
Status
Format
A3
Sheet No.
2
Next Sheet:
3
Drawing no
051268
Rev
5
PE1
-AA2
PCBA MCB
-AA8
PCBA Enamel
Only for enamelled internal Domestic HW-Storage tank.
PELV
Connect to -AA2-X40
Connect to -AA2-X41
-W32
-W132
-W110
-W121
-W12
-FR1
-QN10
12V
GND
LIN
M
LIN
CPU
-X17
-X15
-X14
-X13
-X12
-X11
-X40
-X41
-X42
-X43
-X1
-X2
-X3
T1
-K9
-K8
-K7
-XF12
/1.2B
/1.2E
GP1 LIN
+12V
L_Fused
N_Fused

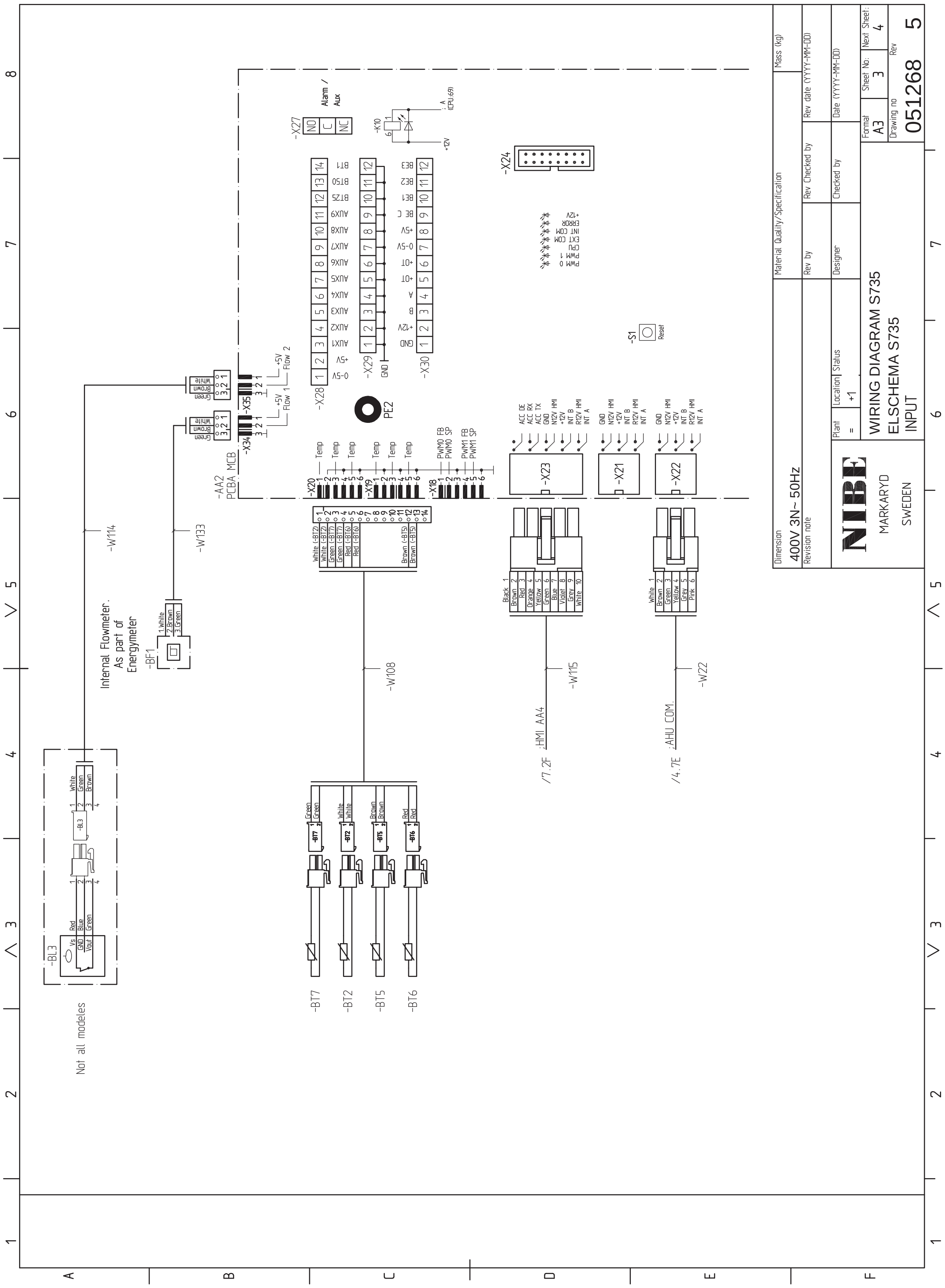
WIRING DIAGRAM S735
ELSCHEMA S735
INPUT
NIBE
MARKARYD
SWEDEN
Dimension
400V 3N~ 50Hz
Revision note
Material Quality/Specification
Mass (kg)
Rev by
Rev Checked by
Rev date (YYYY-MM-DD)
Designer
Checked by
Date (YYYY-MM-DD)
Plant
=
Location
+1
Status
Format
A3
Sheet No:
3
Next Sheet:
4
Drawing no
051268
Rev
5
-AA2
PCBA MCB
-X27
NO
C
NC
Alarm / Aux
-K10
+12V
A (CPU:69)
-X28
0-5V
+5V
AUX1
AUX2
AUX3
AUX4
AUX5
AUX6
AUX7
AUX8
AUX9
BT25
BT50
BT1
-X29
GND
-X30
GND
+12V
B
A
+0T
0-5V
+5V
BE C
BE1
BE2
BE3
-X24
PWM 0
PWM 1
CPU
EXT COM
INT COM
ERROR
+12V
-S1
Reset
PE2
-X34
-X35
+5V
Flow 1
Flow 2
-X20
-X19
-X18
Temp
PWM0 FB
PWM0 SP
PWM1 FB
PWM1 SP
-X23
ACC DE
ACC RX
ACC TX
GND
N12V HMI
+12V
INT B
R12V HMI
INT A
-X21
-X22
White (-BT2)
Green (-BT7)
Red (-BT6)
Brown (-BT5)
-W114
-W133
-W108
-W115
-W22
Internal Flowmeter.
As part of
Energymeter
-BF1
1.White
2.Brown
3.Green
-BL3
Vs
GND
Vout
Red
Blue
Green
White
Brown
Not all modeles
-BT7
-BT2
-BT5
-BT6
Black
Orange
Yellow
Violet
Grey
Pink
/7.2F :HMI AA4
/4.7E :AHU COM.

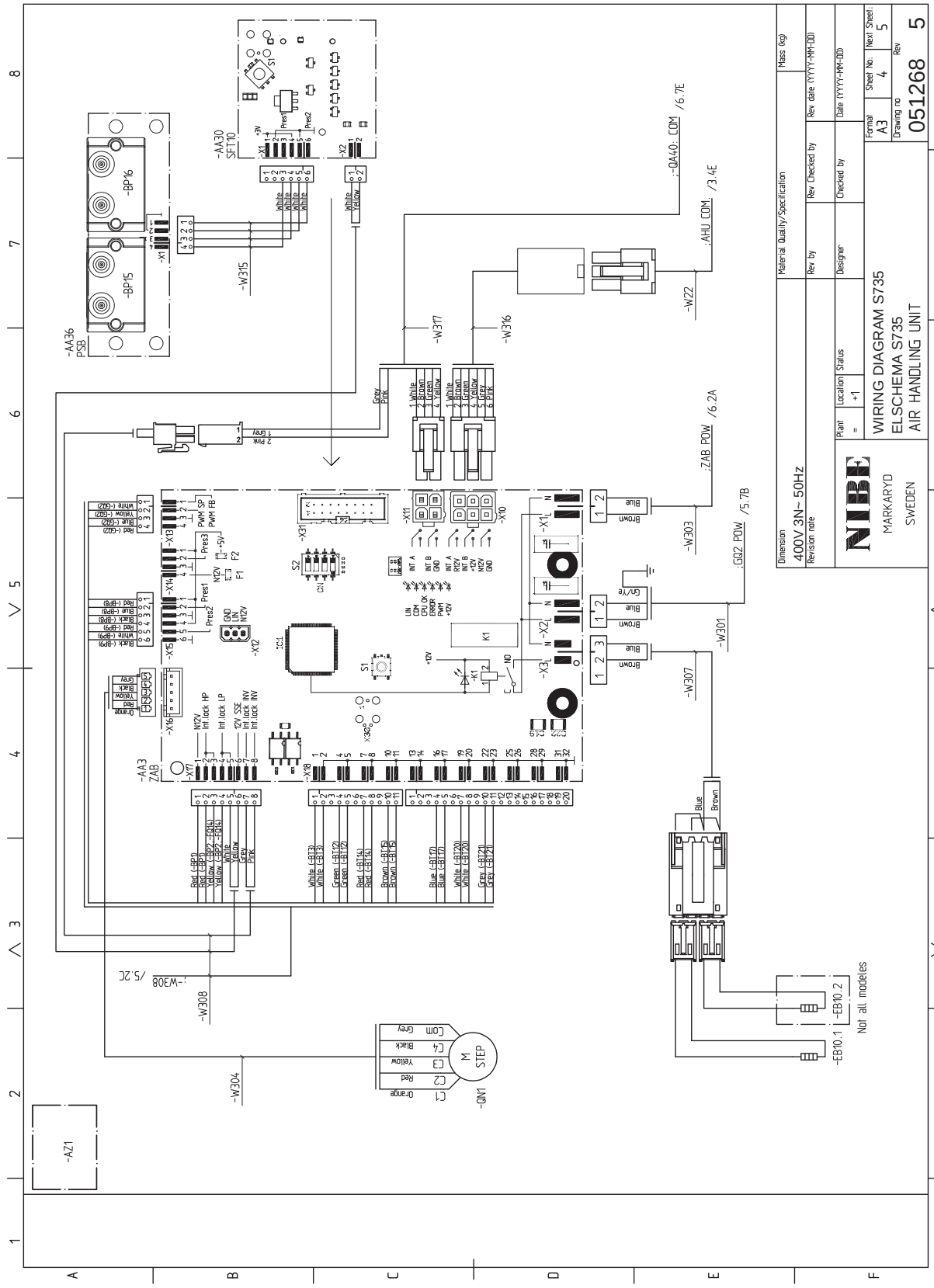
-AA30
SFT10
-BP16
-BP15
-AA36
PSB
-W315
-W317
-W316
-W22
-W303
-W301
-W307
-W308
-W304
-AA3
ZAB
-AZ1
-QN1
STEP
-EB10.1
-EB10.2
Not all modeles
;-QA40: COM /6.7E
;AHU COM: /3.4E
;ZAB POW /6.2A
;GQ2 POW /5.7B
;-W308 /5.2C
400V 3N~ 50Hz
MARKARYD
SWEDEN
WIRING DIAGRAM S735
ELSCHEMA S735
AIR HANDLING UNIT
051268 5

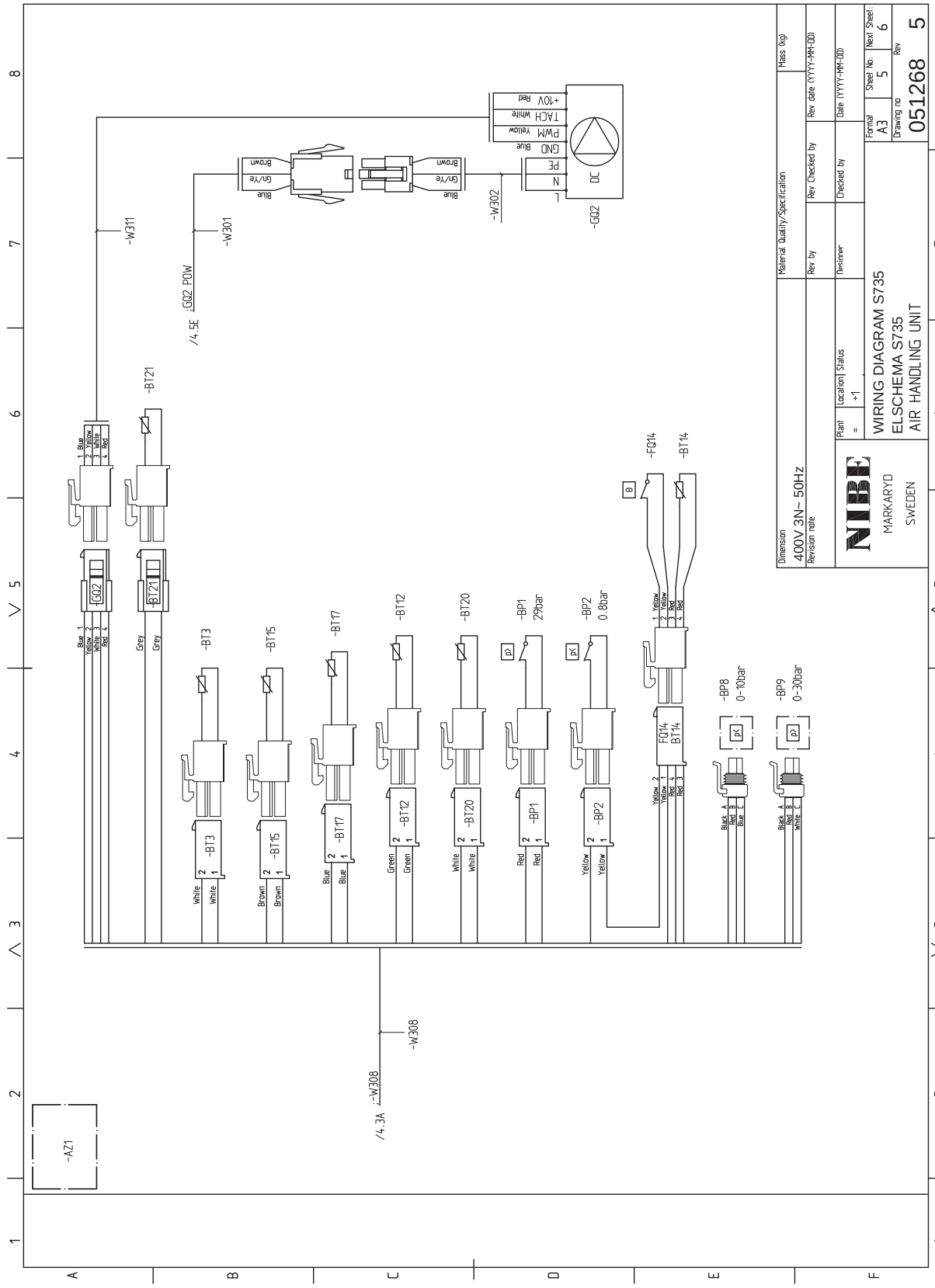
WIRING DIAGRAM S735
ELSCHEMA S735
AIR HANDLING UNIT
NIBE
MARKARYD
SWEDEN
400V 3N~ 50Hz
051268 5
-AZ1
-W311
-W301
-W302
-W308
-GQ2
-BT21
-BT3
-BT15
-BT17
-BT12
-BT20
-BP1 29bar
-BP2 0.8bar
-FQ14
-BT14
-BP8 0-10bar
-BP9 0-30bar
/4.5E :GQ2 POW
/4.3A :-W308

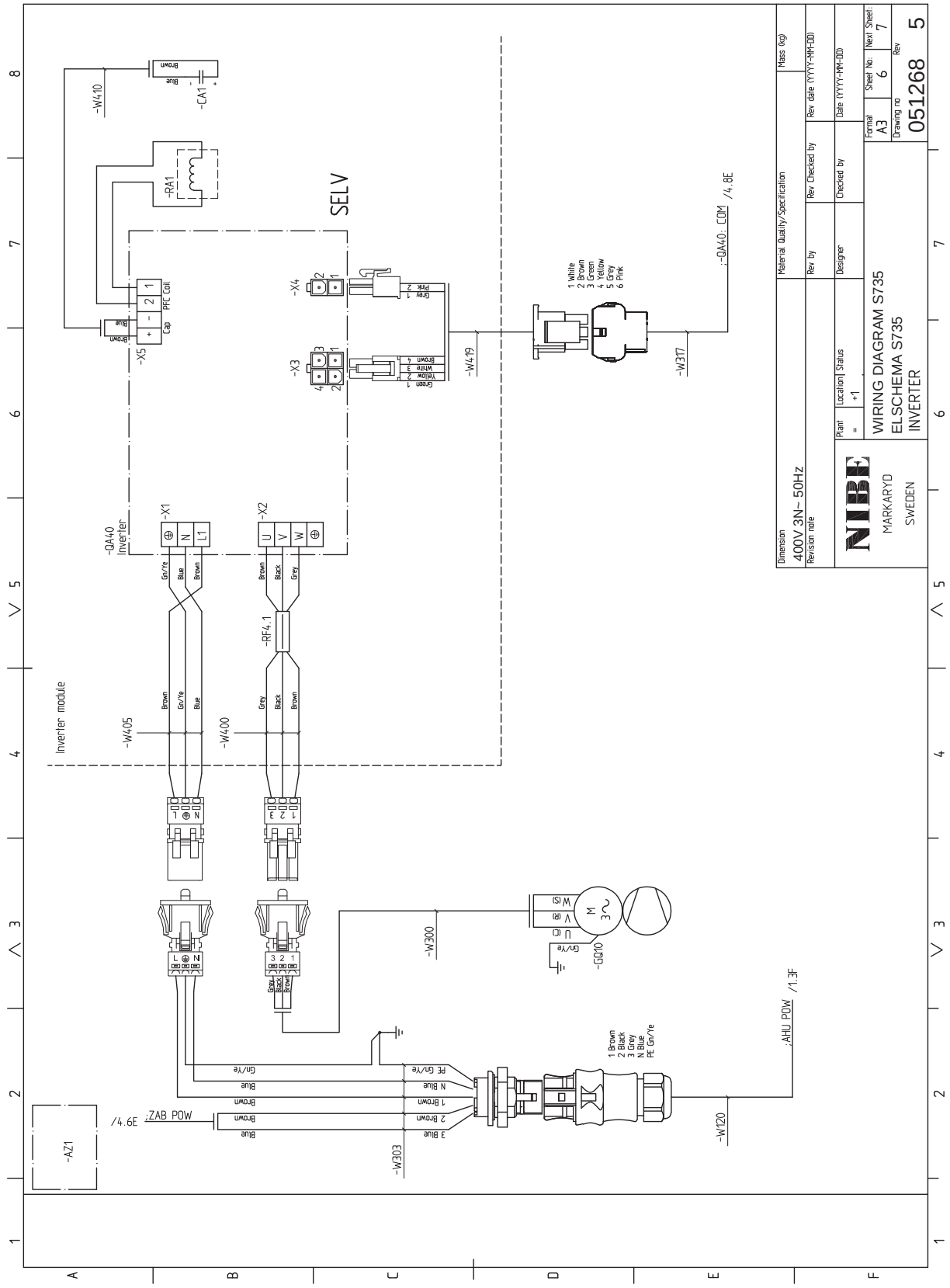
SELV
-W410
-CA1
-RA1
-X5
PFC Coil
Cap
-X4
-X3
-W419
-QA40: COM /4.8E
-W317
1 White
2 Brown
3 Green
4 Yellow
5 Grey
6 Pink
-QA40
Inverter
-X1
-X2
N
L1
U
V
W
-RF4.1
Inverter module
-W405
-W400
-W300
-GQ10
-W303
-W120
;AHU POW /1.3F
;ZAB POW /4.6E
-AZ1
1 Brown
2 Black
3 Grey
N Blue
PE Gn/Ye
Material Quality/Specification
Mass (kg)
Dimension
400V 3N~ 50Hz
Revision note
Rev by
Rev Checked by
Rev date (YYYY-MM-DD)
Designer
Checked by
Date (YYYY-MM-DD)
Plant
=
Location
+1
Status
NIBE
MARKARYD
SWEDEN
WIRING DIAGRAM S735
ELSCHEMA S735
INVERTER
Format
A3
Sheet No.
6
Next Sheet
7
Drawing no
051268
Rev
5

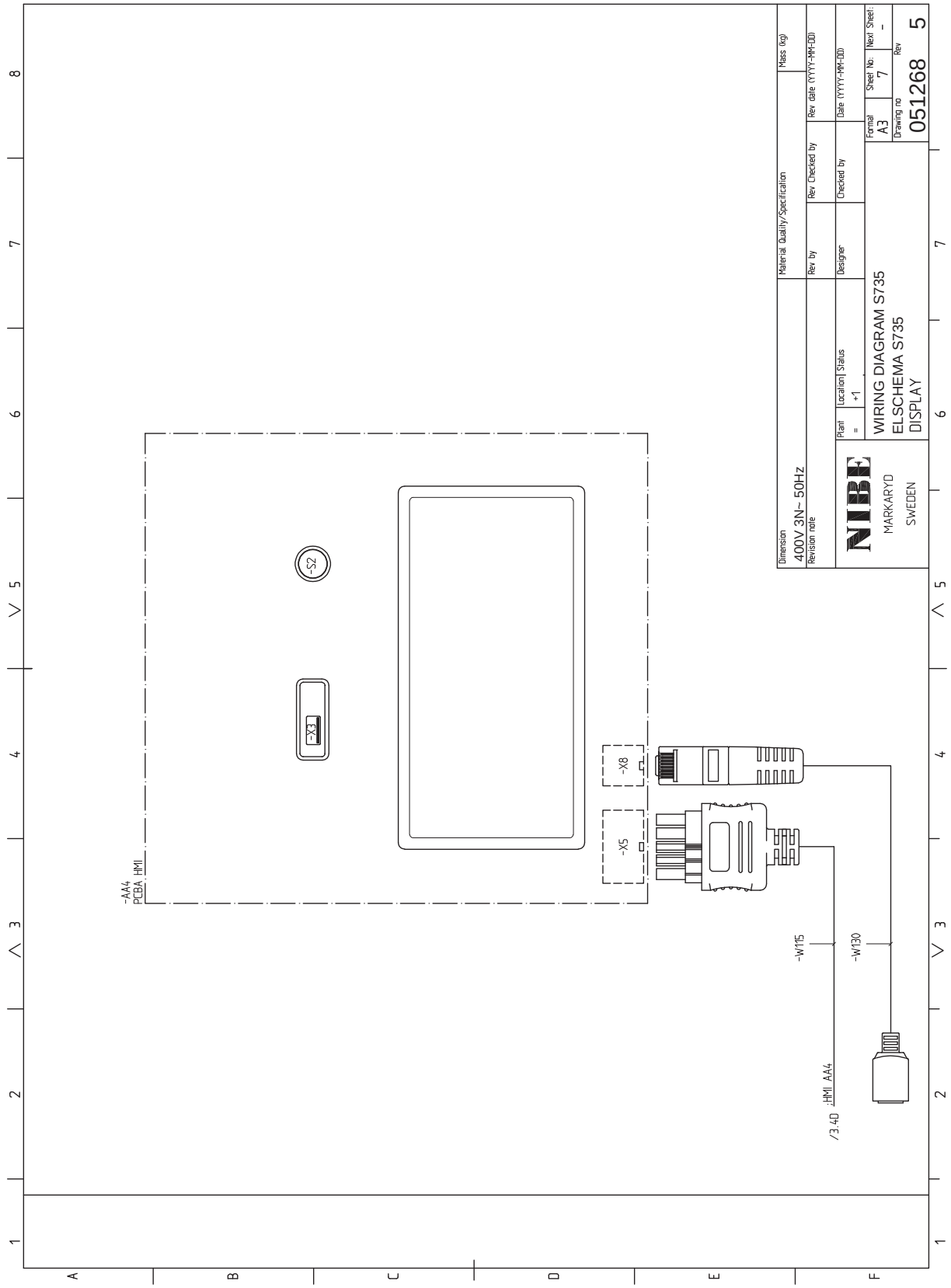
-AA4
PCBA, HMI
-S2
-X3
-X8
-X5
-W115
-W130
/3.40 HMI AA4
Dimension
400V 3N~ 50Hz
Revision note
Material Quality/Specification
Rev by
Designer
Rev Checked by
Checked by
Mass (kg)
Rev date (YYYY-MM-DD)
Date (YYYY-MM-DD)
Plant
=
Location | Status
+1
NIBE
MARKARYD
SWEDEN
WIRING DIAGRAM S735
ELSCHEMA S735
DISPLAY
Format
A3
Sheet No.
7
Next Sheet
-
Drawing no
051268
Rev
5

3X230 V

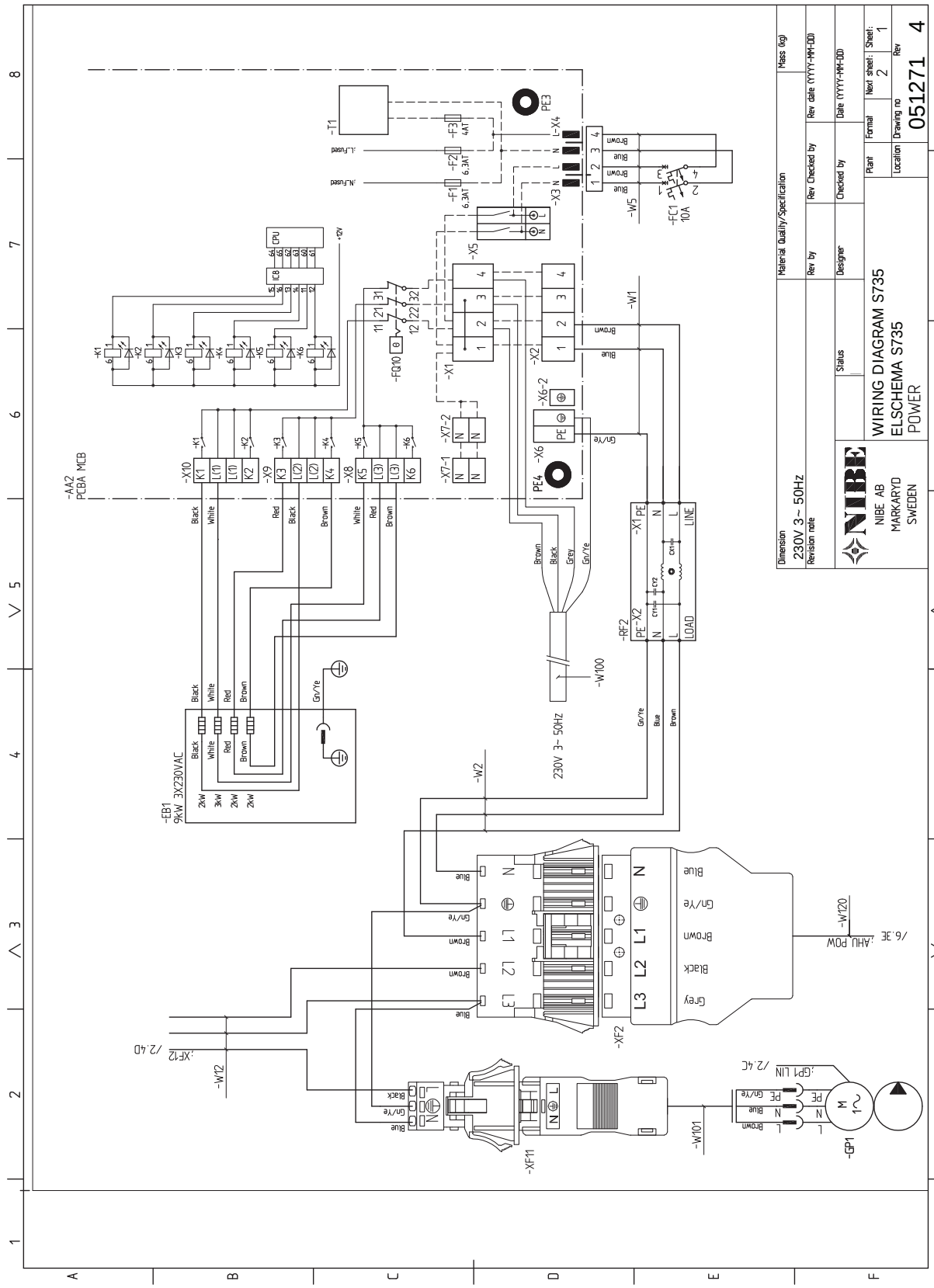

WIRING DIAGRAM S735
ELSCHEMA S735
POWER
NIBE AB
MARKARYD
SWEDEN
Dimension
230V 3~ 50Hz
Material Quality/Specification
Mass (kg)
Rev by
Rev Checked by
Rev date (YYYY-MM-DD)
Status
Designer
Checked by
Date (YYYY-MM-DD)
Plant
Format
Next sheet:
Sheet:
Location
Drawing no
Rev
051271 4
-AA2
PCBA MCB
-EB1
9kW 3X230VAC
230V 3~ 50Hz
-W100
-W101
-W120
-W12
-W2
-W1
-W5
-FC1
10A
-GP1
-XF11
-XF12
-XF2
-RF2
-X1
-X2
-X3
-X4
-X5
-X6
-X6-2
-X7-1
-X7-2
-X8
-X9
-X10
-FQ10
-T1
-F1
-F2
-F3
PE3
PE4
LINE
LOAD

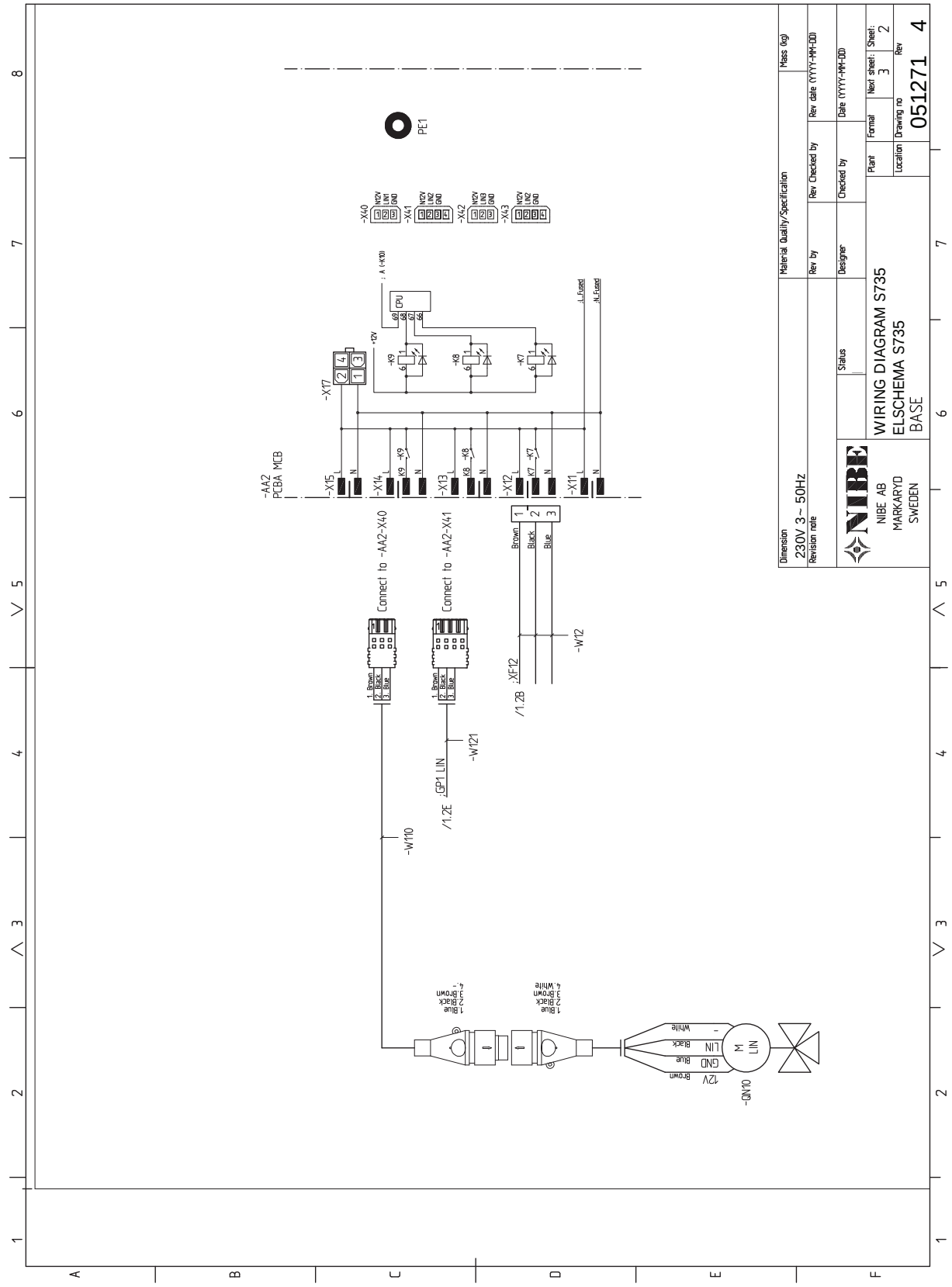
WIRING DIAGRAM S735
ELSCHEMA S735
BASE
NIBE AB
MARKARYD
SWEDEN
Dimension
230V 3~ 50Hz
Revision note
Material Quality/Specification
Mass (kg)
Rev by
Rev Checked by
Rev date (YYYY-MM-DD)
Designer
Checked by
Date (YYYY-MM-DD)
Status
Plant
Format
Next sheet:
Sheet:
Location
Drawing no
Rev
051271 4
PE1
-AA2
PCBA MCB
Connect to -AA2-X40
Connect to -AA2-X41
-W110
-W121
-W12
-QN10
12V
GND
LIN
M
Brown
Blue
Black
White

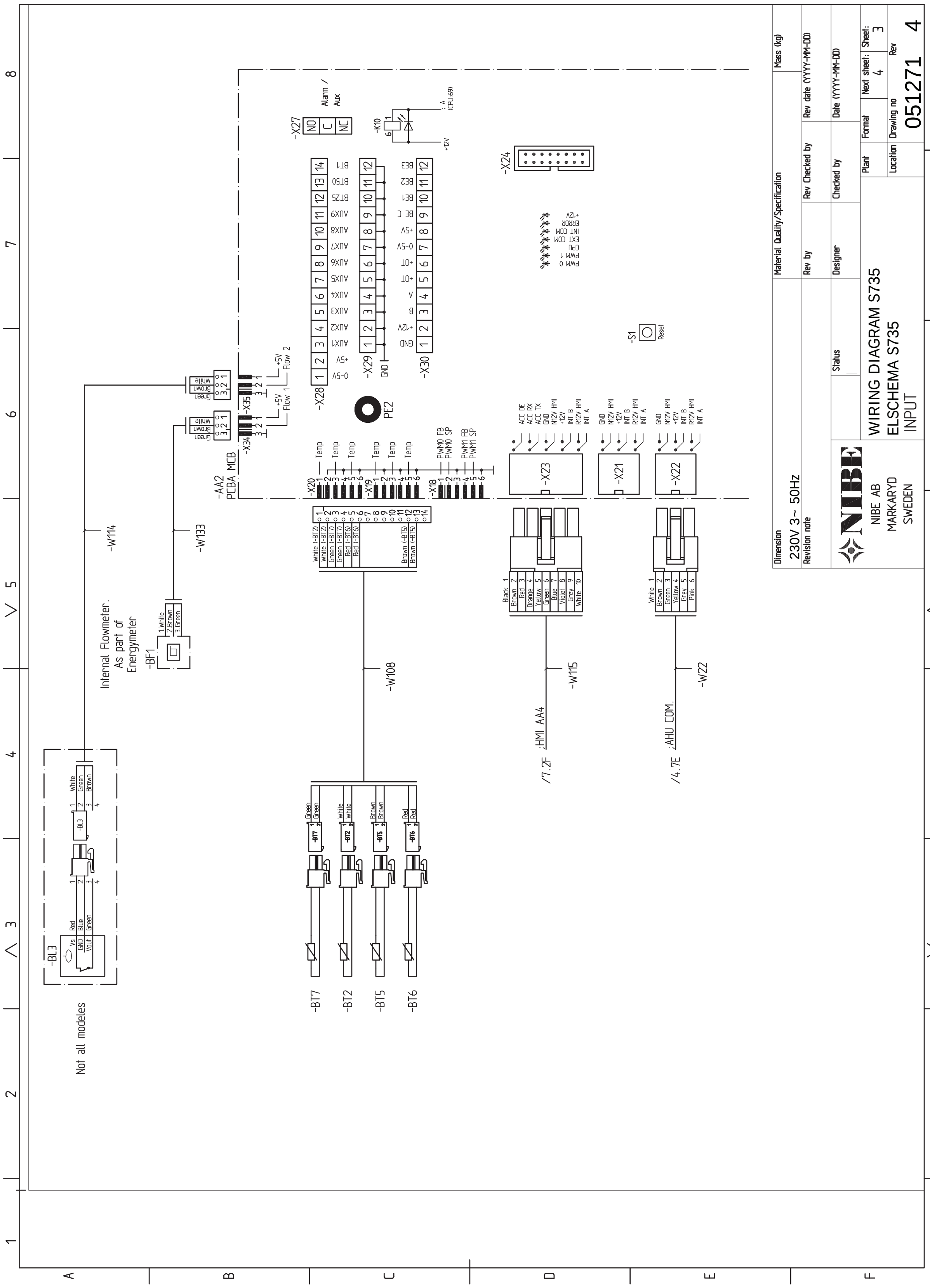
WIRING DIAGRAM S735
ELSCHEMA S735
INPUT
NIBE AB
MARKARYD
SWEDEN
Dimension
230V 3~ 50Hz
Revision note
Material Quality/Specification
Mass (kg)
Rev by
Rev Checked by
Rev date (YYYY-MM-DD)
Designer
Checked by
Date (YYYY-MM-DD)
Status
Plant
Format
Next sheet: 4
Sheet: 3
Location
Drawing no
051271
Rev
4
-AA2
PCBA MCB
-X27
NO
C
NC
Alarm / Aux
-K10
(CPU:69)
+12V
-X24
-X28
0-5V
+5V
AUX1
AUX2
AUX3
AUX4
AUX5
AUX6
AUX7
AUX8
AUX9
BT25
BT50
BT1
-X29
GND
-X30
GND
+12V
B
A
+OT
+OT
0-5V
+5V
BE C
BE1
BE2
BE3
PWM 0
PWM 1
CPU
EXT COM
INT COM
ERROR
+12V
-S1
Reset
PE2
-X35
-X34
+5V
Flow 1
+5V
Flow 2
White
Brown
Green
-X20
-X19
-X18
Temp
PWM0 FB
PWM0 SP
PWM1 FB
PWM1 SP
-X23
ACC DE
ACC RX
ACC TX
GND
N12V HMI
+12V
INT B
R12V HMI
INT A
-X21
-X22
White (-BT2)
White (-BT2)
Green (-BT7)
Green (-BT7)
Red (-BT6)
Red (-BT6)
Brown (-BT5)
Brown (-BT5)
-W114
-W133
-W108
-W115
-W22
Internal Flowmeter.
As part of
Energymeter
-BF1
1.White
2.Brown
3.Green
Black 1
Brown 2
Red 3
Orange 4
Yellow 5
Green 6
Blue 7
Violet 8
Grey 9
White 10
White 1
Brown 2
Green 3
Yellow 4
Grey 5
Pink 6
/7.2F :HMI AA4
/4.7E :AHU COM.
-BL3
Vs
GND
Vout
Red
Blue
Green
White
Green
Brown
Not all modeles
-BT7
-BT2
-BT5
-BT6

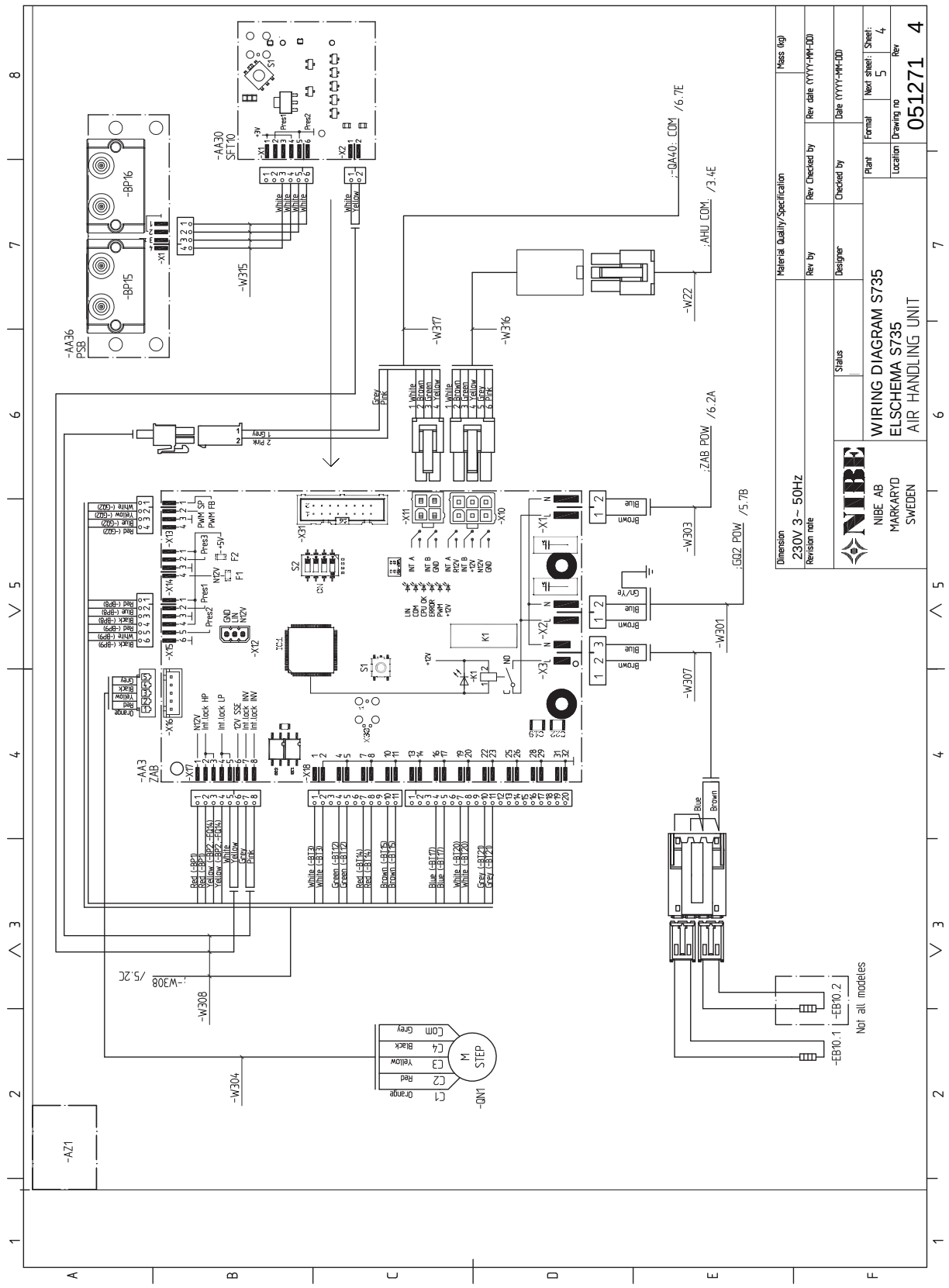
WIRING DIAGRAM S735
ELSCHEMA S735
AIR HANDLING UNIT
NIBE AB
MARKARYD
SWEDEN
051271 4
230V 3~ 50Hz
-AA30 SFT10
-AA36 PSB
-AA3 ZAB
-BP16
-BP15
-W315
-W317
-W316
-W22
-W303
-W301
-W307
-W308
-W304
-QN1
-AZ1
-EB10.1
-EB10.2
Not all modules

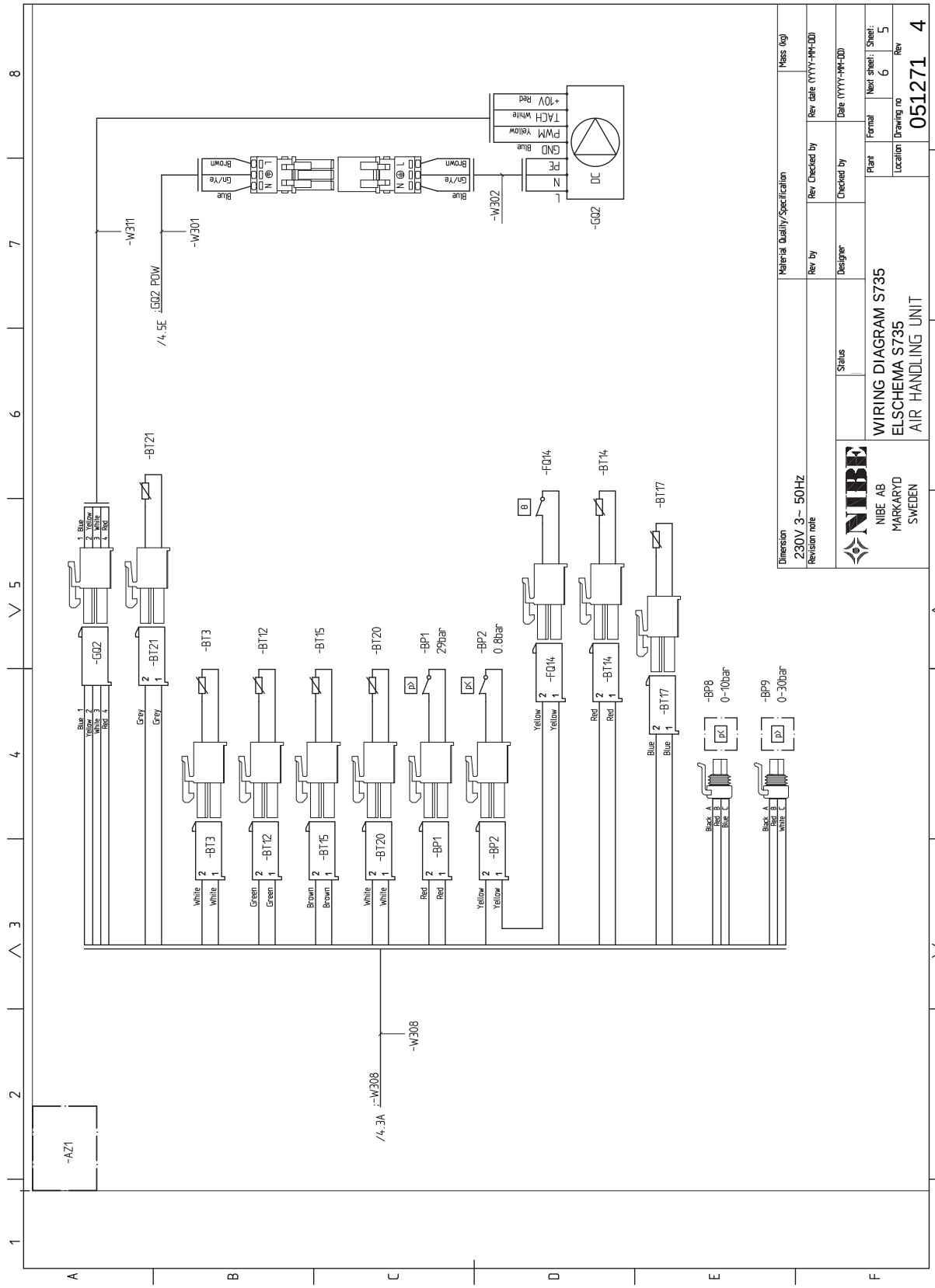
WIRING DIAGRAM S735
ELSCHEMA S735
AIR HANDLING UNIT
NIBE AB
MARKARYD
SWEDEN
Dimension
230V 3~ 50Hz
Revision note
Material Quality/Specification
Rev by
Designer
Status
Rev Checked by
Checked by
Rev date (YYYY-MM-DD)
Date (YYYY-MM-DD)
Mass (kg)
Plant
Format
Next sheet: 6
Sheet: 5
Location
Drawing no
051271
Rev
4
-AZ1
-GQ2
-GQ2 POW
-W311
-W301
-W302
-W308
-BT21
-BT3
-BT12
-BT15
-BT20
-BP1
29bar
-BP2
0.8bar
-FQ14
-BT14
-BT17
-BP8
0-10bar
-BP9
0-30bar
+10V
TACH
PWM
GND
PE
N
L

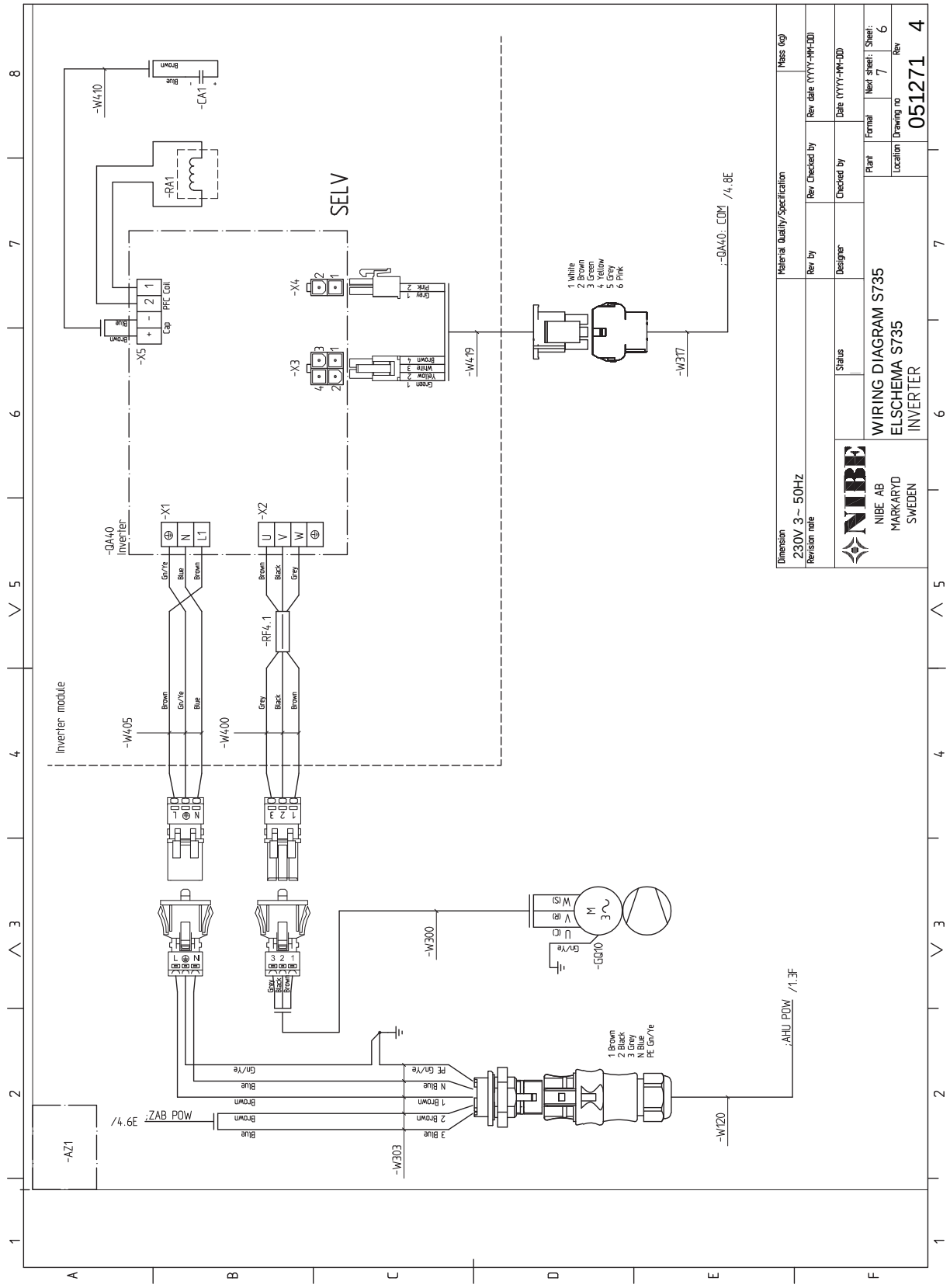
WIRING DIAGRAM S735
ELSCHEMA S735
INVERTER
NIBE AB
MARKARYD
SWEDEN
051271 4
Dimension
230V 3~ 50Hz
Material Quality/Specification
Mass (kg)
Revision note
Rev by
Rev Checked by
Rev date (YYYY-MM-DD)
Status
Designer
Checked by
Date (YYYY-MM-DD)
Plant
Format
Next sheet: 7
Sheet: 6
Location
Drawing no
Rev
SELV
Inverter module
-QA40 Inverter
-X1
-X2
-X3
-X4
-X5
-RA1
-CA1
-W410
-W405
-W400
-W419
-W317
-W300
-W303
-W120
-RF4.1
-GQ10
-AZ1
/4.6E ;ZAB POW
;AHU POW /1.3F
;-QA40: COM /4.8E
1 White
2 Brown
3 Green
4 Yellow
5 Grey
6 Pink
1 Brown
2 Black
3 Grey
N Blue
PE Gn/Ye
PFC Coil
Cap
Gn/Ye
Blue
Brown
Black
Grey
Pink
White
Yellow
Green
U
V
W
N
L1
M
3~

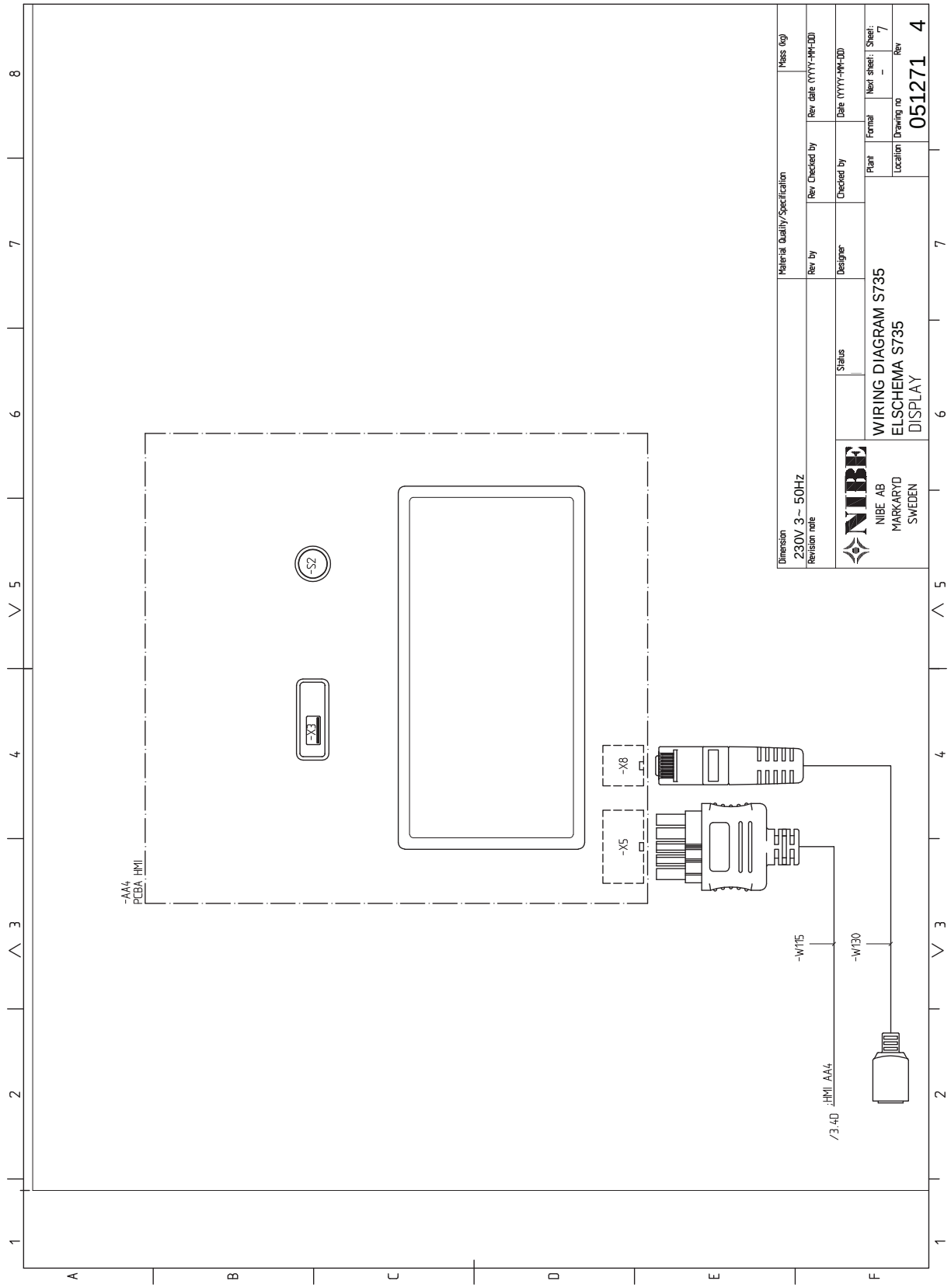
-AA4
PCBA, HMI
-S2
-X3
-X8
-X5
-W115
-W130
/3.40 :HMI AA4
Dimension
230V 3~ 50Hz
Revision note
Material Quality/Specification
Rev by
Designer
Rev Checked by
Checked by
Rev date (YYYY-MM-DD)
Date (YYYY-MM-DD)
Mass (kg)
Status
Plant
Format
Next sheet:
Sheet:
7
Location
Drawing no
051271 4
Rev
NIBE AB
MARKARYD
SWEDEN
WIRING DIAGRAM S735
ELSCHEMA S735
DISPLAY

Terminite register

A

Abimenüü, 35
Andurite ühendamine, 22
AUX-sisendite valiku võimalus, 25

E

Elektriline lisaküte - maksimaalne väljundvõimsus
  Sukelküttekeha võimsusastmed, 27
Elektrilise lisakütte maksimaalne võimsus, 27
Elektriskeem, 75
Elektritoite ühendus, 21
Elektriühendused, 19
  Andurite ühendamine, 22
  Elektrilise lisakütte maksimaalne võimsus, 27
  Elektritoite ühendus, 21
  Juhtautomaatika jaoks välise tööpinge ühendamine, 21
  Koormusmonitor, 23
  Lisaseadmete paigaldamine, 24
  Ruumiandur, 22
  Seadistused, 27
  Tariifi reguleerimine, 21
  Väline elektrienergiaarvesti, 23
  Välised ühendused, 22
  Väliste ühenduste võimalused, 25
  Välisõhu andur, 22
  Ühendused, 21
Energiamärgis, 72
  Pakutava komplekti energiatõhususe andmed, 72
  Teabeleht, 72
  Tehniline dokumentatsioon, 73
Erinevad ühendusvõimalused
  Kaks või enam kliimasüsteemi, 15
Esmane käivitus ja reguleerimine, 28

H

Hooldus, 58
Hooldusmeetmed
  Magnetiidiindikaatori kontrollimine, 59
Hooldustoimingud
  Kliimasüsteemi tühjendamine, 58
  Modbus TCP/IP, 60
  Tarbeveeboileri tühjendamine, 58
  Temperatuurianduri andmed, 59
  USB-liides, 59
Häired seadme töös, 61
  Häiresignaal, 61
  Häiresignaalide haldamine, 61
  Veaotsing, 61
Häire seadme töös
  Infomenüü, 61
Häiresignaal, 61
Häiresignaalide haldamine, 61

I

Infomenüü, 61

J

Juhtautomaatika jaoks välise tööpinge ühendamine, 21
Juhtimine, 34
  Juhtimine – sissejuhatus, 34
Juhtimine – menüüd
  Menüü 4 - Minu süsteem, 45
Juhtimine – Menüüd
  Menüü 1 – Sisekliima, 38
  Menüü 2 - Soe tarbevesi, 42
  Menüü 3 - Info, 44
  Menüü 5 - Ühendus, 48
  Menüü 6 - Programmeerimine, 49
  Menüü 7 – Paigaldusseadistused, 51
Juhtimine – sissejuhatus, 34

K

Kaasasolevad komponendid, 7
Katete eemaldamine, 7
Kliimasüsteem, 15
Kliimasüsteemid ja tsoonid, 37
  Juhtimine – sissejuhatus, 37
Kliimasüsteemi täitmine, 28
Kliimasüsteemi tühjendamine, 58
Kliimasüsteemi õhutamine, 28
Kliimasüsteemi ühendamine, 15
Käikulaskmine ja reguleerimine
  Käivitamine ja ülevaatus, 29
  Täitmine ja õhutamine, 28
Käivitamine ja kontroll, 30
  Pumba kiiruse seadistamine, 30
  Ventilatsiooni seadistamine, 30
Käivitamine ja ülevaatus, 29
Külma ja sooja vee ühendamine, 15
Külm ja soe vesi
  Külma ja sooja vee ühendamine, 15

L

Lisaseadmed, 64
Lisaseadmete paigaldamine, 24

M

Magnetiidiindikaatori kontrollimine, 59
Menüü 1 – Sisekliima, 38
Menüü 2 - Soe tarbevesi, 42
Menüü 3 - Info, 44
Menüü 4 - Minu süsteem, 45
Menüü 5 - Ühendus, 48
Menüü 6 - Programmeerimine, 49
Menüü 7 – Paigaldusseadistused, 51
Modbus TCP/IP, 60
Montaaž, 6
Mõõdud ja toruühendused, 14
Mõõtmete seadistamine, 14
Märgistus, 4

N

Navigeerimine
  Abimenüü, 35

O

Ohutusteave
  Märgistus, 4
  Paigaldise ülevaatamine, 5
  Seerianumber, 4
  Sümbolid, 4
Oluline teave, 4

P

Paigaldise ülevaatamine, 5
Paigaldusalternatiiv
  Soojaveeboiler elektrilise sukelküttekehaga., 16
  Soojaveeboiler ilma elektrilise sukelküttekehata, 15
  Sooja vee tsirkulatsiooni ühendamine, 16
Paigalduskoht, 6

R
Ruumiandur, 22
S
Seaded
Avariirežiim, 27
Seadistused, 27
Seadme- ja paigaldusmõõdud, 66
Seerianumber, 4
Sooja tarbevee tsirkulatsiooni ühendamine, 16
Soojuspumba konstruktsioon, 10
Säästurežiim, 27
Sümbolid, 4
Sümbolite tähendus, 15
T
Tarbeveeboileri täitmine, 28
Tarbeveeboileri tühjendamine, 58
Tariifi reguleerimine, 21
Tarne ja käsitsemine, 6
Isolatsioonielementide eemaldamine, 9
Kaasasolevad komponendid, 7
Katete eemaldamine, 7
Montaaž, 6
Paigalduskoht, 6
Transport, 6
Tehnilised andmed, 66, 68
Elektriskeem, 75
Seadme- ja paigaldusmõõdud, 66
Tehnilised andmed, 68
Temperatuurianduri andmed, 59
Toru- ja ventilatsiooniühendused, 13
Boileri ja radiaatori maksimaalsed mahud, 13
Kliimasüsteem, 15
Kliimasüsteemi ühendamine, 15
Külm ja soe vesi
Külma ja sooja vee ühendamine, 15
Mõõtmed ja toruühendused, 14
Mõõtmete seadistamine, 14
Sümbolite tähendus, 15
Toru mõõdud, 14
Väljatõmbeõhu kanal, 17
Toru mõõdud, 14
Transport, 6
Täitmine ja õhutamine, 28
Kliimasüsteemi täitmine, 28
Kliimasüsteemi õhutamine, 28
Tarbeveeboileri täitmine, 28
U
USB-liides, 59
V
Veaotsing, 61
Vooluandurite ühendamine, 23
Väline elektrienergiaarvesti, 23
Välised ühendused, 22
Väliste ühenduste võimalused, 25
AUX-sisendite valiku võimalus, 25
Välisõhu andur, 22
Väljatõmbeõhu kanal, 17
Ü
Ühendused, 21

Kontaktteave

AUSTRIA
NIBE GmbH
Gahberggasse 11
4861 Schörfling am Attersee
Tel: +43 (0)7662 8963-0
kontakt@nibe.at
nibe.at

CZECH REPUBLIC
Družstevní závody Dražice - strojírna s.r.o.
Dražice 69, 29471 Benátky n. Jiz.
Tel: +420 326 373 801
nibe@nibe.cz
nibe.cz

DENMARK
Vølund Varmeteknik A/S
Industrivej Nord 7B, 7400 Herning
Tel: +45 97 17 20 33
info@volundvt.dk
volundvt.dk

FINLAND
NIBE Energy Systems Oy
Juurakkotie 3, 01510 Vantaa
Tel: +358 (0)9 274 6970
info@nibe.fi
nibe.fi

FRANCE
NIBE Energy Systems France SAS
Zone industrielle RD 28
Rue du Pou du Ciel, 01600 Reyrieux
Tél: 04 74 00 92 92
info@nibe.fr
nibe.fr

GERMANY
NIBE Systemtechnik GmbH
Am Reiherpfahl 3, 29223 Celle
Tel: +49 (0)5141 75 46 -0
info@nibe.de
nibe.de

GREAT BRITAIN
NIBE Energy Systems Ltd
3C Broom Business Park,
Bridge Way, S41 9QG Chesterfield
Tel: +44 (0)330 311 2201
info@nibe.co.uk
nibe.co.uk

NETHERLANDS
NIBE Energietechniek B.V.
Bagven Park 11, 4838 EH Breda
Tel: +31 (0)168 47 77 22
info@nibenl.nl
nibenl.nl

NORWAY
ABK-Qviller AS
Brynsengfaret 6, 0667 Oslo
Tel: (+47) 23 17 05 20
post@abkqviller.no
nibe.no

POLAND
NIBE-BIAWAR Sp. z o.o.
Ul. Prof. Andrzeja Kalicinskiego 1
15-569 Bialystok
Tel: +48 (0)85 66 28 490
biawar.com.pl

SWEDEN
NIBE Energy Systems
Box 14
Hannabadsvägen 5, 285 21 Markaryd
Tel: +46 (0)433-27 30 00
info@nibe.se
nibe.se

SWITZERLAND
NIBE Wärmetechnik c/o ait Schweiz AG
Industriepark, CH-6246 Altishofen
Tel. +41 (0)58 252 21 00
info@nibe.ch
nibe.ch

Käesolevas nimekirjas mitte esinevate riikide kohta info saamiseks palume võtta ühendust NIBE Sweden'iga või lugeda täiendavat teavet aadressilt nibe.eu.

NIBE Energy Systems
Hannabadsvägen 5
Box 14
SE-285 21 Markaryd
info@nibe.se
nibe.eu

IHB ET 2647-4 M13213

Käesolev on NIBE Energy Systems väljaanne. Kõik tootejoonised, faktid ja andmed põhinevad väljaande heakskiitmise ajal saadaoleval teabel.

NIBE Energy Systems ei vastuta võimalike fakti- ja trükivigade eest käesolevas väljaandes.

©2026 NIBE ENERGY SYSTEMS

M13213