Handleiding voor installateur

Ventilatieluchtwarmtepomp

NIBE S735 Roestvrij



IHB NL 2647-3
831778

Snelgids

NAVIGATIE

Selecteren



De meeste opties en functies worden geactiveerd door het display lichtjes met uw vinger aan te raken.

Scrollen

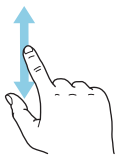

Als het menu meerdere submenu's heeft, kunt u meer informatie bekijken door met uw vinger omhoog of omlaag te slepen.

Bladeren

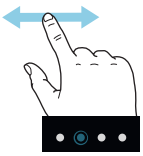

De symbolen aan de onderrand geven aan dat er meer pagina's zijn.

Sleep met uw vinger naar rechts om tussen de pagina's te zoeken.

Smartguide



Smartguide helpt u zowel om informatie over de huidige status te bekijken als om eenvoudig de meest voorkomende instellingen in te voeren. De informatie die u ziet, hangt af van het product dat u hebt en de accessoires die op het product zijn aangesloten.

De binnentemperatuur instellen.



Hier kunt u de temperatuur in de verschillende zones instellen.

Warmtapwatertemperatuur verhogen



Hier kunt u een tijdelijke stijging van de temperatuur van het warmtapwater starten of stopzetten.

Productoverzicht



Hier vindt u informatie over de naam en het serienummer van het product, de softwareversie en contactgegevens van het servicebedrijf. Als er een software-update beschikbaar is, kunt u de update hier starten (op voorwaarde dat S735 is aangesloten op myUplink).

Inhoudsopgave

1 Belangrijke informatie 4
Veiligheidsinformatie 4
Symbolen 4
Keurmerk 4
Serienummer 4
Inspectie van de installatie 5

2 Bezorging en verwerking 6
Transport 6
Montage 6
Geleverde componenten 7
Panelen hanteren 7
De isolatie verwijderen 9
Afzonderlijk/één geheel 9

3 Het ontwerp van de warmtepomp 10
Algemeen 10
Distributiekasten 12
Luchtbehandeling 12

4 Leiding- en ontluchtaansluitingen 13
Algemene leidingaansluitingen 13
Afmetingen en waterzijdige aansluitingen 14
Symboolverklaring 15
Afgiftesysteem 15
Koud en warm water 15
Alternatieve installatie 15
Algemene ventilatieaansluiting 17
Ventilatiestroom 18
Ontluchting aanpassen 18
Afmetingen en ventilatieaansluitingen 18

5 Elektrische aansluitingen 19
Algemeen 19
Aansluitingen 21
Instellingen 27

6 Inbedrijfstelling en afstelling 28
Vullen en ontluchten 28
Inbedrijfstelling en inspectie 29
De stooklijn instellen 31

7 myUplink 33
Specificatie 33
Aansluiting 33
Service 33
myUplink PRO 33

8 Bediening - Inleiding 34
Bedieningseenheid 34
Navigatie 35
Menutypes 35
Klimaatsystemen en -zones 37
De software updaten 37

9 Regeling - Menu's 38
Menu 1 - Binnenklimaat 38
Menu 2 - Warmwater 42
Menu 3 - Info 44
Menu 4 - Mijn systeem 45
Menu 5 - Aansluiting 49
Menu 6 - Programmeren 50
Menu 7 - Installateurinstellingen 52

10 Service 60
Onderhoud 60
Servicehandelingen 60

11 Storingen in comfort 64
Infomenu 64
Alarm beheren 64
Problemen oplossen 64

12 Accessoires 67

13 Technische gegevens 69
Afmetingen 69
Technische specificaties 71
Energielabel 75
Elektrisch schema 78

Index 92

Contactgegevens 95

Belangrijke informatie

Veiligheidsinformatie

In deze handleiding worden de installatie- en onderhoudsprocedures voor uitvoering door specialisten beschreven.

De handleiding moet bij de klant worden achtergelaten.

Zie voor de nieuwste versie van de productdocumentatie nibenl.nl.

> **LET OP!**
>
> Lees de meegeleverde veiligheidshandleiding voorafgaand aan installatie of service.

Symbolen

Uitleg van symbolen die in deze handleiding gebruikt kunnen worden.

> **PAS OP!**
>
> Dit symbool duidt aan dat een persoon of de machine ernstig gevaar loopt.

> **LET OP!**
>
> Dit symbool duidt aan dat een persoon of de machine gevaar loopt.

> **Voorzichtig!**
>
> Dit symbool duidt belangrijke informatie aan over zaken waar u rekening mee moet houden tijdens installeren of onderhouden van de installatie.

> **TIP**
>
> Dit symbool duidt tips aan om het gebruik van het product te vergemakkelijken.

Keurmerk

Uitleg van symbolen die op label(s) van het product kunnen staan.

Brandgevaar!

Gevaarlijke spanning.

Lees de gebruikershandleiding.

Lees de installateurshandleiding.

Koppel de voedingsspanning los voordat u met de werkzaamheden begint.

Serienummer

Het serienummer vindt u rechtsonder op S735, op het display op het beginscherm “Productoverzicht" en op het typeplaatje (PZ1).

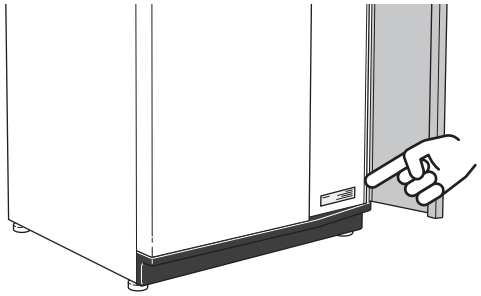

> **Voorzichtig!**
>
> Voor onderhoud en ondersteuning hebt u het serienummer van het product (14 cijfers) nodig.

Inspectie van de installatie

Volgens de geldende voorschriften moet de verwarmingsinstallatie aan een inspectie worden onderworpen voordat deze in gebruik wordt genomen. De inspectie moet door een daartoe bevoegd persoon worden uitgevoerd. Vul bovendien de pagina voor de installatiegegevens in de Gebruikershandleiding in.

✔	Beschrijving	Opmerkingen	Handteke-ning	Datum
Ventilatie (pagina 17)				
	Ventilatiestroom afvoerlucht instellen			
	Massakabels aansluiten			
Afgifte systeem (pagina 15)				
	Systeem doorgespoeld			
	Systeem ontlucht			
	Druk in het afgiftesysteem			
Warmtapwater (pagina 15)				
	Mengklep			
	Overstortventiel			
Elektriciteit (pagina 19)				
	Aansluitingen			
	Netspanning			
	Fasespanning			
	Zekeringen warmtepomp			
	Zekeringen woning			
	Buitenvoeler			
	Ruimtevoeler			
	Stroomsensoren			
	Werkschakelaar			
	Aardlekschakelaar			

Bezorging en verwerking

Transport

De S735 dient verticaal en droog te worden vervoerd en opgeslagen.

Zorg ervoor dat de warmtepomp niet kan kantelen tijdens transport.

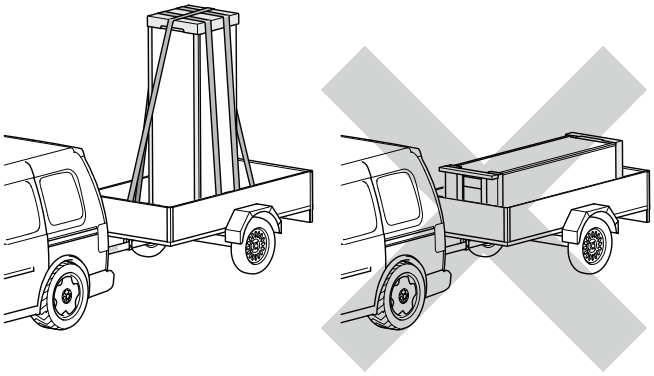

Controleer of S735 tijdens transport niet is beschadigd.

Tijdens het naar binnen dragen kan de S735 echter voorzichtig op de achterkant worden neergelegd. Het zwaartepunt zit het bovenste deel.

Montage

- Plaats de S735 binnen op een stevige ondergrond die bestand is tegen water en het gewicht van het product.
- Gebruik de verstelbare poten van het product voor een horizontale en stabiele installatie.

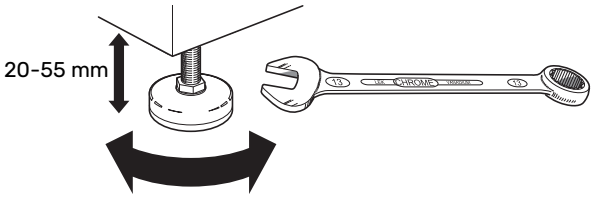

- Omdat er water uit de S735 komt, moet het gebied waar S735 wordt geplaatst zijn voorzien van een afwatering in de vloer.
- Omdat er water uit de S735 komt, is de vloercoating belangrijk. Een waterdichte vloer of vloermembraan wordt aanbevolen.
- De warmtepomp moet in een niet-geluidsgevoelige ruimte met de rugzijde tegen een buitenmuur worden gezet om storende geluiden tegen te gaan. Indien dit niet mogelijk is, moet de opstelling in nabijheid van slaapkamers of andere geluidsgevoelige kamers worden vermeden.
- Muren van geluidsgevoelige ruimten moeten met geluidsisolatie worden uitgerust, waar u de eenheid ook plaatst.
- Laat leidingen zodanig lopen dat ze niet worden bevestigd aan binnenmuren die aan een slaap- of woonkamer grenzen.
- De opstelruimte moet altijd een temperatuur hebben van min. 10 °C en max. 30 °C.

INSTALLATIEGEBIED

Houd een ruimte van 800 mm vrij aan de voorzijde van het product. Laat ruimte vrij tussen S735 en de muur/andere machines/aansluitingen/kabels/leidingen, enz. Aanbevolen wordt een ruimte van min. 10 mm over te laten om de kans op het produceren van geluiden en trillingen te verminderen.

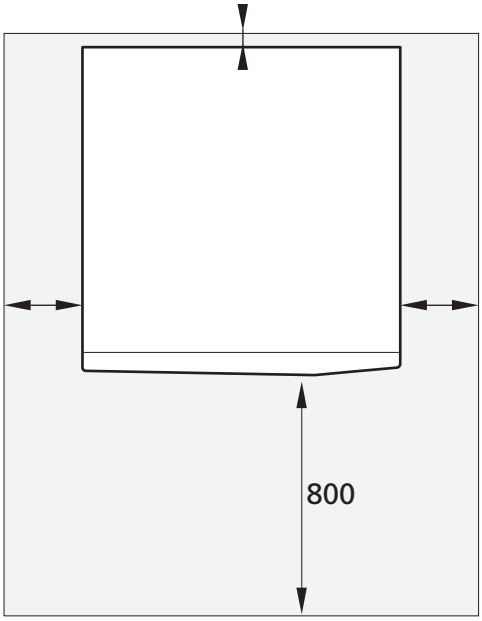

> **LET OP!**
>
> Om het aansluiten van de ventilatiekanalen te vergemakkelijken, is er ongeveer 300 mm vrije ruimte nodig boven S735.

Geleverde komponenten

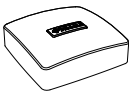

Buitentemperatuursensor (BT1)

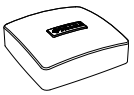

Ruimtesensor(BT50)



Aardkabels (2 st.)



Ontluchtingsslang (lengte 4 m)

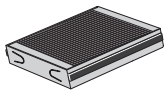

Extra luchtfilter



Stroomsensor[1]

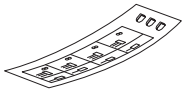

Label voor externe regelspanning voor het regelsystem

1 Alleen S735 3x400 V

LOCATIE

De set geleverde artikelen wordt boven op het product geplaatst.

Panelen hanteren

OPEN HET VOORPANEEL

Druk op de linkerbovenhoek van het paneel om het te openen.

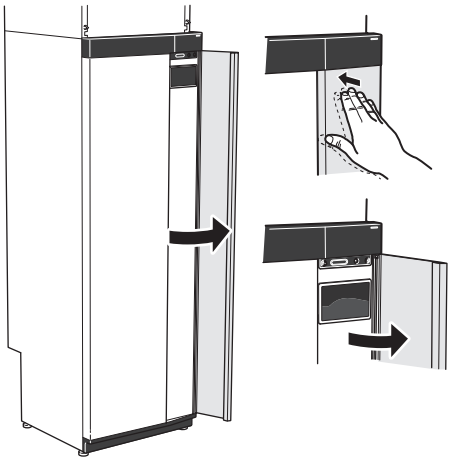

VERWIJDER HET VOORPANEEL VAN DE LUCHTBEHANDELINGSEENHEID

Verwijder het voorpaneel van de luchtbehandelingseenheid door dit recht naar voren te trekken.

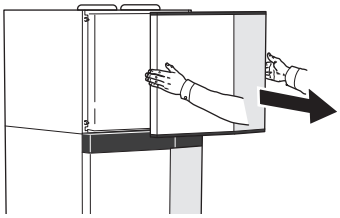

VERWIJDER HET VOORPANEEL

1. Verwijder de schroef in de opening naast de aan/uit-knop (SF1).

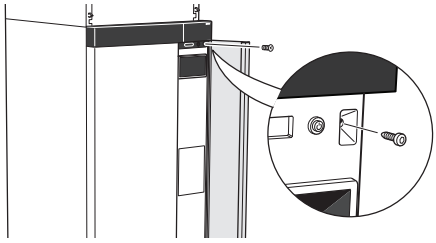

2. Trek de bovenrand van het paneel naar u toe en til het diagonaal op om het los te nemen van het frame.

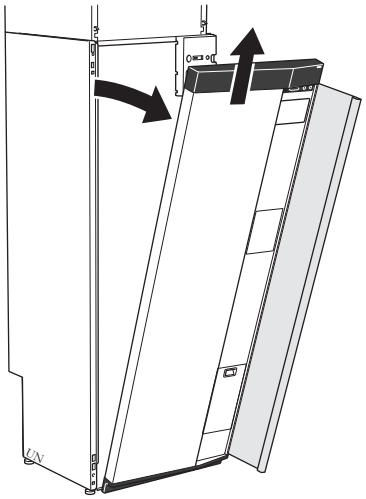

MONTEER HET FRONTPANEEL

1. Haak één benedenhoek van het front vast op het frame.

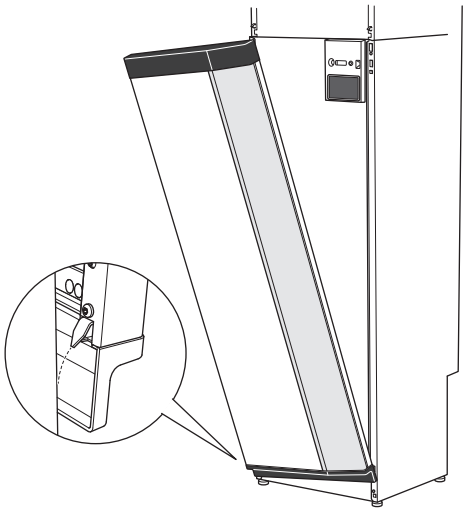

2. Haak de andere hoek op zijn plaats.

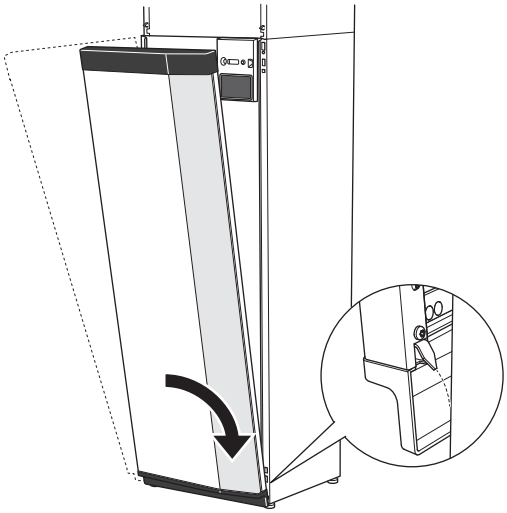

3. Controleer of het display recht is. Stel het zo nodig bij.

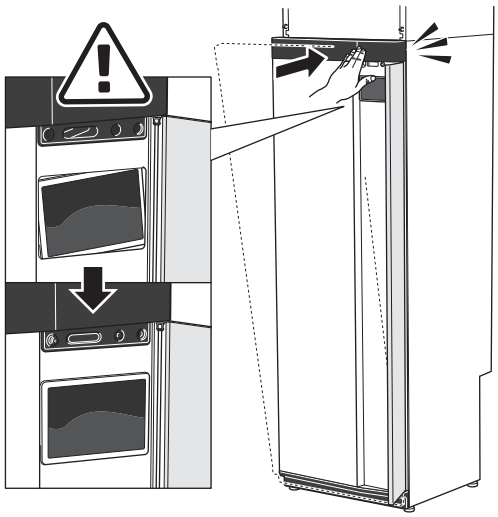

4. Druk de bovenkant van de frontsectie tegen het frame en schroef het op zijn plaats.

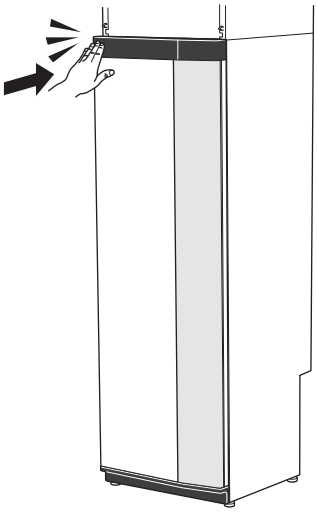

ZIJPANELEN VERWIJDEREN

De zijpanelen kunnen worden verwijderd om de installatie te vergemakkelijken.

1. Verwijder de schroeven van de boven- en onderrand.

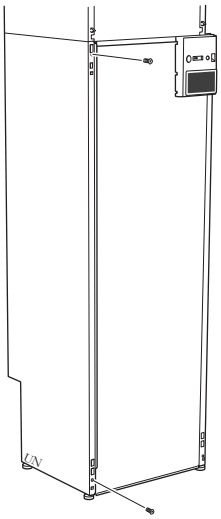

2. Draai het paneel iets naar buiten.

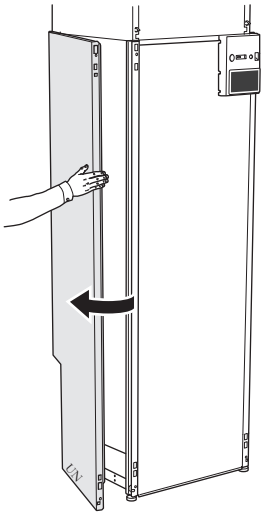

3. Beweeg het paneel naar buiten en naar achteren.

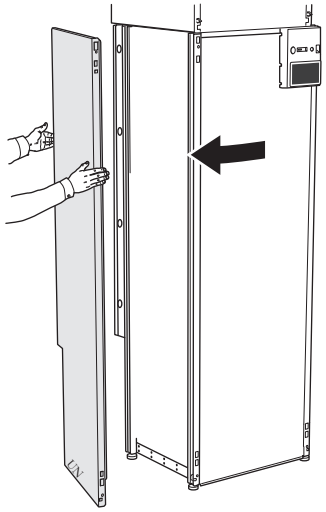

4. Montage moet in omgekeerde volgorde worden uitgevoerd.

VERWIJDER DE ZIJPANELEN VAN DE LUCHTGROEP

1. Draai de schroef aan de bovenrand los.

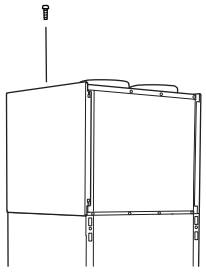

2. Beweeg het paneel naar boven en naar buiten.

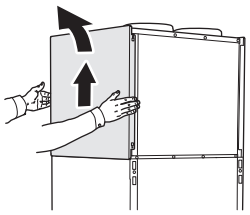

De isolatie verwijderen

De isolatie kan worden verwijderd om de installatie te vereenvoudigen.

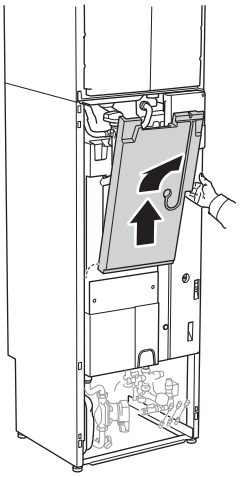

Afzonderlijk/één geheel

S735 wordt geleverd als één unit en kan als één unit of afzonderlijk worden geïnstalleerd. Voor afzonderlijke installatie is het accessoire DKI S10/DKI S20 vereist.

De afbeeldingen in deze handleiding tonen de S735 geïnstalleerd als één geheel.



Eén geheel



Afzonderlijke installatie

Het ontwerp van de warmtepomp

Algemeen

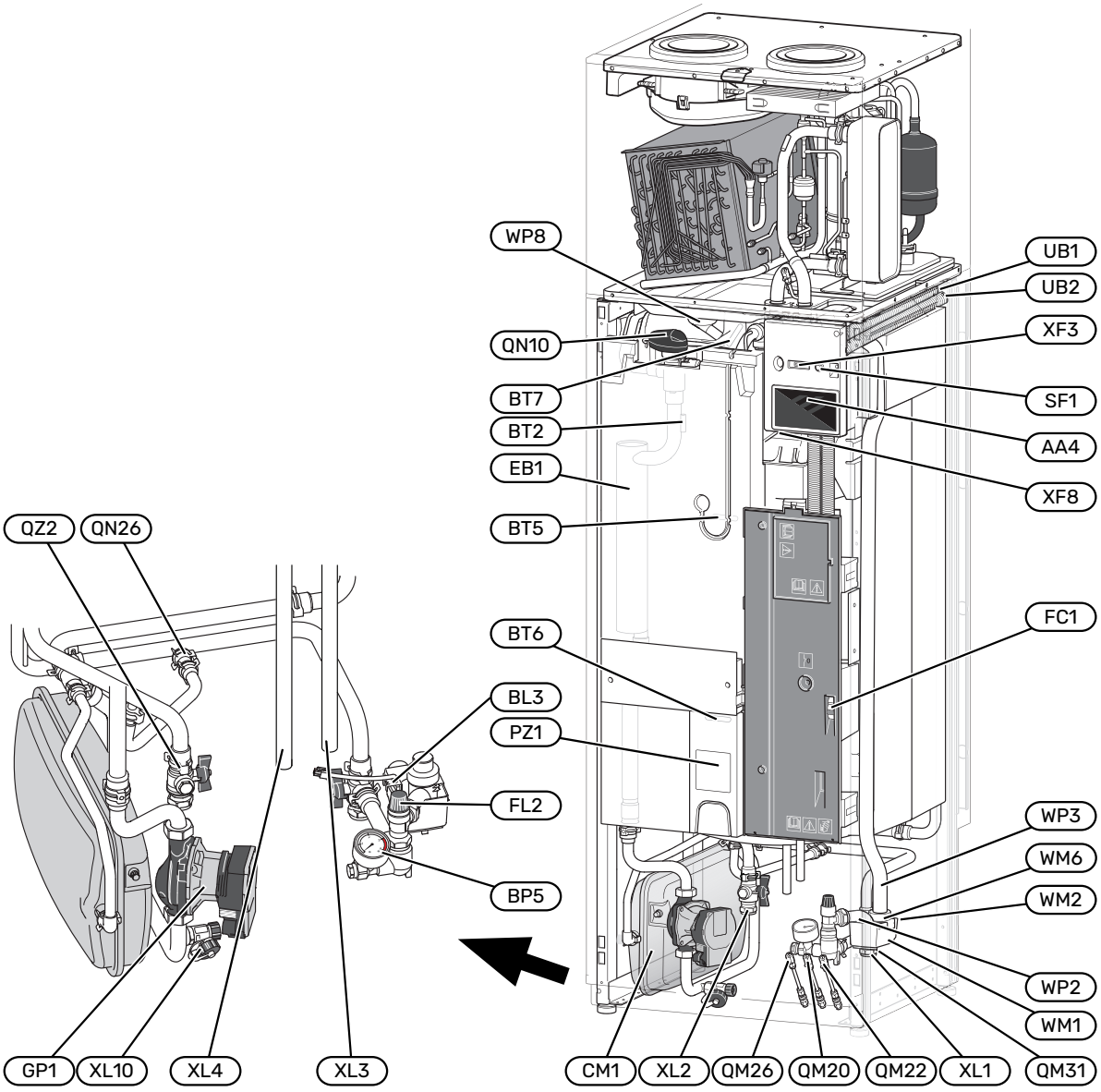

AANSLUITING VAN DE LEIDINGEN

XL1	Aansluiting verwarmingssysteem, aanvoerleiding
XL2	Aansluiting verwarmingssysteem, retourleiding
XL3	Koudwateraansluiting
XL4	Warmtapwateraansluiting
XL10	Afvoeraansluiting, verwarmingsmiddel

VVAC-ONDERDELEN

CM1	Expansievat
FL2	Overstortventiel, afgiftesysteem
GP1	Circulatiepomp
QM20	Ontluchtingsventiel, verwarmingssysteem
QM22	Ontluchtingsklep, spiraal
QM26	Ontluchter, verwarmingsmiddel 2
QM31	Afsluiter, cv-aanvoerleiding
QN10	Wisselklep, afgiftesysteem/boiler
QN26	Overstortventiel
QZ2	Filterbal
WM1	Overstortkom
WM2	Uitstroom overloopwater
WM6	Waterafdichting
WP2	Overloopleiding, overstortventiel afgiftesysteem
WP3	Condenswaterslang
WP8	Aansluiting voor condenswaterslang

VOELERS, ETC.

BF1	Flowmeter (bevindt zich aan de achterkant van de machine)
BL3	Niveauschakelaar voor de lekbak
BP5	Drukmeter, klimaatsysteem
BT2	Aanvoerleidingsensor
BT5	Warmtapwatersensor regeling
BT6	Warmtapwatersensor regeling
BT7	Warmtapwatersensor display

ELEKTRISCHE ONDERDELEN

AA4	Bedieningseenheid
EB1	Elektrische bijverwarming
FC1	Automatische zekering
SF1	Aan/Uit-knop
XF3	USB-aansluiting
XF8	Netwerkaansluiting voor myUplink

DIVERSEN

PZ1	Typeplaatje
UB1-2	Kabeldoorvoer

Aanduidingen volgens standaard EN 81346-2.

Distributiekasten

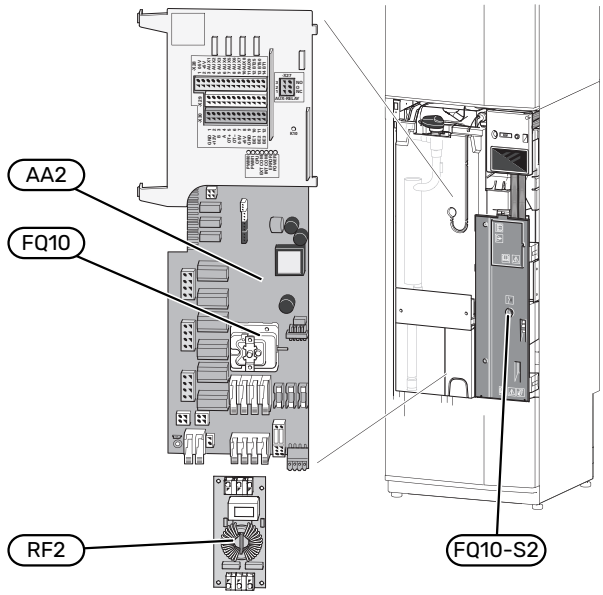

ELEKTRISCHE ONDERDELEN

AA2	Basiskaart
FQ10	Temperatuurbegrenzer
	FQ10-S2 Resetknop voor temperatuurbegrenzer
RF2	EMC-print

Luchtbehandeling

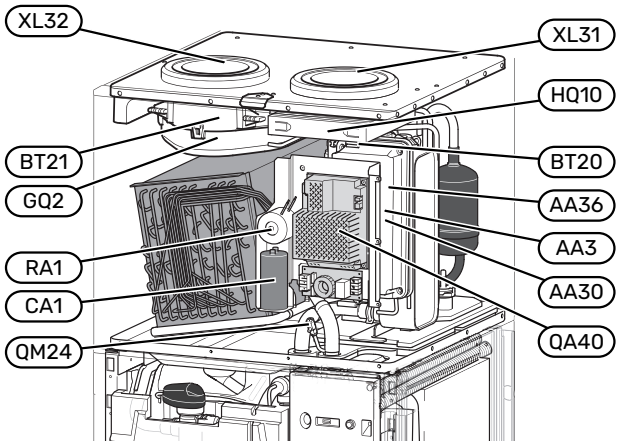

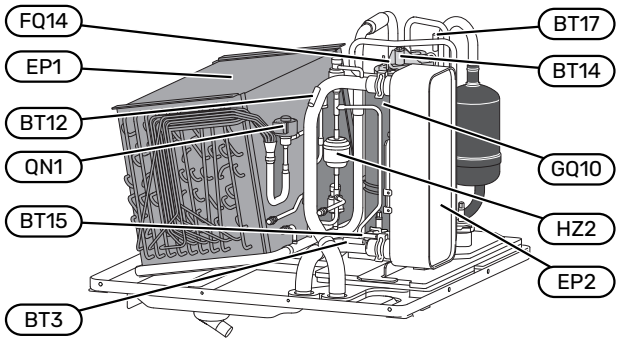

VENTILATIEAANSLUITINGEN

XL31	Uitlaatluchtaansluiting
XL32	Afvoerluchtaansluiting

VVAC-ONDERDELEN

QM24	Ontluchter, warmtewisselaar

VOELERS, ETC.

BT3	Retourleidingsensor
BT12	Aanvoertemperatuursensor na condensator
BT14	Heetgassensor
BT15	Vloeistofleidingsensor
BT17	Aanzuiggassensor
BT20	Uitlaatluchtsensor
BT21	Afvoerluchtsensor

ELEKTRISCHE ONDERDELEN

AA3	Ingangsprintplaat[1]
AA30	Veiligheidsprint (print SFT)[1]
AA36	Meetprint[1]
CA1	Condensator
FQ14	Temperatuurbegrenzer, compressor
QA40	Omvormer
RA1	Smoring

[1] Niet zichtbaar op de afbeelding

KOEDEMIDDELONDERDELEN

EP1	Verdamper
EP2	Condensor
GQ10	Compressor
HZ2	Droogfilter
QN1	Expansieventiel

VENTILATIE

GQ2	Afvoerluchtventilator
HQ10	Afvoerluchtfilter

Leiding- en ontluchtaansluitingen

Algemene leidingaansluitingen

Leidingen moeten volgens de geldende normen en richtlijnen worden aangesloten.

Voor dit systeem is een radiatorcircuit vereist dat is ontworpen voor een verwarmingssysteem met lage temperatuur. Bij de laagst berekende buitentemperatuur (DOT) is de hoogst aanbevolen temperatuur voor de aanvoerleiding 55 °C en voor de retourleiding 45 °C.

Voorzichtig!

Zorg ervoor dat het ingaande koude water schoon is. Bij gebruik van een eigen bron is het belangrijk een watermonster te nemen. Afhankelijk van de waterkwaliteit moet mogelijk een extra waterfilter worden toegevoegd.

LET OP!

De leidingsystemen moeten worden schoongespoeld voordat het product wordt aangesloten om te voorkomen dat componenten beschadigd raken door verontreinigingen. Als er een risico bestaat dat er magnetiet aanwezig is, moet er een magnetietfilter worden geïnstalleerd.

LET OP!

Er kan water uit het overstortventiel druppelen. Er loopt een af fabriek gemonteerde overstortleiding van het overstortventiel naar een overstortkom. Leid vanaf de overstortkom een overstortleiding naar een geschikte afvoer. De overstortleiding moet over de hele lengte aflopen - om waterzakken te voorkomen - en hij moet vorstbestendig zijn.

SYSTEEMVOLUME

S735 is voorzien van een expansievat (CM1).

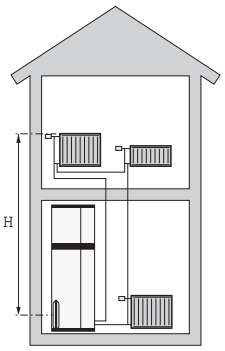

Het volume van het expansievat is 10 liter en staat standaard op 0,5 bar voordruk. Daardoor is de maximaal toegestane hoogte "H" tussen het expansievat en de hoogste radiator 5 m (zie de afbeelding).

Als de voordruk niet hoog genoeg is, kan deze worden verhoogd door lucht bij te vullen via het ventiel in het expansievat. Veranderingen in de voordruk hebben gevolgen voor de mate waarin het expansievat de uitzetting van het water kan opvangen.

Het maximale systeemvolume, exclusief de S735, is 285 liter bij de bovengenoemde voordruk.

SYSTEEMGRAFIEK

S735 bestaat uit een warmtepomp, boiler, elektrisch verwarmingselement, ventilator, circulatiepomp en regelsysteem. S735 is aangesloten op het ventilatiesysteem en het klimaatsysteem.

Als de afvoerlucht op kamertemperatuur, en in bepaalde gevallen buitenlucht, door de verdamper gaat, verdampt het koudemiddel vanwege het lage kookpunt. Op die manier wordt de energie uit de lucht afgegeven aan het koudemiddel.

Het koudemiddel wordt vervolgens in de compressor samengeperst, waardoor de druk en temperatuur verder stijgen.

Het warme koudemiddel wordt naar de condensor geleid. Hier geeft het koudemiddel zijn energie af aan het water in het klimaatsysteem, waarna het koudemiddel van een gas overgaat in een vloeistof.

Het koudemiddel wordt via filters naar een expansieklep geleid waar de druk en de temperatuur worden teruggebracht.

De cyclus van het koudemiddel is nu afgerond en het koudemiddel keert terug naar de verdamper.

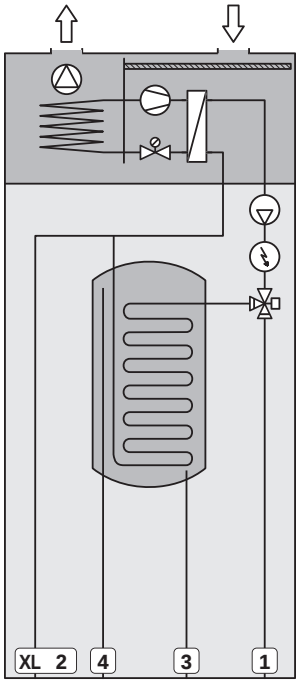

Aansluiting van de leidingen

XL1	Aansluiting verwarmingssysteem, aanvoerleiding
XL2	Aansluiting verwarmingssysteem, retourleiding
XL3	Koudwateraansluiting
XL4	Warmtapwateraansluiting
XL10	Afvoeraansluiting, verwarmingsmiddel

Voorzichtig!

Dit is een werkingsprincipe. Voor nadere informatie over de S735, zie het hoofdstuk "Het ontwerp van de warmtepomp".

Afmetingen en waterzijdige aansluitingen

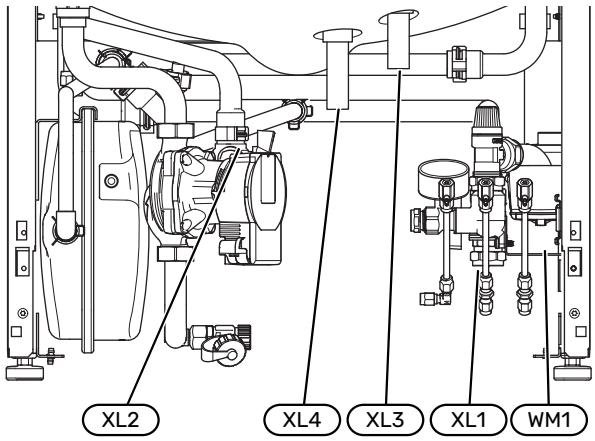

De overstortkom (WM1) kan worden gedraaid, zodat de leiding naar voren of naar achteren kan worden gericht om makkelijker aan te kunnen sluiten op de afvoer.

ONTWERPAFMETINGEN

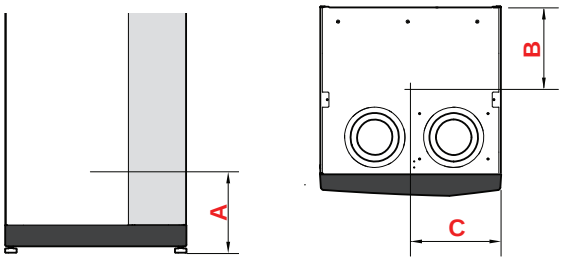

Aansluiting		A	B	C
XL1 Afgiftesysteem aanvoer	(mm)	115	280	105
XL2 Afgiftesysteem retour	(mm)	180	275	370
XL3 Koud water	(mm)	330	445	195
XL4 Warmtapwater	(mm)	280	400	265
WM1 Overstortkom	(mm)	185	280	50

AFMETINGEN LEIDING

Aansluiting		
XL1-XL2 Afgiftesysteem uitw. ⌀	(mm)	22
XL3 Koud water uitw. ⌀	(mm)	22
XL4 Warmtapwater uitw. ⌀	(mm)	22
WM2 Uitlaat overloopwater	(mm)	32

Symboolverklaring

Symbool	Betekenis
	Schakelkast eenheid
	Terugslagklep
	Mengklep
	Circulatiepomp
	Elektrische bijverwarming
	Temperatuurvoeler
	Inregelklep
	Wisselklep/shunt
	Overstortventiel
	Warmtepomp
	Verwarmingssysteem
	Verwarmingssysteem met lagere temperatuur
	Huishoud-warmtapwater
	Warmtapwatercircuit

Afgiftesysteem

Een klimaatsysteem is een systeem dat de binnentemperatuur regelt met behulp van het regelsysteem in S735 en de radiatoren, vloerverwarming, ventilatorconvectoren, enz. van het verwarmingssysteem.

AANSLUITEN VAN HET AFGIFTESYSTEEM

Als volgt installeren:

- Bij aansluiting op een systeem met thermostaten moet er een bypassklep worden gemonteerd of moet een aantal thermostaten worden verwijderd om voldoende doorstroming en warmteopwekking te waarborgen.

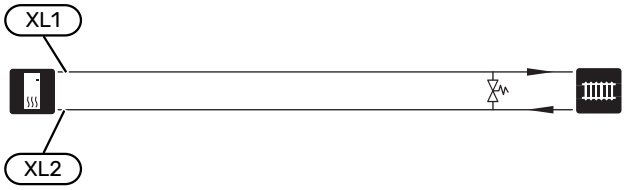

Koud en warm water

De instellingen voor warmtapwater wordt verricht in menu 7.1.1 - "Warmwater".

KOUD EN WARM WATER AANSLUITEN

Als volgt installeren:

- afsluiter
- terugslagklep
- drukontlastklep

  De veiligheidsklep moet een openingsdruk hebben van max. 1,0 MPa (10,0 bar).
- mengklep

  Er moet ook een mengklep worden geïnstalleerd als de fabrieksinstelling voor het warmtapwater wordt gewijzigd. Houd rekening met lokale wet- en regelgeving.

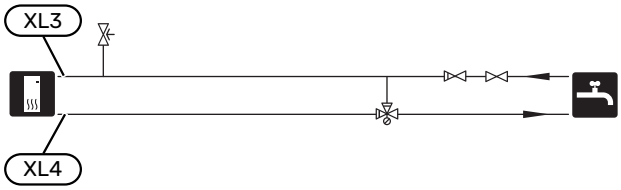

Alternatieve installatie

S735 kan op verschillende manieren worden geïnstalleerd, waarvan enkele hier worden weergegeven.

Zie voor meer informatie over opties nibenl.nl en de respectievelijke montage-instructies voor de gebruikte accessoires. Zie pagina 67 voor een lijst met accessoires die kunnen worden gebruikt met de S735.

EXTRA AFGIFTESYSTEEM

In gebouwen met meerdere klimaatsystemen die verschillende aanvoertemperaturen verlangen, kan het accessoire ECS 40/ECS 41 worden aangesloten.

Een shuntklep verlaagt dan bijvoorbeeld de temperatuur naar het vloerverwarmingssysteem.

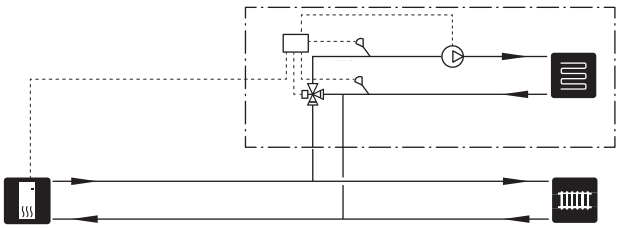

EXTRA WARMTAPWATERKETELS

Bij installatie van een grote badkuip of een andere grote warmtapwaterverbruiker moet het systeem worden uitgebreid met een extra boiler/warmtepompboiler.

Boiler zonder elektrisch verwarmingselement

In boilers zonder elektrisch verwarmingselement wordt het tapwater verwarmd door de warmtepomp.

De boiler wordt vóór S735 aangesloten.

Voor sommige boilers moeten leidingen achter de producten worden getrokken, wat om een vrije ruimte tot de wand van 60 mm vraagt.

Voor aansluiting is een koppelingsset DEW nodig.

DEW S42 houdt in dat S735 op de boiler VPB S200 kan worden aangesloten.

DEW S43 houdt in dat S735 op de boiler AHPH S/AHPS S/VPB S300/VPBS S300 kan worden aangesloten.

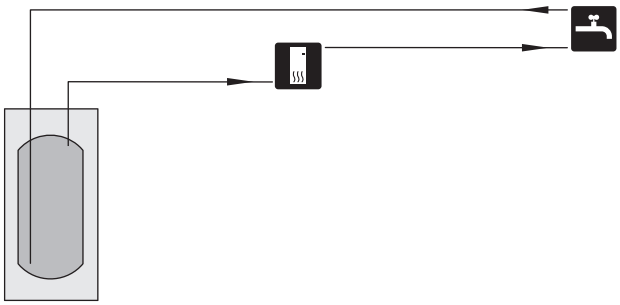

Ketel met elektrisch verwarmingselement

Als de optie aanwezig is om een boiler met elektrisch verwarmingselement te gebruiken, kunnen boilers van het type NIBE COMPACT of NIBE EMINENT worden gebruikt.

In een boiler met elektrisch verwarmingselement wordt het water eerst verhit door de warmtepomp. Het elektrische verwarmingselement in de boiler wordt gebruikt voor warm houden en als de warmtepomp niet voldoende vermogen heeft.

De aanvoer van de boiler wordt aangesloten na S735.

Als de klepaansluiting extern moet worden geïnstalleerd, naar buiten moet worden verplaatst of uit elkaar moet worden gehaald, moet deze worden vervangen door een tweedelige koppeling Ø 22 mm.

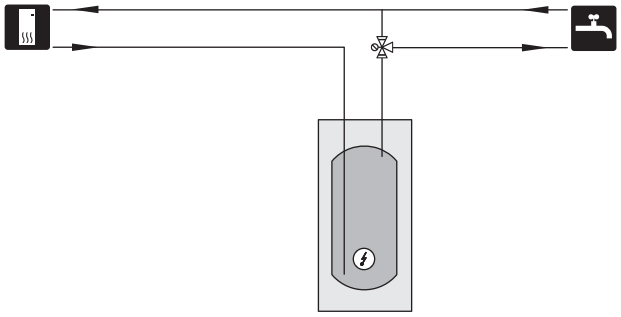

WARMTAPWATERCIRCUIT

Een circulatiepomp kan worden aangestuurd door S735 voor de circulatie van het warmtapwater. Het circulerende water moet een temperatuur hebben waarbij zowel bacteriegroei als brandwonden worden voorkomen. Er moet worden voldaan aan de nationale normen.

De HWC-retour is aangesloten op een vrijstaande boiler.

De circulatiepomp wordt geactiveerd via de AUX-uitgang in menu 7.4 -"Te selecteren in-/uitgangen".

HWC kan worden uitgebreid met een warmtapwatersensor voor HWC (BT70) en (BT82) die wordt aangesloten via de AUX-ingang en wordt geactiveerd in menu 7.4 -"Te selecteren in-/uitgangen".

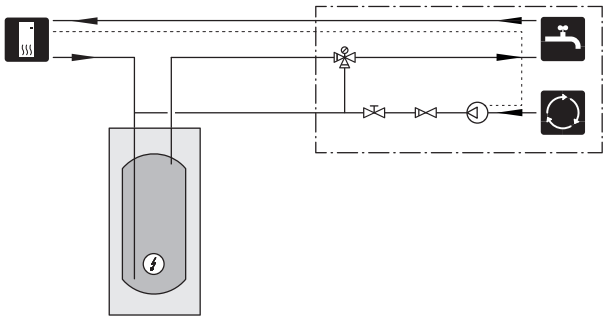

Algemene ventilatieaansluiting

- De installatie van het ventilatiesysteem moet worden uitgevoerd volgens de geldende normen en voorschriften.
- Zorg ervoor dat inspectie en reiniging van de kanalen mogelijk is.
- Controleer of er geen verkleining van de doorlaat optreedt in de vorm van plooien, scherpe bochten enzovoort, want hierdoor zal de ventilatiecapaciteit afnemen.
- Het luchtkanalensysteem moet een minimale luchtdichtheidsklasse hebben van B (EN 12237).

KANAAL VOOR AFGEVOERDE LUCHT

- Het afvoerluchtkanaal moet over zijn gehele lengte geïsoleerd worden met dampdicht materiaal.
- Zorg ervoor dat de condensatie-isolatie volledig is afgedicht bij verbindingen en/of toevoernippels, geluiddempers, dakkappen enz.

> **LET OP!**
>
> S735 heeft af en toe een zeer lage temperatuur van de afgevoerde lucht (zie hoofdstuk "Technische specificaties"). Om schade aan het product en/of het gebouw te voorkomen, is het daarom belangrijk dat het kanaal voor afgevoerde lucht over de gehele lengte is geïsoleerd met diffusiedicht materiaal.

- Er mag geen kanaal in een gemetselde schoorsteen worden gebruikt voor luchtafvoer.
- Het luchtafvoerkanaal mag maximaal 20 m lang zijn en hoogstens zes bochten bevatten.
- Omdat de warmtepomp een brandbaar koudemiddel bevat, moet het luchtkanalensysteem geaard zijn. Dit doet u door een goede elektrische aansluiting op de luchtkanalen te maken met de meegeleverde aardkabels (2). De kabels moeten vervolgens worden aangesloten op de aardpennen aan de bovenkant van de bovenafdekking.
- Het kanaal voor afgevoerde lucht moet indien mogelijk door het dak omhoog worden gelegd; als dit niet mogelijk is, kan het kanaal door een buitenmuur naar buiten worden geleid.
- Er moet een voor dit doel ontworpen muurdoorvoer worden gebruikt om vocht op de gevel te voorkomen.
- Zorg ervoor dat de positie van de muurdoorvoer en de uitstromende lucht geen overlast veroorzaken bij bijvoorbeeld een entree, terras of iets dergelijks.
- In gevallen waarin het kanaal voor afgevoerde lucht van meerdere S735 wordt aangesloten op een groter, gemeenschappelijk kanaal, bijvoorbeeld in appartementengebouwen met een S735 in elke woning, moet worden voldaan aan de lokale voorschriften voor bescherming tegen brandverspreiding.

GELUIDDEMPER

- Om te voorkomen dat het geluid van de ventilator naar de ventilatieapparatuur wordt overgedragen, moeten er op geschikte locaties in het leidingsysteem geluiddempers worden geïnstalleerd.
- Het geluid van de ventilator kan worden overgedragen via het kanaal voor afgevoerde lucht. Om te voorkomen dat storend geluid buiten het gebouw wordt overgedragen, moet een geluiddemper van het juiste type en de juiste maat worden geïnstalleerd.

  Het geluidsniveau verschilt afhankelijk van de geselecteerde ventilatorcurve. Ga voor gedetailleerde geluidsgegevens, waaronder geluid naar kanalen, naar nibenl.nl.

VENTILATIEAANSLUITINGEN

S735 heeft twee maten ventilatieaansluitingen: 125 mm of 160 mm.

Bij levering hebben de ventilatieaansluitingen de kleinere afmeting. Als de grotere afmeting vereist is, moeten de isolatieringen die in de aansluitingen zijn geplaatst worden verwijderd.

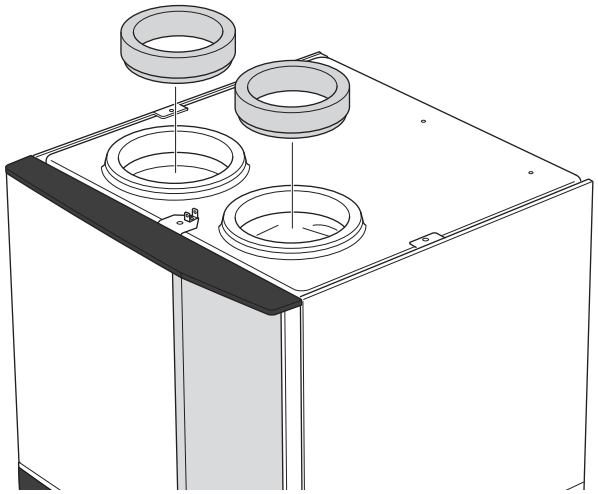

Sluit de warmtepomp aan op het leidingsysteem door een nippel (niet meegeleverd) of ander ventilatieonderdeel in de ventilatieaansluitingen te installeren.

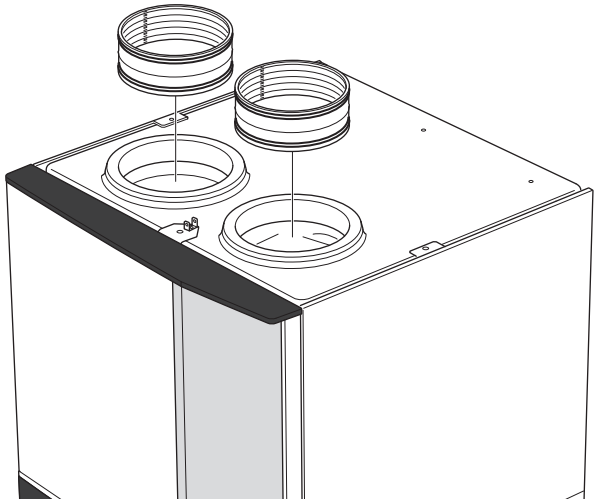

KANAAL VOOR AFVOERLUCHT/AFZUIGKAP

Het kanaal voor afvoerlucht (afzuigkap) mag niet worden aangesloten op de S735.

Om te voorkomen dat etenslucht naar de S735 gevoerd wordt, moet worden gekeken naar de afstand tussen de afzuigkap en de uitlaatluchtklep. De afstand mag niet minder zijn dan 1,5 m, maar kan per installatie verschillen.

Schakel tijdens het koken altijd de afzuigkap in.

Ventilatiestroom

Sluit de S735 zo aan dat alle afgevoerde lucht, met uitzondering van afgevoerde lucht uit de luchtkanalen van de keuken (afzuigkap), via de verdamper (EP1) in de warmtepomp komt.

De ventilatiestroom moet voldoen aan de toepasselijke landelijke normen.

Om de warmtepomp optimaal te laten werken, is een bepaald ventilatiedebiet nodig. Voor het minimale luchtdebiet, zie de technische specificaties.

Stel de ventilatiecapaciteit in het menusysteem van de warmtepomp in (menu 7.1.4 - "Ventilatie").

Als de afvoerluchttemperatuur onder de 10 °C komt, wordt de compressor geblokkeerd en is elektrische bijverwarming toegestaan. Als de compressor is geblokkeerd, wordt er geen energie aan de afvoerlucht onttrokken.

Ontluchting aanpassen

Om in iedere kamer van het gebouw de noodzakelijke luchtverversing te verkrijgen, moeten de uitlaatluchtkleppen correct worden gepositioneerd en ingeregeld en moet de ventilator in de warmtepomp worden ingeregeld.

Stel de ventilatie direct na de installatie zo in, dat deze overeenkomt met de ontwerpwaarde van het gebouw.

Een onjuiste afstelling van de ventilatie kan leiden tot verminderd rendement van de installatie en kan daarmee in een hoger energieverbruik, een slechter binnenklimaat en vochtschade in het gebouw resulteren.

Afmetingen en ventilatieaansluitingen

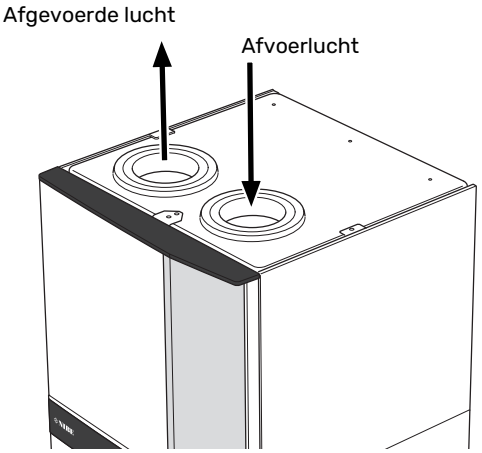

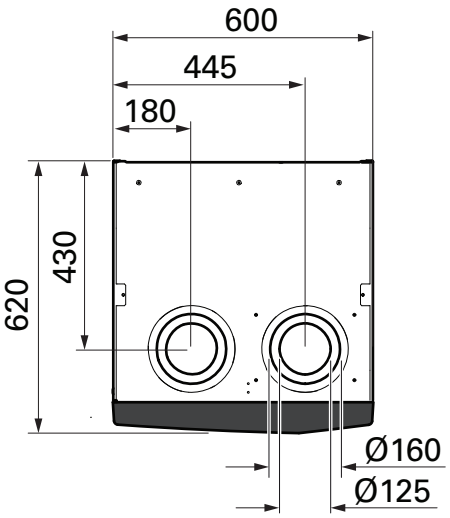

Elektrische aansluitingen

Algemeen

Alle elektrische apparatuur, met uitzondering van de buitensensoren, ruimtevoelers en de stroomsensoren, is af fabriek aangesloten.

- De elektrische installatie en de bedrading moeten worden uitgevoerd conform de nationale bepalingen.
- Ontkoppel de S735 voordat u een isolatietest van de bedrading in het pand uitvoert.
- S735 moet worden geplaatst met een ALS (aardlekschakelaar). Een aparte aardlekschakelaar wordt aanbevolen.
- S735 moet worden geïnstalleerd via een werkschakelaar. De kabeldikte moet berekend zijn op de gebruikte zekeringcapaciteit.
- Als van een automatische zekering gebruik wordt gemaakt, moet deze minimaal trigger-type "C" hebben. Zie hoofdstuk "Technische specificaties" voor de zekeringwaarde.
- Om interferentie te voorkomen, mogen communicatiekabels naar externe aansluitingen niet dichtbij elektrische voedingskabels worden gelegd.
- De minimale doorsnede van de communicatie- en sensorkabels naar externe aansluitingen dient 0,5 mm² met een max. 50 m te bedragen, bijvoorbeeld EKKX, LiYY of gelijkwaardig.
- Voor een bedradingsschema voor de S735, zie het hoofdstuk "Technische specificaties".
- Bij het trekken van een kabel in de S735 moeten de kabeldoorvoeren (UB1) en (UB2) worden gebruikt.

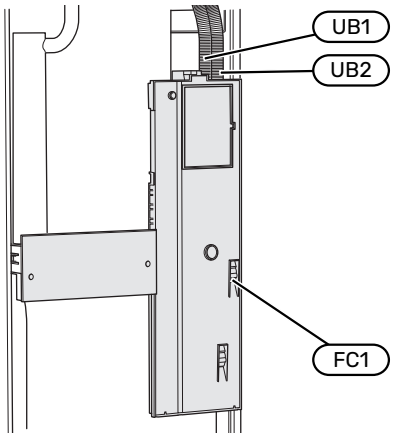

LET OP!

De elektrische installatie en het onderhoud moeten worden uitgevoerd onder toezicht van een erkend elektrotechnisch installateur. Schakel vóór het uitvoeren van onderhoud de stroom uit met de werkschakelaar.

LET OP!

Als de voedingskabel beschadigd is, mag deze uitsluitend worden vervangen door NIBE, zijn servicevertegenwoordiger of een soortgelijke erkende persoon om gevaar en schade te voorkomen.

LET OP!

Controleer voordat het product wordt gestart de aansluitingen, de netspanning en de fasespanning om schade aan de elektronica van de warmtepomp te voorkomen.

LET OP!

Start het systeem niet voordat u het gevuld hebt met water. Componenten in het systeem kunnen anders beschadigd raken.

AUTOMATISCHE ZEKERING

Het bedrijfscircuit in S735 en een aantal van de interne componenten ervan zijn intern gezekerd door een automatische zekering (FC1).[1].

[1] Alleen S735 1x230 V.

TOEGANKELIJKHEID, ELEKTRISCHE AANSLUITING

Buitenmantel verwijderen

Het luik kan worden geopend met een schroevendraaier.

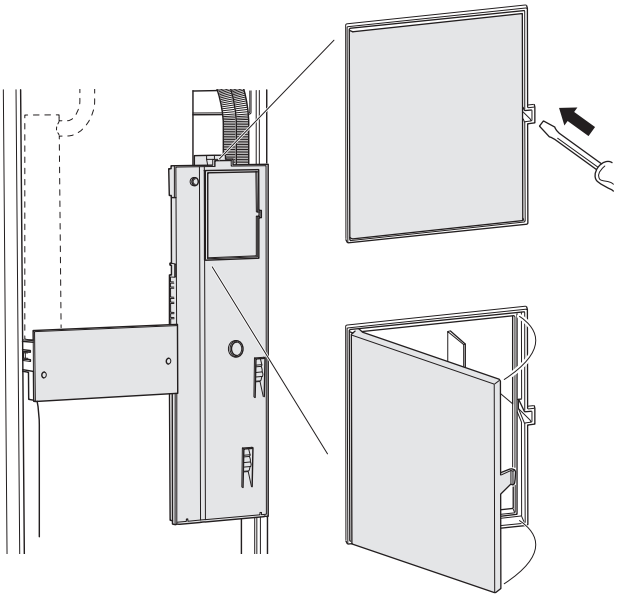

Buitenmantel verwijderen

De mantel kan worden geopend met een schroevendraaier.

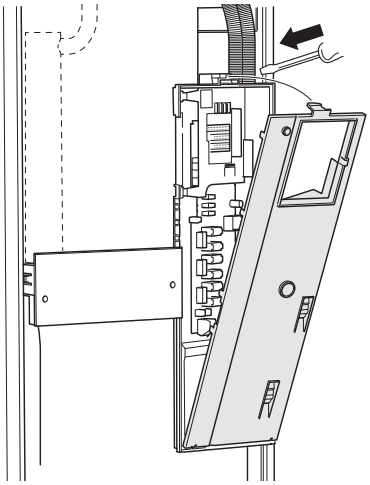

KABELSLOT

Gebruik een geschikt hulpmiddel om de kabels los te maken/ te vergrendelen in de klemmenstroken van de warmtepomp.

Klemmenstrook

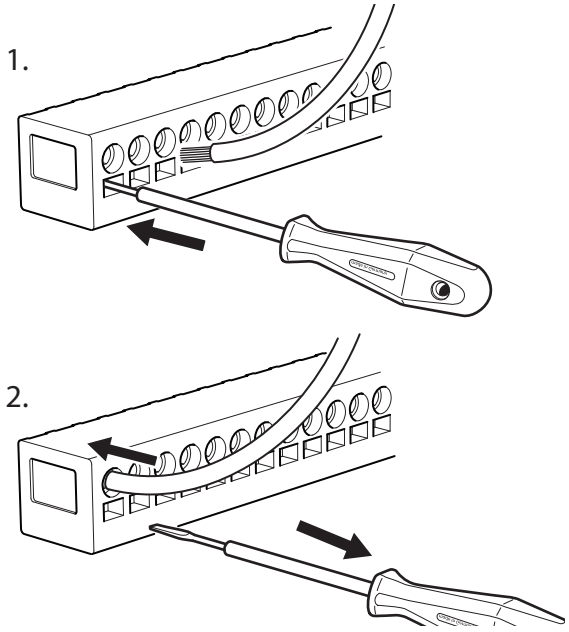

TEMPERATUURBEGRENZER

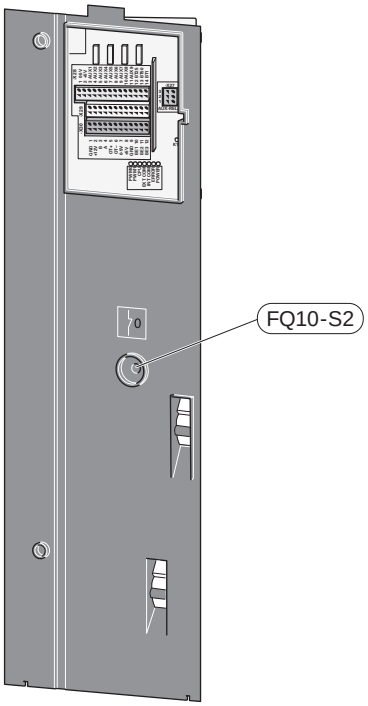

De temperatuurbegrenzing (FQ10) onderbreekt de spanning naar de elektrische bijverwarming als de temperatuur tot boven 89 °C stijgt en kan handmatig worden gereset.

Aansluitingen

KLEMMENSTROKEN

De volgende klemmenstroken worden gebruikt op de print (AA2).

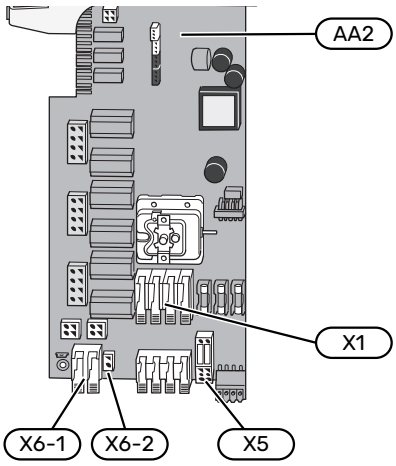

SPANNINGAANSLUITING

Elektrische spanning

De bijgeleverde kabel voor inkomende elektriciteit wordt aangesloten op klemmenstrook X1 en X6-1 op de print (AA2).

Aansluiting 1x230 V

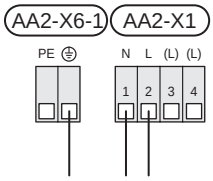

Aansluiting 3x400 V

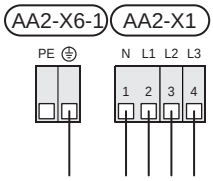

Externe regelspanning voor het regelsysteem

Als het regelsysteem afzonderlijk van andere onderdelen in S735 moet worden gevoed (bijvoorbeeld voor tariefregeling), moet er een aparte voedingskabel worden aangesloten.

> **LET OP!**
>
> Tijdens onderhoud moeten alle voedingscircuits worden losgekoppeld.

1. Verwijder de bruggen van de klemmenstrook AA2-X5.

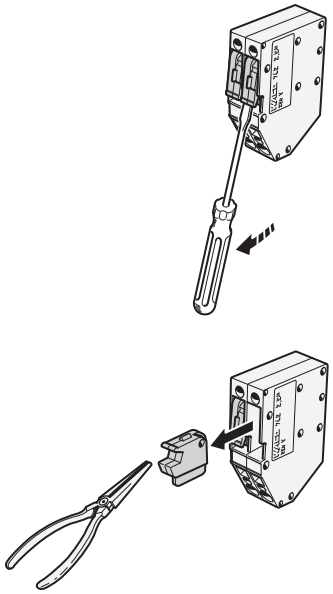

2. Sluit de regelspanning (230 V ~ 50Hz) aan op AA2-X5:N, AA2-X5:L en AA2-X6-2 (PE).

Bijgesloten label

Het bijgesloten label bevindt zich op het deksel van de elektrische aansluiting.

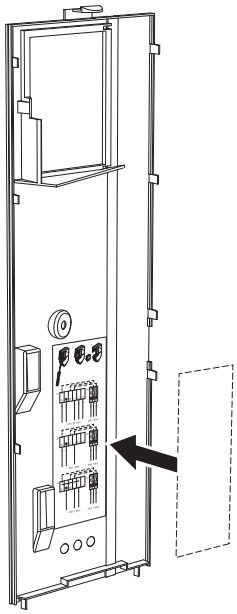

Tariefregeling

Als de spanning naar het elektrische verwarmingselement en/of de compressor gedurende enige tijd verbroken is, moet tegelijkertijd "Tariefblokkering" worden geselecteerd via de te selecteren ingangen, zie hoofdstuk "Selecteerbare ingangen".

EXTERNE AANSLUITINGEN

Sluit elektrische aansluitingen aan op klemmenstroken X28, X29 en X30 op de print (AA2).

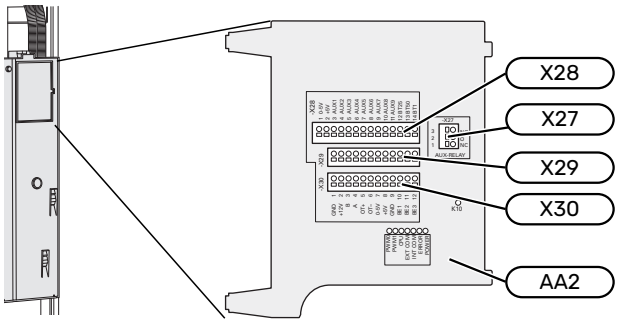

Sensoren

Buitenvoeler

De buitentemperatuursensor (BT1) moet op een beschaduwde plaats aan de noord- of noordwestzijde worden geplaatst, zodat de werking ervan niet kan worden verstoord door bijvoorbeeld de ochtendzon.

Sluit de buitentemperatuursensor aan op klemmenstrook AA2-X28:14 en AA2-X29:GND.

Indien er een mantelbuis wordt gebruikt, moet deze worden afgesloten om condens in de behuizing van de sensor te voorkomen.

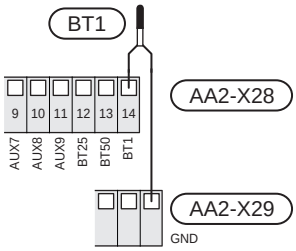

Ruimtevoeler

S735 wordt geleverd met een ruimtesensor (BT50) die het mogelijk maakt om de kamertemperatuur te tonen en te regelen op het display van de S735.

S735 werkt zonder de ruimtesensor, maar als u de binnentemperatuur van het pand wilt aflezen van het display op S735 moet de ruimtetemperatuursensor worden geïnstalleerd.

De ruimtetemperatuursensor moet worden geïnstalleerd op een neutrale locatie waar de insteltemperatuur vereist is. Een geschikte locatie zou bijvoorbeeld een vrije binnenwand kunnen zijn in een hal op ca. 1,5 m boven de vloer. Het is belangrijk dat de ruimtetemperatuursensor tijdens het meten van de juiste kamertemperatuur niet wordt gehinderd, bijvoorbeeld doordat deze in een nis, tussen planken, achter een gordijn, boven of nabij een warmtebron, in een tochtstroom van een buitendeur of in direct zonlicht wordt geplaatst. Ook dichtgedraaide radiatorthermostaten kunnen problemen veroorzaken.

Sluit de ruimtetemperatuursensor aan op klemmenstroken AA2-X28:13 en AA2-X29:GND.

Als een ruimtesensor sensor wordt gebruikt om de ruimtetemperatuur in °C te veranderen en/of om de ruimtetemperatuur te finetunen, moet de sensor worden geactiveerd in menu 1.3 - "Instellingen ruimtesensor".

Als er een ruimtesensor wordt gebruikt in een kamer met vloerverwarming, dient deze uitsluitend een weergavefunctie te hebben en geen functie ter controle van de kamertemperatuur.

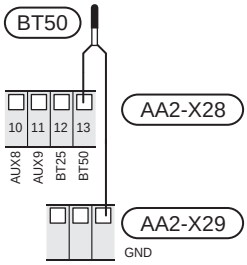

> **Voorzichtig!**
>
> Het veranderen van de temperatuur in het pand kan veel tijd in beslag nemen. Korte tijdsperioden in combinatie met vloerverwarming leiden bijvoorbeeld niet tot een merkbaar verschil in de ruimtetemperatuur.

Externe aanvoertemperatuursensor

Als een externe aanvoertemperatuursensor (BT25) moet worden gebruikt, moet deze op klemmenstrook AA2-X28:12 en op klemmenstrook AA2-X29:GND worden aangesloten.

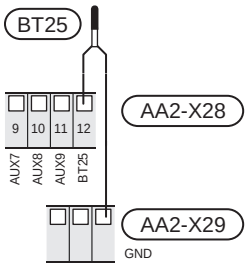

Externe retourleidingsensor

Sluit de externe retourleidingsensor (BT71) aan op klemmenstrook AA2-X28:9 (of op een van de andere te selecteren AUX-ingangen) en op klemmenstrook AA2-X29:GND.

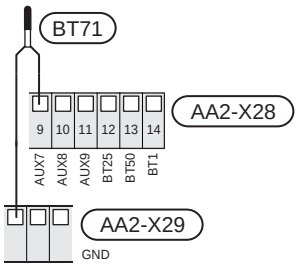

Externe elektriciteitsmeter en energiemeter

Er kunnen tot twee elektriciteitsmeters (BE6, BE7) of energiemeters voor verwarming (BF2, BF3) worden aangesloten op S735.

Activeer de meter(s) in menu 7.2 - "Instellingen accessoire" en stel vervolgens de gewenste waarde ("Energie per puls" of "Pulsen per kWh") in menu 7.2.19 -"Puls energiemeter" in.

Elektriciteitsmeter

Sluit de elektriciteitsmeters aan op klemmenstroken AA2-X28:1-2 en AA2-X30:7-8.

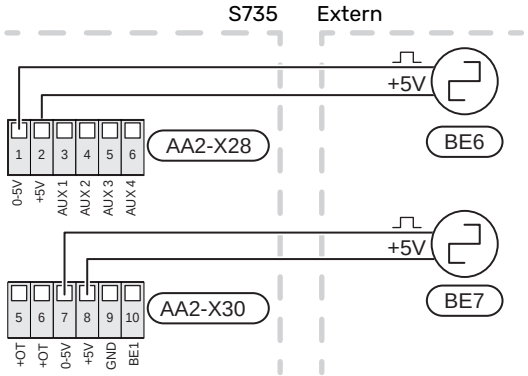

Energiemeter

Sluit de energiemeters aan op klemmenstroken AA2-X28:1-2 en AA2-X30:7-8 en op klemmenstrook AA2-X29:GND.

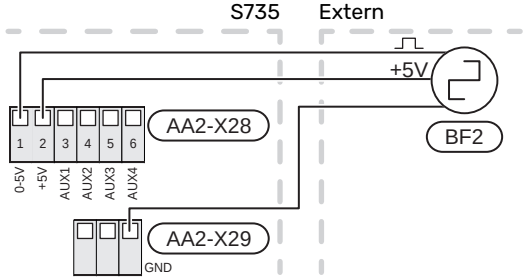

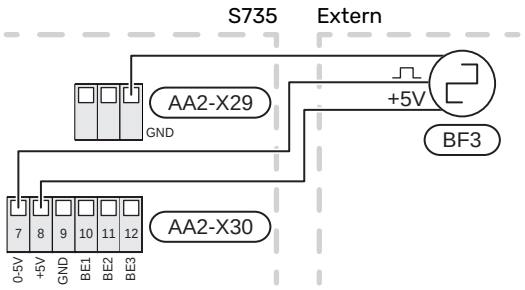

Laadmonitor

Geïntegreerde vermogensregeling

S735 is voorzien van een eenvoudige vorm van een geïntegreerde vermogensregeling, die de vermogenstrappen voor de elektrische bijverwarming beperkt door te berekenen of toekomstige vermogenstrappen kunnen worden aangesloten op de relevante fase zonder dat de stroom voor de gespecificeerde hoofdzekering wordt overschreden.

Indien de stroom de gespecificeerde hoofdzekering mocht overschrijden, is de vermogenstrap niet toegestaan. De waarde van de hoofdzekering van het gebouw is gespecificeerd in menu 7.1.9 - "Vermogensmonitor".

Vermogensregeling met stroomsensor

Als er in het gebouw veel stroomverbruikers zijn ingeschakeld terwijl de compressor en/of de elektrische bijverwarming in bedrijf is, bestaat het risico dat de hoofdzekering van het gebouw doorslaat.

S735 is voorzien van een vermogensregeling die met behulp van een stroomsensor de vermogenstrappen voor de elektrische bijverwarming regelt door het vermogen tussen de verschillende fasen te herverdelen of de elektrische bijverwarming stapsgewijs uitschakelt in geval van overbelasting in een fase.

Als de overbelasting ondanks het uitschakelen van de elektrische bijverwarming blijft bestaan, wordt de compressor beperkt.

De elektrische bijverwarming wordt opnieuw ingeschakeld wanneer het overige stroomverbruik is afgenomen.

De fasen van het gebouw kunnen verschillende belastingen hebben. Als de compressor op een zwaar belaste fase wordt aangesloten, bestaat de kans dat de capaciteit van de compressor beperkt wordt en dat de elektrische bijverwarming langer werkt dan verwacht. Dit betekent dat de verwachte besparingen niet worden bereikt.

Aansluiten en activeren van stroomsensoren

1. Installeer een stroomsensor op iedere ingaande faseleiding in de elektrische verdeelkast. Dit kan beste worden gedaan in de elektrische verdeelkast.

2. Sluit de stroomsensoren aan op een meeraderige kabel in een behuizing direct naast de elektrische verdeelkast. De meeraderige kabel tussen de behuizing en de S735 moet een kabeldikte van minimaal 0,5 mm² hebben.

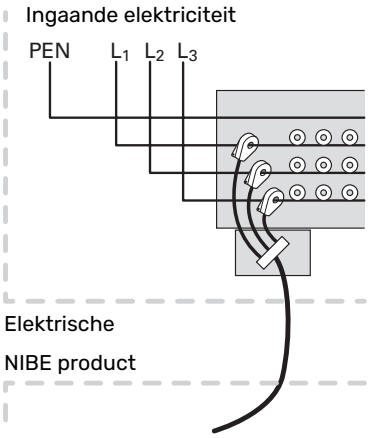

3. Sluit de kabel aan op klemmenstrook, AA2-X30:9-12, waarbij X30:9 de gezamenlijke klemmenstrook is voor de drie stroomsensoren.

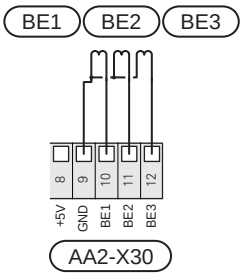

4. Specificeer de waarde van de hoofdzekering van het gebouw in menu 7.1.9 - "Vermogensmonitor".
5. Activeer de fasedetectie in menu 7.1.9 - "Vermogensmonitor". Voor meer informatie over de fasedetectie, zie hoofdstuk “Menu 7.1.9 - Vermogensmonitor”.

COMMUNICATIE

Accessoires aansluiten

Instructies voor het aansluiten van accessoires vindt u in de bij het accessoire geleverde handleiding. Zie paragraaf "Accessoires" voor een lijst met accessoires die met de S735 kunnen worden gebruikt. In dit voorbeeld wordt de aansluiting voor communicatie met de meest gebruikte accessoires getoond.

Accessoires met accessoirekaart (AA5)

Accessoires met accessoirekaart (AA5) zijn aangesloten op klemmenstrook AA2-X30:1, 3, 4 in S735.

Als er meerdere accessoires moeten worden aangesloten of al zijn geïnstalleerd, worden de printen in serie aangesloten.

Omdat er verschillende aansluitingen kunnen zijn voor accessoires met printplaten (AA5), moet u altijd de instructies lezen in de handleiding voor het accessoire dat moet worden geïnstalleerd.

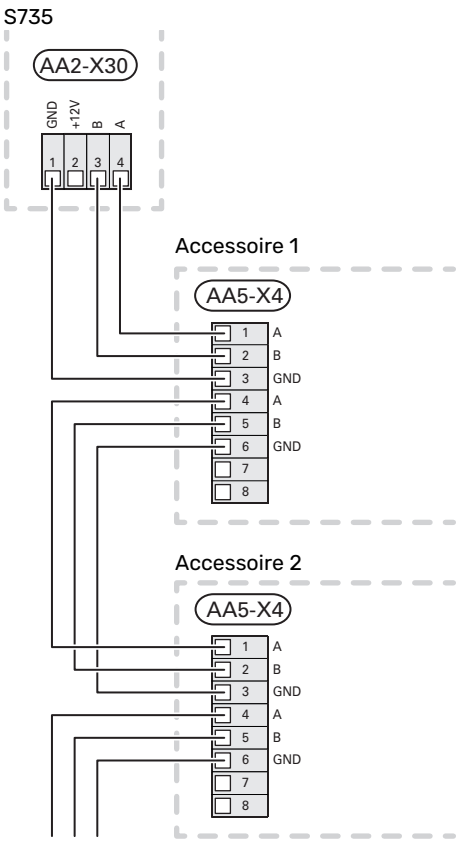

Netwerkkabel voor myUplink (W130)

Voor als u verbinding wilt maken met myUplink met een netwerkkabel in plaats van via wifi.

De netwerkkabel kan worden gelegd zonder de luchtbehandelingseenheid te verwijderen.

1. Sluit de afgeschermde netwerkkabel aan op het display.
2. Leid de netwerkkabel naar de bovenkant van de boilereenheid van de warmtepomp.
3. Volg de kabel van de debietmeter aan de achterkant naar buiten toe.

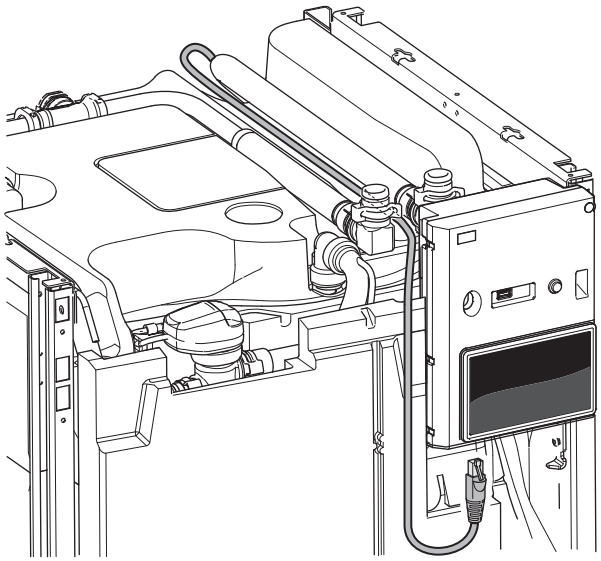

TE SELECTEREN IN-/UITGANGEN

S735 heeft softwaregeregelde AUX-ingangen en -uitgangen voor aansluiting van de externe schakelfunctie (contact moet potentiaalvrij zijn) of sensor.

In menu 7.4 - "Te selecteren in-/uitgangen" selecteert u de AUX-aansluiting waarop iedere functie is aangesloten.

Voor sommige functies zijn wellicht accessoires nodig.

> **TIP**
>
> Een aantal van de volgende functies kan ook worden geactiveerd en gepland via het menu met instellingen.

Selecteerbare ingangen

Selecteerbare ingangen op de print (AA2) voor deze functies zijn AA2-X28:3-11. Elke functie heeft verbinding met een ingang en GND (AA2-X29).

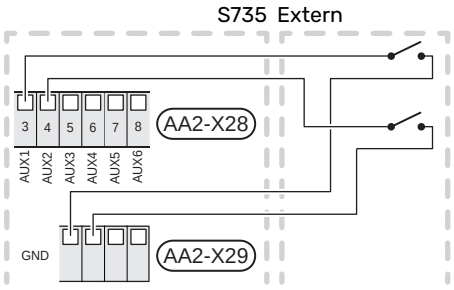

In het bovenstaande voorbeeld worden de ingangen AUX1 (AA2-X28:3) en AUX2 (AA2-X28:4) gebruikt.

Selecteerbare uitgang

Een selecteerbare uitgang is AA2-X27.

De uitgang is een potentiaalvrij schakelrelais.

Alarmsignalering is aangesloten op C-NC, andere functies zijn aangesloten op C-NO.

Als S735 is uitgeschakeld of in de noodstand staat, staat het relais in stand C-NC.

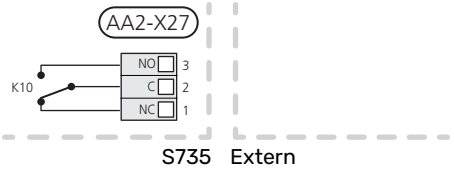

> **Voorzichtig!**
>
> Voor de relaisuitgang geldt mogelijk een maximale belasting van 2 A bij weerstandsbelasting (230 V~).

> **TIP**
>
> Het accessoire AXC is nodig als er meer dan één functie wordt aangesloten op de AUX-uitgang.

Mogelijke selectie AUX-ingangen

Temperatuurvoeler

Dit zijn de mogelijkheden:

- Ext. WW uit temp. (BT70) (toont warmtapwatersensor voor recirculatie. Geplaatst op de aanvoerleiding.)

  Kan worden geselecteerd als "WW-circulatie" in menu 7.4 - "Te selecteren in-/uitgangen" is geactiveerd.
- Ext. WW recirc.temp. (BT82) (toont warmtapwatersensor voor recirculatie. Geplaatst op de retourleiding.)

  Kan worden geselecteerd als "WW-circulatie" in menu 7.4 - "Te selecteren in-/uitgangen" is geactiveerd.
- Buitenl. mengen (BT28) (accessoire OEK S20 is verplicht)
- 6 specifieke sensoren (BT37.1 – BT37.6) voor optionele plaatsing en benaming.

Monitor

Dit zijn de mogelijkheden:

- Druksch. klimaatsyst. (NC)
- Extern alarm (NO), Extern alarm (NC)
  Het alarm is aangesloten op de regeling, wat betekent dat de storing wordt gepresenteerd als een informatieve mededeling op het display.

Externe activering van functies

Er kan een externe schakelaarfunctie op de S735 worden aangesloten voor het activeren van diverse functies. De functie is geactiveerd gedurende de tijd dat de schakelaar is gesloten.

Mogelijke functies die geactiveerd kunnen worden:

- Temp. meer warmwater
- Act. vraagmodus klein
- "Externe afstelling"

  Als de schakelaar is gesloten, verandert de temperatuur in °C (als een ruimtesensor is aangesloten en geactiveerd). Als er geen ruimtesensor is aangesloten of geactiveerd, wordt de gewenste verschuiving van "Temperatuur" ("Verschuiving") ingesteld via het aantal gekozen stappen. De waarde kan worden ingesteld tussen -10 en +10. Het instellen van de waarde voor de wijziging vindt plaats in menu 1.30.3 - "Externe afstelling".
- activering van een van de vier ventilatorsnelheden.

  De volgende opties zijn beschikbaar:

  - "Ventilatorsn. 1 activ. (NO)" - "Ventilatorsn. 4 activ. (NO)"
  - "Ventilatorsn. 1 activ. (NC)"

  De ventilatorsnelheid is geactiveerd gedurende de tijd dat de schakelaar is gesloten. De normale snelheid wordt hervat als de schakelaar weer open is.

- SG Ready

> **Voorzichtig!**
>
> Voor "SG Ready" zijn twee AUX-ingangen vereist.

In gevallen waarbij deze functie vereist is, moet deze worden aangesloten op klemmenstrook X28 op de print (AA2).

"SG Ready" is een slimme vorm van tariefregeling waarbij de energieleverancier de binnen- en warmtapwatertemperaturen kan beïnvloeden of simpelweg de bijverwarming en/of de compressor in de warmtepomp op bepaalde momenten van de dag kan blokkeren (te selecteren in menu 4.2.3 nadat de functie is geactiveerd). Activeer de functie door potentiaalvrije schakelfuncties aan te sluiten op twee ingangen die zijn geselecteerd in menu 7.4 - "Te selecteren in-/uitgangen" (SG Ready A en SG Ready B).

Gesloten of open schakelaar houdt één van de volgende zaken in:

- *Blokkering (A: Gesloten, B: Open)*

  "SG Ready" is actief. De compressor in S735 en bijverwarming worden geblokkeerd.
- *Normale stand (A: Open, B: Open)*

  "SG Ready" is niet actief. Geen effect op het systeem.
- *Stand lage prijs (A: Open, B: Gesloten)*

  "SG Ready" is actief. Het systeem richt zich op kostenbesparingen en kan bijvoorbeeld gebruik maken van een laag tarief bij de energieleverancier of overcapaciteit van een eigen energiebron (effect op het systeem kan worden afgesteld in menu 4.2.3).
- *Stand overcapaciteit (A: Gesloten, B: Gesloten)*

  "SG Ready" is actief. Het systeem mag op volle capaciteit draaien bij overcapaciteit (zeer lage prijs) bij de energieleverancier (effect op het systeem is instelbaar in menu 4.2.3).

(A = SG Ready A. B = SG Ready B)

Externe blokkering van functies

Er kan een externe schakelaarfunctie op de S735 worden aangesloten voor het blokkeren van diverse functies. De schakelaar moet potentiaalvrij zijn en een gesloten schakelaar resulteert in blokkeren.

> **LET OP!**
>
> Blokkeren houdt het gevaar in van bevriezen.

Functies die geblokkeerd kunnen worden:

- Warmwater blokkeren (eventuele recirculatie van warmtapwater (HWC) blijft functioneren)
- Verwarming blokkeren
- Bijverwarming blokkeren
- Compressor blokkeren
- Tariefblokkering (NO), Tariefblokkering (NC) (bijverwarming, compressor, verwarming en warmtapwater zijn uitgeschakeld)
- “Externe verm.begrenzing”

  In markten waarin de netbeheerder de belasting van het elektriciteitsnet dynamisch moet kunnen regelen, kan het vermogen van de compressor en het elektrisch verwarmingselement worden begrensd.

  De vermogensgrens kan worden ingesteld in menu 7.4.2 - "Externe verm.begrenzing".

Mogelijke selecties AUX-uitgang

Indicatie

- Alarmuitg.
- Vakantie
- Weg-modus
- SPA (Smart Price Adaption: lage elektriciteitsprijs)

Bediening

- WW-circulatie (circulatiepomp voor warmtapwatercirculatie)
- Ext. cv-pomp (externe circulatiepomp verwarmingssysteem)
- Buitenluchtklep (externe antivriesklep (QN42))
- Buitenluchtklep. Externe buitenluchtklep (QN38) (accessoire OEK S20 is verplicht)

> **LET OP!**
>
> De relevante verdeelkast moet worden gemarkeerd met een waarschuwing voor externe spanning.

De externe circulatiepomp aansluiten

Er is een externe circulatiepomp aangesloten op de AUX-uitgang, zie onderstaande afbeelding.

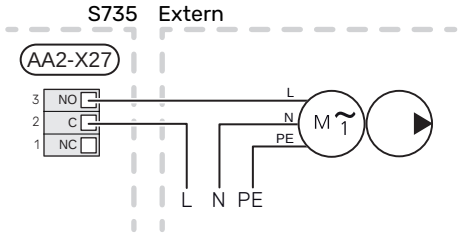

Instellingen

ELEKTRISCHE BIJVERWARMING - MAXIMAAL VERMOGEN

Het elektrische verwarmingselement is af fabriek ingesteld op het maximale vermogen.

Het vermogen van het elektrische verwarmingselement wordt ingesteld in menu 7.1.5.1 - "Int. elek. bijverw.".

Vermogensstappen van het elektrische verwarmingselement

In de tabel(len) wordt de totale fasestroom voor het elektrische verwarmingselement weergegeven.

3x400 V

Elektrisch verwarmingselement 9,0 kW

Max. elektrische bijverwarming (kW)	Max. fasestroom L1(A)	Max. fasestroom L2(A)	Max. fasestroom L3(A)
0	–	–	–
2	–	8,7	–
3	–	7,5	7,5
4	–	8,7	8,7
5	–	15,6	7,5
6	8,7	8,7	8,7
7	–	15,6	15,6
9[1]	8,7	15,6	15,6

1 Fabrieksinstelling

1x230 V

Elektrisch verwarmingselement 6,5 kW

Max. elektrische bijverwarming (kW)	Max. fasestroom L1(A)
0,0	–
0,5	2,2
1,0	4,3
1,5	6,5
2,0	8,7
2,5	10,9
3,0	13,0
3,5	15,2
4,0	17,4
4,5	19,6
5,0	21,7
5,5	23,9
6,0	26,1
6,5[1]	28,3

1 Fabrieksinstelling

Max. bedrijfsstroom

Naast het elektrische verwarmingselement is er ook de stroom voor de werking van de compressor.

De tabel(len) tonen de totale fasestroom voor de compressor, het regelsysteem, de ventilator en de circulatiepomp op basis van de bedrijfsomstandigheden.

S735-4

Max. elektrische bijverwarming (kW)	Max. fasestroom L1(A)
0,0	11

S735-7

Max. elektrische bijverwarming (kW)	Max. fasestroom L1(A)
0,0	14

Stroomsensoren

Als de stroomsensoren zijn aangesloten, meet S735 de fasestromen en wijst deze automatisch de vermogenstrappen toe aan de minst belaste fase.

> **LET OP!**
>
> Indien de stroomsensoren niet zijn aangesloten, berekent de S735 hoe hoog de stromen zullen zijn als de relevante vermogensstappen worden toegevoegd. Als de stromen hoger zijn dan de ingestelde zekeringgrootte, mag de vermogensstap niet inschakelen.

NOODSTAND

De noodstand wordt gebruikt bij bedrijfsstoringen en in samenhang met service.

Als de S735 in de noodstand wordt gezet, werkt het systeem als volgt:

- De compressor is geblokkeerd.
- S735 geeft voorrang aan verwarmingsproductie.
- Indien mogelijk wordt er warmtapwater geproduceerd.
- De load balancing functie is niet actief.
- Max. vermogen voor het elektrische verwarmingselement in de noodstand, beperkt volgens de instelling in menu 7.1.8.2 - "Noodstand".
- Vaste aanvoertemperatuur als het systeem geen waarde heeft vanuit de buitentemperatuursensor (BT1).

Wanneer de noodstand actief is, is het statuslampje geel.

U kunt de noodstand activeren als de S735 draait én als deze is uitgeschakeld.

Voor activering als S735 loopt: houd de aan/uit-knop (SF1) 2 seconden ingedrukt en selecteer "Noodstand" in het afsluitmenu.

Om de noodstand te activeren als S735 is uitgeschakeld: houd de aan/uit-knop ingedrukt (SF1) gedurende 5 seconden. (Deactiveer de noodstand door één keer te drukken.)

Inbedrijfstelling en afstelling

Vullen en ontluchten

DE BOILER VULLEN

1. Open een warmtapwaterkraan in het pand.
2. Open de extern gemonteerde vulklep. Deze klep moet vervolgens tijdens de handeling compleet open zijn.
3. Wanneer er met het water uit de warmtapwaterkraan geen lucht meer meekomt, is de boiler vol en kan de kraan worden gesloten.

VULLEN VAN HET AFGIFTESYSTEEM

1. Open de ontluchters (QM20), (QM22), (QM24) en (QM26).
2. Sluit een slang aan op aansluiting, afvoer verwarmingsmiddel (XL10).
3. Open afvoer verwarmingsmiddel (XL10) en de externe vulklep. De verwarmingsunit en de rest van het klimaatsysteem worden met water gevuld.
4. Wanneer het water dat uit de ontluchters (QM20), (QM22), (QM24) en (QM26) komt niet langer met lucht is vermengd, sluit u de ontluchters.
5. Na een tijdje begint de druk te stijgen op de drukmeter (BP5). Als de druk 2,5 bar (0,25 MPa), bereikt begint het overstortventiel (FL2) water door te laten. Dan sluit u afvoer verwarmingsmiddel (XL10) en de externe vulklep.
6. Verlaag de druk in het afgiftesysteem naar het normale werkbereik (ca. 1 bar) door de ontluchters (QM20), (QM22), (QM24) en (QM26) of het overstortventiel (FL2) te openen.
7. Start de warmtepomp en laat deze draaien in zowel de verwarmings- als de warmtapwatermodus.

ONTLUCHTEN VAN HET KLIMAATSYSTEEM

TIP

Gebruik de meegeleverde ontluchtingsslang voor een eenvoudigere en makkelijkere ontluchting.

1. Schakel S735 uit met de aan/uit-knop (SF1).
2. Ontlucht de warmtepomp via de ontluchters (QM20), (QM22), (QM24), (QM26) en de rest van het afgiftesysteem via de desbetreffende ontluchters.
3. Blijf vullen en ontluchten totdat alle lucht is verwijderd en de druk klopt.

LET OP!

De ontluchtingspijpen van de tank moeten worden afgetapt, voordat kan worden ontlucht. Dit betekent dat het systeem ondanks de waterstroom bij het openen van de ontluchtingsventielen (QM20), (QM22), (QM24), (QM26) niet noodzakelijkerwijs is ontlucht.

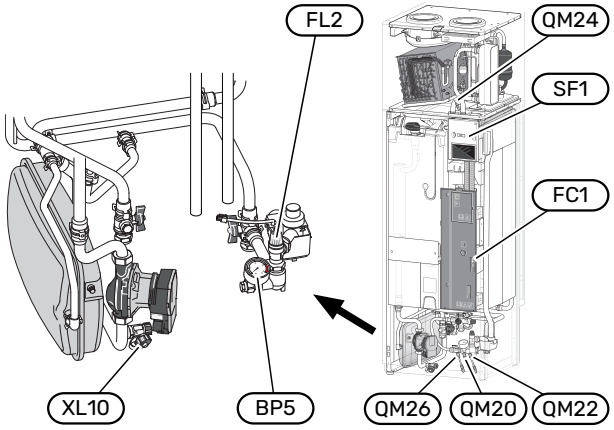

Inbedrijfstelling en inspectie

STARTGIDS

> **LET OP!**
> Er moet water in het klimaatsysteem zitten voordat de S735 wordt ingeschakeld.

> **LET OP!**
> Start de S735 niet als het gevaar bestaat dat het water in het systeem is bevroren.

1. Controleer de automatische zekering (FC1)[2]. Het kan zijn dat deze tijdens het transport is gesprongen.
2. Start S735 door te drukken op de aan/uit-knop (SF1).
3. Volg de instructies in de startgids van het display. Als de startgids niet start als u de S735 opstart, kunt u die handmatig starten in menu 7.7.

> **TIP**
> Zie de paragraaf "Bediening – Inleiding" voor een nadere introductie van het regelsysteem van de installatie (bediening, menu's, enz.).

Als het gebouw koud is wanneer de S735 start, is het mogelijk dat de compressor niet kan voldoen aan de volledige vraag zonder daarvoor bijverwarming te gebruiken.

Inbedrijfstelling

De eerste keer dat de installatie wordt gestart, wordt de startgids gestart. In de instructies van de startgids staat wat er moet gebeuren tijdens de eerste start en wordt er een overzicht gegeven van de basisinstellingen van de installatie.

De startgids zorgt ervoor dat het opstarten juist wordt uitgevoerd en kan om die reden niet worden overgeslagen.

> **Voorzichtig!**
> De ventilator is in bedrijf wanneer de startgids wordt uitgevoerd.

Bediening in de startgids

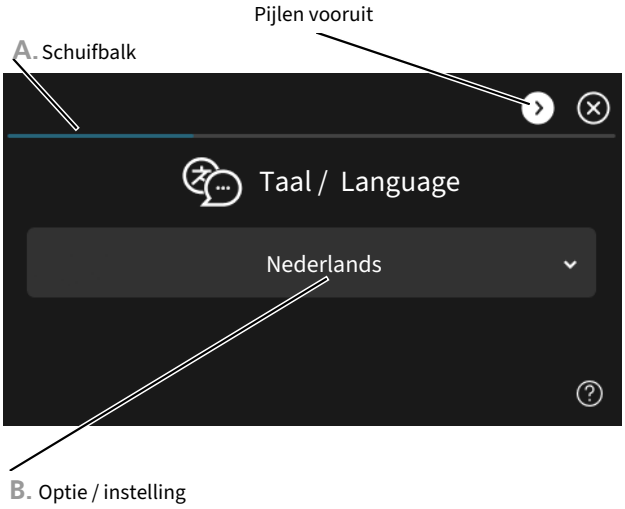

A. Schuifbalk

Hier ziet u hoe ver u bent gevorderd in de startgids.

Sleep met uw vinger naar rechts om tussen de pagina's te zoeken.

Om te zoeken kunt u ook op de pijltjes in de bovenhoeken drukken.

B. Optie / instelling

Verricht hier de instellingen voor het systeem.

2 Alleen S735 1x230 V.

DE VENTILATIE INSTELLEN

De ventilatie moet worden ingesteld in overeenstemming met de toepasselijke normen. De ventilatorsnelheid wordt ingesteld in menu 7.1.4.3 - "De ventilatie finetunen".

Zelfs wanneer de ventilatie ruwweg is ingesteld tijdens de installatie, is het van belang dat een ventilatieaanpassing wordt aangevraagd en toegestaan.

> **LET OP!**
>
> Vraag om een ventilatieaanpassing om de instellingen te voltooien.

Ventilatiecapaciteit

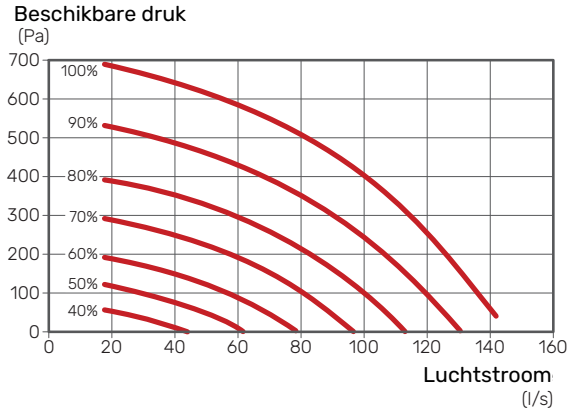

Ventilatorcapaciteit

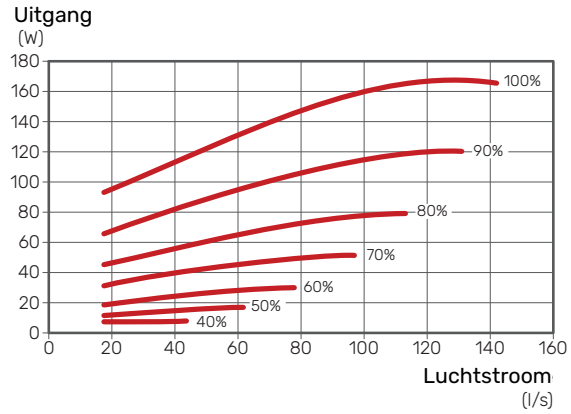

INBEDRIJFSTELLING ZONDER VENTILATOR

Bedrijf van de warmtepomp zonder terugwinning is mogelijk. De module werkt dan alleen als elektrische ketel en kan warmte en warmtapwater produceren, bijv. in afwachting van installatie van de ventilatie.

1. Open menu 4.1 - "Bedrijfsstand" en selecteer "Alleen bijverw"
2. Open vervolgens menu 7.1.4.1 - "Vent. snelh., afvoerlucht" en verlaag de ventilatorsnelheid "Normaal" naar 0%.

> **LET OP!**
>
> Selecteer bedrijfsstand "Auto" of "Handmatig" wanneer de warmtepomp weer op terugwinning moet draaien.

POMPSNELHEID INSTELLEN

De warmtepomp (GP1) wordt automatisch geregeld en stelt zichzelf in op basis van de bedieningsmechanismes en de vraag naar verwarming.

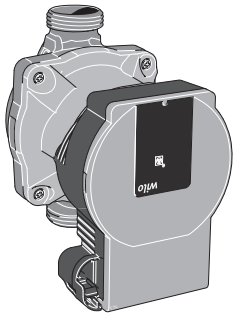

Capaciteit, circulatiepomp verwarmingssysteem

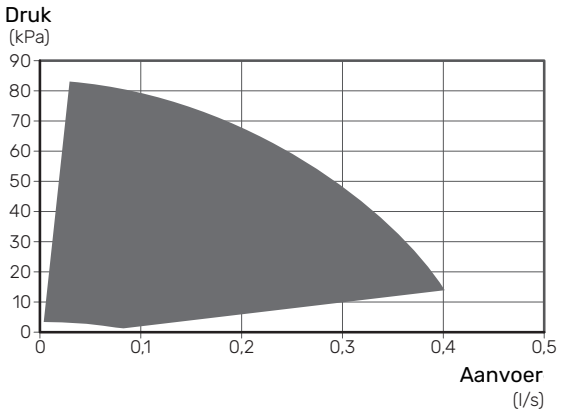

Vermogen, circulatiepomp verwarmingssysteem

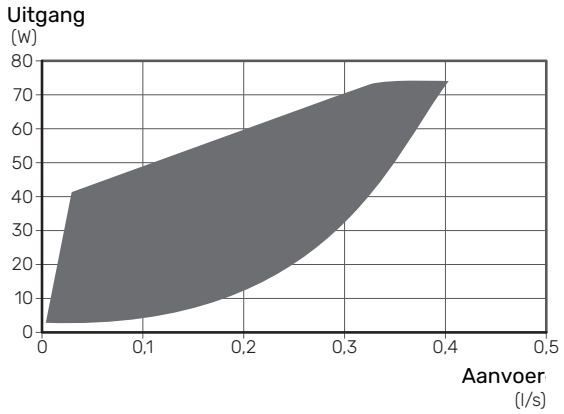

De stooklijn instellen

In het menu 1.30.1 -"Stooklijn" ziet u de stooklijn voor het pand. De curve is bedoeld om ongeacht de buitentemperatuur voor een gelijkmatige binnentemperatuur te zorgen. Aan de hand van deze curve bepaalt de S735 de temperatuur van het water naar het klimaatsysteem (de aanvoertemperatuur) en dus de binnentemperatuur.

HELLING VAN DE STOOKLIJN

De helling van de verwarmingscurve bepaalt hoeveel graden de aanvoertemperatuur moet worden verhoogd/verlaagd wanneer de buitentemperatuur daalt/stijgt. Hoe steiler de helling, hoe hoger de aanvoertemperatuur bij een bepaalde buitentemperatuur.

Hoe lager de stooklijn, hoe energie-efficiënter het proces, hoewel een overmatig lage stooklijn leidt tot minder comfort.

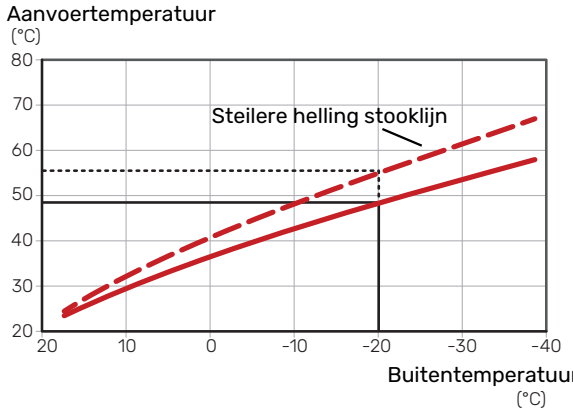

De optimale helling hangt af van de klimaatomstandigheden in het gebied en de laagst gedimensioneerde buitentemperatuur (DOT), of het pand over radiatoren, ventilatorconvectoren of vloerverwarmingssystemen beschikt en hoe goed het pand is geïsoleerd.

Voor panden met radiatoren of ventilatorconvectoren is een hogere stooklijn (bijv. lijn 9) gebruikelijk, voor panden met vloerverwarming is een lagere stooklijn (bijv. lijn 5) gebruikelijk.

De stooklijn voor verwarming wordt ingesteld tijdens de installatie van de verwarmingsinstallatie, maar moet later misschien worden aangepast. Normaal gesproken hoeft de stooklijn niet verder te worden afgesteld.

VERSCHUIVING STOOKLIJN

Een verschuiving van de stooklijn betekent dat de aanvoertemperatuur evenveel verandert voor alle buitentemperaturen. Een verschuiving van de stooklijn met +2 stappen verhoogt bijvoorbeeld de aanvoertemperatuur met 5 °C bij alle buitentemperaturen.

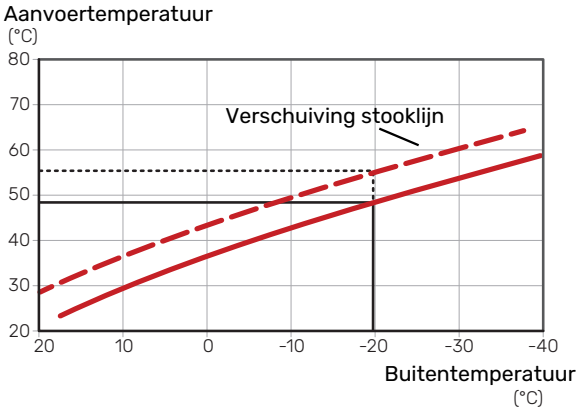

AANVOERTEMPERATUUR – MAXIMUM- EN MINIMUMWAARDEN

Aangezien de aanvoerleidingtemperatuur niet hoger kan zijn dan de ingestelde max. waarde of lager dan de ingestelde min. waarde, vlakt de stooklijn af bij deze temperaturen.

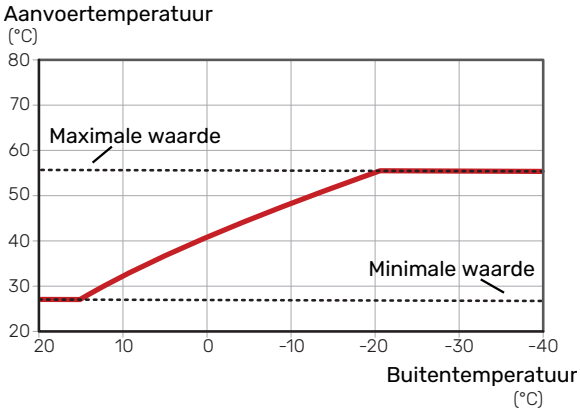

Voorzichtig!

Met vloerverwarmingssystemen wordt de maximale aanvoertemperatuur normaliter ingesteld tussen 35 en 45 °C.

INSTELLEN VAN DE STOOKLIJN

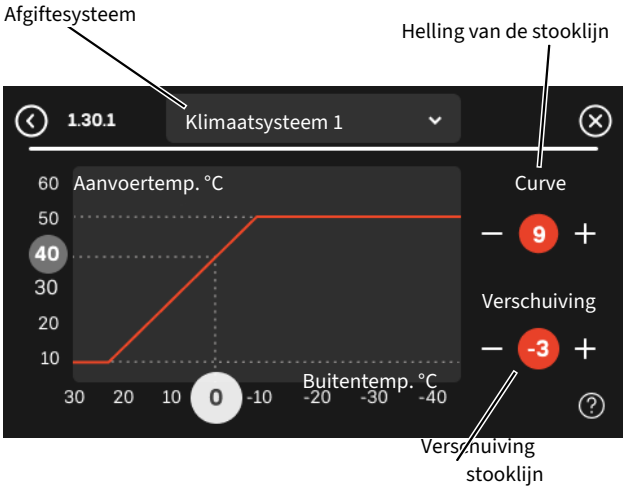

1. Selecteer het klimaatsysteem (als er meerdere zijn) waarvan u de curve wilt wijzigen.
2. Selecteer de helling en de stooklijnverschuiving.
3. Selecteer de max. en min.aanvoertemperatuur.

Voorzichtig!

Stooklijn 0 betekent dat "Eigen stooklijn" wordt gebruikt.

Instellingen voor "Eigen stooklijn" worden verricht in menu 1.30.7.

EEN STOOKLIJN AFLEZEN

1. Sleep het rondje op de as met de buitentemperatuur.
2. Lees de waarde voor de aanvoertemperatuur af in het rondje op de andere as.

myUplink

Met myUplink kunt u de installatie regelen – waar en wanneer u maar wilt. In het geval van een storing ontvangt u een alarm rechtstreeks in uw e-mail of een pushbericht in de myUplink-app, zodat u onmiddellijk actie kunt ondernemen.

De mogelijkheid om de geschiedenis te bekijken en wijzigingen aan te brengen hangt af van het myUplink abonnement. Het is altijd mogelijk te kijken en een abonnement te nemen via de myUplink website.

Ga naar myuplink.com voor meer informatie.

Specificatie

Het volgende is nodig om myUplink in staat te stellen te communiceren met S735:

- draadloos netwerk of kabel
- Internetaansluiting
- account op myuplink.com

Wij raden u onze mobiele apps voor myUplink aan.

Aansluiting

Bij de eerste keer inloggen moet u de installatie verbinden. Dit kan met de QR-code of met een verbindingsreeks.

VERBINDING MET QR-CODE

1. Scan de QR-code in menu 5.1 - "myUplink".
2. Volg de instructies in de myUplink app.

VERBINDING MET VERBINDINGSREEKS

1. Selecteer het verbindingstype (wifi/ethernet) in menu 5.2.1 of 5.2.2.
2. In het menu 5.1 selecteert u "Nieuwe verbindingslijn vragen".
3. Als er een verbindingslijn is gerealiseerd, wordt dit getoond in dit menu. Deze is 60 minuten geldig.
4. Indien u nog geen account hebt, meld u dan aan in de mobiele app of op myuplink.com/sign-up.
5. Gebruik de verbindingslijn om het systeem aan te sluiten op uw gebruikersaccount op myUplink.

Service

myUplink biedt u toegang tot diverse serviceniveaus. Het basisniveau wordt geleverd, maar het is mogelijk tegen betaling extra abonnementen af te sluiten. Ga naar https://myuplink.com/store voor meer informatie.

myUplink PRO

myUplink PRO is een complete tool voor het aanbieden van serviceovereenkomsten aan de eindklant en voor het altijd beschikbaar hebben van de meest recente informatie over de installatie, inclusief de optie om de instellingen op afstand aan te passen.

Met myUplink PRO kunt u al uw verbonden klanten snel voorzien van status- en afstanddiagnoses.

Ga naar pro.myuplink.com voor informatie over wat u nog meer kunt doen met de mobiele app en online.

Bediening - Inleiding

Bedieningseenheid

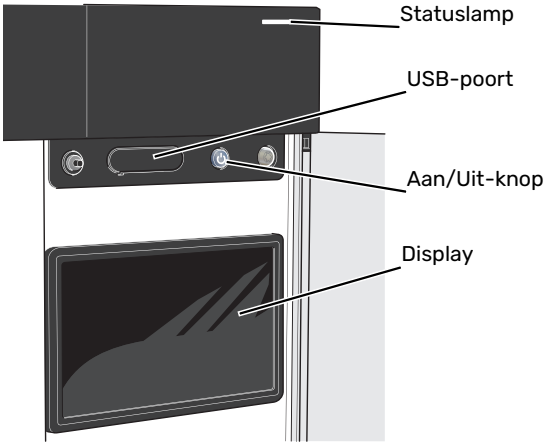

HET STATUSLAMPJE

Het statuslampje geeft de huidige bedrijfsstatus aan. Het:

- licht wit op tijdens normaal bedrijf.
- brandt geel in de noodstand.
- brandt rood in het geval van een geactiveerd alarm.
- knippert wit tijdens een actieve mededeling.
- is blauw als de S735 is uitgeschakeld.

Als het statuslampje rood is, ontvangt u informatie en suggesties voor passende maatregelen op het display.

TIP

U krijgt deze informatie tevens via myUplink.

DE USB-POORT

Boven het display zit een USB-poort die bijvoorbeeld kan worden gebruikt voor het updaten van de software. Log in op myuplink.com en klik op het tabblad "Algemeen" en vervolgens op "Software" om de nieuwste softwareversie voor uw installatie te downloaden.

TIP

Als u het product aansluit op myUplink, kunt u de software updaten zonder de USB-poort te gebruiken. Zie hoofdstuk "myUplink".

DE AAN/UIT-KNOP

De Aan/Uit-knop (SF1) heeft drie functies:

- starten
- uitschakelen
- noodstand activeren

Om te starten: druk eenmaal op de Aan/Uit-knop.

Voor uitschakelen, herstarten of activeren van de noodstand: druk op de aan/uit-knop en houd die gedurende 2 seconden ingedrukt. Er wordt dan een menu weergegeven met verschillende opties.

Voor hard uitschakelen: druk 10 seconden op de Aan/Uit-knop.

Om de noodstand te activeren als S735 is uitgeschakeld: houd de aan/uit-knop ingedrukt (SF1) gedurende 5 seconden. (Deactiveer de noodstand door één keer te drukken.)

HET DISPLAY

Instructies, instellingen en bedieningsinformatie worden op het display weergegeven.

Navigatie

S735 heeft een touchscreen waarmee u eenvoudig kunt navigeren door met uw vinger te drukken en te slepen.

SELECTEREN

De meeste opties en functies worden geactiveerd door het display lichtjes met uw vinger aan te raken.



BLADEREN

De symbolen aan de onderrand geven aan dat er meer pagina's zijn.

Sleep met uw vinger naar rechts om tussen de pagina's te zoeken.

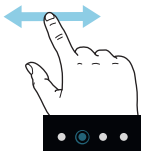

SCROLLEN

Als het menu meerdere submenu's heeft, kunt u meer informatie bekijken door met uw vinger omhoog of omlaag te slepen.

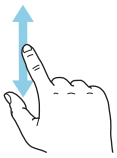

EEN INSTELLING WIJZIGEN

Druk op de instelling die u wilt u wijzigen.

Als het een Aan/Uit-instelling is, wijzigt deze zodra u erop klikt.



Als er meerdere waarden mogelijk zijn, verschijnt er een draaiwieltje dat u omhoog of omlaag kunt slepen om de gewenste waarde te vinden.

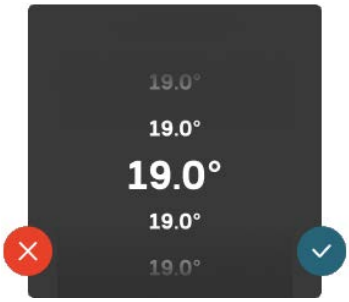

Druk op om uw wijziging op te slaan of op als u geen wijziging wilt aanbrengen.

FABRIEKSINSTELLING

De af fabriek ingestelde waarden worden gemarkeerd met *.

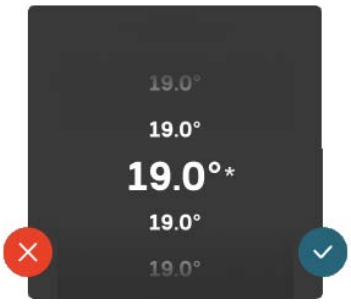

HELPMENU

In veel menu's staat een symbool dat aangeeft dat er extra hulp beschikbaar is.

Druk op het symbool om de helptekst te openen.

U moet de tekst wellicht slepen om alles in beeld te krijgen.

Menutypes

STARTSCHERMEN

Smartguide

Smartguide helpt u zowel om informatie over de huidige status te bekijken als om eenvoudig de meest voorkomende instellingen in te voeren. De informatie die u ziet, hangt af van het product dat u hebt en de accessoires die op het product zijn aangesloten.

Selecteer een optie en druk erop om door te gaan. De instructies op het scherm helpen u om de juiste keuze te maken of geven u informatie over wat er gebeurt.

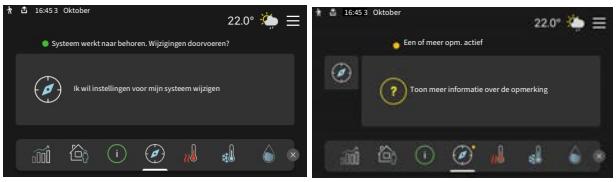

Functiepagina's

Op de functiepagina's kunt u zowel informatie over de huidige status bekijken als eenvoudig de meest voorkomende instellingen invoeren. Welke functiepagina's u ziet, hangt af van het product dat u hebt en de accessoires die op het product zijn aangesloten.

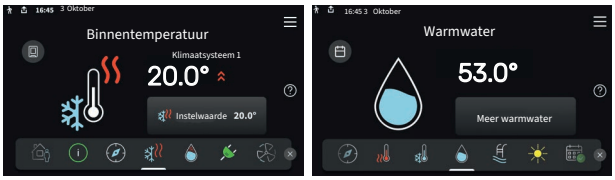

Sleep met uw vinger naar rechts of links om tussen de functiepagina's te zoeken.

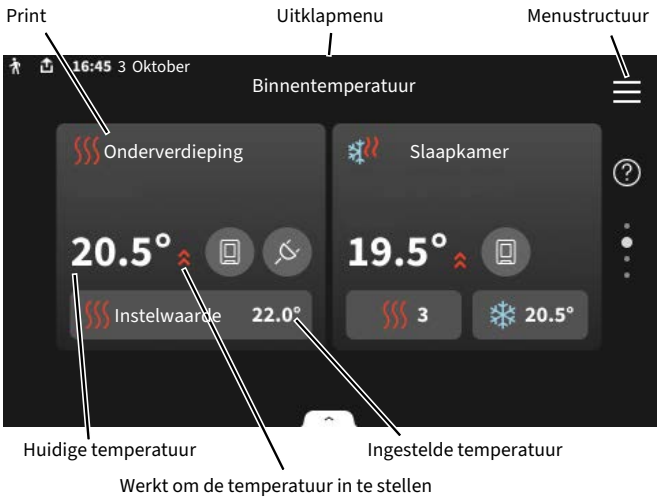

Druk op display gedeelte om de gewenste waarde aan te passen. Op bepaalde functiepagina's sleept u met uw vinger omhoog of omlaag voor meer gedeelten.

Productoverzicht

Het kan zinvol zijn om het productoverzicht te openen bij onderhoudswerkzaamheden. U vindt dit bij de functiepagina's.

Hier vindt u informatie over de naam en het serienummer van het product, de softwareversie en contactgegevens van het servicebedrijf. Als er een software-update beschikbaar is, kunt u de update hier starten (op voorwaarde dat S735 is aangesloten op myUplink).

> **TIP**
>
> U voert de onderhoudsdetails in in menu 4.11.1.



Uitklapmenu

Vanaf de beginschermen gaat u via een vervolgkeuzemenu naar een nieuw venster met meer informatie.



Het vervolgkeuzemenu toont de huidige status voor S735, wat er in bedrijf is en wat S735 momenteel doet. De functies die in bedrijf zijn, zijn gemarkeerd met een frame.



Druk op de pictogrammen op de onderste rand van het menu voor meer informatie over iedere functie. Gebruik de schuifbalk om alle informatie voor de geselecteerde functie te bekijken.

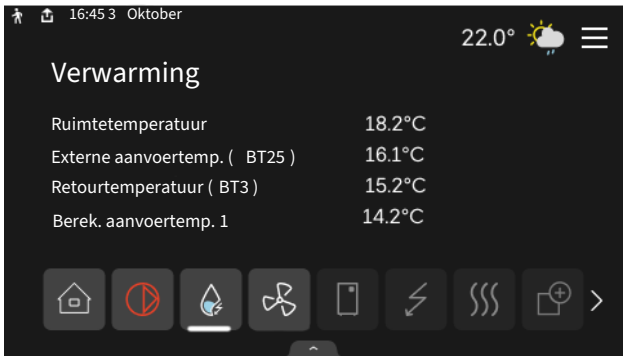

MENUSTRUCTUUR

In de menustructuur kunt u alle menu's vinden en geavanceerdere instellingen invoeren.



U kunt altijd op "X" drukken om terug te keren naar de startschermen.

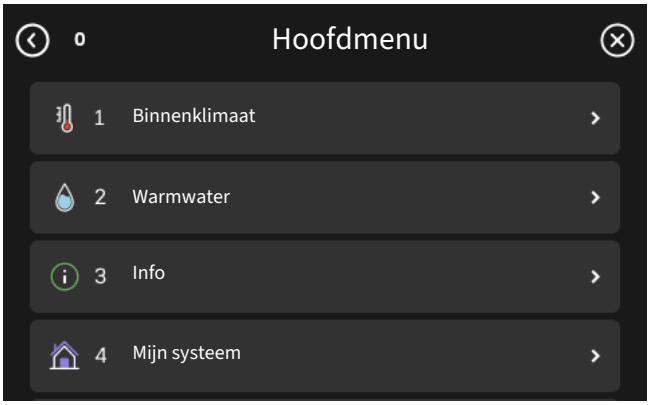

Klimaatsystemen en -zones

Klimaatsystemen zijn onder te verdelen in meerdere zones. Een zone kan een specifieke ruimte zijn, maar het is ook mogelijk een grote ruimte op te delen in meerdere zones, met behulp van radiatorthermostaten.

Elke zone kan een of meer accessoires bevatten, zoals ruimtesensoren of thermostaten. Dit kan zowel bedraad als draadloos.

Een zone kan worden ingesteld met of zonder invloed van de aanvoertemperatuur van het klimaatsysteem.

SCHEMATISCHE WEERGAVE MET TWEE KLIMAATSYSTEMEN EN VIER ZONES

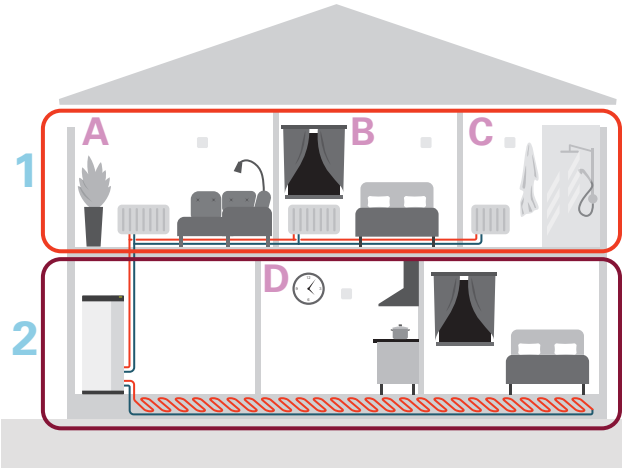

Dit voorbeeld toont een pand met twee klimaatsystemen (1 en 2, twee aparte verdiepingen) onderverdeeld in vier zones (A-D, vier verschillende ruimtes). De temperatuur kan worden geregeld in elke afzonderlijke zone (accessoire vereist).

De software updaten

Er zijn meerdere manieren om de software voor S735 te updaten. Dit kan via:

- myUplink en myUplink PRO
- beginscherm
- menu 5.10 - "Directe verbinding" met myUplink PRO account
- De USB-poort

Regeling - Menu's

Menu 1 - Binnenklimaat

OVERZICHT

1.1 - Temperatuur	1.1.1 - Binnentemperatuur
	1.1.3 - Vochtigheid[1]
1.2 - Ventilatie	1.2.1 - Ventilatorsnelheid
	1.2.2 - Nachtkoeling
	1.2.4 - Vraaggestuurde ventilatie[1]
	1.2.5 - Terugsteltijd vent.
	1.2.6 - Filtervervangingsinterval
1.3 - Instellingen ruimtesensor	1.3.3 - Instellingen ruimtesensor
	1.3.4 - Zones
	1.3.30 - Niet-toegewezen units
1.4 - Externe invloed	
1.5 - Naam klimaatsysteem	
1.30 - Geavanceerd	1.30.1 - Stooklijn
	1.30.3 - Externe afstelling
	1.30.4 - Laagste a-temp. verw.
	1.30.6 - Hoogste aanvoertemp.
	1.30.7 - Eigen stooklijn
	1.30.8 - Puntverschuiving

1 Raadpleeg de installatiehandleiding van het accessoire.

MENU 1.1 - TEMPERATUUR

Hier kunt u temperatuurinstellingen voor het klimaatsysteem van uw installatie verrichten.

Als er meerdere zones en/of klimaatsystemen zijn, worden de instellingen per zone/systeem verricht.

MENU 1.1.1 - BINNENTEMPERATUUR

Stel de temperatuur (met geïnstalleerde en geactiveerde ruimtevoelers):

Instelbereik: 5 – 35°C

De waarde in het display wordt weergegeven als temperatuur in °C als de zone wordt geregeld via een ruimtesensor.

> Voorzichtig!
>
> Een langzaam klimaatsysteem, zoals bijvoorbeeld een vloerverwarming, is mogelijk niet geschikt voor regeling met behulp van ruimtesensoren.

Instellen van de temperatuur (zonder geactiveerde ruimtevoelers):

Instelbereik: -10 – 10

Het display toont de instelwaarde voor verwarming (verschuiving stooklijn). Verhoog of verlaag de waarde op het display om de binnentemperatuur te verhogen of te verlagen.

Het aantal stappen dat de waarde moet worden gewijzigd voor één graad verschil in de binnentemperatuur hangt af van het klimaatsysteem. Eén stap is normaliter voldoende, maar in sommige gevallen kunnen meerdere stappen nodig zijn.

Als meerdere zones in een klimaatsysteem geen geactiveerde ruimtesensoren hebben, zullen ze dezelfde verschuiving hebben voor de stooklijn.

Stel de gewenste waarde in. De nieuwe waarde wordt weergegeven aan de rechterkant van het symbool op het beginscherm, binnentemperatuur.

Voorzichtig!

Een stijging in de kamertemperatuur kan worden vertraagd door de thermostaten van de radiatoren of de vloerverwarming. Open daarom de thermostaten volledig, behalve in die kamers waar een koudere temperatuur is vereist, bijv. slaapkamers.

Als de afvoerluchttemperatuur onder de 10 °C komt, wordt de compressor geblokkeerd en is elektrische bijverwarming toegestaan. Als de compressor is geblokkeerd, wordt er geen energie aan de afvoerlucht onttrokken.

TIP

Als de ruimtetemperatuur constant te laag/hoog is, kunt u de waarde op het beginscherm van de binnentemperatuur verhogen/verlagen.

Als de ruimtetemperatuur verandert wanneer de buitentemperatuur verandert, verhoogt/verlaagt u de helling met één stap in menu 1.30.1.

Wacht 24 uur voordat u een nieuwe instelling invoert, zodat de kamertemperatuur tijd heeft te stabiliseren.

MENU 1.2 - VENTILATIE

U voert hier de instellingen voor de ventilatie in de installatie in. U kunt hier bijvoorbeeld de ventilatorsnelheid instellen en instellen hoe vaak de S735 u eraan moet herinneren wanneer de luchtfilters moeten worden vervangen.

MENU 1.2.1 - VENTILATORSNELHEID

Alternatieven: normaal en snelheid 1 – snelheid 4

Hier kunt u de ventilatie in het pand tijdelijk verhogen of verlagen.

Als u een nieuwe snelheid hebt geselecteerd, begint een klok met aftellen. Wanneer de tijd is verstreken, keert de ventilatiesnelheid terug naar de normale instelling.

Indien nodig kunnen de verschillende terugsteltijden worden gewijzigd in menu 1.2.5.

De ventilatorsnelheid wordt tussen haakjes (als percentage) weergegeven achter iedere snelheidsoptie.

TIP

Indien er gedurende langere tijd wijzigingen zijn vereist, gebruikt u de vakantiefunctie, thuis/weg-modus of programmering.

MENU 1.2.2 - NACHTKOELING

Nachtkoeling
Alternatief: aan/uit

Starttemp. afvoerlucht
Instelbereik: 20 – 30 °C

Min. versch. bin.temp. - bui.temp.
Instelbereik: 3 – 10 °C

Nachtverkoeling bij verw
Alternatief: aan/uit

Hier kunt u nachtkoeling activeren. Als de temperatuur in het gebouw hoog is en de buitentemperatuur lager is, kan er een koeleffect worden bereikt door de ventilatie te forceren. Als nachtkoeling is geactiveerd, draait de ventilator op snelheid 4.

Starttemp. afvoerlucht: Hier stelt u de afvoerluchttemperatuur in waarbij nachtkoeling zal starten.

Min. versch. bin.temp. - bui.temp.: Als het temperatuurverschil groter is dan de waarde ingesteld voor "Min. versch. bin.temp. - bui.temp." en de temperatuur van de afvoerlucht hoger is dan de waarde ingesteld voor "Starttemp. afvoerlucht" werkt de ventilatie op snelheid 4 totdat niet meer wordt voldaan aan een van deze voorwaarden.

Nachtverkoeling bij verw: Het is mogelijk om nachtkoeling te hebben gedurende de tijd dat verwarming is toegestaan.

MENU 1.2.5 - TERUGSTELTIJD VENT.

snelheid 1 – snelheid 4
Instelbereik: 1 – 24 u

Hier selecteert u de terugsteltijd voor de tijdelijke wijziging van de ventilatiesnelheid (snelheid 1 – snelheid 4), ongeacht of de snelheid is gewijzigd in menu 1.2.1 - "Ventilatorsnelheid, via het beginscherm of via myUplink.

De terugsteltijd is de tijd die verloopt totdat de tijdelijke ventilatiesnelheid weer overgaat naar de normale snelheid.

MENU 1.2.6 - FILTERVERVANGINGSINTERVAL

Maanden t. filterverv.
Instelbereik: 1 – 24 maanden

Het filter in S735 is van een type dat niet moet worden gereinigd, maar in plaats daarvan moet worden vervangen. Vervanging moet regelmatig worden uitgevoerd, ten minste eenmaal per jaar. Frequentere intervallen kunnen nodig zijn, afhankelijk van de hoeveelheid deeltjes in de lucht en andere omgevingsfactoren. Probeer uit wat het meest geschikt is voor de installatie.

Stel het interval voor de herinnering in dit menu in.

Het menu toont de tijd die resteert tot de volgende herinnering. U kunt tevens actieve herinneringen opnieuw instellen.

MENU 1.3 - INSTELLINGEN RUIMTESENSOR

Hier configureert u uw instellingen voor ruimtesensoren en zones. De ruimtesensoren zijn ingedeeld in zones.

MENU 1.3.3 - INSTELLINGEN RUIMTESENSOR

Hier selecteert u tot welke zone een sensor behoort. Het is mogelijk meerdere ruimtesensoren aan elke zone te koppelen. Als meerdere ruimtesensoren in dezelfde zone worden gebruikt, wordt hun gemiddelde temperatuur berekend en gebruikt als regeltemperatuur. Elke ruimtesensor kan een unieke naam krijgen.

De regeling van verwarming, vochtigheid en ventilatie wordt geactiveerd door de betreffende optie aan te vinken. Welke opties worden weergegeven, is afhankelijk van het geïnstalleerde type sensor. Als de regeling niet wordt geactiveerd, is de sensor de weergegeven sensor.

Smart Room Comfort is geactiveerd wanneer verwarming is geselecteerd als sturende optie. Een zone wordt geregeld op basis van de weersvoorspelling en de binnentemperatuur.

Voorzichtig!

Een langzaam verwarmingssysteem, zoals bijvoorbeeld vloerverwarming, is mogelijk niet geschikt voor regeling met behulp van ruimtesensoren.

Als er meerdere zones en/of klimaatsystemen zijn, worden de instellingen per zone/systeem verricht.

MENU 1.3.4 - ZONES

Hier kunt u zones toevoegen en benoemen. U selecteert ook het klimaatsysteem waaronder een zone valt.

MENU 1.3.30 - NIET-TOEGEWEZEN UNITS

Alle units die niet op een zone zijn aangesloten, worden hier weergegeven.

MENU 1.4 - EXTERNE INVLOED

Informatie voor de accessoires/functies die van invloed kunnen zijn op het binnenklimaat en die actief zijn, wordt hier weergegeven.

MENU 1.5 - NAAM KLIMAATSYSTEEM

U kunt het klimaatsysteem van de installatie hier een naam geven.

MENU 1.30 - GEAVANCEERD

Menu "*Geavanceerd*" is bedoeld voor gevorderde gebruikers. Dit menu heeft meerdere submenu's.

"*Stooklijn*" Helling van de stooklijn instellen.

"*Externe afstelling*" Verschuiving van de stooklijn instellen als het externe contact is aangesloten.

"*Laagste a-temp. verw.*" Minimaal toegestane aanvoertemperatuur instellen tijdens verwarming.

"*Hoogste aanvoertemp.*" Maximaal toegestane aanvoertemperatuur instellen voor het klimaatsysteem.

"*Eigen stooklijn*" Hier kunt u, als er speciale eisen zijn, uw eigen stooklijn creëren door de gewenste aanvoertemperaturen in te stellen voor verschillende buitentemperaturen.

"*Puntverschuiving*" Selecteer hier een wijziging in de stooklijn bij een bepaalde buitentemperatuur. Eén stap is normaal gesproken voldoende om de ruimtetemperatuur met één graad te veranderen, maar in sommige gevallen kunnen meerdere stappen nodig zijn.

MENU 1.30.1 - STOOKLIJN

Stooklijn
Instelbereik: 0 – 15

In dit menu is ook de stooklijn te vinden. De stooklijn is bedoeld om ongeacht de buitentemperatuur voor een gelijkmatige binnentemperatuur te zorgen. Via de stooklijn bepaalt S735 de temperatuur van het water naar het klimaatsysteem, de aanvoertemperatuur en zodoende de binnentemperatuur.

Voor panden met radiatoren of ventilatorconvectoren is een hogere stooklijn (bijv. lijn 9) gebruikelijk, voor panden met vloerverwarming is een lagere stooklijn (bijv. lijn 5) gebruikelijk.

Als u de stooklijn hebt geselecteerd, is af te lezen hoe de aanvoertemperatuur verandert bij verschillende buitentemperaturen.

TIP

Het is ook mogelijk om uw eigen stooklijn te creëren. Dit gebeurt in menu 1.30.7.

Voorzichtig!

Met vloerverwarmingssystemen wordt de maximale aanvoertemperatuur normaliter ingesteld tussen 35 en 45 °C.

TIP

Als de ruimtetemperatuur steeds te laag/hoog is, verhoogt/verlaagt u de verschuiving van de stooklijn met één stap.

Als de ruimtetemperatuur verandert wanneer de buitentemperatuur verandert, verhoogt/verlaagt u de helling met één stap.

Wacht 24 uur voordat u een nieuwe instelling invoert, zodat de kamertemperatuur tijd heeft te stabiliseren.

MENU 1.30.3 - EXTERNE AFSTELLING

Externe afstelling
Instelbereik: -10 – 10

Instelbereik (met ruimtesensor geïnstalleerd): 5 – 30 °C

Door een externe schakelaar aan te sluiten, bijvoorbeeld een kamerthermostaat of een timer, kan de kamertemperatuur tijdelijk of periodiek worden verhoogd of verlaagd. Als de schakelaar aan staat, wordt de verschuiving van de stooklijn gewijzigd met het aantal stappen dat in het menu is geselecteerd. Als er een ruimtesensor is geïnstalleerd en geactiveerd, is de gewenste kamertemperatuur (°C) ingesteld.

Als er meer dan één zone is, kan de instelling afzonderlijk worden verricht voor iedere zone.

MENU 1.30.4 - LAAGSTE A-TEMP. VERW.

Afgiftesysteem
Instelbereik: 20 – 80 °C

Hier stelt u de laagste aanvoertemperatuur in voor het klimaatsysteem. Dit betekent dat S735 nooit een lagere temperatuur berekent dan de hier ingestelde temperatuur.

Als er meer dan één afgiftesysteem is, kan de instelling afzonderlijk worden verricht voor ieder systeem.

MENU 1.30.6 - HOOGSTE AANVOERTEMP.

Afgiftesysteem
Instelbereik: 20 – 80 °C

Hier stelt u de hoogste aanvoertemperatuur in voor het klimaatsysteem. Dit betekent dat S735 nooit een hogere temperatuur berekent dan de hier ingestelde temperatuur.

Als er meer dan één afgiftesysteem is, kan de instelling afzonderlijk worden verricht voor ieder systeem. Klimaatsystemen 2 – 8 kunnen niet worden ingesteld op een hogere max. aanvoertemperatuur dan klimaatsysteem 1.

Voorzichtig!

Met vloerverwarmingsystemen moet de "Maximale aanvoertemperatuur voor verwarming" normaliter worden ingesteld tussen 35 en 45°C.

MENU 1.30.7 - EIGEN STOOKLIJN

Eigen stooklijn, warmte

Aanvoertemp.
Instelbereik: 5 – 80 °C

Voorzichtig!

Curve 0 moet worden geselecteerd om eigen stooklijn toe te passen.

Hier kunt u, als er speciale eisen zijn, uw eigen stooklijn creëren door de gewenste aanvoertemperaturen in te stellen voor verschillende buitentemperaturen.

MENU 1.30.8 - PUNTVERSCHUIVING

Punt buitentemp.
Instelbereik: -40 – 30 °C

Wijziging in stooklijn
Instelbereik: -10 – 10 °C

Selecteer hier een wijziging in de stooklijn bij een bepaalde buitentemperatuur. Eén stap is normaal voldoende om de kamertemperatuur met één graad te veranderen, maar in sommige gevallen kunnen meerdere stappen nodig zijn.

De stooklijn wordt beïnvloed bij ± 5 °C ten opzichte van het ingestelde punt buitentemperatuur.

Het is belangrijk dat de juiste stooklijn wordt geselecteerd, zodat de kamertemperatuur als constant wordt ervaren.

TIP

Als het koud voelt in huis bij bijv. -2 °C, wordt "punt buitentemperatuur" ingesteld op "-2" en "wijziging in stooklijn" wordt verhoogd totdat de gewenste kamertemperatuur gehandhaafd blijft.

Voorzichtig!

Wacht 24 uur voordat u een nieuwe instelling invoert, zodat de kamertemperatuur tijd heeft te stabiliseren.

Menu 2 - Warmwater

OVERZICHT

2.1 - Meer warmwater
2.2 - Warmwatervraag
2.3 - Externe invloed
2.4 - Periodieke verhog.
2.5 - Warmwatercirculatie

MENU 2.1 - MEER WARMWATER

Meer warmwater
Alternatieven: 3, 6, 12, 24 en 48 uren en standen "Uit" en "Eenm. verh."

Snelstart met elek. verw.el.
Alternatief: aan/uit

"Meer warmwater": Wanneer er een tijdelijke toename is in de vraag naar warmtapwater, kan dit menu worden gebruikt om een verhoging van de warmwatertemperatuur voor een te selecteren tijd te kiezen.

Als de warm watertemperatuur al hoog genoeg is, kan "Eenm. verh." niet worden geactiveerd.

De functie wordt rechtstreeks geactiveerd als er een tijdsperiode wordt geselecteerd. De resterende tijd voor de geselecteerde instelling wordt aan de rechterkant weergegeven.

Wanneer de tijd voorbij is, keert de S735 terug naar de ingestelde vraagmodus.

Selecteer "Uit" om "Meer warmwater" uit te schakelen.

"Snelstart met elek. verw.el.": Staat garant voor snellere verwarming, maar kan ook leiden tot een hoger energieverbruik.

MENU 2.2 - WARMWATERVRAAG

Alternatief: Klein, Gemiddeld, Groot

Het verschil tussen de te selecteren modi is de temperatuur van het warmtapwater. Een hogere temperatuur betekent dat er meer warmtapwater beschikbaar is.

"Klein": Deze stand produceert minder warmtapwater op een lagere temperatuur dan de andere alternatieven. Deze stand kan worden gebruikt in kleinere huishoudens met een beperkte vraag naar warmtapwater.

"Gemiddeld": In de normale stand wordt een grotere hoeveelheid warmtapwater geproduceerd die voor de meeste huishoudens genoeg is.

"Groot": Deze stand produceert de grootste hoeveelheid warmtapwater op een hogere temperatuur in vergelijking met de andere alternatieven. In deze stand wordt mogelijk het elektrische verwarmingselement gebruikt voor het gedeeltelijk verwarmen van het warmtapwater. In deze stand krijgt de productie van warmtapwater voorrang op de verwarming.

MENU2.3 - EXTERNE INVLOED

Informatie voor de accessoires/functies die van invloed kunnen zijn op de werking voor warmtapwater wordt hier weergegeven.

MENU 2.4 - PERIODIEKE VERHOG.

Ingeschakeld
Alternatief: aan/uit

Periode
Instelbereik: 1 - 90 dagen

Starttijd
Instelbereik: 00:00 - 23:59

Volgende verhoging
De datum waarop de volgende periodieke verhoging plaatsvindt wordt hier weergegeven.

De warmtepomp en de elektrische bijverwarming kunnen de warmtapwatertemperatuur met regelmatige intervallen verhogen om bacteriegroei in de boiler te voorkomen.

Hier kunt u selecteren hoeveel tijd er moet zitten tussen verhogingen van de warmtapwatertemperatuur. De tijd kan worden ingesteld tussen 1 en 90 dagen. Plaats/verwijder het vinkje bij "Ingeschakeld" om de functie te starten/uit te schakelen.

MENU 2.5 - WARMWATERCIRCULATIE

Bedrijfstijd
Instelbereik: 1 – 60 min

Uitvaltijd
Instelbereik: 0 – 60 min

Periode

Actieve dagen
Alternatieven: Maandag – Zondag

Starttijd
Instelbereik: 00:00 – 23:59

Stoptijd
Instelbereik: 00:00 – 23:59

Hier stelt u de warmtapwatercirculatie in voor maximaal vijf perioden per dag. Tijdens de ingestelde perioden draait de circulatiepomp voor warmtapwater volgens de bovenstaande instellingen.

"Bedrijfstijd" bepaalt hoe lang de circulatiepomp voor warmtapwater per activering draait.

"Uitvaltijd" bepaalt hoe lang de circulatiepomp voor warmtapwater stationair is tussen activeringen.

"Periode": Hier stelt u de tijdsperiode in dat de circulatiepomp voor warmtapwater draait door middel van selectie van "Actieve dagen", "Starttijd" en "Stoptijd".

> **LET OP!**
>
> Warmtapwatercirculatie wordt geactiveerd in menu 7.4 "Te selecteren in-/uitgangen" of via accessoires.

Menu 3 - Info

OVERZICHT

3.1 - Bedrijfsinfo	
3.2 - Temperatuurlog	
3.3 - Energie- en vermogensloglijst	3.3.1 - Energieloglijst
	3.3.2 - Vermogensloglijst
3.4 - Alarmlog	
3.5 - Productinfo., samenvatting	
3.6 - Licenties	
3.7 - Versiegeschiedenis	
3.8 - Informatie gegevensbescherming	

MENU 3.1 - BEDRIJFSINFO

Informatie over de huidige bedrijfsstatus van de installatie (bijv. huidige temperaturen) kan hier worden verkregen. Er kunnen geen wijzigingen worden doorgevoerd.

Bedrijfsinformatie kan ook op alle aangesloten draadloze apparaten worden uitgelezen.

Aan één kant wordt een QR-code weergegeven. Deze QR-code geeft het serienummer, de productnaam en, in beperkte mate, de bedrijfsgegevens aan.

MENU 3.2 - TEMPERATUURLOG

Hier ziet u de gemiddelde binnentemperatuur per week gedurende het afgelopen jaar.

De gemiddelde buitentemperatuur wordt alleen weergegeven als de ruimtetemperatuursensor/ruimte-eenheid is geïnstalleerd. Anders wordt de afvoerluchttemperatuur weergegeven.

MENU 3.3 - ENERGIELOGLIJST

Hier kunt u selecteren welke onderdelen van de installatie in de loglijst worden opgenomen.

MENU 3.3.1 - ENERGIELOGLIJST

Aantal jaren
Instelbereik: 1 – 10 jaar

Maanden
Instelbereik: januari - december

Warmtapwater inbegrepen
Alternatief: aan/uit

Buitentemperatuur tonen
Alternatief: aan/uit

Binnentemperatuur tonen
Alternatief: aan/uit

Hier kunt u een schema zien dat aangeeft hoeveel energie de S735 levert en verbruikt. U kunt kiezen welke delen van de installatie worden opgenomen in de loglijst. Het is ook mogelijk om het display van binnen- en/of buitentemperatuur te activeren.

MENU 3.3.2 - VERMOGENSLOGLIJST

Hier kunt u zien hoeveel vermogen het systeem op een bepaald tijdstip van de dag heeft verbruikt. U kunt kiezen dit per uur of om de 15 minuten te bekijken.

MENU 3.4 - ALARMLOG

Om problemen eenvoudiger te kunnen oplossen, wordt de bedrijfsstatus van de installatie bij een alarm hier opgeslagen. U vindt hier informatie over de 10 meest recente alarmmeldingen.

Om de bedrijfsstatus in het geval van een alarm te vinden, selecteert u het relevante alarm in de lijst.

MENU 3.5 - PRODUCTINFO., SAMENVATTING

Hier bekijkt u algemene informatie over de installatie, bijvoorbeeld de softwareversie.

MENU 3.6 - LICENTIES

U kunt hier licenties voor open source code bekijken.

MENU 3.7 - VERSIEGESCHIEDENIS

Hier kunt u zien wat nieuw en/of gewijzigd is in verschillende softwareversies.

MENU 3.8 - INFORMATIE GEGEVENSBESCHERMING

Hier ziet u welke gegevens NIBE verzamelt voor het oplossen van problemen en het optimaliseren van het product.

Menu 4 - Mijn systeem

OVERZICHT

4.1 - Bedrijfsstand		
4.2 - Plusfuncties	4.2.2 - Zonne-energie [1]	
	4.2.3 - SG Ready	
	4.2.5 - Smart Price Adaption™	4.2.5.1 - Elektriciteitsprijs
		4.2.5.2 - Overdrachtsvergoeding
4.3 - Profielen [1]		
4.4 - Weerregeling		
4.5 - Weg-modus		
4.6 - Smart Energy Source™		
4.7 - Energieprijs	4.7.1 - Variabele elektriciteitsprijs	
	4.7.3 - Shuntgeregelde bijverwarming [1]	
	4.7.4 - Stapgeregelde bijverwarming [1]	
4.8 - Tijd en datum		
4.9 - Taal / Language		
4.10 - Land		
4.11 - Gereedschappen	4.11.1 - Installateurgegevens	
	4.11.2 - Geluid bij indrukken knop	
	4.11.4 - Beginscherm	
4.30 - Geavanceerd	4.30.4 - Fabrieksinst. gebr	

1 Raadpleeg de installatiehandleiding van het accessoire.

MENU 4.1 - BEDRIJFSSTAND

Bedrijfsstand
Alternatief: Auto, Handmatig, Alleen bijverw

Handmatig
Alternatief: Compressor, Bijverw., Verw.

Alleen bijverw
Alternatief: Verw.

De bedrijfsstand voor S735 is normaal ingesteld op "Auto". Het is ook mogelijk om bedrijfsstand "Alleen bijverw" te selecteren. Selecteer "Handmatig" om te kiezen dat functies worden geactiveerd.

Als "Handmatig" of "Alleen bijverw" wordt geselecteerd, worden de te selecteren opties verderop weergegeven. Vink de functies aan die u wilt activeren.

Bedrijfsstand "Auto"
In deze bedrijfsstand selecteert de S735 automatisch welke functies zijn toegestaan.

Bedrijfsstand "Handmatig"
In deze bedrijfsstand kunt u kiezen welke functies zijn toegestaan.

"Compressor" is de unit die warmtapwater en verwarming voor het pand produceert. U kunt "compressor" niet uitvinken in de handmatige stand.

"Bijverw." is de unit die de compressor helpt het pand en/of het warmtapwater te verwarmen als het systeem de volledige vraag niet alleen aan kan.

"Verw." zorgt ervoor dat u verwarming in het pand krijgt. U kunt de functie uitvinken als u de verwarming niet aan wilt hebben.

> **Voorzichtig!**
> Als u "Bijverw." uitvinkt, krijgt u mogelijk niet voldoende warmtapwater en/of verwarming in het pand.

Bedrijfsstand "Alleen bijverw"
In deze bedrijfsmodus is de compressor niet actief. Er wordt alleen gebruikgemaakt van bijverwarming.

> **Voorzichtig!**
> Als u modus "Alleen bijverw" kiest, wordt de selectie van de compressor ongedaan gemaakt en zijn de energiekosten hoger.

MENU 4.2 - PLUSFUNCTIES
In de submenu's kunnen instellingen worden verricht voor eventuele extra functies die zijn geïnstalleerd in de S735.

MENU 4.2.3 - SG READY

Hier stelt u in welk deel van uw klimaatsysteem (bijvoorbeeld ruimtetemperatuur) wordt beïnvloed bij activering van "SG Ready". Deze functie kan alleen worden gebruikt in elektriciteitsnetten die de "SG Ready"-standaard ondersteunen.

Invloed op verw. ruimtetemp.

Bij de lageprijsstand van "SG Ready" wordt de parallelle verschuiving van de binnentemperatuur verhoogd met "+1". Als er een ruimtesensor is geïnstalleerd en geactiveerd, wordt daarentegen de gewenste ruimtetemperatuur verhoogd met 1 °C.

Bij de overcapaciteitstand van "SG Ready" wordt de parallelle verschuiving van de binnentemperatuur verhoogd met "+2". Als er een ruimtesensor is geïnstalleerd en geactiveerd, wordt de gewenste ruimtetemperatuur daarentegen verhoogd met 2 °C.

Warmwater beïnvl.

Bij de lageprijsstand van "SG Ready" wordt de stoptemperatuur voor het warmtapwater zo hoog mogelijk ingesteld terwijl uitsluitend de compressor in bedrijf is (elektrisch verwarmingselement niet toegestaan).

In het geval van de overcapaciteitstand op "SG Ready" moet het warmtapwater op de vraagmodus "Groot" worden gezet (elektrisch verwarmingselement toegestaan).

> **LET OP!**
>
> De functie moet worden aangesloten op twee AUX-ingangen en worden geactiveerd in menu 7.4 "Te selecteren in-/uitgangen".

MENU 4.2.5 - SMART PRICE ADAPTION™

Ingeschakeld
Alternatief: aan/uit

Prijs bron
Opties: "Spotprijs", "Handmatig"

Met betrekking tot verwarming
Opties: "Uit", "Comfort", "Opslaan", "Opslaan PLUS"

Warmwater beïnvl.
Alternatief: aan/uit

Deze functie kan alleen worden gebruikt als u een actief account hebt voor myUplink en uw elektriciteitsleverancier elektriciteitscontracten ondersteunt die gebaseerd zijn op de huidige spotprijs.

Smart Price Adaption™ stemt een deel van het verbruik van de installatie gedurende de dag af op de perioden met de goedkoopste elektriciteitsprijs, zodat besparingen mogelijk zijn bij elektriciteitscontracten met spotprijzen. De functie is gebaseerd op het downloaden van de elektriciteitsprijzen voor de komende 24 uur via myUplink.

"Prijs bron": Hier kunt u bepalen of u spotprijzen wilt gebruiken of de prijzen handmatig wilt invoeren.

"Mate van invloed": Hoe groter de besparing die u selecteert, hoe groter het effect van de elektriciteitsprijs.

Bepaalde draadloze units kunnen ook worden beïnvloed door Smart Price Adaption™.

> **LET OP!**
>
> Verhoogde besparingen kunnen leiden tot een negatieve impact op het comfort.

MENU 4.2.5.1 - ELEKTRICITEITSPRIJS

Als u "Handmatig" hebt geselecteerd in menu 4.2.5 - "Smart Price Adaption™" kunt u de elektriciteitsprijs invoeren voor afzonderlijke tijdsperioden.

MENU 4.2.5.2 - OVERDRACHTSVERGOEDING

Als u "Spotprijs" hebt geselecteerd in menu 4.2.5 - "Smart Price Adaption™" kunt u overdrachtsvergoedingen instellen en deze toewijzen aan specifieke tijdsperioden. De wijzigingen gaan de volgende dag in.

MENU 4.4 - WEERREGELING

Weerreg. activeren
Alternatief: aan/uit

Factor
Instelbereik: 0 – 10

U kunt kiezen of u S735 zo wilt instellen dat deze zich aanpast aan de binnentemperatuur op basis van de weersverwachting.

U kunt de factor voor de buitentemperatuur instellen. Hoe hoger de waarde, hoe groter de invloed van de weersvoorspelling.

> **Voorzichtig!**
>
> Dit menu is alleen zichtbaar als de installatie is aangesloten op myUplink en als het klimaatsysteem geen gebruik maakt van ruimteregeling.

MENU 4.5 - WEG-MODUS

In dit menu wordt "Weg-modus" geactiveerd/gedeactiveerd.

Als de Weg-modus wordt geactiveerd, worden de volgende functies beïnvloed:

- de instelling voor verwarming wordt licht verlaagd
- de warmtapwatertemperatuur wordt verlaagd als de vraagmodus "Groot" of "Gemiddeld" is geselecteerd
- De AUX-functie "Weg-modus" wordt geactiveerd

Als u wilt, kunt u kiezen welke van de volgende functies beïnvloed moeten worden:

- ventilatie
- warmtapwatercirculatie (accessoires of gebruik van AUX is verplicht)

MENU 4.6 -SMART ENERGY SOURCE™

LET OP!
Smart Energy Source™ vereist externe bijverwarming.

Smart Energy Source™
Alternatief: aan/uit

Regelmethode
Instelopties: Prijs per kWh / CO2

Als Smart Energy Source™ geactiveerd is, brengt S735 prioriteit aan voor de manier waarop/de mate waarin de aangesloten energiebron wordt gebruikt. Hier kunt u selecteren of het systeem de energiebron moet gebruiken die op dat moment het goedkoopst is of de bron die momenteel het meest CO2-neutraal is.

Voorzichtig!
De selecties in dit menu zijn van invloed op menu 4.7 - "Energieprijs".

MENU 4.7 - ENERGIEPRIJS
Hier kunt u de tariefregeling gebruiken voor uw bijverwarming.

Hier kunt u kiezen of het systeem moet regelen op basis van de spotprijs, tariefregeling of een vaste prijs. De instelling wordt voor elke afzonderlijke energiebron gemaakt. De spotprijs kan alleen worden gebruikt als u een op de spotprijs gebaseerde overeenkomst hebt met uw energieleverancier.

Stel de lagetariefperioden in. U kunt twee verschillende perioden per jaar instellen. In deze perioden kunt u tot vier verschillende perioden voor doordeweeks (maandag tot vrijdag) of vier verschillende perioden voor het weekend (zaterdag en zondag) instellen.

Voorzichtig!
Dit menu is alleen zichtbaar als Smart Energy Source™ is geactiveerd.

MENU 4.7.1 - VARIABELE ELEKTRICITEITSPRIJS
Hier kunt u de tariefregeling gebruiken voor de elektrische bijverwarming.

Stel de lagetariefperioden in. U kunt twee verschillende perioden per jaar instellen. In deze perioden kunt u tot vier verschillende perioden voor doordeweeks (maandag tot vrijdag) of vier verschillende perioden voor het weekend (zaterdag en zondag) instellen.

MENU 4.8 - TIJD EN DATUM
Hier kunt u de tijd, datum, weergavestand en tijdzone instellen.

TIP
De tijd en datum worden automatisch ingesteld bij aansluiting op myUplink. Voor de juiste tijd moet eerst de tijdzone worden ingesteld.

MENU 4.9 - TAAL / LANGUAGE
Kies hier de taal waarin u de informatie wilt aflezen.

MENU 4.10 - LAND
Hier kunt u aangeven in welk land het product is geïnstalleerd. Zo krijgt u toegang tot landspecifieke instellingen in het product.

Voor de taalinstellingen kan worden afgeweken van deze selectie.

LET OP!
Deze functie wordt vergrendeld na 24 uur. Als het display wordt herstart, of als de software wordt bijgewerkt, blijft de landselectie in verband hiermee vergrendeld. Daarna kan het geselecteerde land niet meer worden gewijzigd in dit menu zonder eerst onderdelen in het product te vervangen.

MENU 4.11 - GEREEDSCHAPPEN
Hier kunt u de gereedschappen voor gebruik vinden.

MENU 4.11.1 - INSTALLATEURGEGEVENS
In dit menu voert u de naam en het telefoonnummer van de installateur in.

Daarna zijn de gegevens zichtbaar op het startscherm, "Productoverzicht".

MENU 4.11.2 - GELUID BIJ INDRUKKEN KNOP

Alternatief: aan/uit

Hier kiest u of u een geluid wilt horen als u knoppen op het display indrukt.

MENU 4.11.4 - BEGINSCHERM

Alternatief: aan/uit

Hier selecteert u welke beginschermen u wilt laten weergeven.

Het aantal opties in dit menu is afhankelijk van de geïnstalleerde producten en accessoires.

MENU 4.30 - GEAVANCEERD
Menu "Geavanceerd" is bedoeld voor gevorderde gebruikers.

MENU 4.30.4 - FABRIEKSINST. GEBR
Alle instellingen die beschikbaar zijn voor de gebruiker (inclusief geavanceerde menu's) kunnen hier worden gereset naar de standaardwaarden.

Voorzichtig!

Na het herstellen van de fabrieksinstelling moeten persoonlijke instellingen, zoals de stooklijn, opnieuw worden ingesteld.

Menu 5 - Aansluiting

OVERZICHT

5.1 - myUplink	
5.2 - Netwerkinstellingen	5.2.1 - wifi
	5.2.2 - Ethernet
	5.2.3 – Netwerkgebruik
5.4 - Draadloze eenheden	
5.10 - Gereedschappen	5.10.1 - Directe verbinding

MENU 5.1 – MYUPLINK

Hier krijgt u informatie over de verbindingsstatus en het serienummer van de installatie en het aantal gebruikers en servicepartners dat met de installatie is verbonden. Een aangesloten gebruiker beschikt over een gebruikersaccount in myUplink, met toestemming om uw installatie te beheren/monitoren.

U kunt ook de verbinding van de installatie met myUplink beheren en een nieuwe verbindingslijn aanvragen.

Het is mogelijk om alle gebruikers en servicepartners uit te schakelen die met de installatie zijn verbonden via myUplink.

LET OP!

Na het loskoppelen van alle gebruikers kan geen van hen uw installatie nog monitoren of beheren via myUplink zonder eerst een nieuwe verbindingslijn aan te vragen.

MENU 5.2 – NETWERKINSTELLINGEN

Hier selecteert u of het systeem met het internet verbindt via wifi (menu 5.2.1) of via een netwerkkabel (ethernet) (menu 5.2.2).

Hier kunt u de TCP/IP-instellingen voor de installatie instellen.

Als u de TCP/IP-instellingen wilt instellen met behulp van DHCP, activeert u “Automatisch”.

Tijdens handmatig instellen, selecteert u "IP-adres" en voert u via het toetsenbord het juiste adres in. Herhaal deze procedure voor "Netwerkmasker", "Gateway" en "DNS".

Voorzichtig!

De installatie kan niet met het internet verbinden zonder correcte TCP/IP-instellingen. Als u niet zeker weet welke instellingen voor u van toepassing zijn, kunt u de stand “Automatisch” kiezen of contact opnemen met de netwerkbeheerder (of vergelijkbaar) voor meer informatie.

TIP

Alle instellingen ingevoerd sinds het openen van het menu kunnen worden gereset door "Reset" te selecteren.

MENU 5.2.3 – NETWERKGEBRUIK

Primaire internetaansluiting
Alternatief: Wifi / Ethernet

Lokaal regelnetwerk
Alternatief: Wifi / Ethernet / Wifi + Ethernet

Hier kunt u configureren hoe het regelsysteem de beschikbare netwerktypen gebruikt voor de internetaansluiting en lokale regeling.

"Primaire internetaansluiting": Hier selecteert u welk netwerktype moet worden gebruikt voor de internetaansluiting. Als het geselecteerde netwerktype niet beschikbaar is, kan het regelsysteem een ander beschikbaar netwerktype blijven gebruiken.

"Lokaal regelnetwerk": Hier selecteert u welk netwerktype moet worden gebruikt voor de lokale regeling van het regelsysteem, bijv. MODBUS/TCP, REST API of EEBUS.

MENU 5.4 – DRAADLOZE EENHEDEN

In dit menu sluit u draadloze units aan en beheert u instellingen voor aangesloten units.

Voeg het draadloze apparaat toe door te drukken op "Unit toevoegen". Voor de snelste identificatie van het draadloze apparaat wordt aanbevolen dat de hoofdeenheid eerst wordt ingesteld om de stand zoeken. Vervolgens stelt u het draadloze apparaat in op de stand identificeren.

MENU 5.10 – GEREEDSCHAPPEN

Als installateur kunt u hier via een app bijv. een installatie aansluiten door een toegangspunt voor rechtstreekse aansluiting op een mobiele telefoon te activeren.

MENU 5.10.1 – RECHTSTREEKSE AANSLUITING

Als u een gebruikersaccount hebt voor myUplink PRO kunt u de directe verbinding via wifi activeren. Dat betekent dat de installatie de communicatie met het relevante netwerk zal verliezen en dat u in plaats daarvan instellingen invoert op het mobiele apparaat dat u op de installatie aansluit.

Menu 6 - Programmeren

OVERZICHT

6.1 - Vakantie
6.2 - Programmeren

MENU 6.1 - VAKANTIE

In dit menu programmeert u langere wijzigingen in verwarming, ventilatie en warmtapwatertemperatuur.

U kunt ook instellingen voor bepaalde geïnstalleerde accessoires programmeren.

Als er een ruimtesensor is geïnstalleerd en geactiveerd, is de gewenste kamertemperatuur (°C) voor de opgegeven periode ingesteld.

Indien er geen ruimtesensor is geactiveerd, wordt de gewenste verschuiving van de stooklijn ingesteld. Eén stap is gewoonlijk voldoende om de kamertemperatuur met één graad te veranderen, maar in sommige gevallen kunnen meerdere stappen nodig zijn.

TIP

Stop de vakantie-instelling ongeveer een dag voordat u terugkomt, zodat de temperatuur van de kamer en het warmtapwater weer naar hun de gebruikelijke niveaus kunnen terugkeren.

Voorzichtig!

Vakantie-instellingen eindigen op de gekozen datum. Als u de vakantie-instelling wilt herhalen als de einddatum is verstreken, gaat u naar het menu om de datum te veranderen.

Voorzichtig!

Als de afvoerluchttemperatuur onder de 10 °C komt, wordt de compressor geblokkeerd en is elektrische bijverwarming toegestaan. Als de compressor is geblokkeerd, wordt er geen warmte aan de afvoerlucht onttrokken.

Voorzichtig!

In installaties met boilers waarbij geen elektrisch verwarmingselement is aangesloten op S735 moet "warmtapwater comfort" niet op "Uit" worden gezet wanneer de Vakantie-instelling is geactiveerd.

MENU 6.2 - PROGRAMMEREN

In dit menu programmeert u herhaalde wijzigingen in verwarming, ventilatie en warmtapwater.

U kunt ook instellingen voor bepaalde geïnstalleerde accessoires programmeren.

Voorzichtig!

Een schema wordt herhaald volgens de geselecteerde instelling (bijv. elke maandag) totdat u het handmatig in het menu uitschakelt.

Een modus bevat instellingen die van toepassing zijn op de programmering. Maak een modus met één of meer instellingen aan door te drukken op "Nieuwe stand".

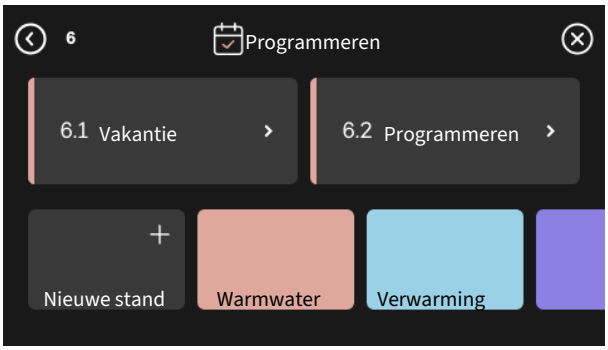

Selecteer de instellingen voor de modus. Sleep met uw vinger naar links om de naam en kleur voor de modus te selecteren om die stand uniek en makkelijk herkenbaar te maken.



Selecteer een lege rij, druk erop om een modus te programmeren en pas hem aan. U kunt een vinkje plaatsen als een modus overdag of 's nachts actief moet zijn.

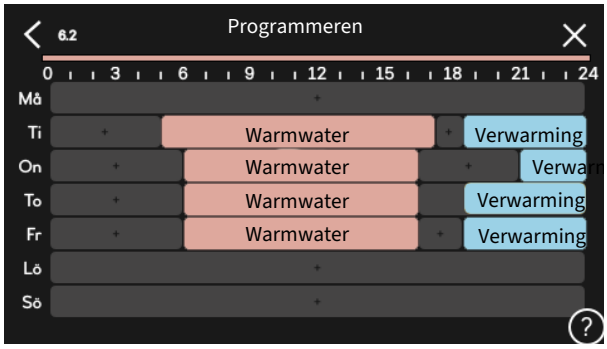

Als er een ruimtesensor is geïnstalleerd en geactiveerd, is de gewenste kamertemperatuur (°C) voor de opgegeven periode ingesteld.

Indien er geen ruimtesensor is geactiveerd, wordt de gewenste verschuiving van de stooklijn ingesteld. Eén stap is gewoonlijk voldoende om de kamertemperatuur met één graad te veranderen, maar in sommige gevallen kunnen meerdere stappen nodig zijn.

Menu 7 - Installateurinstellingen

OVERZICHT

7.1 - Bedrijfsinstelling.	7.1.1 - Warmwater	7.1.1.1 - Temperatuurinstelling
	7.1.2 - Circulatiepompen	7.1.2.2 - Pp sn. cv GP1
	7.1.3 - Compressor	7.1.3.1 - BlockFreq
	7.1.4 - Ventilatie	7.1.4.1 - Vent. snelh., afvoerlucht
		7.1.4.2 - Ventilatorsn., aanvoerl.[1]
		7.1.4.3 - De ventilatie finetunen
		7.1.4.4 - Vraaggest. ventilatie[1]
	7.1.5 - Bijverwarm.	7.1.5.1 - Int. elek. bijverw.
	7.1.6 - Verwarming	7.1.6.1 - Max. versch. aanvoertemp.
		7.1.6.2 - Flowinst., klimaatsyst.
		7.1.6.3 - Vermogen bij DOT
	7.1.8 - Alarmen	7.1.8.1 - Alarmhandelingen
		7.1.8.2 - Noodstand
	7.1.9 - Vermogensmonitor	
	7.1.10 - Systeeminstellingen	7.1.10.1 - Prioritering werking
		7.1.10.2 - Instel. Auto-modus
		7.1.10.3 - Instel. graadminut.
		7.1.10.6 - Beperking ruimtetemp.
7.2 - Instellingen accessoire[1]	7.2.1 - Acc. toevoegen/verwijderen	
	7.2.19 - Externe energiemeter	
7.4 - Te selecteren in-/uitgangen	7.4.1 - Naam invoeren BT37.x	
	7.4.2 - Externe verm.begrenzing	
7.5 - Gereedschappen	7.5.1 - Warmtepomp, test	7.5.1.1 - Testmodus
	7.5.2 - Functie vloerdrogen	
	7.5.3 - Geforc. regeling	
	7.5.6 - Vervanging omvormer	
	7.5.8 - Schermvergrendeling	
	7.5.9 - Modbus TCP/IP	
	7.5.13 - Integratie van derden	7.5.13.1 - Modbus TCP/IP Ext.
		7.5.13.2 - EEBUS
	7.5.15 - Lokaal REST API	
	7.5.16 - Software-update terugdraaien	
7.6 - Fabrieksinstelling service		
7.7 - Startgids		
7.8 - Snelle start		
7.9 - Loglijsten	7.9.1 - Log met wijzigingen	
	7.9.2 - Berichtenlog	
	7.9.3 - Black box	

1 Raadpleeg de installatiehandleiding van het accessoire.

MENU 7.1 - BEDRIJFSINSTELLING.

Voer hier de bedrijfsinstellingen voor het systeem in.

MENU 7.1.1 - WARMWATER

Dit menu bevat geavanceerde instellingen voor de functie warmtapwater.

MENU 7.1.1.1 - TEMPERATUURINSTELLING

Starttemperatuur

Vraagmodus, klein/gemiddeld/groot
Instelbereik: 5 – 70 °C

Stoptemperatuur

Vraagmodus, klein/gemiddeld/groot
Instelbereik: 5 – 70 °C

Stoptemp. per. toename
Instelbereik: 55 – 70 °C

"Starttemperatuur" en "Stoptemperatuur" voor vraagstand small/medium/large: Hier stelt u de start- en stoptemperatuur in van het warmtapwater voor de verschillende vraagstanden (menu 2.2).

"Stoptemp. per. toename": Hier stelt u de stoptemperatuur in voor periodieke verhoging (menu 2.4).

MENU 7.1.2 - CIRCULATIEPOMPEN

Dit menu bevat submenu's waar u geavanceerde instellingen voor de circulatiepomp kunt invoeren.

MENU 7.1.2.2 - PP SN. CV GP1

Verwarming

Auto
Alternatief: aan/uit

Handmatige snelheid
Instelbereik: 1 - 100 %

Minimaal toegestane snelheid
Instelbereik: 1 - 50%

Maximaal toegestane snelheid
Instelbereik: 50 - 100%

Snelh. in wachtmodus
Instelbereik: 1 - 100%

Warmwater

Auto
Alternatief: aan/uit

Handmatige snelheid
Instelbereik: 1 - 100 %

Voer hier instellingen voor de snelheid van de circulatiepomp verwarmingssysteem in de huidige bedrijfsstand in, bijvoorbeeld de stand verwarming of de stand warmwater. De aangesloten accessoires bepalen welke bedrijfsstanden er kunnen worden gewijzigd.

Verwarming

"Auto": Hier stelt u in of de circulatiepomp verwarmingssysteem automatisch of handmatig moet worden geregeld.

"Handmatige snelheid": Als u hebt gekozen om de circulatiepomp verwarmingssysteem handmatig te regelen, stelt u hier de gewenste pompsnelheid in.

"Minimaal toegestane snelheid": Hier kunt u de pompsnelheid beperken om ervoor te zorgen dat de circulatiepomp verwarmingssysteem niet bij een lagere snelheid in automatische stand mag werken dan de ingestelde waarde.

"Maximaal toegestane snelheid": Hier kunt u de pompsnelheid beperken om ervoor te zorgen dat de circulatiepomp verwarmingssysteem niet bij een hogere snelheid mag werken dan de ingestelde waarde.

"Snelh. in wachtmodus": Hier stelt u de snelheid van de circulatiepomp verwarmingssysteem tijdens de stand-bystand in. De stand-bymodus treedt op wanneer verwarming is toegestaan, maar er geen behoefte is aan compressorbedrijf of elektrische bijverwarming.

Warmwater

"Auto": Hier stelt u in of de circulatiepomp verwarmingssysteem automatisch of handmatig moet worden geregeld in de warmtapwaterstand.

"Handmatige snelheid": Als u hebt gekozen voor het handmatig regelen van de cv-installatiepompen, stelt u de gewenste pompsnelheid hier in bij de warmtapwaterstand.

MENU 7.1.3 - COMPRESSOR

Dit menu bevat submenu's waarin u geavanceerde instellingen voor de compressor kunt invoeren.

MENU 7.1.3.1 - BLOCKFREQ

Blokfreq. 1 en 2
Instelbereik start: 15 – 92 Hz

Instelbereik stop: 18 – 95 Hz

Max. instelbereik: 50 Hz

Hier kunt u een frequentiebereik instellen waarbij de compressor wordt geblokkeerd. De limieten voor het instelbereik kunnen verschillen, afhankelijk van het model warmtepomp.

> **LET OP!**
> Door een groot geblokkeerd frequentiebereik kan de compressor gaan schokken.

> **LET OP!**
> Blokkeren van piekvermogen in S735 kan tot lagere besparingen leiden.

MENU 7.1.4 - VENTILATIE

Dit menu bevat submenu's waar u geavanceerde instellingen voor de ventilatie kunt invoeren.

Voorzichtig!

Een onjuist ingestelde ventilatiestroom kan het pand beschadigen en kan tot een hoger energieverbruik leiden.

MENU 7.1.4.1 - VENT. SNELH., AFVOERLUCHT

Vent. synch. bediening
Alternatief: aan/uit

Hoge buitentemperatuur
Alternatief: aan/uit

Verl. vent. bij hoge buit.temp
Instelbereik: 20 – 40 °C

Ventilatorsnelheid
Instelbereik: 0 – 100%

Vent. verh. toegestaan
Alternatief: aan/uit

Stel de snelheid voor de vijf verschillende te selecteren snelheden voor de ventilator hier in.

Vent. synch. bediening: Hier selecteert u of de ventilator dezelfde snelheid moet aanhouden, ongeacht de vraag of de compressor al dan niet draait, dan wel op verschillende snelheden moet draaien. Als de functie is geactiveerd, geldt ventilatorsnelheid "Normaal" als de compressor niet draait en 3 ventilatorsnelheid geldt als de compressor draait. Deze functie wordt vooral gebruikt in markten waar het verplichte ventilatiedebiet onder het minimale luchtdebiet ligt.

Vent. verh. toegestaan: Deze functie zorgt voor een langere bedrijfstijd voor de compressor tussen de ontdooiingen, maar de functie kan wel zorgen voor een hoger geluidsniveau. Verhogen ventilator is altijd toegestaan als de normale snelheid 70% of lager is. Als "Vent. verh. toegestaan" wordt geactiveerd, is de functie ook toegestaan bij snelheden boven 70%.

MENU 7.1.4.3 - DE VENTILATIE FINETUNEN

De ventilatie finetunen
Alternatief: aan/uit

Werkelijk luchtdebiet
Instelbereik S735-4: 50 – 400 m³/u

Instelbereik S735-7: 70 – 400 m³/u

Vent. verh. toegestaan
Alternatief: aan/uit

Vent. snelh., afvoerlucht
Instelbereik: 0 - 100 %

In de meeste gevallen worden de ventilatieaanpassingen uitgevoerd via "Startgids", maar dit kan ook in dit menu worden gedaan. U stelt het luchtdebiet in en past de ventilatorsnelheid aan.

De ventilatie finetunen: Activeer deze functie terwijl de ventilatie wordt afgesteld.

Werkelijk luchtdebiet: Hier stelt u het actuele luchtdebiet in dat gemeten is tijdens het afstellen van de ventilatie.

Vent. verh. toegestaan: Deze functie zorgt voor een langere bedrijfstijd voor de compressor tussen de ontdooiingen, maar de functie kan wel zorgen voor een hoger geluidsniveau. Verhogen ventilator is altijd toegestaan als de normale snelheid 70% of lager is. Als "Vent. verh. toegestaan" wordt geactiveerd, is de functie ook toegestaan bij snelheden boven 70%.

Vent. snelh., afvoerlucht: Hier kunt u de ventilatorsnelheid wijzigen terwijl "De ventilatie finetunen" is geactiveerd.

LET OP!

Als de ventilatorsnelheid tijdens het afstellen te hoog is, wordt er onderaan de pagina aangegeven dat deze moet worden verlaagd.

LET OP!

Bij het verrichten van deze instelling is het belangrijk dat de ventilatiestroom stabiel is.

De functie wordt gedeactiveerd als u het menu verlaat.

MENU 7.1.5 - BIJVERWARM.

Dit menu bevat submenu's waar u geavanceerde instellingen voor de bijverwarming kunt invoeren.

MENU 7.1.5.1 - INT. ELEK. BIJVERW.

Max. ingest. elektrisch vermogen
Instelbereik, elektrisch verwarmingselement 6,5 kW: 0 - 6,5 kW

Instelbereik, elektrisch verwarmingselement 9,0 kW: 0 - 9 kW

Max. ingest. el. verm. (SG Ready)
Instelbereik, elektrisch verwarmingselement 6,5 kW: 0 - 6,5 kW

Instelbereik, elektrisch verwarmingselement 9,0 kW: 0 - 9,0 kW

Hier stelt u het max. elektrische vermogen voor de interne elektrische bijverwarming in de S735 in, tijdens normaal bedrijf en in de overcapaciteitstand (SG Ready).

MENU 7.1.6 - VERWARMING

Dit menu bevat submenu's waar u geavanceerde instellingen voor de verwarming kunt invoeren.

MENU 7.1.6.1 - MAX. VERSCH. AANVOERTEMP.

Max. versch. compressor
Instelbereik: 1 – 25 °C

Max. versch. bijverwarming
Instelbereik: 1 – 24 °C

Hier stelt u het maximaal toegestane verschil in tussen de berekende en de actuele aanvoertemperatuur in het geval van respectievelijk de compressor- of de bijverwarmingsmodus. Het max. verschil bijverwarming kan nooit hoger zijn dan het max. verschil compressor

"Max. versch. compressor": Indien de actuele aanvoertemperatuur de berekende aanvoer *overstijgt* met de instelwaarde, wordt de waarde in graadminuten ingesteld op 1. De compressor stopt als er alleen maar vraag naar verwarming is.

"Max. versch. bijverwarming": Als "Bijverwarming" wordt geselecteerd en geactiveerd in menu 4.1 en de huidige aanvoertemperatuur de berekende temperatuur *overstijgt* met de ingestelde waarde, wordt de bijverwarming gedwongen om te stoppen.

MENU 7.1.6.2 - FLOWINST., KLIMAATSYST.

Instelling
Opties: Radiator, Vloerverwarm., Rad. + vloerverw., Eigen instelling

DOT
Instelbereik DOT: -40,0 – 20,0 °C

Delta T bij DOT
Instelbereik dT bij DOT: 1,0 – 25,0°C

Hier wordt het type afgiftesysteem ingesteld waar de circulatiepomp verwarmingssysteem naartoe werkt.

dT bij DOT is het verschil in graden tussen aanvoer- en retourtemperaturen bij de ontwerpbuitentemperatuur.

MENU 7.1.6.3 - VERMOGEN BIJ DOT

Handm. gesel. vermogen bij DOT
Alternatief: aan/uit

Vermogen bij DOT
Instelbereik: 1 – 1 000 kW

Hier stelt u het vermogen in dat het pand nodig heeft bij DOT (gedimensioneerde buitentemperatuur).

Als u ervoor kiest om "Handm. gesel. vermogen bij DOT" niet te activeren, wordt de instelling automatisch verricht; S735 berekent geschikt vermogen bij DOT.

MENU 7.1.8 - ALARMEN

In dit menu kunt u instellingen invoeren voor de veiligheidsmaatregelen die S735 uitvoert in geval van een storing.

MENU 7.1.8.1 - ALARMHANDELINGEN

Kamertemperatuur verlagen
Alternatief: aan/uit

Stop produceren WW
Alternatief: aan/uit

Audiosignaal op alarm
Alternatief: aan/uit

Selecteer hier hoe u wilt dat de S735 u waarschuwt dat er een alarm op het display wordt weergegeven.

Voorzichtig!

Om bij een storing "Start hulpstand" te kunnen selecteren, moet een alarmhandeling zijn geselecteerd.

Als er geen alarmhandeling is geselecteerd, kan dit leiden tot een hoger energieverbruik bij een storing. Zie voor meer informatie hoofdstuk "Alarm beheren".

MENU 7.1.8.2 - NOODSTAND

Vermogen elekt. verw.elem.
Instelbereik, elektrisch verwarmingselement 6,5 kW: 4 - 6,5 kW

Instelbereik, elektrisch verwarmingselement 9,0 kW: 4 - 9 kW

In dit menu voert u instellingen in voor de manier waarop de bijverwarming wordt geregeld in de noodstand.

Voorzichtig!

In de noodstand wordt het display uitgeschakeld. Als u denkt dat de geselecteerde instellingen onvoldoende zijn in de noodstand kunt u deze niet wijzigen.

MENU 7.1.9 - VERMOGENSMONITOR

Zekeringgrootte
Instelbereik: 1 – 400 A

Transformatieverh.
Instelbereik: 300 – 3 000

Fasevolgorde detecteren
Hier activeert u de fasedetectie.

Hier stelt u de zekeringgrootte en transformatieverhouding voor het systeem in. De transformatieverhouding is de factor die wordt gebruikt om de gemeten spanning om te zetten in stroom.

Hier kunt u ook controleren welke stroomsensor op welke inkomende fase van de woning is geïnstalleerd (vraagt om de installatie van stroomsensoren). Voer de controle uit door "Fasevolgorde detecteren" te selecteren.

TIP

Zoek opnieuw als de fasedetectie mislukt. Het detectieproces is zeer gevoelig en wordt gemakkelijk beïnvloed door andere apparaten in het pand.

MENU 7.1.10 - SYSTEEMINSTELLINGEN

Hier kunt u verschillende systeeminstellingen voor de installatie aanpassen.

MENU 7.1.10.1 - PRIORITERING WERKING

Autom. stand
Alternatief: aan/uit

Min.
Instelbereik: 0 – 180 minuten

Hier selecteert u hoe lang de installatie met elke vraag zal werken als er gelijktijdig meerdere vragen zijn.

"Prioritering werking" is normaal ingesteld op "Autom. stand" , maar het is ook mogelijk om de prioriteit handmatig in te stellen.

"Autom. stand": In de automatische stand optimaliseert S735 de bedrijfstijden tussen verschillende vereisten.

"Handmatig": Selecteer hoe lang de installatie met elke vraag moet werken als er meerdere gelijktijdig actieve vragen zijn.

Indien er slechts één vraag is, werkt de installatie met die vraag.

Indien 0 minuten is geselecteerd, betekent dit dat de vraag geen prioriteit heeft en alleen wordt geactiveerd wanneer er geen andere vraag is.

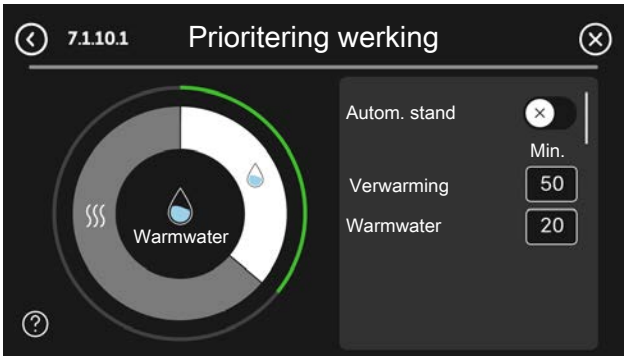

MENU 7.1.10.2 - INSTEL. AUTO-MODUS

Stop verwarming
Instelbereik: -20 – 40 °C

Stop bijverwarming
Instelbereik: -25 – 40 °C

Filtertijd verwarming
Instelbereik: 0 – 48 u

"Stop verwarming", "Stop bijverwarming": Via deze menuopties stelt u de temperaturen in die het systeem gebruikt voor regeling in de automatische stand.

Voorzichtig!

Kan niet hoger worden ingesteld dan "Stop bijverwarming" hoger dan "Stop verwarming".

"Filtertijd verwarming": U kunt de tijd instellen waarover de gemiddelde buitentemperatuur wordt berekend. Als u 0 selecteert, wordt de huidige buitentemperatuur gebruikt.

MENU 7.1.10.3 - INSTEL. GRAADMINUT.

Actuele waarde
Instelbereik: -3 000 – 100 GM

Verwarming, auto
Alternatief: aan/uit

Start compressor
Instelbereik: -1 000 – (-30) GRD MIN

Rel. GRD MIN start bijverwarm.
Instelbereik: 100 – 2 000 GM

Versch. tussen stappen bijverw.
Instelbereik: 10 – 1 000 GM

GM = graadminuten

Graadminuten (GM) zijn een maat voor de huidige warmtevraag in het pand en bepalen wanneer de compressor of de bijverwarming wordt gestart/gestopt.

Voorzichtig!

Een hogere waarde voor "Start compressor" zorgt voor meer compressorstarts waardoor de compressor sneller slijt. Te lage waarden hebben schommelende ruimtetemperaturen tot gevolg.

MENU 7.1.10.6 - BEPERKING RUIMTETEMP.

Verwarming

Hoogste instelbare temperatuur
Instelbereik: 5 - 35 °C

Hier stelt u de laagste en hoogste binnentemperatuur in voor de warmtevraag. Het is niet mogelijk om onder of boven de temperatuurlimiet te komen bij andere instellingen, bijvoorbeeld de instellingen van de ruimtesensor.

MENU 7.2 - INSTELLINGEN ACCESSOIRE

De bedrijfsinstellingen voor accessoires die geïnstalleerd en geactiveerd zijn, worden verricht in de daarvoor bedoelde submenu's.

MENU 7.2.1 - ACC. TOEVOEGEN/VERWIJDEREN

Hier meldt u de S735 welke accessoires er geïnstalleerd zijn.

Om aangesloten accessoires automatisch te identificeren, selecteert u "Zoeken naar accessoires". Het is ook mogelijk om accessoires handmatig te selecteren in de lijst.

MENU 7.2.19 - PULS ENERGIEMETER

Ingeschakeld
Alternatief: aan/uit

Instelmodus
Alternatieven: Energie per puls / Pulsen per kWh

Energie per puls
Instelbereik: 0 – 10000 Wh

Pulsen per kWh
Instelbereik: 1 – 10000

Er kunnen tot twee elektriciteitsmeters (BE6, BE7) of energiemeters (BF2, BF3) worden aangesloten op S735.

"Energie per puls": Hier stelt u de hoeveelheid energie in waarmee elke puls overeenkomt.

"Pulsen per kWh": Hier stelt u het aantal pulsen per kWh in dat naar de S735 wordt verstuurd.

TIP

"Pulsen per kWh" wordt ingesteld en weergegeven in hele getallen. Gebruik "Energie per puls" als een hogere resolutie vereist is.

MENU 7.4 - TE SELECTEREN IN-/UITGANGEN

Hier vermeldt u waar de externe schakelaarfunctie is aangesloten, of op een van AUX-ingangen op klemmenstrook X28 of op de AUX-uitgang op klemmenstrook X27.

MENU 7.4.1 - NAAM INVOEREN BT37.X

In dit menu kunt u de naam van uw AUX-aangesloten BT37 sensors wijzigen.

De aanduiding van de sensor (BT37.1, BT37.2, BT37.3, BT37.4, BT37.5, BT37.6) wordt toegevoegd aan de naam die u de sensor geeft.

MENU 7.4.2 - EXTERNE VERM.BEGRENZING

Externe verm.begrenzing
Instelbereik: 1,1 – 100,0 kW

Voor markten waarin de netbeheerder de belasting van het elektriciteitsnet dynamisch moet kunnen regelen.

In dit menu stelt u een vaste waarde in als begrenzing van het vermogen van de compressor en het elektrisch verwarmingselement.

Deze functie is geschikt voor gebruik tijdens de uren waarin het pand de meeste elektriciteit verbruikt.

MENU 7.5 - GEREEDSCHAPPEN

Hier vindt u functies voor onderhouds- en servicewerkzaamheden.

MENU 7.5.1 - WARMTEPOMP, TEST

LET OP!

Dit menu en de bijbehorende submenu's zijn bedoeld om de warmtepomp te testen.

Gebruik van dit menu voor andere doeleinden kan ertoe leiden dat de installatie niet correct functioneert.

MENU 7.5.2 - FUNCTIE VLOERDROGEN

Lengteperiode 1 – 7
Instelbereik: 0 – 30 dagen

Temperatuurperiode 1 – 7
Instelbereik: 15 – 70 °C

Stel hier de functie drogen ondervloer in.

U kunt maximaal zeven tijdsperioden met verschillende berekende aanvoertemperaturen instellen. Als er minder dan zeven perioden worden gebruikt, moeten de resterende perioden worden ingesteld op 0 dagen.

Als de functie vloerdrogen is geactiveerd, wordt er een teller weergegeven die het aantal volledige dagen laat zien waarop de functie actief is geweest. De functie telt net als bij normaal verwarmen graadminuten, maar dan de voor de resp. periode ingestelde aanvoertemperaturen.

TIP

Als de bedrijfsmodus "Alleen bijverw" moet worden gebruikt, selecteert u dat in menu 4.1.

Voor een gelijkmatigere aanvoertemperatuur kan de bijverwarming eerder worden gestart door "Rel. GRD MIN start bijverwarm." in het menu 7.1.10.3 in te stellen op 100 DM. Als het instellen van de droogperioden van de ondervloer is voltooid, worden de menu's 4.1 en 7.1.10.3 gereset naar de eerdere instellingen.

MENU 7.5.3 - GEFORC. REGELING

Hier kunt u de verschillende componenten in de installatie geforceerd sturen. De belangrijkste veiligheidsfuncties blijven echter actief.

Om bepaalde componenten geforceerd te kunnen aansturen, moet de compressor mogelijk worden voorverwarmd.

LET OP!

Geforceerde besturing is alleen bedoeld voor het oplossen van problemen. Elk ander gebruik van de functie kan schade veroorzaken aan de onderdelen van de installatie.

MENU 7.5.6 - VERVANGING OMVORMER

Dit menu omvat een handleiding die wordt gebruikt bij vervanging van de omvormer.

Het menu is uitsluitend zichtbaar wanneer de communicatie met de omvormer verloren is gegaan.

MENU 7.5.8 - SCHERMVERGRENDELING

Hier kunt u ervoor kiezen om de schermvergrendeling te activeren voor S735. Bij het activeren wordt u gevraagd om de vereiste code (vier cijfers) in te voeren. De code wordt gebruikt:

- bij het deactiveren van de schermvergrendeling
- bij het wijzigen van de code
- bij het opstarten van het display als het inactief is geweest
- bij het (her)starten van S735

MENU 7.5.9 - MODBUS TCP/IP

Alternatief: aan/uit

Hier kunt u Modbus TCP/IP activeren.

MENU 7.5.13 - INTEGRATIE VAN DERDEN

Hier beheert u de verbindingen met externe diensten.

MENU 7.5.13.1 - MODBUS TCP/IP EXT.

Alternatief: aan/uit

Hier activeert u Modbus TCP/IP voor externe diensten.

MENU 7.5.13.2 - EEBUS

Alternatief: aan/uit

Hier activeert u EEBUS communicatie.

MENU 7.5.15 -LOKAAL REST API

Ingeschakeld
Alternatief: aan/uit

Beperking IP-adres
Alternatief: aan/uit

Alleen lezen REST API
Alternatief: aan/uit

Hier kunt u instellingen invoeren voor lokale REST API.

In het menu is een URL die verwijst naar REST API documentatie, zodat u gemakkelijker aan de slag kunt.

De opgegeven vingerafdruk is het beveiligingscertificaat en kan worden gebruikt om te garanderen dat de communicatie met de juiste eenheid plaatsvindt.

MENU 7.5.16 -SOFTW-UPDATE TERUGDR

Alternatief: aan/uit

Hier kunt u de software hertellen naar de vorige softwareversie.

MENU 7.6 - FABRIEKSINSTELLING SERVICE

Hier kunt u alle instellingen (waaronder de beschikbare instellingen voor de gebruiker) resetten naar de fabriekswaarden

Ook kunnen hier nieuwe parameters worden vastgesteld voor de inverter.

LET OP!

Bij resetten wordt bij de volgende start van de S735 de startgids weergegeven.

MENU 7.7 - STARTGIDS

Wanneer de S735 voor de eerste keer wordt gestart, wordt de startgids automatisch geactiveerd. Vanuit dit menu kunt u hem handmatig starten.

MENU 7.8 - SNELLE START

U kunt hier de compressor snelstarten.

Voor een snelstart moet er sprake zijn van één van de volgende verzoeken aan de compressor:

- verwarmen
- warmtapwater

Voorzichtig!

Om de compressor snel te kunnen starten, moet die de juiste temperatuur hebben bereikt. Het voorverwarmen van de compressor kan max. 30 minuten duren.

Voorzichtig!

Door teveel snelstarts in te korte tijd kan de compressor en zijn hulpapparatuur beschadigd raken.

MENU 7.9 - LOGLIJSTEN

Onder dit menu vindt u logs die informatie verzamelen over alarmen en aangebrachte wijzigingen. Het menu is bedoeld voor gebruik bij het oplossen van problemen.

MENU 7.9.1 - LOG MET WIJZIGINGEN

Hier kunt u eerdere wijzigingen in het regelsysteem aflezen.

LET OP!

Het log met wijzigingen wordt opgeslagen bij herstarten en blijft ongewijzigd na fabrieksinstelling.

MENU 7.9.2 - BERICHTENLOG

Deze loglijst is bedoeld voor gebruik bij het oplossen van problemen.

MENU 7.9.3 - BLACK BOX

Via dit menu is het mogelijk om alle loglijsten (Log met wijzigingen, Berichtenlog) te exporteren naar een usb-stick. Sluit een USB-kaart aan en selecteer de loglijst(en) die u wilt exporteren.

Service

LET OP!

Service en onderhoud mogen uitsluitend door ter zake kundig personeel worden verricht.

Gebruik bij het vervangen van onderdelen van de S735 uitsluitend vervangende onderdelen van NIBE.

Voorzichtig!

De ventilator is in bedrijf, ook als S735 is uitgeschakeld en het statuslampje met een blauw lampje brandt.

Onderhoud

Informeer de gebruiker over de noodzakelijke onderhoudsacties.

VLOERAFVOER REINIGEN

Er ontstaat condensatie als de warmtepomp werkt. Deze condensatie wordt via een overstortkom (WM1) naar een afvoer geleid, bijvoorbeeld een vloerafvoer.

Het condenswater bevat een bepaalde hoeveelheid stof en deeltjes.

Controleer vloerafvoeren regelmatig op verstoppingen. Er moet ongehinderd water doorheen kunnen stromen. Indien nodig reinigen.

LET OP!

Als de vloerafvoer is geblokkeerd, kan er water overstromen op de vloer in de installatieruimte. Om schade aan het pand te voorkomen, wordt een waterdichte vloer of vloermembraan aanbevolen.

Servicehandelingen

NOODSTAND

LET OP!

Start het systeem niet voordat u het gevuld hebt met water. Componenten in het systeem kunnen anders beschadigd raken.

De noodstand wordt gebruikt bij bedrijfsstoringen en in samenhang met service.

Wanneer de noodstand actief is, is het statuslampje geel.

U kunt de noodstand activeren als de S735 draait én als deze is uitgeschakeld.

Voor activering als S735 loopt: houd de aan/uit-knop (SF1) 2 seconden ingedrukt en selecteer "Noodstand" in het afsluitmenu.

Om de noodstand te activeren als S735 is uitgeschakeld: houd de aan/uit-knop ingedrukt (SF1) gedurende 5 seconden. (Deactiveer de noodstand door één keer te drukken.)

Als de S735 in de noodstand staat, wordt het display uitgeschakeld en zijn de meeste basisfuncties actief:

- Het elektrische verwarmingselement zal de berekende aanvoertemperatuur aanhouden. Als er geen buitentemperatuursensor (BT1) is, zal het elektrische verwarmingselement de maximale aanvoertemperatuur aanhouden die is ingesteld in menu 1.30.6 - "Hoogste aanvoertemp.".
- De compressor is uit en alleen de ventilator, de circulatiepomp verwarmingssysteem en de elektrische bijverwarming zijn actief. Max. vermogen voor het elektrische verwarmingselement in de noodstand, beperkt volgens de instelling in menu 7.1.8.2 - "Noodstand".

DE BOILER AFTAPPEN

Het warmtapwater kan als volgt worden afgetapt:

- door de koudwateraansluiting los te maken (XL3)

LET OP!

Er kan wat heet water aanwezig zijn, gevaar voor brandwonden.

HET KLIMAATSYSTEEM IN DE WARMTEPOMP AFTAPPEN

LET OP!

Er kan wat heet water aanwezig zijn, gevaar voor brandwonden.

U kunt het beste eerst het systeem aftappen als u onderhoud aan het klimaatsysteem wilt verrichten.

Het warmtapwater kan als volgt worden afgetapt:

- via de aftapklep (XL10)
- via het overstortventiel (FL2) via de overstortkom (WM1)
- via een slang die is aangesloten op de (FL2) uitlaat van het overstortventiel

1. Open overstortventiel/aftapklep.
2. Zet de aftappers voor het afgiftesysteem (QM20), (QM22), (QM24), (QM26) in de open stand voor luchttoevoer.

LET OP!

De warmtepomp mag na het legen niet aan vorstgevaar worden blootgesteld, omdat er altijd wat water in de spiraal achterblijft.

CONTROLE VAN DE MAGNETIETINDICATOR

De kogelkraan met filter bevat een magnetietindicator die aangeeft of er magnetische deeltjes in het water van het klimaatsysteem aanwezig zijn.

Bij het controleren van de magnetietindicator moet ook het filter in de kogelkraan met filter worden gereinigd.

De magnetietindicator controleren:

1. Schakel S735 uit door op de aan/uit-knop (SF1) te drukken.
2. Sluit de kogelkraan met filter.
3. Verwijder de borgring in de klep.
4. Haal de magneet uit de kogelkraan met filter en controleer of er magnetiet op zit. Veeg deze zo nodig schoon.
5. Plaats de magneet terug.
6. Plaats de borgring terug. Controleer of deze in de groef zit.
7. Als er veel magnetiet op de magneet zat, moet het klimaatsysteem worden schoongespoeld en/of moet er een magnetietfilter worden gemonteerd.

GEGEVENS TEMPERATUURSENSOR

Temperatuur (°C)	Weerstand (kOhm)	Spanning (VDC)
-10	56,20	3,047
0	33,02	2,889
10	20,02	2,673
20	12,51	2,399
30	8,045	2,083
40	5,306	1,752
50	3,583	1,426
60	2,467	1,136
70	1,739	0,891
80	1,246	0,691

Voorzichtig!

De afvoerluchtsensor (BT14) heeft een ander kenmerk.

USB-SERVICE-UITGANG



Wanneer er een USB-geheugen wordt aangesloten, verschijnt er een nieuw menu (menu 8) op het display.

Menu 8.1 - De software updaten

U kunt de software updaten met een USB-stick in menu 8.1 - "De software updaten".

LET OP!

Om te updaten met behulp van een USB-geheugen, moet het geheugen een bestand bevatten met software voor de S735 van NIBE.

Software voor S735 kan worden gedownload van myuplink.com.

Er worden één of meer bestanden getoond op het display. Selecteer een bestand en druk op "OK".

TIP

Bij een software-update worden de menu-instellingen in de S735 niet gereset.

Voorzichtig!

Indien de update wordt onderbroken voordat deze voltooid is (bijvoorbeeld tijdens een stroomonderbreking), wordt de software automatisch hersteld naar de vorige versie.

De software herstellen via het menu

Het herstellen van de software naar de vorige versie wordt uitgevoerd in menu 7.5.16 - "Softw-update terugdr".

Handmatig software herstellen

Als u de software handmatig wilt herstellen naar de vorige versie:

1. U kunt S735 uitschakelen via het afsluitmenu. De statuslamp gaat uit, de aan/uit-knop wordt blauw.
2. Druk eenmaal op de Aan/Uit-knop.
3. Als de aan/uit-knop van blauw overgaat op wit, houdt u de aan/uit-knop ingedrukt.
4. Wanneer het statuslampje groen wordt, laat u de Aan/Uit-knop los.

Voorzichtig!

Als het statuslampje op enig moment geel wordt, is de S735 in de noodstand beland en de software is niet hersteld.

Menu 8.2 - Registratie

Interval
Instelbereik: 1 s – 60 min

Hier kunt u aangeven hoe actuele meetwaarden van de S735 moeten worden opgeslagen in een logbestand in het USB-geheugen.

1. Stel het gewenste interval tussen het loggen in.

2. Selecteer “Start loggen".
3. De relevante meetwaarden van S735 worden met het ingestelde interval opgeslagen in een bestand op de USB-stick tot u "Stop loggen" selecteert.

> **Voorzichtig!**
>
> Selecteer "Stop loggen" voordat u de USB-stick verwijdert.

Loggen van drogen van vloer

Hier kunt u op het USB-geheugen een logging opslaan van het drogen van de vloer en op deze manier zien wanneer de betonplaat de juiste temperatuur heeft bereikt.

- Zorg ervoor dat "Functie vloerdrogen" is geactiveerd in menu 7.5.2.
- Er wordt nu een logbestand aangemaakt, waarin de temperatuur en het vermogen van het elektrische verwarmingselement kunnen worden afgelezen. Het loggen gaat door tot "Functie vloerdrogen" wordt gestopt.

> **Voorzichtig!**
>
> Sluit "Functie vloerdrogen" af voordat u de USB-stick verwijdert.

Menu 8.3 - Instell. beheren

Instellingen bewaren
Alternatief: aan/uit

Back-up weergeven
Alternatief: aan/uit

Herstel instellingen
Alternatief: aan/uit

In dit menu kunt u de menu-instellingen opslaan/uploaden op/vanaf een USB-geheugenstick.

Instellingen bewaren: Hier kunt u de menu-instellingen opslaan, zodat u deze later kunt herstellen of naar een andere S735 kunt kopiëren.

Back-up weergeven: Hier kunt u menu-instellingen en meetwaarden opslaan, zoals energiegegevens.

> **Voorzichtig!**
>
> Als u menu-instellingen opslaat in het USB-geheugen, vervangt u alle eerdere in het USB-geheugen opgeslagen instellingen.

Herstel instellingen: Hier uploadt u alle menu-instellingen vanaf de USB-geheugenstick.

> **Voorzichtig!**
>
> Het resetten van menu-instellingen vanaf het USB-geheugen kan niet ongedaan worden gemaakt.

Menu 8.5 -Energielogs exporteren

In dit menu kunt u energielogs opslaan op een USB-stick.

MODBUS TCP/IP

S735 heeft ingebouwde support voor Modbus TCP/IP die wordt geactiveerd in menu 7.5.9 - "Modbus TCP/IP".

TCP/IP-instellingen worden verricht in menu 5.2 - "Netwerkinstellingen". Alleen verbindingen van IP-adressen binnen de lokale adresruimte zoals hieronder gespecificeerd:

10.0.0.0 - 10.255.255.255

172.16.0.0 - 172.31.255.255

192.168.0.0 - 192.168.255.255

Het Modbus-protocol gebruikt poort 502 voor communicatie.

Leesbaar	ID	Beschrijving
Read	0x04	Input Register
Read writable	0x03	Holding Register
Writable multiple	0x10	Write multiple registers
Writable single	0x06	Write single register

Beschikbare registers worden weergegeven op het display voor het huidige product en zijn geïnstalleerde en geactiveerde accessoires.

Register exporteren

1. Plaats de USB-stick.
2. Ga naar menu 7.5.9 en selecteer "Export meest gebruikte reg” of "Export alle registers". Die worden vervolgens in CSV-formaat opgeslagen op de USB-stick. (Deze opties worden alleen weergegeven als er een USB-stick in het display is geplaatst.)

Beperking IP-adres

1. Ga naar menu 7.5.9 en kies "Beperking IP-adres".
2. Voer het IP-adres in dat mag communiceren met de installatie.

> **LET OP!**
>
> Modbus/TCP-communicatie via het open internet is erg riskant en wordt afgeraden!

MAC-adres

Ga naar menu 3.1.13 - "Aansluitingen" om het MAC-adres te zien.

Alleen lezen

Alleen Modbus lezen betekent dat er geen waarden naar het systeem kunnen worden verzonden. Alleen het lezen van waarden is mogelijk.

LOKALE REST API

REST API is een veilig, lokaal alternatief voor MODBUS TCP/IP. REST API is bekend, zelfdescriptief, vermeldt parameters en kan eenvoudig worden geïntegreerd met andere systemen.

Ga naar menu 7.5.15 - "Lokaal REST API" om de functie te activeren.

Storingen in comfort

In de meeste gevallen merkt de S735 een storing op en geeft dit aan met alarmen en actie-instructies op het display.

Infomenu

Alle meetwaarden van de warmtepomp zijn samengebracht onder menu 3.1 - "Bedrijfsinfo" in het menusysteem van de warmtepomp. Vaak vindt u de oorzaak van de storing een stuk eenvoudiger door even naar de waarden in dit menu te kijken.

Alarm beheren

In het geval van een alarm is er een storing opgetreden en het statuslampje brandt permanent rood. U ontvangt informatie over het alarm in de Smartguide op het display.



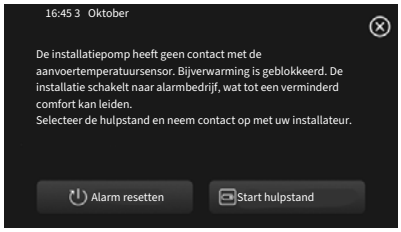

ALARM

Bij een alarm met een rood statuslampje is er een storing opgetreden die de S735 niet zelf kan verhelpen. Op het display kunt u het type alarm zien en het resetten.

In veel gevallen is het voldoende om "Alarm resetten" te selecteren om de installatie terug te brengen naar normaal bedrijf.

Als er een wit licht gaat branden na het selecteren van "Alarm resetten", is het alarm verholpen.

"Hulpstand" is een type noodstand. Dit betekent dat de installatie warmte en/of warmtapwater probeert te produceren, zelfs als er een probleem is. Dit kan betekenen dat de compressor niet in bedrijf is. In dit geval produceert de elektrische bijverwarming warmte en/of warmtapwater.

> **Voorzichtig!**
>
> Om "Start hulpstand" te selecteren, moet een alarmhandeling worden gekozen in menu 7.1.8.1 - "Alarmhandelingen".

> **Voorzichtig!**
>
> Het selecteren van "Start hulpstand" is iets anders dan het verhelpen van het probleem dat het alarm heeft veroorzaakt. Daarom blijft het statuslampje rood.

Problemen oplossen

Indien de bedrijfsstoring niet wordt weergegeven op het display, kunt u de volgende adviezen opvolgen:

BASISHANDELINGEN

Controleer eerst de volgende zaken:

- Groeps- en hoofdzekeringen van het gebouw.
- De aardlekschakelaar van het gebouw.
- De RCD van de warmtepomp .
- Automatische zekering voor S735 (FC1).
- Juist ingestelde vermogensregeling.

LAGE WARMTAPWATERTEMPERATUUR OF GEBREK AAN WARMTAPWATER

- Gesloten of gesmoorde extern gemonteerde vulklep voor het warmtapwater.
  - Open de afsluiter.
- Mengklep (als er één geïnstalleerd is) te laag ingesteld.
  - Stel de mengklep af.
- S735 in onjuiste bedrijfsstand.
  - Open menu 4.1 - "Bedrijfsstand". Als stand "Auto" is geselecteerd, selecteert u een hogere waarde voor "Stop bijverwarming" in menu 7.1.10.2 - "Instel. Auto-modus".
  - Indien de modus "Handmatig" geselecteerd is, selecteert u "Bijverwarming".
- Groot warmtapwaterverbruik.
  - Wacht totdat het warmtapwater is opgewarmd. Tijdelijk verhoogde warmtapwatercapaciteit kan worden geactiveerd op het "Warmwater" beginscherm, in menu 2.1 - "Meer warmwater" of via myUplink.
- Te lage warmtapwaterinstelling.
  - Open menu 2.2 - "Warmwatervraag" en selecteer een hogere vraagstand.
- Te lage of niet werkende priorisering van warmtapwater.
  - Open menu 7.1.10.1 - "Prioritering werking" en verhoog de tijd waarin het warmtapwater prioriteit moet krijgen. Let op: als de tijd voor warmtapwater wordt verhoogd, wordt de tijd voor warmteproductie verlaagd, waardoor lagere/ongelijke kamertemperaturen kunnen ontstaan.
- "Vakantie" geactiveerd in menu 6.
  - Open menu 6 om te deactiveren.

LAGE KAMERTEMPERATUUR

- Gesloten thermostaten in meerdere kamers.

- Zet de thermostaten in zoveel mogelijk kamers op de max. stand. Stel de kamertemperatuur af via het startscherm Binnentemperatuur in plaats van de thermostaten te smoren.

- S735 in onjuiste bedrijfsstand.
  - Open menu 4.1 - "Bedrijfsstand". Als stand "Auto" is geselecteerd, selecteert u een hogere waarde voor "Stop verwarming" in menu 7.1.10.2 - "Instel. Auto-modus".
  - Als stand "Handmatig" is geselecteerd, selecteert u "Verwarming". Als dit niet genoeg is, selecteert u ook "Bijverwarming".
- Te lage instelwaarde op de automatische verwarmingsregeling.
  - Afstellen via de Smartgids of het startscherm Binnentemperatuur.
  - Als de kamertemperatuur alleen laag is bij koud weer, moet de helling in menu 1.30.1 - "Stooklijn" mogelijk naar boven toe worden bijgesteld.
- Te lage of niet werkende priorisering van warmte.
  - Open menu 7.1.10.1 - "Prioritering werking" en verhoog de tijd waarop de verwarming prioriteit moet krijgen. Let op: als de periode voor verwarming wordt verhoogd, wordt de tijd voor warmtapwaterproductie verlaagd, waardoor de hoeveelheid warmtapwater kleiner kan worden.
- Warmtapwatervraag "Groot" geselecteerd in combinatie met een grote warmtapwateruitlaat.
  - Als u warmtapwatervraag "Groot" hebt geselecteerd, geeft S735 de warmtapwaterproductie voorrang op de productie van warmte.

    Als u de warmtapwaterstand wilt wijzigen: Open menu 2.2 en selecteer "Klein" of "Gemiddeld".
- "Vakantie" wordt geactiveerd in menu 6 - "Programmeren".
  - Open menu 6 om te deactiveren.
- Externe schakelaar voor het wijzigen van de geactiveerde kamertemperatuur.
  - Controleer alle externe schakelaars.
- De circulatiepomp verwarmingssysteem (GP1) is gestopt.
- Lucht in het afgiftesysteem.
  - Ontlucht het afgiftesysteem.
- Gesloten klep (QM31) naar het klimaatsysteem.
  - Open de afsluiter.
- Onjuiste instelwaarde in menu 7.1.5.1 - "Int. elek. bijverw.".
  - Open menu 7.1.5.1 en verhoog de waarde van "Max. ingest. elektrisch vermogen".

HOGE KAMERTEMPERATUUR

- Te hoge instelwaarde op de automatische verwarmingsregeling.
  - Afstellen via de Smartgids of het startscherm Binnentemperatuur.
  - Als de kamertemperatuur alleen hoog is bij koud weer, moet de helling in menu 1.30.1 - "Stooklijn" mogelijk naar beneden worden bijgesteld.
- Externe schakelaar voor het wijzigen van de geactiveerde kamertemperatuur.
  - Controleer alle externe schakelaars.

LAGE SYSTEEMDRUK

- Niet genoeg water in het afgiftesysteem.
  - Vul het klimaatsysteem met water en controleer het op lekkages (zie hoofdstuk "Vullen en ontluchten").

GERINGE OF GEEN VENTILATIE

- Het afvoerluchtfilter (HQ10) is verstopt.
  - Vervang het filter.
- De ventilatie is niet ingeregeld.
  - Vraag om/implementeer ventilatie-inregeling.
- Afvoerluchtapparaat geblokkeerd of te veel gesmoord.
  - Controleer en reinig de afvoerluchtinstallaties.
- Ventilatorsnelheid in verminderde modus.
  - Open menu 1.2.1 - "Ventilatorsnelheid" en selecteer "Normaal"
- Programmering geactiveerd.
  - Open menu 6 - "Programmeren". Schakel de functie uit of pas de instellingen aan.
- Externe schakelaar voor het wijzigen van de geactiveerde ventilatorsnelheid.
  - Controleer alle externe schakelaars.

HOGE OF ONTREGELDE VENTILATIE

- Het afvoerluchtfilter (HQ10) is verstopt.
  - Vervang het filter.
- De ventilatie is niet ingeregeld.
  - Vraag om/implementeer ventilatie-inregeling.
- Ventilatorsnelheid in gedwongen modus.
  - Open menu 1.2.1 - "Ventilatorsnelheid" en selecteer "Normaal"
- Nachtkoeling geactiveerd.
  - Open menu 1.2.2 - "Nachtkoeling". Schakel de functie uit of pas de instellingen aan.
- Programmering geactiveerd.
  - Open menu 6 - "Programmeren". Schakel de functie uit of pas de instellingen aan.
- Externe schakelaar voor het wijzigen van de geactiveerde ventilatorsnelheid.
  - Controleer alle externe schakelaars.

DE COMPRESSOR START NIET

- Er is geen warmte- of warmtapwatervraag.
  - S735 vraagt niet om verwarming of warmtapwater.
- De warmtepomp ontdooit.
  - De compressor start, als ontdooien klaar is.
- Compressor geblokkeerd vanwege de temperatuuromstandigheden.
  - Wacht tot de temperatuur binnen het werkbereik van het product ligt.
- Minimale tijd tussen compressorstarten is nog niet bereikt.
  - Wacht ten minste 30 minuten en controleer dan of de compressor is gestart.
- Alarm geactiveerd.
  - Volg de instructies op het display.

Accessoires

Gedetailleerde gegevens over de accessoires en een complete accessoirelijst kunt u vinden op nibenl.nl.

Niet alle accessoires zijn verkrijgbaar op alle markten.

SPLITTERSET DKI

Voor gesplitste installatie van de S735.

DKI S10

De luchtgroep moet op maximaal 80 cm afstand van de boilereenheid worden geplaatst.

Onderdeelnr. 067 797

DKI S20

De maximale leidinglengte tussen de luchtgroep en de boilereenheid is 20 m.

Onderdeelnr. 067 798

KOPPELINGSSET DEW S42

DEW S42 houdt in dat S735 op de boiler VPB S200 kan worden aangesloten.

Onderdeelnr. 067 796

KOPPELINGSSET DEW S43

DEW S43 houdt in dat S735 op de boiler
AHPH S/AHPS S/VPB S300/VPBS S300 kan worden aangesloten.

Onderdeelnr. 067 800

EXTRA SHUNTGROEP ECS

Dit accessoire wordt gebruikt wanneer S735 wordt geïnstalleerd in een huis met twee of meer klimaatsystemen die verschillende aanvoertemperaturen vereisen.

ECS 40

Max. 80 m²

Art.nr. 067 287

ECS 41

Ong. 80-250 m²

Art.nr. 067 288

VOCHTIGHEIDS- EN TEMPERATUURSENSOR HTS 40

Dit accessoire wordt gebruikt om de vochtigheid aan te geven en te regelen.

Art.nr. 067 538

RUIMTE-EENHEID RMU S40

De ruimte-unit is een accessoire met een ingebouwde ruimtetemperatuursensor en vochtsensor die zorgt dat regeling en bewaking van S735 kan plaatsvinden in een ander deel van het pand dan de plaats waar de unit zich bevindt.

Onderdeelnr. 067 650

ZONNEPANELENPAKKET NIBE PV

NIBE PV is een modulair systeem bestaande uit zonnepanelen, montageonderdelen en omvormers die worden gebruikt om eigen stroom te produceren.

ACCESSOIREKAART AXC 20

Accessoirekaart voor warmtapwatercirculatie , demper voor antivries en/of externe circulatiepomp verwarmingssysteem.

Onderdeelnr. 067 609

AANVOERLUCHTMODULE SAM

SAM is een toevoerluchtmodule die speciaal is ontwikkeld voor gebouwen met toevoer- en afvoerluchtsystemen.

Selecteer een model op basis van de toevoerluchtstroom van het gebouw.

SAM S42

(ca. 20-85 l/s)
Onderdeelnr. 067 794

SAM S44

(ca. 42-125 l/s)
Art.nr. 067 795

DRAADLOZE ACCESSOIRES

Het is mogelijk om draadloze accessoires van S735 op NIBE aan te sluiten, bijvoorbeeld ruimte-, vochtigheids- of CO_2-sensoren.

BUITENLUCHT MENGEN OEK S20

OEK S20 is een accessoire dat ervoor zorgt dat S735 zowel met uitlaatlucht als met buitenlucht kan werken.

OEK S20 Is aangesloten op AUX; als extra AUX-functies gewenst zijn, is accessoirekaart AXC 20 vereist.

Onderdeelnr. 067 799

BOILER

Eminent

Boiler met elektrisch verwarmingselement.

Eminent 35

Corrosiebeveiliging:
Roestvrij Onderdeelnr. 084 158

Eminent 55

Corrosiebeveiliging:
Roestvrij Onderdeelnr. 084 160

Eminent 100

Corrosiebeveiliging:
Roestvrij Onderdeelnr. 084 162

Eminent 120

Corrosiebeveiliging:
Roestvrij Onderdeelnr. 084 163

WARMTEPOMP-VERWARMING

AHPS S

Boiler zonder elektrisch verwarmingselement met een zonnespiraal (koperen corrosiebescherming) en een warmtapwaterspiraal (roestvrijstalen corrosiebescherming).
Hiervoor moet de volledige installatie (S735 en AHPS S) op 60 mm van de achterwand worden geplaatst. Vereist een koppelingsset.
Onderdeelnr. 080 136

AHPH S

Boiler zonder elektrisch verwarmingselement met een ingebouwde warmtapwaterspiraal (roestvrijstalen corrosiebescherming).
Hiervoor moet de volledige installatie (S735 en AHPH S) op 60 mm van de achterwand worden geplaatst. Vereist een koppelingsset.
Onderdeelnr. 080 137

VPB S

Boiler zonder elektrisch verwarmingselement met een laadspiraal.

Vereist koppelingsset.

VPB S200

Corrosiebeveiliging:

Roestvrij	Onderdeelnr. 081 141

VPB S300

Corrosiebeveiliging:

Roestvrij	Onderdeelnr. 081 143

VPBS S

Boiler zonder elektrisch verwarmingselement met laad- en zonne-spiraal. Hiervoor moet de volledige installatie (S735 en VPBS S300) op 60 mm afstand van de achterwand worden geplaatst. Hiervoor is een koppelingsset vereist.

VPBS S300

Koper	Onderdeelnr. 081 145
Email	Onderdeelnr. 081 146

BOVENBEHUIZING TOC 40

Afschermplaat (bovenzijde) die leidingen/ventilatiekanalen aan het oog onttrekt.

Hoogte 245 mm

Art.nr. 089 756

Hoogte 345 mm

Art.nr. 089 757

Hoogte 445 mm

Art.nr. 067 522

Hoogte 385 - 635 mm

Art.nr. 089 758

Technische gegevens

Afmetingen

S735 geïnstalleerd als één geheel.

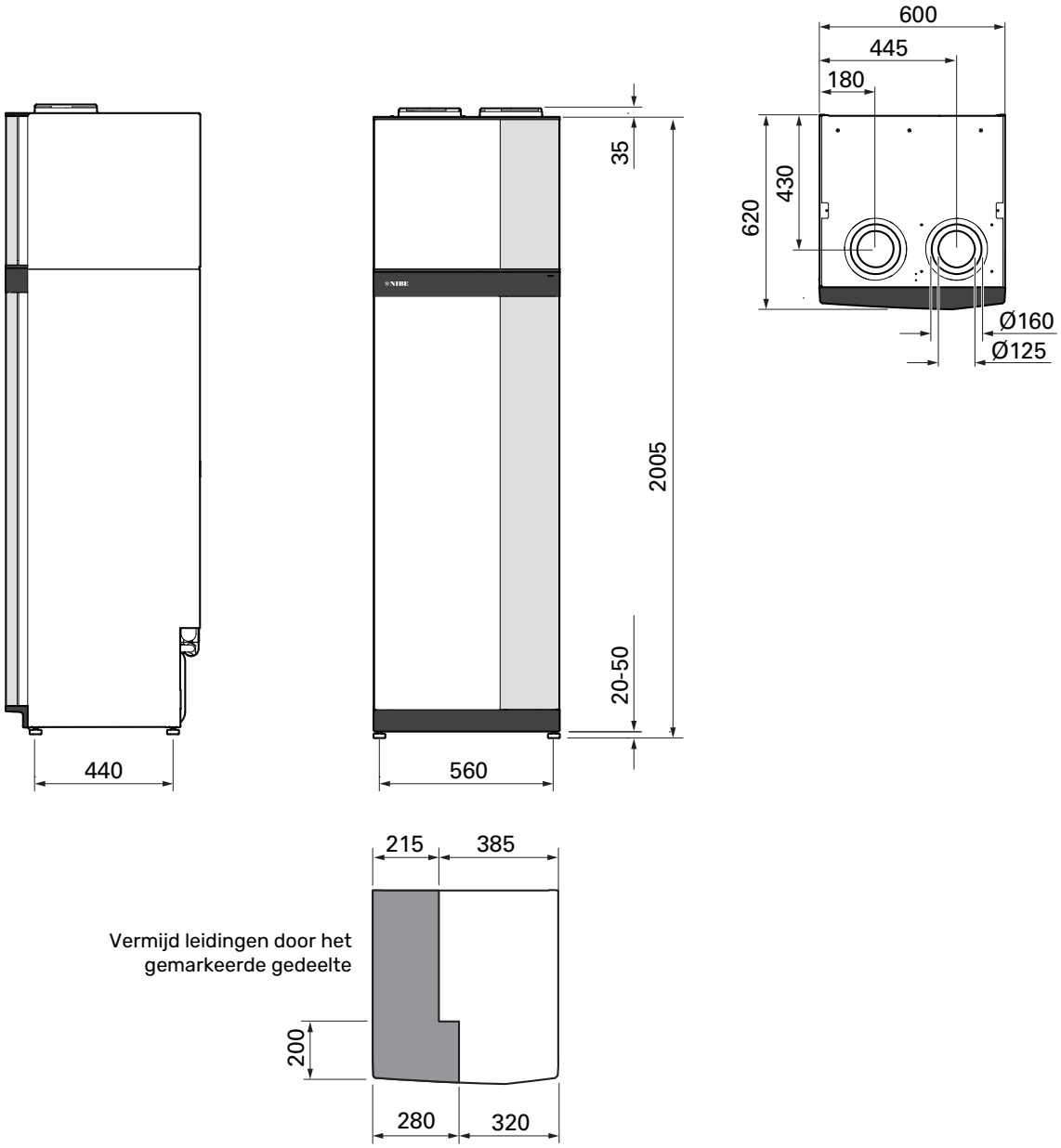

S735 bij afzonderlijke installatie.

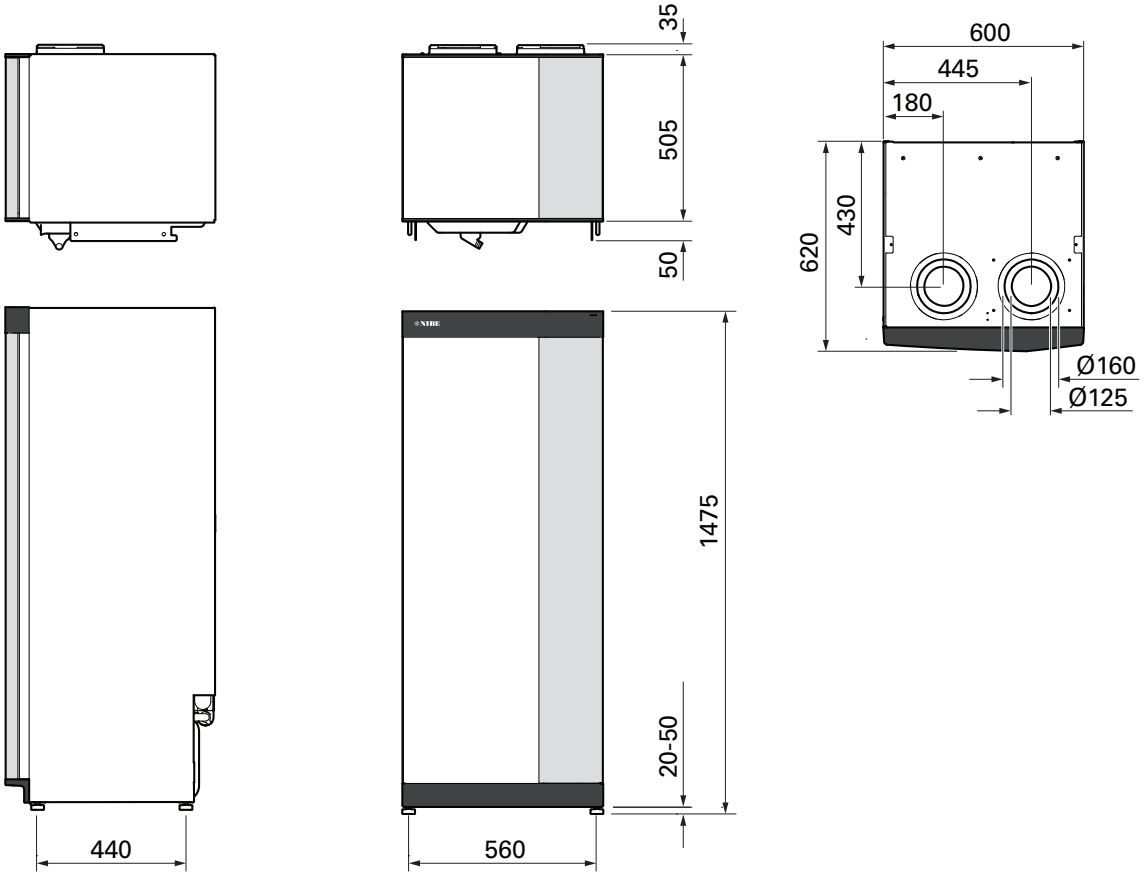

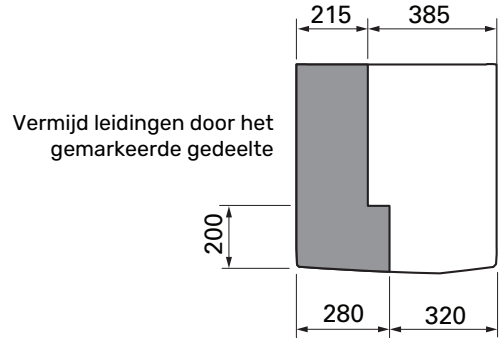

Technische specificaties

3x400 V	kW	4	7
Vermogensgegevens volgens EN 14 511			
Verwarmingscapaciteit (P_H)/COP	kW/-	1,00 / 3,49 [1]	1,16 / 3,90 [2]
Verwarmingscapaciteit (P_H)/COP	kW/-	1,38 / 4,76 [3]	1,57 / 5,19 [4]
Verwarmingscapaciteit (P_H)/COP	kW/-	4,21 / 3,25 [5]	5,37 / 2,55 [6]
SCOP volgens EN 14 825			
Nominaal verwarmingsvermogen ($P_{designh}$)	kW	4	6
SCOP koud klimaat, 35 °C / 55 °C		5,02 / 3,70	4,75 / 3,81
SCOP gematigd klimaat, 35 °C / 55 °C		4,75 / 3,70	4,50 / 3,67
SCOP warm klimaat, 35 °C / 55 °C		4,45 / 3,41	4,41 / 3,62
Extra vermogen			
Max. vermogen, elektrisch verwarmingselement (fabrieksinstelling)	kW	9,0 (9,0)	
Energiecapaciteit, gemiddeld klimaat			
De efficiëntieklasse van het product, ruimteverwarming, gematigd klimaat 35 / 55 °C [7]		A+++ / A++	A+++ / A++
De efficiëntieklasse van het systeem, ruimteverwarming, gematigd klimaat 35 / 55 °C [8]		A+++ / A++	A+++ / A++
Efficiëntieklasse tapwaterverwarming / opgegeven tapprofiel [9]		A / XL	A / XL
Elektrische gegevens			
Nominale spanning	V	400 V 3N ~ 50 Hz	
Max. bedrijfsstroom inclusief 0,0 kW elektrisch verwarmingselement (Aanbevolen zekeringcapaciteit).	A	11 (16)	14 (16)
Max. bedrijfsstroom inclusief 5,0 kW elektrisch verwarmingselement (Aanbevolen zekeringcapaciteit).	A	15 (16)	15 (16)
Max. bedrijfsstroom inclusief 9,0 kW elektrisch verwarmingselement (Aanbevolen zekeringcapaciteit).	A	20 (20)	22 (25)
Aandrijfvermogen circulatiepomp verwarmingssysteem	W	75	
Aandrijfvermogen afvoerluchtventilator	W	170	
Veiligheidsklasse		IPX1B	
De aansluitingen van het product voldoen aan de eisen van IEC 61000-3-3			
Apparatuur voldoet aan IEC 61000-3-12			
WLAN			
2,412 - 2,484 GHz max. vermogen	dBm	17	
Draadloze eenheden			
2,405 - 2,480 GHz max. vermogen	dBm	4	
Koudemiddel systeem			
Type koudemiddel		R290	
GWP koudemiddel		0,02	
Volume	kg	0,3	0,42
CO_2-equivalent	kg	0,006	0,0084
Afgiftesysteem			
Minimale druk in het verwarmingssysteem	MPa (bar)	0,05 (0,5)	
Max. druk in het verwarmingssysteem	MPa (bar)	0,25 (2,5)	
Openingsdruk, overstortventiel	MPa (bar)	0,25 (2,5)	
Min. temperatuur	°C	10	
Max. temperatuur [10]	°C	70	
Ventilatie			
Min. luchtstroom	l/s	17	25
Min. temperatuur (afvoerlucht)	°C	-20	
Max. temperatuur (afvoerlucht)	°C	35	
Filtertype		Grof 65%	
Geluid			
Geluidseffectniveau volgens EN 12 102 ($L_{W(A)}$) [11]	dB(A)	39-47	40-53
Geluidsdrukniveau in de installatieruimte ($L_{P(A)}$) [12]	dB(A)	35-43	36-49
Aansluiting van de leidingen			
Afgiftesysteem uitw. Ø	mm	22	
Warmtapwater uitw. Ø	mm	22	
Koud water uitw. Ø	mm	22	
Ventilatie Ø	mm	125/160	
Boiler en verwarmingsgedeelte			
Volumelus	liter	7,8	
Volume, ketel	liter	178	
Min. druk in boiler	MPa (bar)	0,01 (0,1)	

3x400 V	kW	4	7
Max. druk in warmwaterboiler	MPa (bar)	1,0 (10)	
Min. temperatuur	°C	3	
Max. temperatuur[10]	°C	70	
Capaciteit, warmtapwaterproductie volgens EN 16147			
Tapvolume 40 °C (V_{max})[13]	liter	223 - 264	
COP (COP_t)		2,80[14]	2,76[15]
Warmteverlies (P_{es})	W	56[14]	69[15]
Afmetingen en gewicht			
Breedte	mm	600	
Diepte	mm	620	
Hoogte, incl. poten	mm	2025	
Plafondhoogte	mm	2170	
Gewicht, compleet product	kg	200	213
Gewicht verwarmingsunit	kg	123	126
Gewicht luchtgroep	kg	77	87
Corrosiebeveiliging		Roestvrij	
Onderdeelnr.		066 184	066 185

1 A20(12)W35, afvoerluchtdebiet 17 l/s (61 m³/h) min. compressorfrequentie

2 A20(12)W35, afvoerluchtdebiet 25 l/s (90 m³/h) min. compressorfrequentie

3 A20(12)W35, afvoerluchtdebiet 40 l/s (144 m³/h) min. compressorfrequentie

4 A20(12)W35, afvoerluchtdebiet 70 l/s (252 m³/h) min. compressorfrequentie

5 A20(12)W35, afvoerluchtdebiet 70 l/s (252 m³/h) max. compressorfrequentie

6 A20(12)W45, afvoerluchtdebiet 70 l/s (252 m³/h) max. compressorfrequentie

7 Schaal voor de efficiëntieklasse van het product, ruimteverwarming: A+++ tot D.

8 Schaal voor de efficiëntieklasse van het systeem, ruimteverwarming: A+++ tot G. De vermelde efficiëntie van het systeem houdt rekening met de temperatuur-regelaar van het product.

9 Schaal voor efficiëntieklasse warmtapwater: A+ tot F.

10 Compressor en bijverwarming

11 Het geluidsniveau verschilt afhankelijk van de geselecteerde ventilatorcurve. Ga voor gedetailleerde geluidsgegevens, waaronder geluid naar kanalen, naar nibenl.nl.

12 Het geluidsniveau kan verschillen, afhankelijk van het dempend vermogen van de ruimte. Deze waarden gelden bij een demping van 4 dB.

13 De waarde varieert op basis van de gekozen vraagstand ("Klein", "Gemiddeld" of "Groot")

14 A20(12) afvoerluchtstroom 48 l/s (174 m³/h). Warmtapwatervraag "Klein"

15 A20(12) afvoerluchtstroom 67 l/s (240 m³/h). Warmtapwatervraag "Klein"

1x230 V	kW	4	7
Vermogensgegevens volgens EN 14 511			
Verwarmingscapaciteit (P_H)/COP	kW/-	1,00 / 3,49 [1]	1,16 / 3,90 [2]
Verwarmingscapaciteit (P_H)/COP	kW/-	1,38 / 4,76 [3]	1,57 / 5,19 [4]
Verwarmingscapaciteit (P_H)/COP	kW/-	4,21 / 3,25 [5]	5,37 / 2,55 [6]
SCOP volgens EN 14 825			
Nominaal verwarmingsvermogen ($P_{designh}$)	kW	4	6
SCOP koud klimaat, 35 °C / 55 °C		5,02 / 3,70	4,75 / 3,81
SCOP gematigd klimaat, 35 °C / 55 °C		4,75 / 3,70	4,50 / 3,67
SCOP warm klimaat, 35 °C / 55 °C		4,45 / 3,41	4,41 / 3,62
Extra vermogen			
Max. vermogen, elektrisch verwarmingselement (fabrieksinstelling)	kW	6,5 (6,5)	
Energiecapaciteit, gemiddeld klimaat			
De efficiëntieklasse van het product, ruimteverwarming, gematigd klimaat 35 / 55 °C [7]		A+++ / A++	A+++ / A++
De efficiëntieklasse van het systeem, ruimteverwarming, gematigd klimaat 35 / 55 °C [8]		A+++ / A++	A+++ / A++
Efficiëntieklasse tapwaterverwarming / opgegeven tapprofiel [9]		A / XL	A / XL
Elektrische gegevens			
Nominale spanning	V	230 V ~ 50 Hz	
Max. bedrijfsstroom inclusief 0,0 kW elektrisch verwarmingselement (Aanbevolen zekeringcapaciteit).	A	11 (16)	14 (16)
Max. bedrijfsstroom inclusief 3,5 kW elektrisch verwarmingselement (Aanbevolen zekeringcapaciteit).	A	27 (32)	29 (32)
Max. bedrijfsstroom inclusief 6,5 kW elektrisch verwarmingselement (Aanbevolen zekeringcapaciteit).	A	40 (40)	42 (50)
Aandrijfvermogen circulatiepomp verwarmingssysteem	W	75	
Aandrijfvermogen afvoerluchtventilator	W	170	
Veiligheidsklasse		IPX1B	
De aansluitingen van het product voldoen aan de eisen van IEC 61000-3-3			
Apparatuur voldoet aan IEC 61000-3-12			
WLAN			
2,412 - 2,484 GHz max. vermogen	dBm	17	
Draadloze eenheden			
2,405 - 2,480 GHz max. vermogen	dBm	4	
Koudemiddel systeem			
Type koudemiddel		R290	
GWP koudemiddel		0,02	
Volume	kg	0,3	0,42
CO_2-equivalent	kg	0,006	0,0084
Afgiftesysteem			
Minimale druk in het verwarmingssysteem	MPa (bar)	0,05 (0,5)	
Max. druk in het verwarmingssysteem	MPa (bar)	0,25 (2,5)	
Openingsdruk, overstortventiel	MPa (bar)	0,25 (2,5)	
Min. temperatuur	°C	10	
Max. temperatuur [10]	°C	70	
Ventilatie			
Min. luchtstroom	l/s	17	25
Min. temperatuur (afvoerlucht)	°C	-20	
Max. temperatuur (afvoerlucht)	°C	35	
Filtertype		Grof 65%	
Geluid			
Geluidseffectniveau volgens EN 12 102 ($L_{W(A)}$) [11]	dB(A)	39-47	40-53
Geluidsdrukniveau in de installatieruimte ($L_{P(A)}$) [12]	dB(A)	35-43	36-49
Aansluiting van de leidingen			
Afgiftesysteem uitw. ⌀	mm	22	
Warmtapwater uitw. ⌀	mm	22	
Koud water uitw. ⌀	mm	22	
Ventilatie ⌀	mm	125/160	
Boiler en verwarmingsgedeelte			
Volumelus	liter	7,8	
Volume, ketel	liter	178	
Min. druk in boiler	MPa (bar)	0,01 (0,1)	
Max. druk in warmwaterboiler	MPa (bar)	1,0 (10)	
Min. temperatuur	°C	3	

1x230 V	kW	4	7
Max. temperatuur[10]	°C	70	
Capaciteit, warmtapwaterproductie volgens EN 16147			
Tapvolume 40 °C (V_{max})[13]	liter	223 - 264	
COP (COP_t)		2,80[14]	2,76[15]
Warmteverlies (P_{es})	W	56[14]	69[15]
Afmetingen en gewicht			
Breedte	mm	600	
Diepte	mm	620	
Hoogte, incl. poten	mm	2025	
Plafondhoogte	mm	2170	
Gewicht, compleet product	kg	200	213
Gewicht verwarmingsunit	kg	123	126
Gewicht luchtgroep	kg	77	87
Corrosiebeveiliging		Roestvrij	
Onderdeelnr.		066 280	066 281

1 A20(12)W35, afvoerluchtdebiet 17 l/s (61 m³/h) min. compressorfrequentie

2 A20(12)W35, afvoerluchtdebiet 25 l/s (90 m³/h) min. compressorfrequentie

3 A20(12)W35, afvoerluchtdebiet 40 l/s (144 m³/h) min. compressorfrequentie

4 A20(12)W35, afvoerluchtdebiet 70 l/s (252 m³/h) min. compressorfrequentie

5 A20(12)W35, afvoerluchtdebiet 70 l/s (252 m³/h) max. compressorfrequentie

6 A20(12)W45, afvoerluchtdebiet 70 l/s (252 m³/h) max. compressorfrequentie

7 Schaal voor de efficiëntieklasse van het product, ruimteverwarming: A+++ tot D.

8 Schaal voor de efficiëntieklasse van het systeem, ruimteverwarming: A+++ tot G. De vermelde efficiëntie van het systeem houdt rekening met de temperatuur-regelaar van het product.

9 Schaal voor efficiëntieklasse warmtapwater: A+ tot F.

10 Compressor en bijverwarming

11 Het geluidsniveau verschilt afhankelijk van de geselecteerde ventilatorcurve. Ga voor gedetailleerde geluidsgegevens, waaronder geluid naar kanalen, naar nibenl.nl.

12 Het geluidsniveau kan verschillen, afhankelijk van het dempend vermogen van de ruimte. Deze waarden gelden bij een demping van 4 dB.

13 De waarde varieert op basis van de gekozen vraagstand ("Klein", "Gemiddeld" of "Groot")

14 A20(12) afvoerluchtstroom 48 l/s (174 m³/h). Warmtapwatervraag "Klein"

15 A20(12) afvoerluchtstroom 67 l/s (240 m³/h). Warmtapwatervraag "Klein"

Energielabel

INFORMATIEBLAD

Naam leverancier		NIBE	
Model leverancier		**S735-4**	**S735-7**
Temperatuurtoepassing	°C	35 / 55	35 / 55
Opgegeven tapprofiel tapwaterverwarming		XL	XL
Efficiëntieklasse ruimteverwarming, gemiddeld klimaat		A+++ / A++	A+++ / A++
Efficiëntieklasse tapwaterverwarming, gemiddeld klimaat		A	A
Nominaal verwarmingsvermogen ($P_{designh}$), gemiddeld klimaat	kW	4 / 4	6 / 6
Jaarlijks energieverbruik ruimteverwarming, gemiddeld klimaat	kWh	1523 / 1982	2571 / 3156
Jaarlijks energieverbruik tapwaterverwarming, gemiddeld klimaat	kWh	1430	1432
Seizoensgemiddelde efficiëntie ruimteverwarming, gemiddeld klimaat	%	187 / 143	177 / 144
Energiezuinigheid tapwaterverwarming, gemiddeld klimaat	%	117	117
Geluidsniveau L_{WA} binnen	dB	42	44
Nominaal verwarmingsvermogen ($P_{designh}$), koud klimaat	kW	4 / 4	6 / 6
Nominaal verwarmingsvermogen ($P_{designh}$), warm klimaat	kW	4 / 4	6 / 6
Jaarlijks energieverbruik ruimteverwarming, koud klimaat	kWh	1718 / 2332	2905 / 3622
Jaarlijks energieverbruik tapwaterverwarming, koud klimaat	kWh	1430	1432
Jaarlijks energieverbruik ruimteverwarming, warm klimaat	kWh	1050 / 1370	1695 / 2070
Jaarlijks energieverbruik tapwaterverwarming, warm klimaat	kWh	1430	1432
Seizoensgemiddelde efficiëntie ruimteverwarming, koud klimaat	%	198 / 145	187 / 149
Energiezuinigheid tapwaterverwarming, koud klimaat	%	117	117
Seizoensgemiddelde efficiëntie ruimteverwarming, warm klimaat	%	175 / 134	174 / 142
Energiezuinigheid tapwaterverwarming, warm klimaat	%	117	117
Geluidsniveau L_{WA} buiten	dB	-	-

GEGEVENS VOOR ENERGIEZUINIGHEID, PAKKET

Model leverancier		**S735-4**	**S735-7**
Temperatuurtoepassing	°C	35 / 55	35 / 55
Regelaar, klasse		VI	
Regelaar, bijdrage aan efficiëntie	%	4	
Jaarenergiezuinigheid ruimteverwarming, pakket, gemiddeld klimaat	%	191 / 147	181 / 148
Jaarenergiezuinigheidsklasse ruimteverwarming, pakket, gemiddeld klimaat		**A+++ / A++**	**A+++ / A++**
Jaarenergiezuinigheid ruimteverwarming, pakket, koud klimaat	%	202 / 149	191 / 153
Jaarenergiezuinigheid ruimteverwarming, pakket, warm klimaat	%	179 / 138	178 / 146

De vermelde efficiëntie van het systeem houdt ook rekening met de temperatuurregelaar. Als aan het systeem externe bijverwarming of een zonnewarmtesysteem is toegevoegd, moet de totale efficiëntie van het systeem opnieuw worden berekend.

TECHNISCHE DOCUMENTATIE

Model leverancier		S735-4					
Type warmtepomp		☐ Lucht-water ☒ Ventilatielucht-water ☐ Brine-water ☐ Water-water					
Lage-temperatuurwarmtepomp		☐ Ja ☒ Nee					
Geïntegreerde dompelverwarmer voor bijverwarming		☒ Ja ☐ Nee					
Combinatieverwarming warmtepomp		☒ Ja ☐ Nee					
Klimaat		☒ Gemiddeld ☐ Koud ☐ Warm					
Temperatuurtoepassing		☒ Medium (55 °C) ☐ Laag (35 °C)					
Toegepaste standaarden		EN14825, EN16147, EN12102					
Nominaal verwarmingsvermogen	Prated	3,5	kW	*Jaarenergiezuinigheid ruimteverwarming*	η_s	143	%
Opgegeven capaciteit voor ruimteverwarming bij deellast en een buitentemperatuur Tj				*Opgegeven prestatiecoëfficiënt voor ruimteverwarming bij deellast en een buitentemperatuur Tj*			
Tj = -7 °C	Pdh	3,1	kW	Tj = -7 °C	COPd	2,56	-
Tj = +2 °C	Pdh	1,9	kW	Tj = +2 °C	COPd	3,78	-
Tj = +7 °C	Pdh	1,2	kW	Tj = +7 °C	COPd	4,70	-
Tj = +12 °C	Pdh	1,1	kW	Tj = +12 °C	COPd	5,58	-
Tj = biv	Pdh	3,5	kW	Tj = biv	COPd	2,23	-
Tj = TOL	Pdh	3,5	kW	Tj = TOL	COPd	2,23	-
Tj = -15 °C (als TOL < -20 °C)	Pdh		kW	Tj = -15 °C (als TOL < -20 °C)	COPd		-
Bivalentietemperatuur	T_{biv}	-10	°C	Min. buitenluchttemperatuur	TOL	-10	°C
Capaciteit cyclusinterval	Pcych		kW	Efficiëntie cyclusinterval	COPcyc		-
Degradatiecoëfficiënt	Cdh	0,92	-	Max. aanvoertemperatuur	WTOL	65	°C
Stroomverbruik in andere standen dan de actieve stand				*Bijverwarming*			
Uit-stand	P_{OFF}	0,008	kW	Nominaal verwarmingsvermogen	Psup	0,0	kW
Uit-stand thermostaat	P_{TO}	0,016	kW				
Stand-bymodus	P_{SB}	0,018	kW	Type ingaande energie	Elektrisch		
Carterverwarmingsstand	P_{CK}	0,014	kW				
Overige punten							
Capaciteitsregeling	Veranderlijk			Nominale luchtstroom (lucht-water)		160	m³/h
Geluidsniveau, binnen/buiten	L_{WA}	42 / -	dB	Nominaal debiet klimaatsysteem		0,32	m³/h
Jaarlijks energieverbruik	Q_{HE}	1 982	kWh	Brine debiet brine-water of water-water warmtepompen			m³/h
Voor combinatieverwarming warmtepomp							
Opgegeven tapprofiel tapwaterverwarming	XL			*Energiezuinigheid tapwaterverwarming*	η_{wh}	117	%
Dagelijks energieverbruik	Q_{elec}	6,821	kWh	Dagelijks brandstofverbruik	Q_{fuel}		kWh
Jaarlijks energieverbruik	AEC	1 430	kWh	Jaarlijks brandstofverbruik	AFC		GJ
Contactgegevens	*NIBE Energy Systems – Box 14 – Hannabadsvägen 5 – 285 21 Markaryd – Sweden*						

Model leverancier		S735-7					
Type warmtepomp		☐ Lucht-water ☒ Ventilatielucht-water ☐ Brine-water ☐ Water-water					
Lage-temperatuurwarmtepomp		☐ Ja ☒ Nee					
Geïntegreerde dompelverwarmer voor bijverwarming		☒ Ja ☐ Nee					
Combinatieverwarming warmtepomp		☒ Ja ☐ Nee					
Klimaat		☒ Gemiddeld ☐ Koud ☐ Warm					
Temperatuurtoepassing		☒ Medium (55 °C) ☐ Laag (35 °C)					
Toegepaste standaarden		EN14825, EN16147, EN12102					
Nominaal verwarmingsvermogen	Prated	5,6	kW	*Jaarenergiezuinigheid ruimteverwarming*	η_s	144	%
Opgegeven capaciteit voor ruimteverwarming bij deellast en een buitentemperatuur Tj				*Opgegeven prestatiecoëfficiënt voor ruimteverwarming bij deellast en een buitentemperatuur Tj*			
Tj = -7 °C	Pdh	4,9	kW	Tj = -7 °C	COPd	2,52	-
Tj = +2 °C	Pdh	3,0	kW	Tj = +2 °C	COPd	3,77	-
Tj = +7 °C	Pdh	2,0	kW	Tj = +7 °C	COPd	4,53	-
Tj = +12 °C	Pdh	1,5	kW	Tj = +12 °C	COPd	5,20	-
Tj = biv	Pdh	5,5	kW	Tj = biv	COPd	2,33	-
Tj = TOL	Pdh	5,5	kW	Tj = TOL	COPd	2,33	-
Tj = -15 °C (als TOL < -20 °C)	Pdh		kW	Tj = -15 °C (als TOL < -20 °C)	COPd		-
Bivalentietemperatuur	T_{biv}	-10	°C	Min. buitenluchttemperatuur	TOL	-10	°C
Capaciteit cyclusinterval	Pcych		kW	Efficiëntie cyclusinterval	COPcyc		-
Degradatiecoëfficiënt	Cdh	0,87	-	Max. aanvoertemperatuur	WTOL	65	°C
Stroomverbruik in andere standen dan de actieve stand				*Bijverwarming*			
Uit-stand	P_{OFF}	0,008	kW	Nominaal verwarmingsvermogen	Psup	0,0	kW
Uit-stand thermostaat	P_{TO}	0,038	kW				
Stand-bymodus	P_{SB}	0,034	kW	Type ingaande energie	Elektrisch		
Carterverwarmingsstand	P_{CK}	0,008	kW				
Overige punten							
Capaciteitsregeling	Veranderlijk			Nominale luchtstroom (lucht-water)		239	m³/h
Geluidsniveau, binnen/buiten	L_{WA}	44 / -	dB	Nominaal debiet klimaatsysteem		0,47	m³/h
Jaarlijks energieverbruik	Q_{HE}	3 156	kWh	Brine debiet brine-water of water-water warmtepompen			m³/h
Voor combinatieverwarming warmtepomp							
Opgegeven tapprofiel tapwaterverwarming	XL			*Energiezuinigheid tapwaterverwarming*	η_{wh}	117	%
Dagelijks energieverbruik	Q_{elec}	7,075	kWh	Dagelijks brandstofverbruik	Q_{fuel}		kWh
Jaarlijks energieverbruik	AEC	1 432	kWh	Jaarlijks brandstofverbruik	AFC		GJ
Contactgegevens	*NIBE Energy Systems – Box 14 – Hannabadsvägen 5 – 285 21 Markaryd – Sweden*						

Elektrisch schema

3X400 V

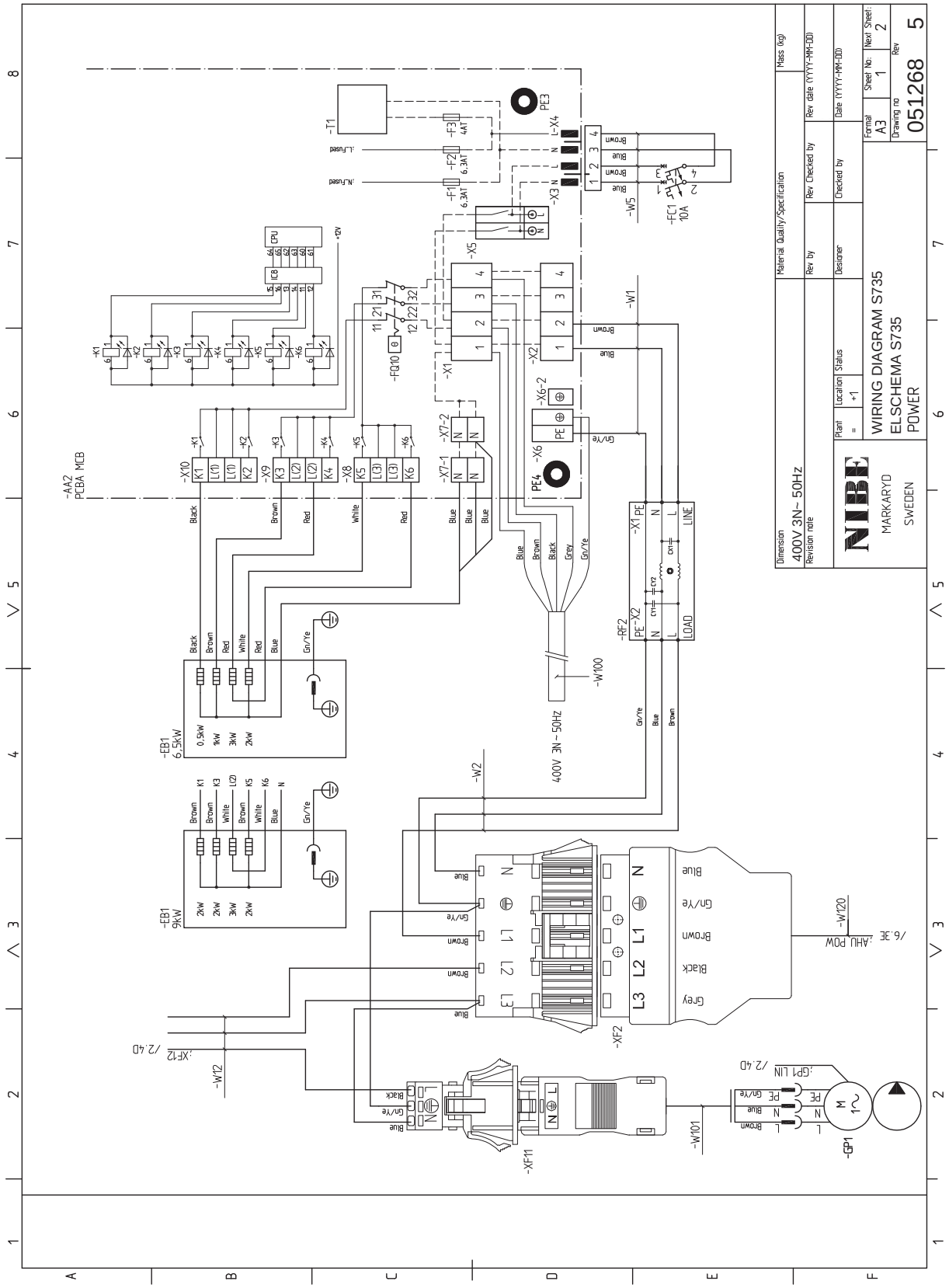

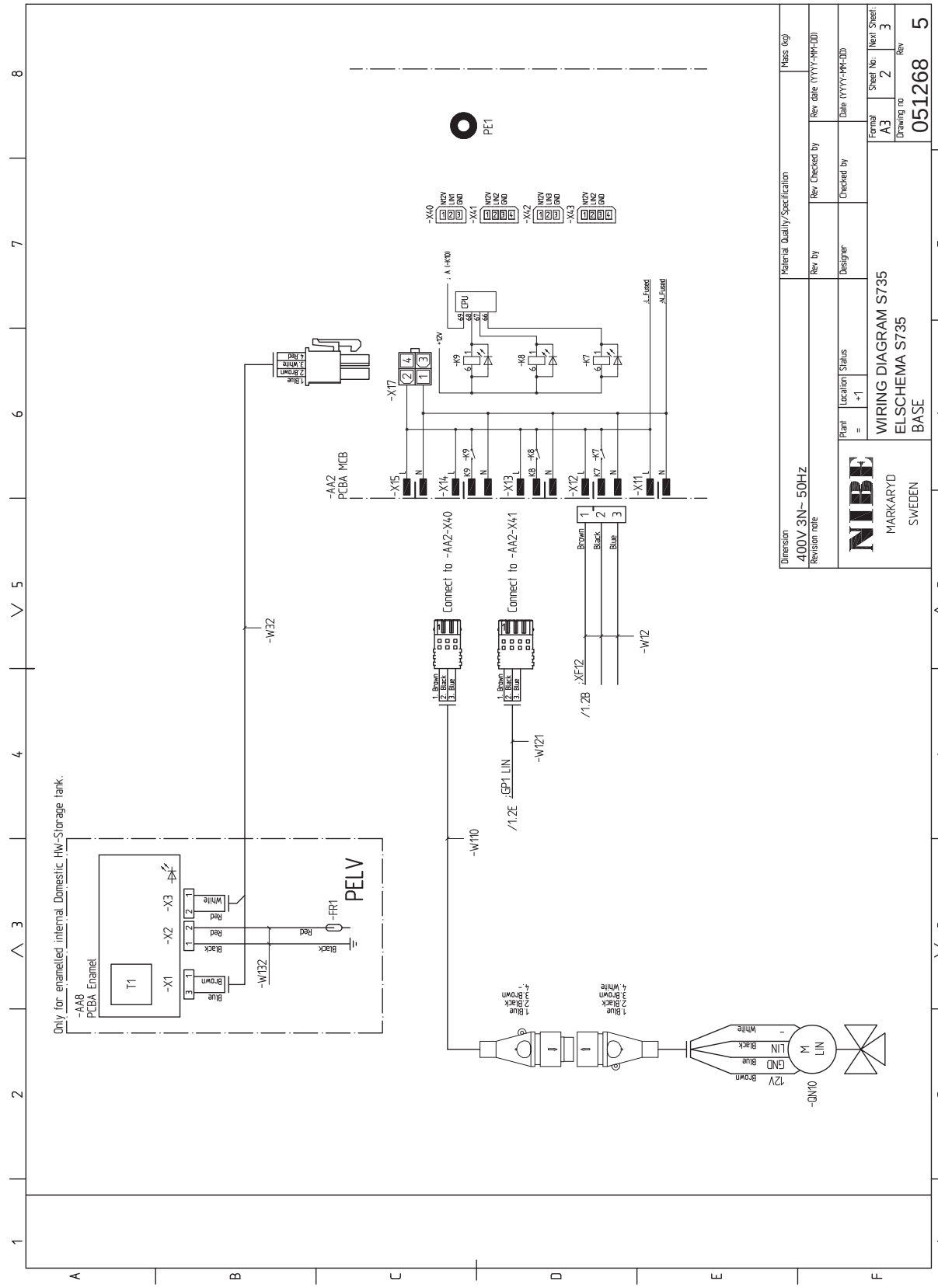
WIRING DIAGRAM S735
ELSCHEMA S735
BASE
NIBE
MARKARYD
SWEDEN
Dimension
400V 3N~ 50Hz
Revision note
Material Quality/Specification
Mass (kg)
Rev by
Rev Checked by
Rev date (YYYY-MM-DD)
Designer
Checked by
Date (YYYY-MM-DD)
Plant
Location
Status
Format
A3
Sheet No.
2
Next Sheet:
3
Drawing no
051268
Rev
5
Only for enamelled internal Domestic HW-Storage tank.
-AA8
PCBA Enamel
T1
-X1
-X2
-X3
-W132
-W32
PELV
-FR1
-AA2
PCBA MCB
-X15
-X14
-X13
-X12
-X11
-X17
-X40
-X41
-X42
-X43
-K9
-K8
-K7
CPU
PE1
Connect to -AA2-X40
Connect to -AA2-X41
-W110
-W121
-W12
-XF12
-GP1 LIN
-QN10
12V
GND
LIN
M
LIN

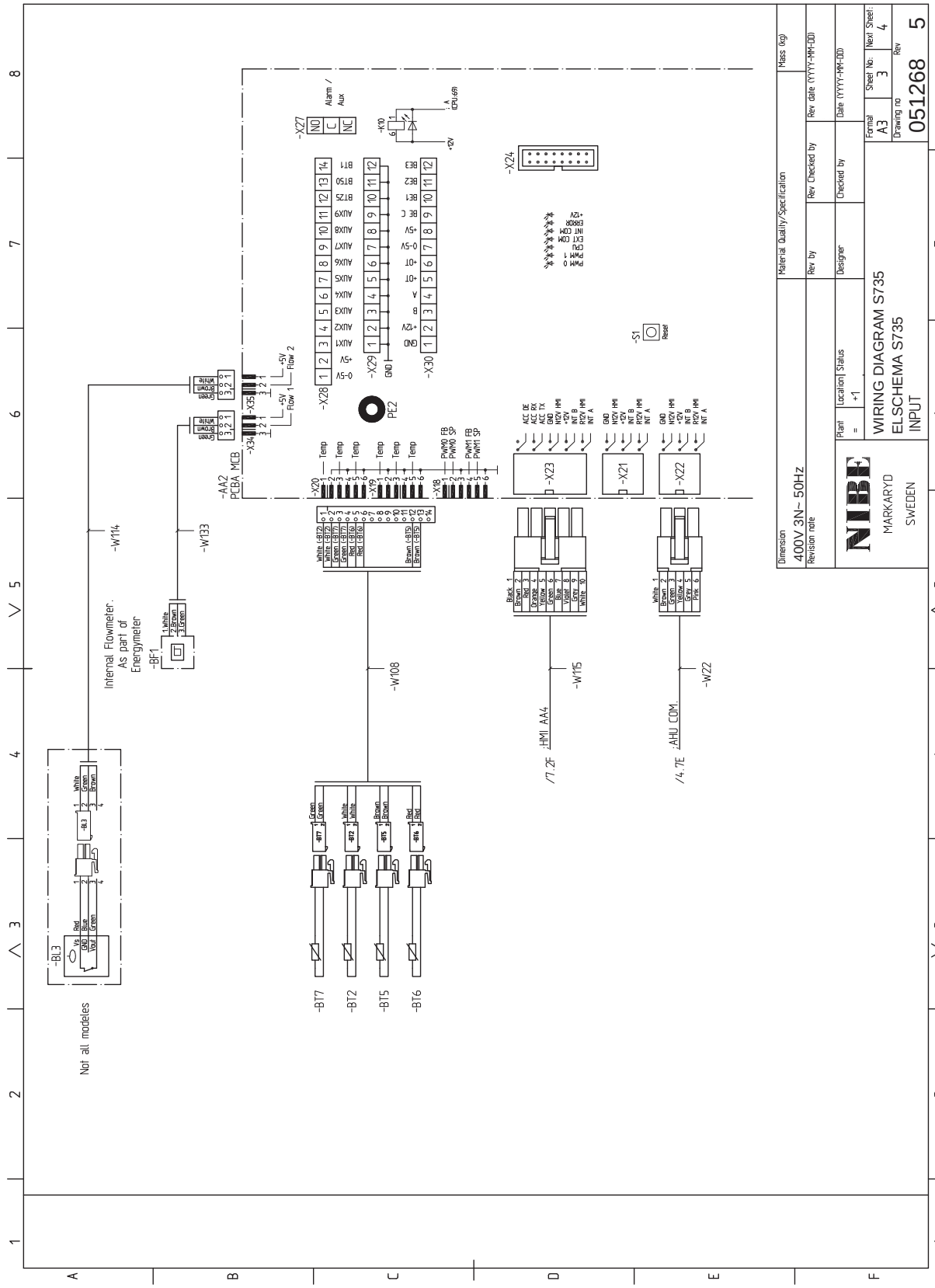
WIRING DIAGRAM S735
ELSCHEMA S735
INPUT
NIBE
MARKARYD
SWEDEN
Dimension
400V 3N~ 50Hz
Revision note
Material Quality/Specification
Mass (kg)
Rev by
Rev Checked by
Rev date (YYYY-MM-DD)
Designer
Checked by
Date (YYYY-MM-DD)
Plant
Location
Status
Format
A3
Sheet No.
3
Next Sheet:
4
Drawing no
051268
Rev
5
Not all modeles
Internal Flowmeter.
As part of
Energymeter
-BF1
-BL3
-W114
-W133
-W108
-W115
-W22
-AA2
PCBA MCB
-X20
-X19
-X18
-X23
-X21
-X22
-X24
-X27
-X28
-X29
-X30
-X34
-X35
-S1
Reset
PE2
-BT7
-BT2
-BT5
-BT6
HMI AA4
AHU COM.
/7.2F
/4.7E

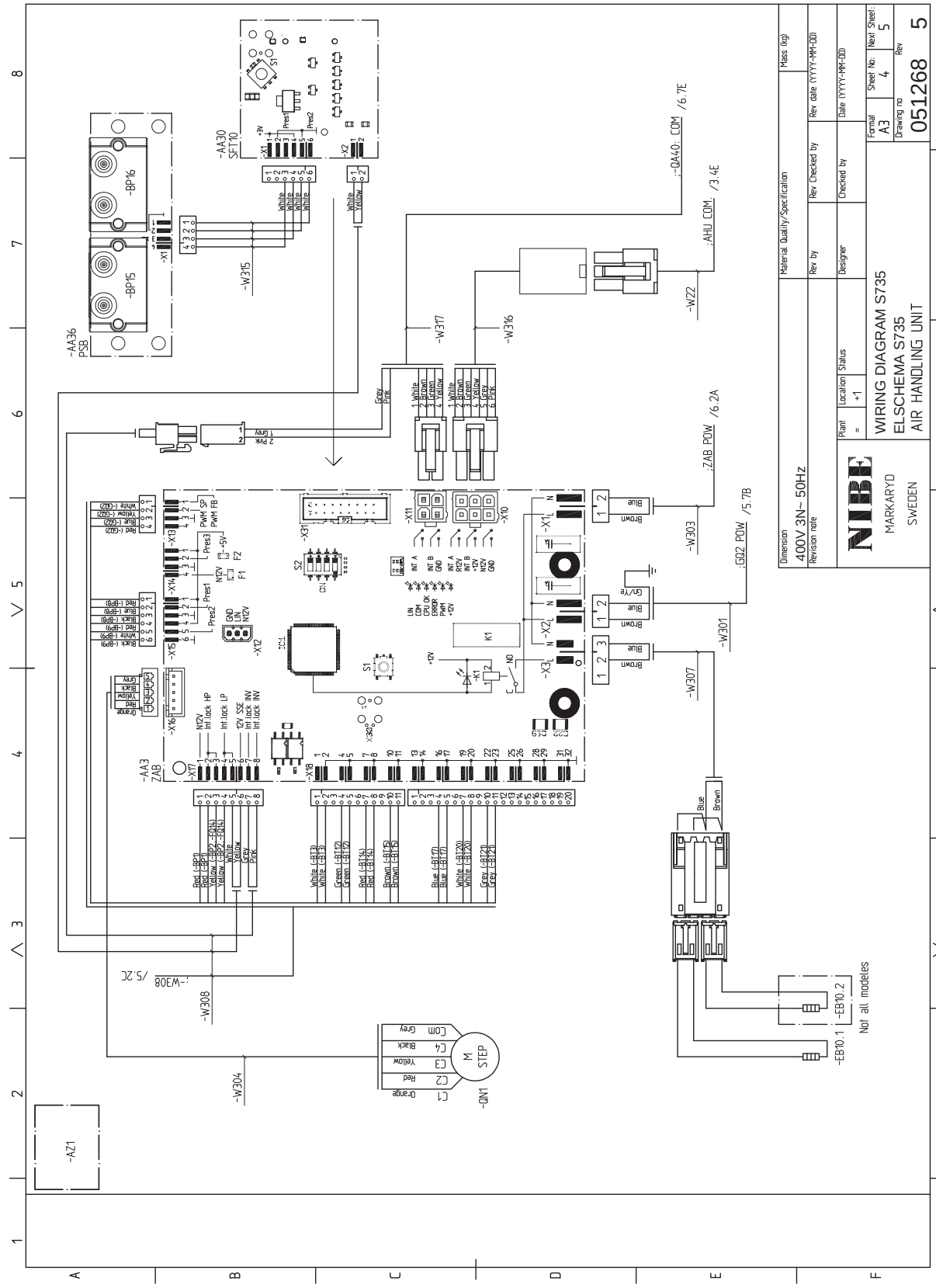
WIRING DIAGRAM S735
ELSCHEMA S735
AIR HANDLING UNIT
NIBE
MARKARYD
SWEDEN
400V 3N~ 50Hz
051268 5
-AA36 PSB
-AA30 SFT10
-AA3 ZAB
-AZ1
-BP16
-BP15
-QN1
-EB10.1
-EB10.2
-W315
-W317
-W316
-W22
-W303
-W301
-W307
-W308
-W304
;-QA40: COM /6.7E
;AHU COM: /3.4E
;ZAB POW /6.2A
;GQ2 POW /5.7B
Not all modules

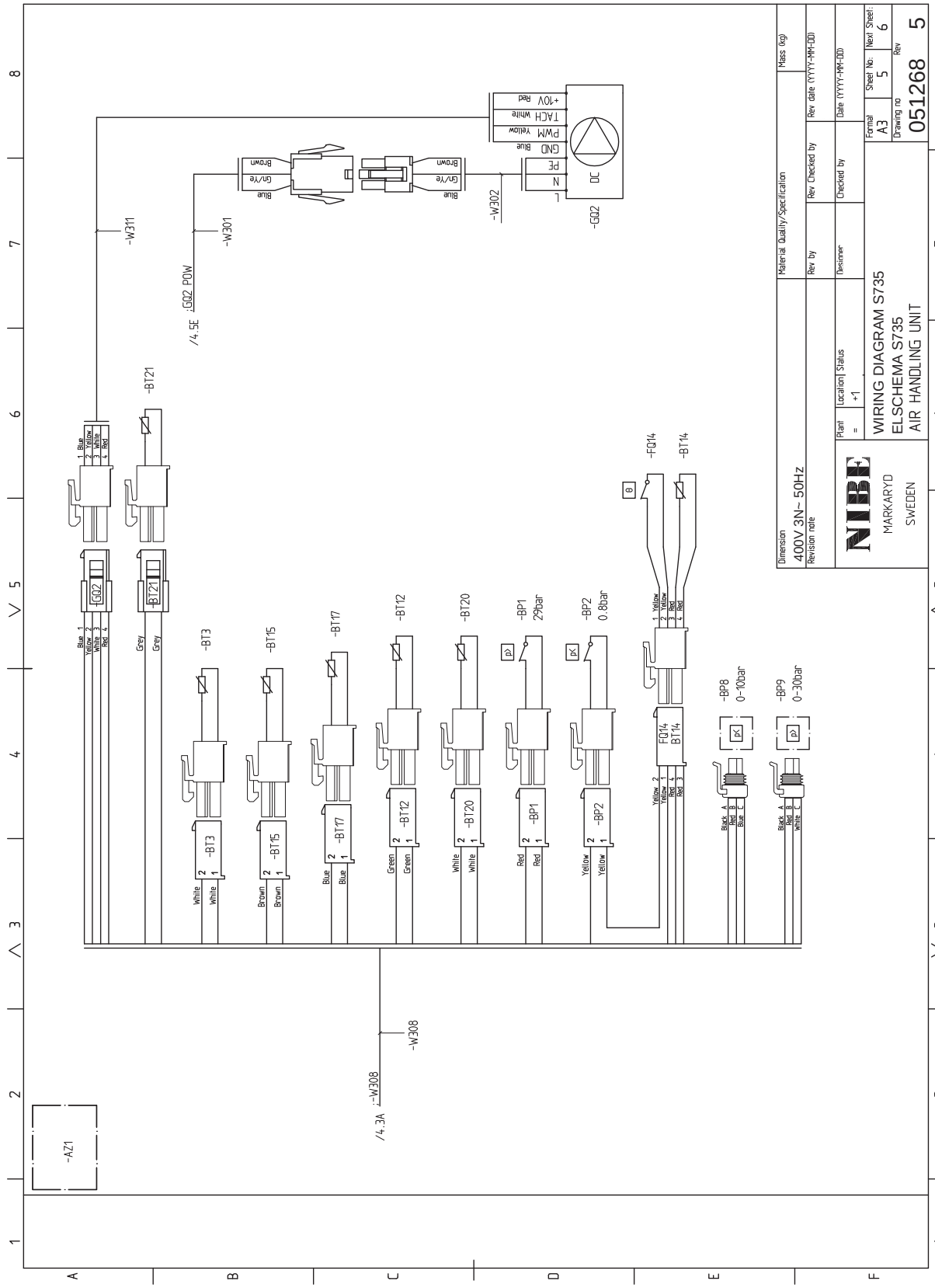
WIRING DIAGRAM S735
ELSCHEMA S735
AIR HANDLING UNIT
NIBE
MARKARYD
SWEDEN
400V 3N~ 50Hz
051268 5
-AZ1
-W311
-W301
-W302
-W308
-GQ2
-BT21
-BT3
-BT15
-BT17
-BT12
-BT20
-BP1 29bar
-BP2 0.8bar
-FQ14
-BT14
-BP8 0-10bar
-BP9 0-30bar
/4.5E -GQ2 POW
/4.3A -W308

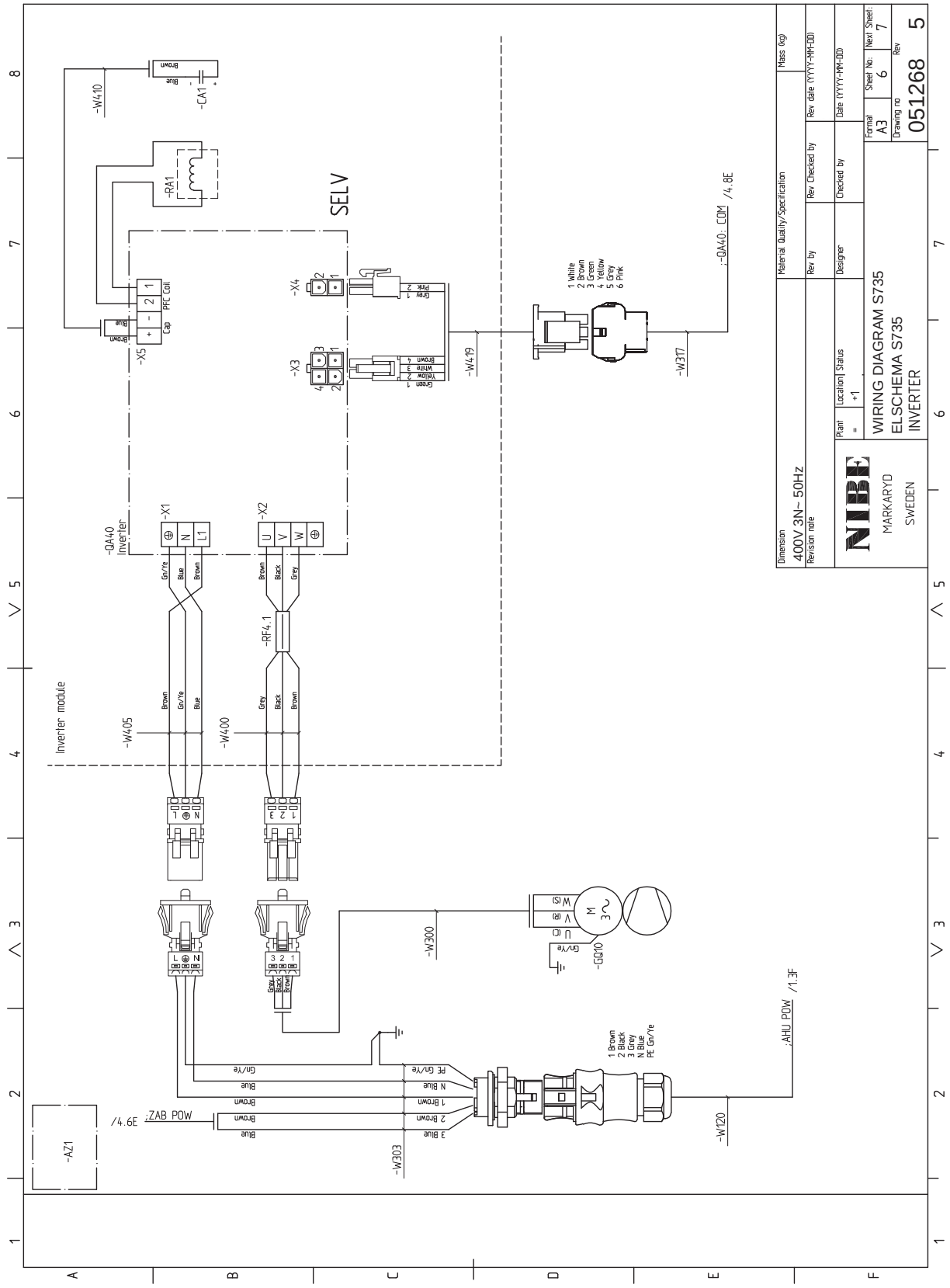
SELV
-W410
-CA1
-RA1
-X5
PFC Coil
Cap
-X4
-X3
-W419
1 White
2 Brown
3 Green
4 Yellow
5 Grey
6 Pink
-QA40: COM /4.8E
-W317
-QA40
Inverter
-X1
-X2
N
L1
U
V
W
-RF4.1
Inverter module
-W405
-W400
-W300
-GQ10
-AZ1
;ZAB POW /4.6E
-W303
-W120
;AHU POW /1.3F
1 Brown
2 Black
3 Grey
N Blue
PE Gn/Ye
Material Quality/Specification
Mass (kg)
Dimension
400V 3N~ 50Hz
Revision note
Rev by
Rev Checked by
Rev date (YYYY-MM-DD)
Designer
Checked by
Date (YYYY-MM-DD)
Plant
=
Location
+1
Status
NIBE
MARKARYD
SWEDEN
WIRING DIAGRAM S735
ELSCHEMA S735
INVERTER
Format
A3
Sheet No.
6
Next Sheet
7
Drawing no
051268
Rev
5

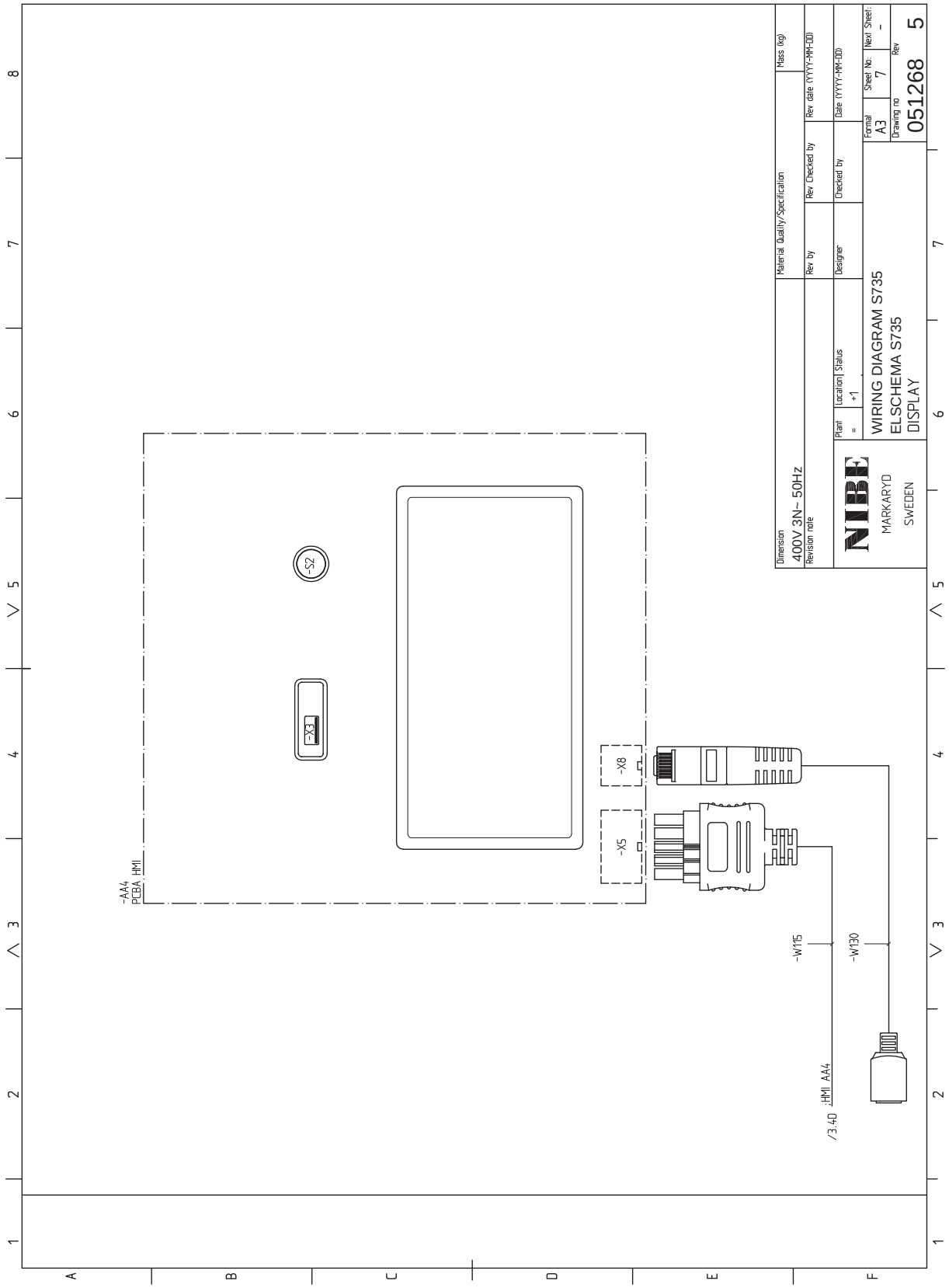
-AA4
PCBA, HMI
-S2
-X3
-X8
-X5
-W115
-W130
/3.40 HMI AA4
Dimension
400V 3N~ 50Hz
Revision note
Material Quality/Specification
Rev by
Designer
Rev Checked by
Checked by
Mass (kg)
Rev date (YYYY-MM-DD)
Date (YYYY-MM-DD)
Plant
=
Location Status
+1
NIBE
MARKARYD
SWEDEN
WIRING DIAGRAM S735
ELSCHEMA S735
DISPLAY
Format
A3
Sheet No.
7
Next Sheet
-
Drawing no
051268
Rev
5

1X230 V

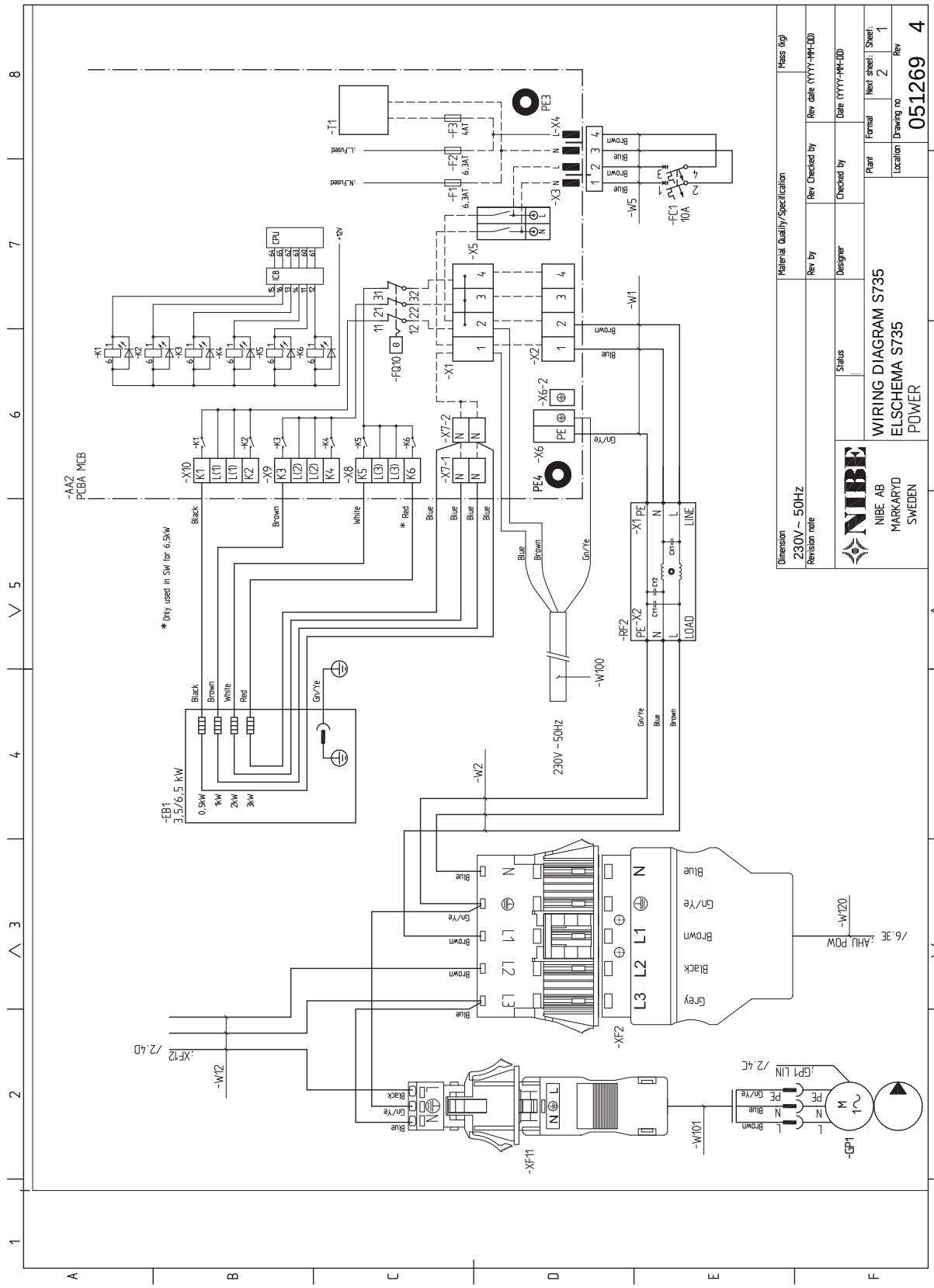

WIRING DIAGRAM S735
ELSCHEMA S735
POWER
NIBE AB
MARKARYD
SWEDEN
Dimension
230V ~ 50Hz
Revision note
Material Quality/Specification
Mass (kg)
Rev by
Rev Checked by
Rev date (YYYY-MM-DD)
Status
Designer
Checked by
Date (YYYY-MM-DD)
Plant
Format
Next sheet:
Sheet:
Location
Drawing no
Rev
051269
4
-AA2
PCBA MCB
-EB1
3,5/6,5 kW
0,5kW
1kW
2kW
3kW
* Only used in SW for 6,5kW
230V ~ 50Hz
-W100
-W101
-W120
-W12
-W2
-W1
-W5
-FC1
10A
-FQ10
-XF11
-XF2
-GP1
-RF2
-X1
-X2
-X3
-X4
-X5
-X6
-X7-1
-X7-2
-X8
-X9
-X10
-T1
-F1
6,3AT
-F2
6,3AT
-F3
4AT
PE3
PE4
LINE
LOAD

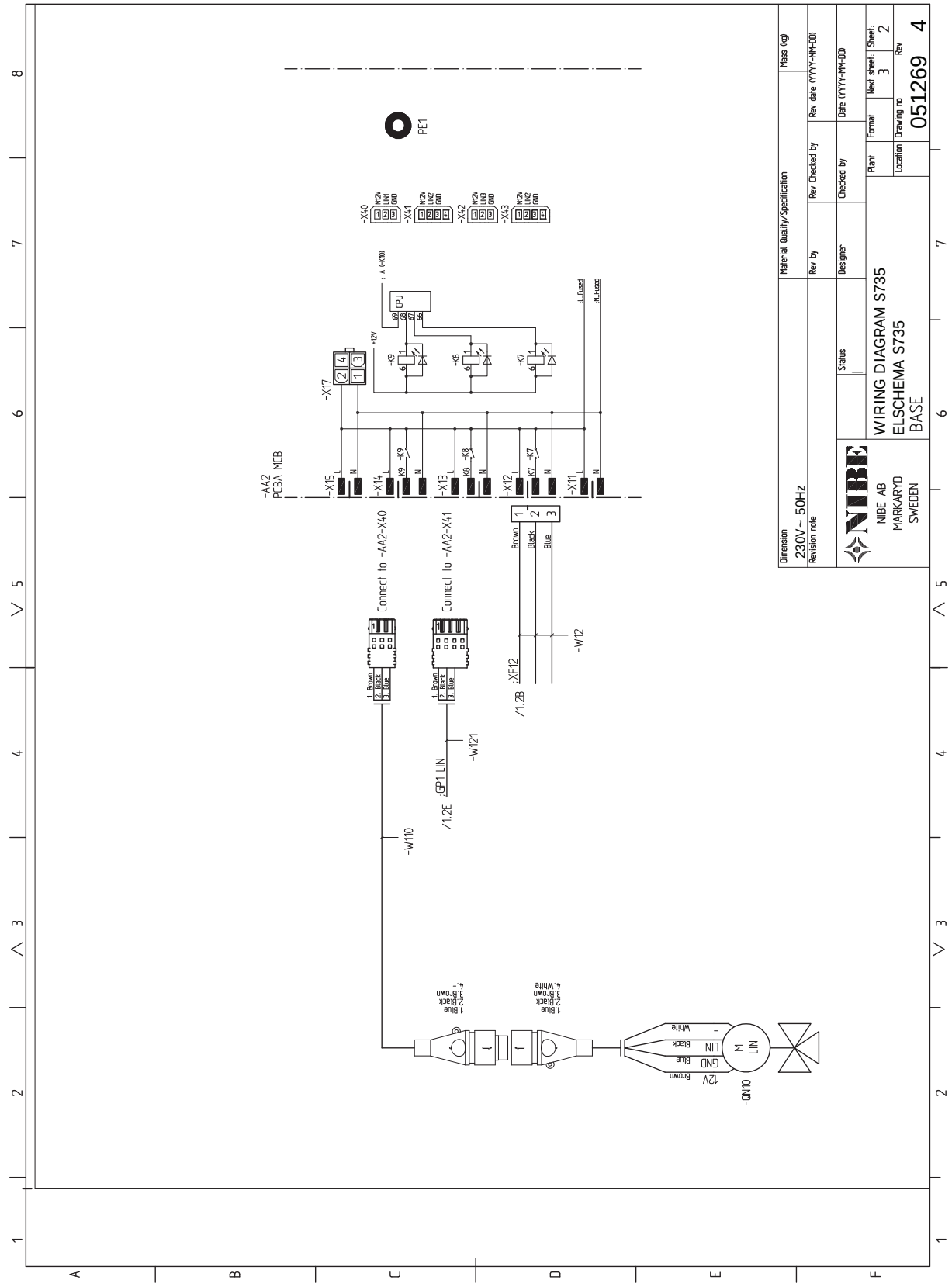
WIRING DIAGRAM S735
ELSCHEMA S735
BASE
NIBE AB
MARKARYD
SWEDEN
Dimension
230V~ 50Hz
Revision note
Material Quality/Specification
Mass (kg)
Rev by
Rev Checked by
Rev date (YYYY-MM-DD)
Designer
Checked by
Date (YYYY-MM-DD)
Status
Plant
Format
Next sheet:
Sheet:
Location
Drawing no
Rev
051269
4
PE1
-AA2
PCBA MCB
Connect to -AA2-X40
Connect to -AA2-X41
-W110
-W121
-W12
-QN10
12V
GND
LIN
M
LIN
Brown
Blue
Black
White
Brown
Black
Blue
CPU
-X17
-X15
-X14
-X13
-X12
-X11
-X40
-X41
-X42
-X43
-K9
-K8
-K7
-XF12
/1.2B
/1.2E
GP1 LIN

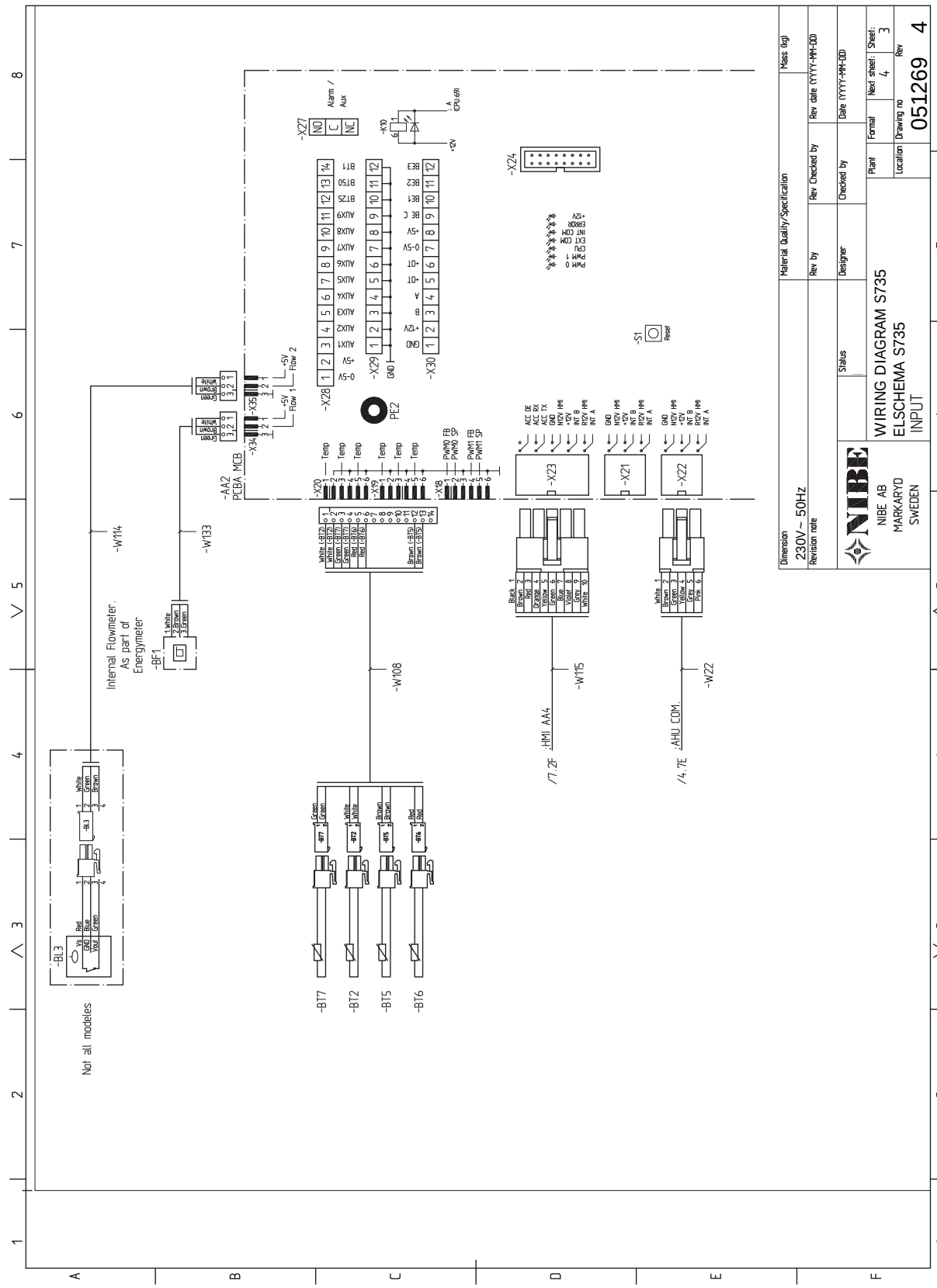
WIRING DIAGRAM S735
ELSCHEMA S735
INPUT
NIBE AB
MARKARYD
SWEDEN
Dimension
230V~ 50Hz
Revision note
Material Quality/Specification
Mass (kg)
Rev by
Rev Checked by
Rev date (YYYY-MM-DD)
Designer
Checked by
Date (YYYY-MM-DD)
Status
Plant
Format
Next sheet:
Sheet:
Location
Drawing no
Rev
051269 4
Internal Flowmeter.
As part of
Energymeter
Not all modeles
-AA2
PCBA MCB
-BF1
-BL3
-BT7
-BT2
-BT5
-BT6
-W114
-W133
-W108
-W115
-W22
-X20
-X19
-X18
-X23
-X21
-X22
-X24
-X27
-X28
-X29
-X30
-X34
-X35
-S1
PE2
HMI AA4
AHU COM.
Alarm / Aux
Reset

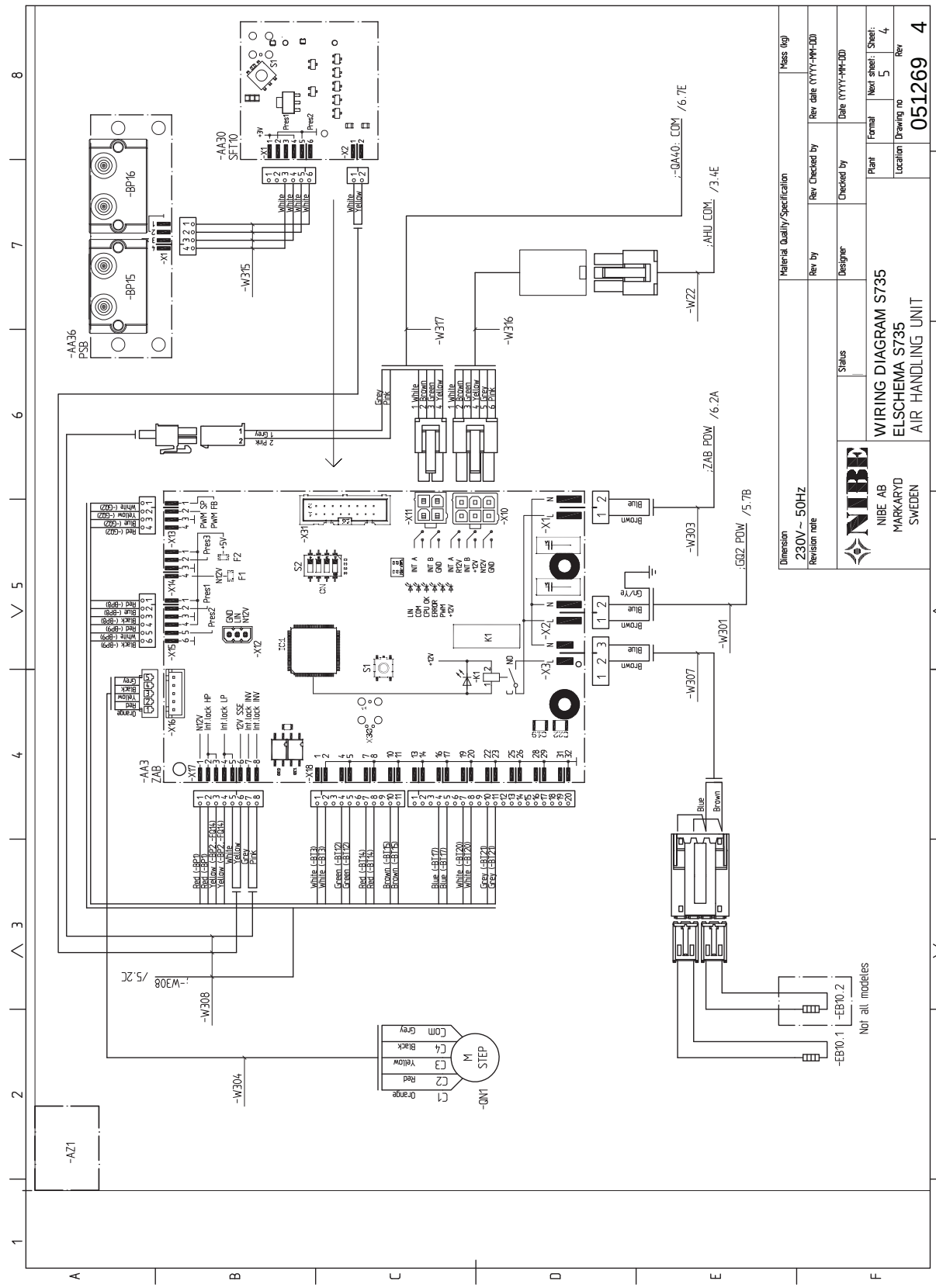
WIRING DIAGRAM S735
ELSCHEMA S735
AIR HANDLING UNIT
NIBE AB
MARKARYD
SWEDEN
051269 4
Not all modeles

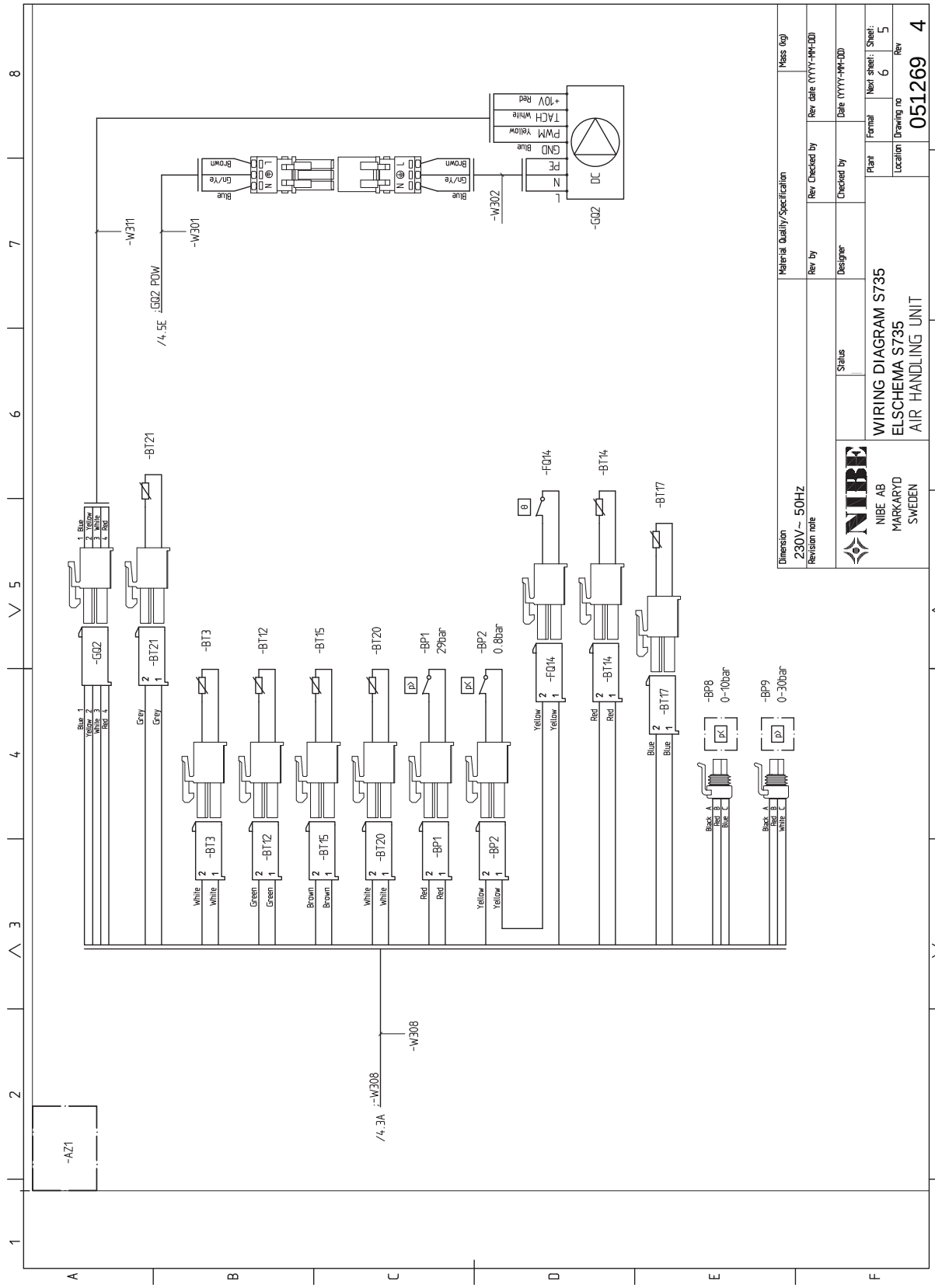
WIRING DIAGRAM S735
ELSCHEMA S735
AIR HANDLING UNIT
NIBE AB
MARKARYD
SWEDEN
Dimension
230V~ 50Hz
Revision note
Material Quality/Specification
Mass (kg)
Rev by
Rev Checked by
Rev date (YYYY-MM-DD)
Designer
Checked by
Date (YYYY-MM-DD)
Status
Plant
Format
Next sheet:
Sheet:
Location
Drawing no
Rev
051269
4
-GQ2
-BT21
-BT3
-BT12
-BT15
-BT20
-BP1
29bar
-BP2
0.8bar
-FQ14
-BT14
-BT17
-BP8
0-10bar
-BP9
0-30bar
-W311
-W301
-W302
-W308
/4.5E
/4.3A
-AZ1
DC
+10V
TACH
PWM
GND
PE
N
L
Red
White
Yellow
Blue
Brown
Gn/Ye
Grey
Green
Black
A
B
C
D
E
F
1
2
3
4
5
6
7
8

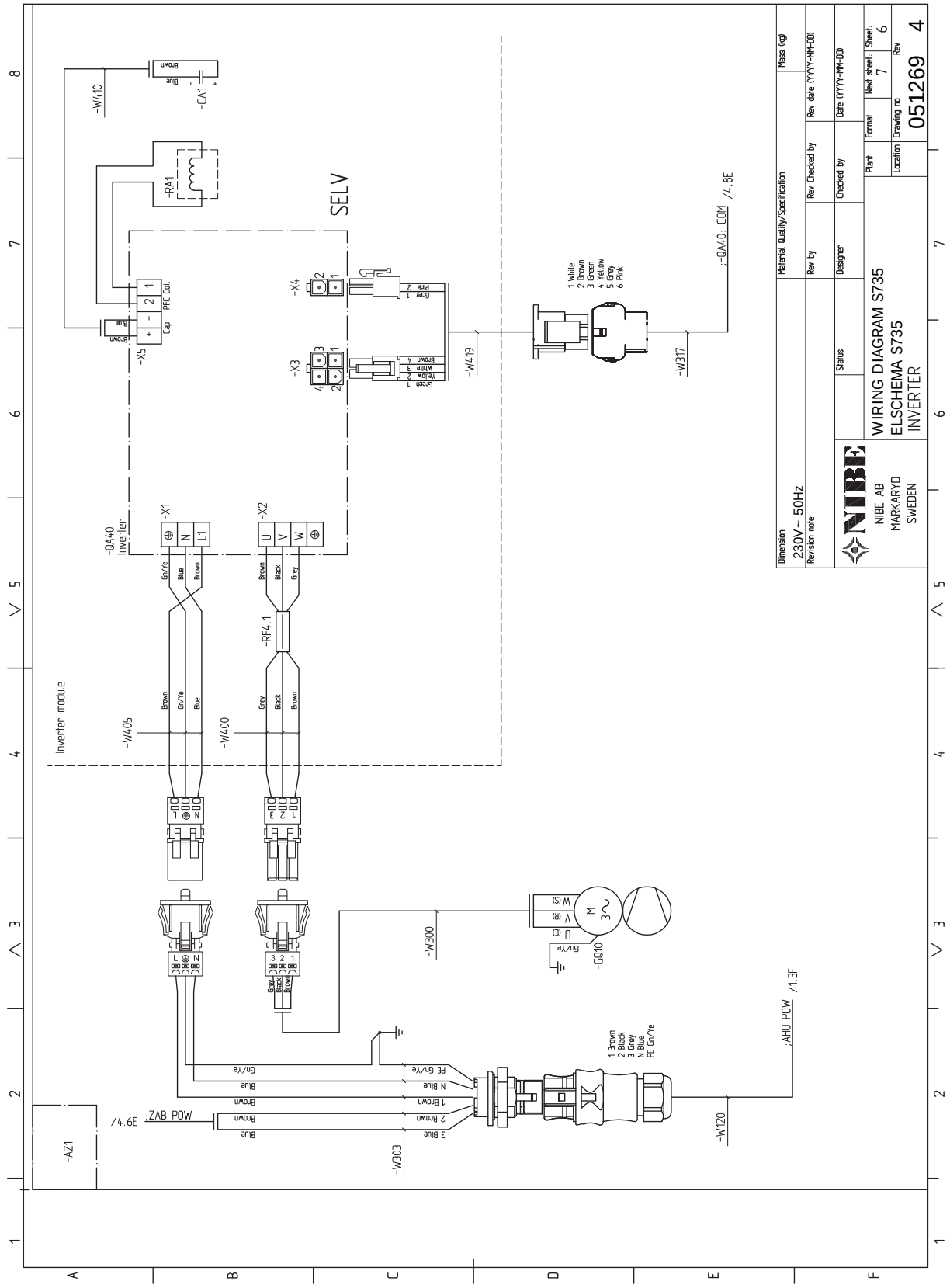
WIRING DIAGRAM S735
ELSCHEMA S735
INVERTER
NIBE AB
MARKARYD
SWEDEN
051269 4
SELV
Inverter module
-QA40 Inverter
-X1
-X2
-X3
-X4
-X5
-RA1
-CA1
-W410
-W405
-W400
-RF4.1
-W419
-W317
-W300
-W303
-W120
-GQ10
-AZ1
-QA40: COM /4.8E
;AHU POW /1.3F
;ZAB POW /4.6E
PFC Coil
Cap
1 White
2 Brown
3 Green
4 Yellow
5 Grey
6 Pink
1 Brown
2 Black
3 Grey
N Blue
PE Gn/Ye

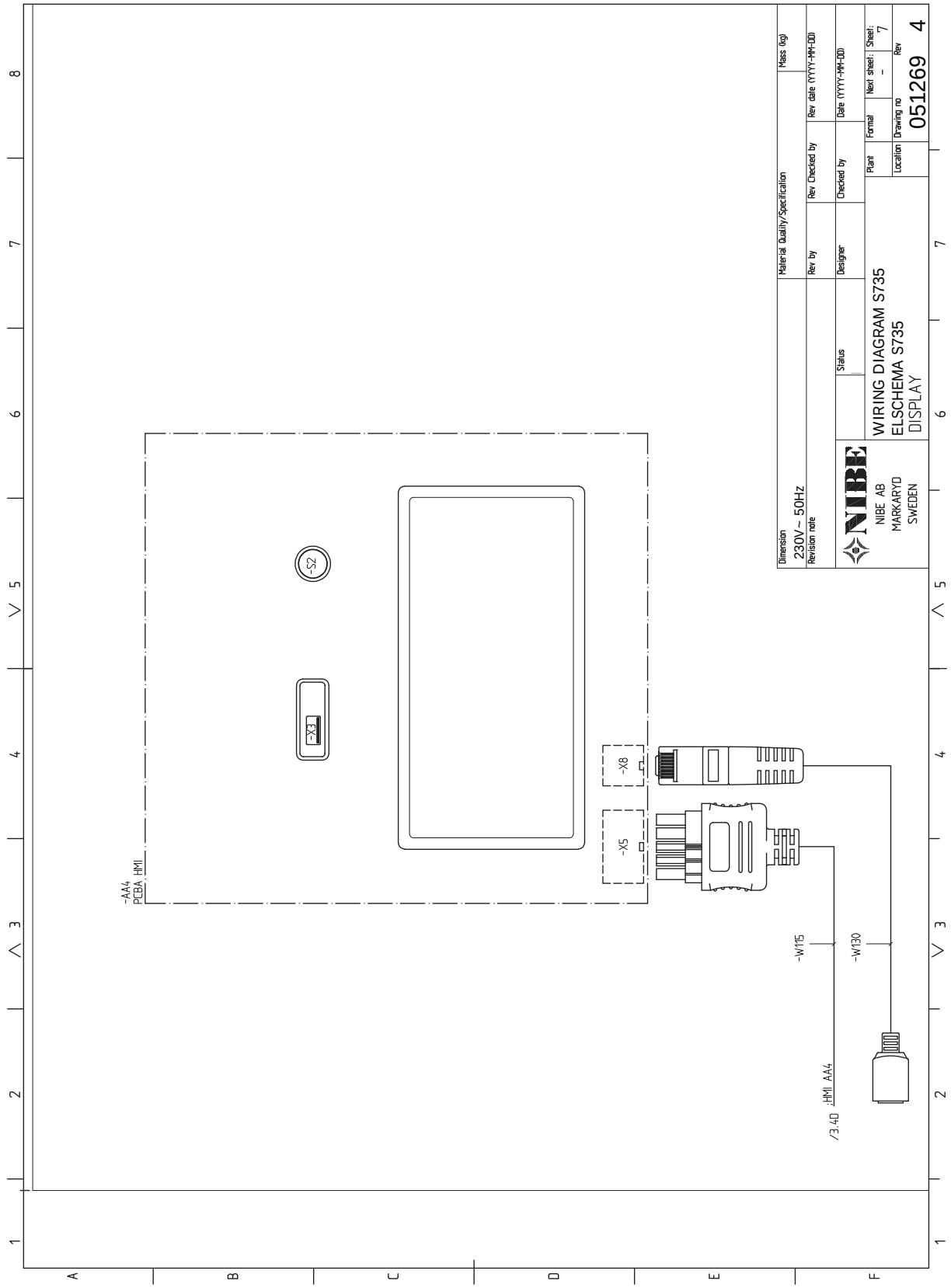
-AA4
PCBA, HMI
-S2
-X3
-X8
-X5
-W115
-W130
/3.40 :HMI AA4
Dimension
230V~ 50Hz
Revision note
Material Quality/Specification
Rev by
Designer
Rev Checked by
Checked by
Rev date (YYYY-MM-DD)
Date (YYYY-MM-DD)
Mass (kg)
Status
NIBE AB
MARKARYD
SWEDEN
WIRING DIAGRAM S735
ELSCHEMA S735
DISPLAY
Plant
Format
Next sheet:
Sheet:
7
Location
Drawing no
051269
Rev
4

Index

A

Aansluiten van externe bedrijfsspanning voor het regelsysteem, 21
Aansluiten van het afgiftesysteem, 15
Aansluiten van stroomsensoren, 23
Aansluitingen, 21
Aansluitopties
  Twee of meer afgiftesystemen, 15
Accessoires, 67
Accessoires aansluiten, 24
Afgiftesysteem ontluchten, 28
Afmetingen en aansluitingen, 69
Afmetingen en leidingaansluitingen, 14
Afmetingen leiding, 14
Aftappen van het afgiftesysteem, 60
Alarm, 64
Alarm beheren, 64
Alternatieve installatie
  Ketel met elektrisch verwarmingselement, 16
  Ketel zonder elektrisch verwarmingselement, 15
  Warmtapwatercirculatie aansluiten, 16

B

Bediening, 34
  Bediening - Inleiding, 34
Bediening - Inleiding, 34
Belangrijke informatie, 4
Bezorging en verwerking, 6
  Geleverde componenten, 7
  Installatiegebied, 6
  Montage, 6
  Transport, 6
  Verwijderen van de buitenmantel, 7
  Verwijdering van onderdelen van de isolatie., 9
Buitensensor, 22

C

Controle van de magnetietindicator, 61

D

De boiler aftappen, 60
De boiler vullen, 28

E

Elektrische aansluitingen, 19
  Aansluiten van externe bedrijfsspanning voor het regelsysteem, 21
  Aansluitingen, 21
  Accessoires aansluiten, 24
  Buitensensor, 22
  Elektrische bijverwarming - maximaal vermogen, 27
  Externe aansluitingen, 22
  Externe aansluitopties, 25
  Externe energiemeter, 23
  Instellingen, 27
  Ruimtevoeler, 22
  Sensoren aansluiten, 22
  Spanningaansluiting, 21
  Tariefregeling, 21
  Vermogensregeling, 23
Elektrische bijverwarming - maximaal vermogen, 27
  Vermogensstappen van het elektrische verwarmingselement, 27
Elektrisch schema, 78
Energielabel, 75
  Gegevens voor energiezuinigheid, pakket, 75
  Informatieblad, 75
  Technische documentatie, 76
Externe aansluitingen, 22
Externe aansluitopties, 25
  Mogelijke selectie AUX-ingangen, 25
Externe energiemeter, 23

G

Gegevens temperatuursensor, 61
Geleverde componenten, 7

H

Helpmenu, 35
Het ontwerp van de warmtepomp, 10

I

Inbedrijfstelling en afstelling, 28
  Opstarten en inspectie, 29
  Vullen en ontluchten, 28
Inbedrijfstelling en inspectie, 30
  De pompsnelheid instellen, 30
  De ventilatie instellen, 30
Infomenu, 64
Inspectie van de installatie, 5
Installatiegebied, 6
Instellingen, 27

K

Kanaal voor afvoerlucht, 18
Keurmerk, 4
Klimaatsysteem, 15
Klimaatsystemen en -zones, 37
  Bediening - Inleiding, 37
Koud en warm water
  Koud en warm water aansluiten, 15
Koud en warm water aansluiten, 15

L

Leiding- en ontluchtaansluitingen, 13
  Afgiftesysteem aansluiten, 15
  Afmetingen en leidingaansluitingen, 14
  Afmetingen leiding, 14
  Kanaal voor afvoerlucht, 18
  Maximale volumes ketel en radiator, 13
  Ontwerpafmetingen, 14
  Symboolverklaring, 15
Leiding- en ventilatieaansluitingen
  Klimaatsysteem, 15
  Koud- en warmtapwater
    Koud en warmtapwater aansluiten, 15

M

Menu 1 - Binnenklimaat, 38
Menu 2 - Warmtapwater, 42
Menu 3 - Info, 44
Menu 4 - Mijn systeem, 45
Menu 5 - Aansluiting, 49
Menu 6 - Programmering, 50
Menu 7 - Installateurinstellingen, 52
Modbus TCP/IP, 62
Mogelijke selectie AUX-ingangen, 25
Montage, 6

N
Navigatie
Helpmenu, 35
O
Ontwerpafmetingen, 14
Opstarten en inspectie, 29
Opstartprocedure
Noodstand, 27
P
Problemen oplossen, 64
R
Regeling - Menu's
Menu 1 - Binnenklimaat, 38
Menu 2 - Warmtapwater, 42
Menu 3 - Info, 44
Menu 4 - Mijn systeem, 45
Menu 5 - Aansluiting, 49
Menu 6 - Programmering, 50
Menu 7 - Installateurinstellingen, 52
Reservestand, 27
Ruimtevoeler, 22
S
Sensoren aansluiten, 22
Serienummer, 4
Service, 60
Servicehandelingen
Aftappen van het afgiftesysteem, 60
De boiler aftappen, 60
Gegevens temperatuursensor, 61
Modbus TCP/IP, 62
USB-service-uitgang, 61
Servicemaatregelen
Controle van de magnetietindicator, 61
Spanningaansluiting, 21
Storingen in comfort, 64
Symbolen, 4
Symboolverklaring, 15
T
Tariefregeling, 21
Technische gegevens, 69, 71
Afmetingen en aansluitingen, 69
Elektrisch schema, 78
Technische gegevens, 71
Transport, 6
U
USB-service-uitgang, 61
V
Veiligheidsinformatie
CE-merk, 4
Inspectie van de installatie, 5
Serienummer, 4
Symbolen, 4
Vermindering van het comfort
Infomenu, 64
Verstoringen van comfort
Alarm, 64
Alarm beheren, 64
Problemen oplossen, 64
Verwijderen van de buitenmantel, 7
Vullen en ontluchten, 28
Afgiftesysteem ontluchten, 28
De boiler vullen, 28
Vullen van het afgiftesysteem, 28
Vullen van het afgiftesysteem, 28
W
Warmtapwatercirculatie aansluiten, 16

Contactgegevens

AUSTRIA
NIBE GmbH
Gahberggasse 11
4861 Schörfling am Attersee
Tel: +43 (0)7662 8963-0
kontakt@nibe.at
nibe.at

CZECH REPUBLIC
Družstevní závody Dražice - strojírna s.r.o.
Dražice 69, 29471 Benátky n. Jiz.
Tel: +420 326 373 801
nibe@nibe.cz
nibe.cz

DENMARK
Vølund Varmeteknik A/S
Industrivej Nord 7B, 7400 Herning
Tel: +45 97 17 20 33
info@volundvt.dk
volundvt.dk

FINLAND
NIBE Energy Systems Oy
Juurakkotie 3, 01510 Vantaa
Tel: +358 (0)9 274 6970
info@nibe.fi
nibe.fi

FRANCE
NIBE Energy Systems France SAS
Zone industrielle RD 28
Rue du Pou du Ciel, 01600 Reyrieux
Tél: 04 74 00 92 92
info@nibe.fr
nibe.fr

GERMANY
NIBE Systemtechnik GmbH
Am Reiherpfahl 3, 29223 Celle
Tel: +49 (0)5141 75 46 -0
info@nibe.de
nibe.de

GREAT BRITAIN
NIBE Energy Systems Ltd
3C Broom Business Park,
Bridge Way, S41 9QG Chesterfield
Tel: +44 (0)330 311 2201
info@nibe.co.uk
nibe.co.uk

NETHERLANDS
NIBE Energietechniek B.V.
Bagven Park 11, 4838 EH Breda
Tel: +31 (0)168 47 77 22
info@nibenl.nl
nibenl.nl

NORWAY
ABK-Qviller AS
Brynsengfaret 6, 0667 Oslo
Tel: (+47) 23 17 05 20
post@abkqviller.no
nibe.no

POLAND
NIBE-BIAWAR Sp. z o.o.
Ul. Prof. Andrzeja Kalicinskiego 1
15-569 Bialystok
Tel: +48 (0)85 66 28 490
biawar.com.pl

SWEDEN
NIBE Energy Systems
Box 14
Hannabadsvägen 5, 285 21 Markaryd
Tel: +46 (0)433-27 30 00
info@nibe.se
nibe.se

SWITZERLAND
NIBE Wärmetechnik c/o ait Schweiz AG
Industriepark, CH-6246 Altishofen
Tel. +41 (0)58 252 21 00
info@nibe.ch
nibe.ch

Voor landen die niet in deze lijst staan, kunt u contact opnemen met NIBE Sweden of kunt u kijken op nibe.eu voor meer informatie.

NIBE Energy Systems
Hannabadsvägen 5
Box 14
SE-285 21 Markaryd
info@nibe.se
nibe.eu

IHB NL 2647-3 831778

Dit is een publicatie van NIBE Energy Systems. Alle productillustraties, feiten en specificaties zijn gebaseerd op informatie beschikbaar op het moment van goedkeuring van de publicatie.

NIBE Energy Systems behoudt zich het recht voor op feitelijke of zetfouten in deze publicatie.

©2026 NIBE ENERGY SYSTEMS

831778