Bruker- og installatørhåndbok

Varmepumpebereder
NIBE VPB S200, S300



CHB NO 2644-5
531233

Innhold

1 Viktig informasjon 4
- Sikkerhetsinformasjon 4
- Generelt 4
- Serienummer 4
- Gjenvinning 4

2 Til brukeren 5
- Vedlikehold 5

3 Til installatøren 6
- Kompatible produkter 6
- Leveranse og håndtering 6
- Varmtvannsberederens konstruksjon 8
- Rørtilkoplinger 8
- Elektrisk installasjon 10
- Igangkjøring og justering 12

4 Tekniske opplysninger 13
- Mål 13
- Tekniske data 14
- Energimerking 14

Kontaktinformasjon 15

Viktig informasjon

Sikkerhetsinformasjon

Denne håndboken beskriver installasjons- og servicemomenter som skal utføres av fagperson.

For nyeste versjon av produktdokumentasjonen se nibe.no.

Dette apparatet kan brukes av barn fra 8 år og oppover. Det kan også brukes av personer som har nedsatte fysiske, sensoriske eller mentale evner, eller som mangler erfaring og kunnskap, dersom de er under oppsyn eller har fått opplæring i hvordan man bruker apparatet på en sikker måte og forstår risikoen ved uriktig bruk. Barn må ikke leke med apparatet. Rengjøring og vedlikehold må ikke utføres av barn uten tilsyn.

Dette er en originalhåndbok. Oversettelse skal ikke skje uten godkjenning fra NIBE.

Med forbehold om konstruksjonsendringer.

©NIBE 2026.

Det kan komme til å dryppe vann fra sikkerhetsventilens spillvannsrør. Spillvannsrøret skal trekkes til egnet avløp, slik at sprut av varmt vann ikke kan forårsake skade. Spillvannsrøret skal legges frostfritt og sluttende med jevnt fall i hele sin lengde for å unngå lommer der vannet kan samle seg. Spillvannsrøret skal minst ha samme dimensjon som sikkerhetsventilen. Spillvannsrøret skal være synlig, og utløpet skal være åpent og ikke være plassert i nærheten av elektriske komponenter.

Sikkerhetsventilene skal beveges på regelmessig for å fjerne smuss samt for å kontrollere at de ikke er blokkerte.

SYMBOLER

Forklaring på symboler som kan forekomme i denne håndboken.

OBS!

Dette symbolet betyr fare for menneske eller maskin.

HUSK!

Ved dette symbolet finnes viktig informasjon om hva du bør tenke på når du installerer, utfører service på eller betjener anlegget.

MERKING

Forklaring på symboler som kan forekomme på produktets etikett/etiketter.

Fare for menneske eller maskin.

Les brukerhåndboken.

Generelt

NIBE VPB S er konstruert og produsert i henhold til god teknisk praksis[1] for å sikre sikker bruk.

[1] Direktivet om trykkpåkjent utstyr2014/68/EU Artikkel 4 punkt 3.

Serienummer

Serienummeret finner du lengst nede til høyre på frontluken.

HUSK!

Produktets serienummer (14 siffer) trenger du ved service og support.

Gjenvinning

Overlat avfallshåndteringen av emballasjen til den installatøren som installerte produktet, eller til egne avfallsstasjoner.

Når produktet har nådd slutten av levetiden, må det ikke kastes blant vanlig husholdningsavfall. Det skal leveres inn til egne avfallsstasjoner eller til forhandlere som yter denne typen service.

Feil avfallshåndtering av produktet fra brukerens side medfører at administrative straffetiltak iverksettes i henhold til gjeldende lovgivning.

Til brukeren

Vedlikehold

SIKKERHETSVENTIL(MEDFØLGER IKKE)

Du finner sikkerhetsventilen på inngående rør (kaldtvann) til NIBE VPB S.

Varmtvannsberederens sikkerhetsventil slipper noen ganger ut vann etter en varmtvannstapping. Utslippet skyldes at kaldtvannet som tas inn i varmtvannsberederen, ekspanderer ved oppvarming, slik at trykket øker og sikkerhetsventilen åpner.

Funksjonen til sikkerhetsventilen skal kontrolleres regelmessig. Utfør kontrollen i henhold til følgende:

1. Åpne ventilen.
2. Kontroller at det strømmer vann gjennom den.
3. Lukk ventilen.

OBS!

Hvis det oppstår en feil i denne trykksatte varmtvannsberederen, f.eks. utstrømming av varmtvann fra spillrøret, må du slå av varmepumpen og kontakte installatøren.

OBS!

Ikke fjern eller juster komponenter som inngår i denne trykksatte varmtvannsberederen. Kontakt din installatør.

TIPS!

Sikkerhetsventilen leveres ikke sammen med NIBE VPB S. Kontakt installatøren hvis du er usikker på hvordan man kontrollerer den.

TØMMING

Varmtvannsberederen

Tømming skjer gjennom sugehevert (med slange) i kaldtvannstilkoblingen (XL3).

Varmespiralen

Tømming skjer gjennom sugehevert (med slange) i sammenkoblingstilkobling, retur til varmepumpe (XL9).

VPB S200 / VPB S300

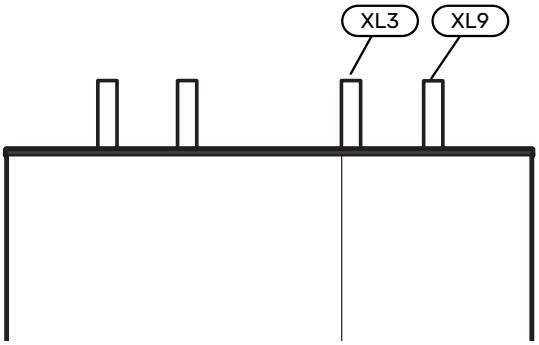

SERVICE

Ved behov for service kontakter du installatøren.

HUSK!

Produktets serienummer (14 sifre) trenger du ved service og support.

Eventuell service skal bare utføres av en person som er kvalifisert for oppgaven.

Ved utskifting av komponenter på NIBE VPB S skal bare reservedeler fra NIBE benyttes.

Til installatøren

Kompatible produkter

Informasjon om kompatible produkter finnes på nibe.no.

Leveranse og håndtering

TRANSPORT

NIBE VPB S skal transporteres og oppbevares stående og tørt.

Ved transport inn i bygningen kan imidlertid NIBE VPB S legges forsiktig på rygg.

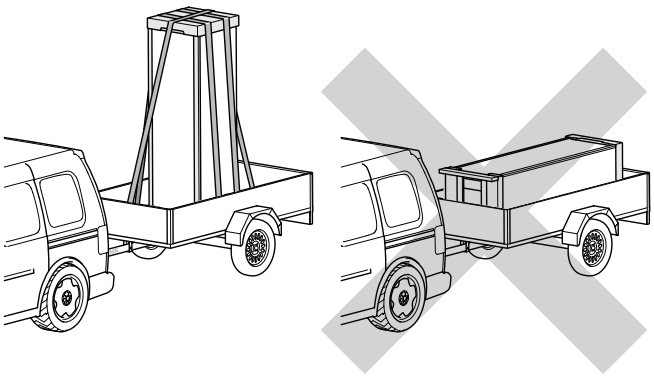

PLASSERING

- Plasser NIBE VPB S på et fast underlag innendørs som tåler vann og vekten av produktet.
- Bruk de justerbare føttene på produktet til å få en vannrett og stabil plassering.

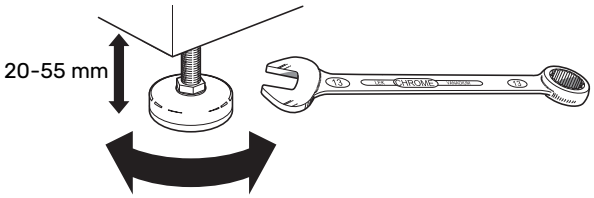

- Fordi det kan komme vann fra NIBE VPB S, skal stedet der NIBE VPB S plasseres være utstyrt med avløp.
- Stedet der NIBE VPB S plasseres skal være frostfritt.

MEDFØLGENDE KOMPONENTER

NIBE VPB S (bare emalje)

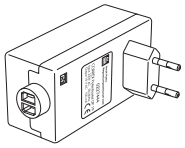

1 stk. potensiostat

HÅNDTERING AV PLATER

Demonter frontluke

1. Dra platens overkant mot deg og løft skrått for å fjerne den fra stammen.

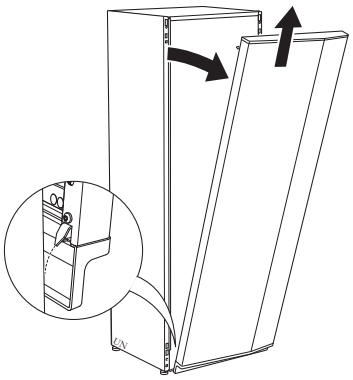

Monter frontluke

1. Hekt fast frontens ene, nedre hjørne på stammen.

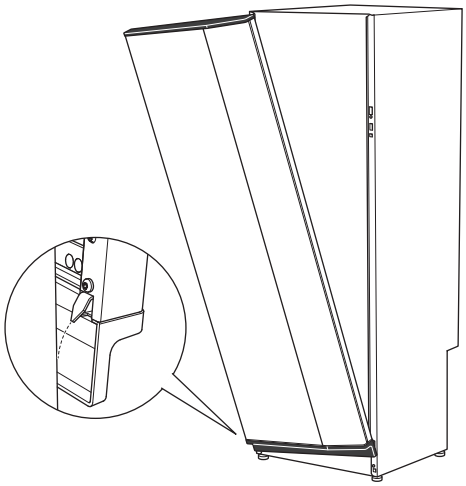

2. Hekt fast det andre hjørne.

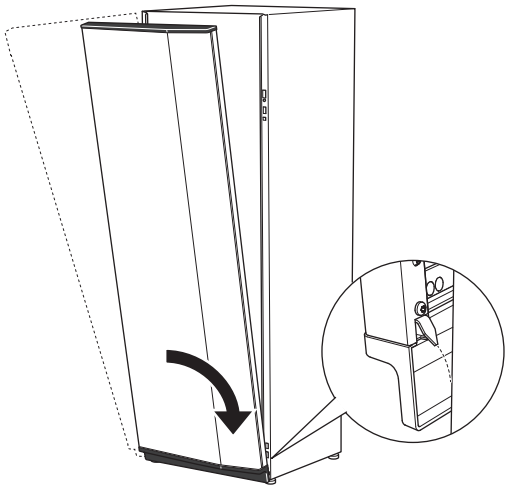

3. Trykk overdelen av fronten mot stammen.

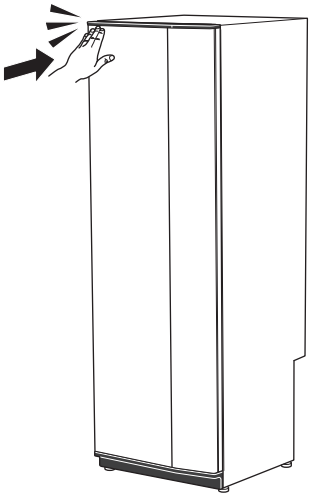

Demontere sideplater

Sideplatene kan demonteres for å lette installasjonen.

1. Løsne skruene i over- og underkant.

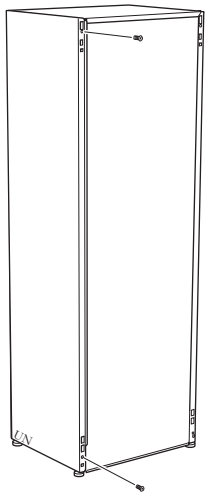

2. Vri platen litt utover.

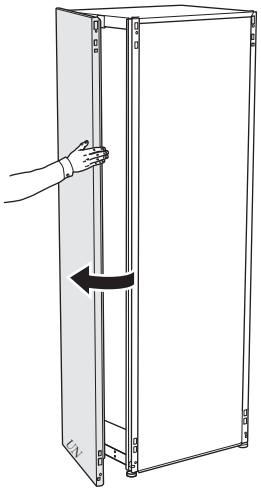

3. Før platen utover og bakover.

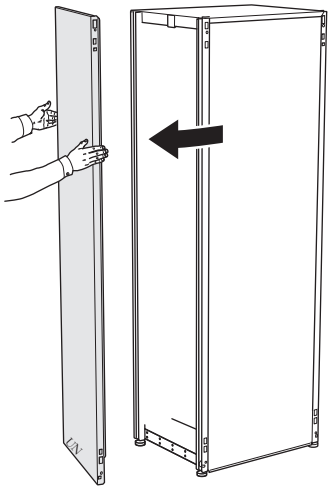

4. Monteringen skjer i omvendt rekkefølge.

Varmtvannsberederens konstruksjon

VPB S200

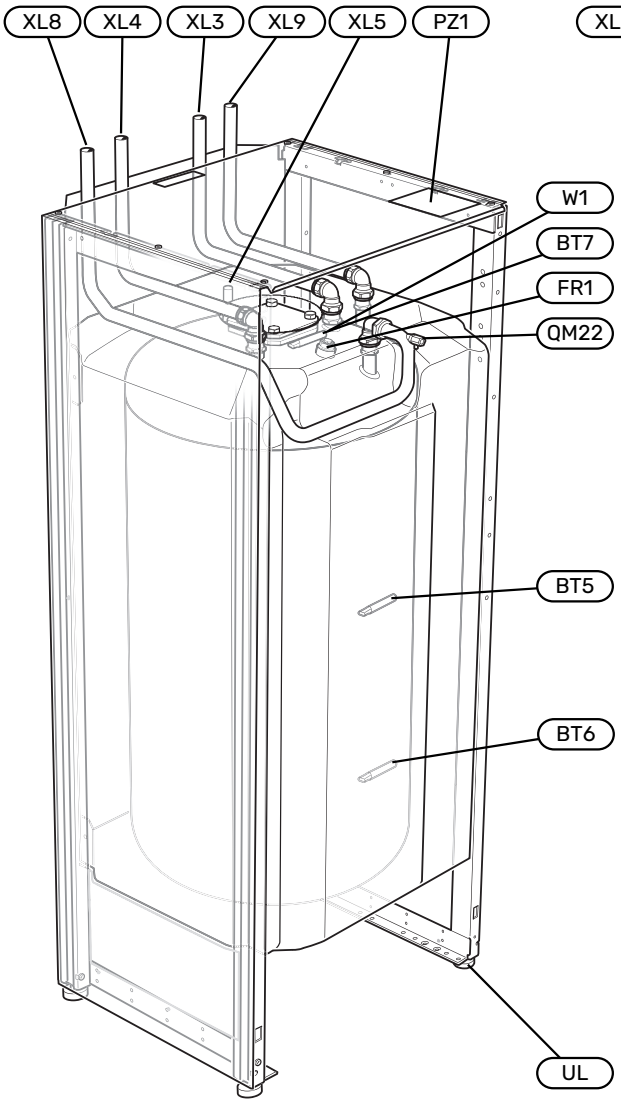

VPB S300

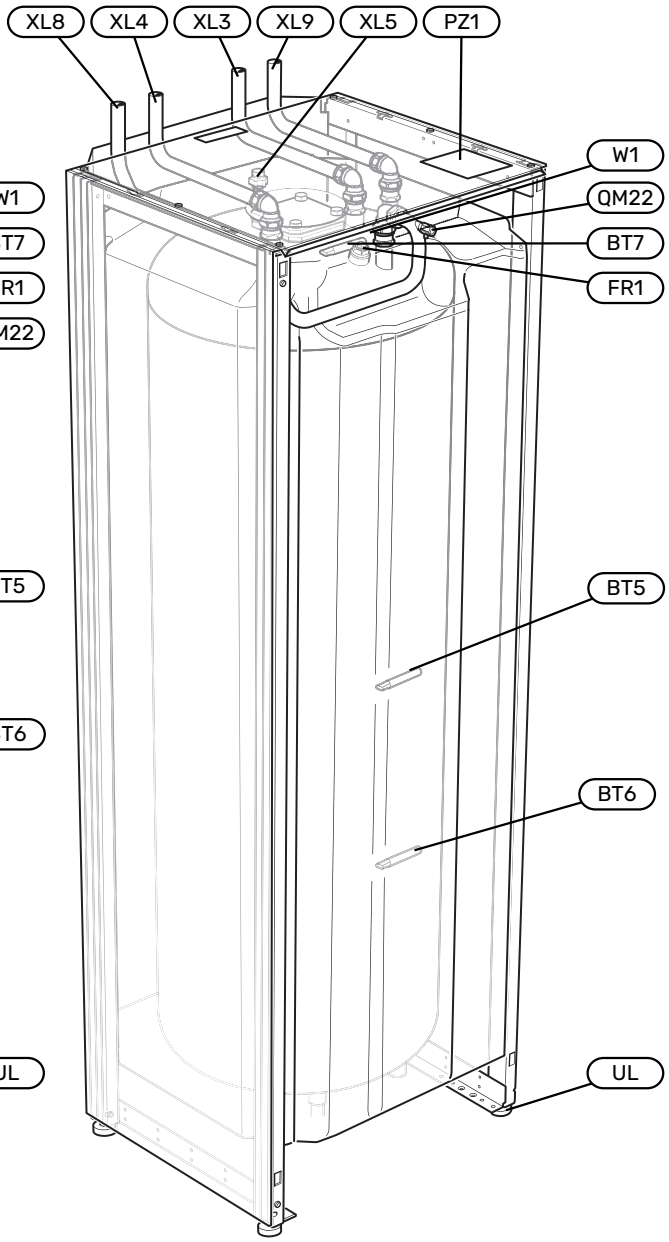

RØRTILKOPLINGER

XL3 Kaldtvannstilkopling
XL4 Varmtvannstilkopling
XL5 Tilkobling, varmtvannssirkulasjon[1]
XL8 Sammenkoblingstilkobling, turledning (fra varmepumpe)
XL9 Sammenkoblingstilkobling, returledning (til varmepumpe)

[1] Gjelder bare emalje og rustfritt.

VVS-KOMPONENTER

QM22 Lufting, ladeslynge
UA4 Dykkrør for styrende føler for ekstern varmekilde (BT54)

FØLER

BT5 Styrende varmtvannsføler
BT6 Styrende varmtvannsføler
BT7 Visende varmtvannsføler

EL-KOMPONENTER

FR1 Likestrømsanode (bare NIBE VPB S emalje)
W1 Kabel til likestrømsanode (bare NIBE VPB S emalje)

ØVRIG

PZ1 Typeskilt
UL Justerbare føtter

Betegnelser i henhold til standard EN 81346-2.

Rørtilkoplinger

GENERELT

Rørinstallasjon skal utføres iht. gjeldende bestemmelser.

HUSK!

Sørg for at kaldtvannet som kommer inn er rent. Ved bruk av egen brønn er det viktig å ta en vannprøve. Avhengig av vannkvaliteten kan det være nødvendig å legge til et ekstra vannfilter.

OBS!

Rørsystemene skal være gjennomspylt før produktet kobles til, slik at forurensninger ikke skader inngående komponenter. Hvis det er fare for at magnetitt kan forekomme, bør magnetittfiltre installeres.

OBS!

Det kan komme til å dryppe vann fra sikkerhetsventilens spillvannsrør. Spillvannsrøret skal trekkes til egnet avløp, slik at sprut av varmt vann ikke kan forårsake skade. Spillvannsrøret skal legges frostfritt og sluttende med jevnt fall i hele sin lengde for å unngå lommer der vannet kan samle seg. Spillvannsrøret skal minst ha samme dimensjon som sikkerhetsventilen. Spillvannsrøret skal være synlig, og utløpet skal være åpent og ikke være plassert i nærheten av elektriske komponenter.

RØRDIMENSJONER

VPB S200 / VPB S300

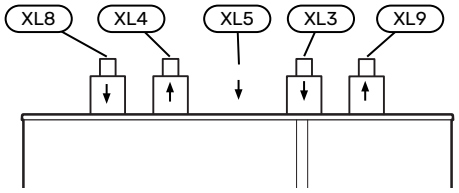

Tilkopling		
XL3 Kaldtvann ⌀	mm	22
XL4 Varmtvann ⌀	mm	22
XL5 Varmtvannssirkulasjon ⌀	mm	15
XL8 Sammenkoblingstilkobling, turledning ⌀	mm	22
XL9 Sammenkoblingstilkobling, returledning ⌀	mm	22

SYMBOLNØKKEL

Symbol	Betydning
	Apparatkasse
	Avstengingsventil
	Tilbakeslagsventil
	Blandeventil
	Sirkulasjonspumpe
	Ekspansjonskar
	Filterball
	Trykkmåler
	Sikkerhetsventil
	Temperaturføler
	Trimventil
	Varmepumpe
	Varmesystem
	Tappevarmtvann
	Varmtvannssirkulasjon
	Tilleggsvarme

SYSTEMPRINSIPP

OBS!

Dette er et prinsippskjema. Reelle anlegg skal prosjekteres i henhold til gjeldende normer.

NIBE VPB S er en serie varmtvannsberedere som er egnet for tilkobling til f.eks. en varmepumpe.

Mer om alternativene finnes på nibe.no samt i respektive håndbok for benyttede varmekilder.

VPB S200 / VPB S300

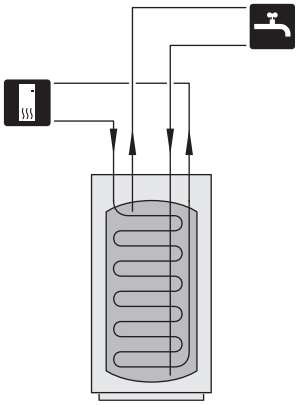

TIL VARMEPUMPE

NIBE VPB S skal bare installeres med en NIBE varmepumpe, for eksempel NIBE S1157.

Varmepumpens tur- og returledning kobles til installasjonstilkobling, turledning (XL8) og installasjonstilkobling, retur (XL9) på NIBE VPB S.

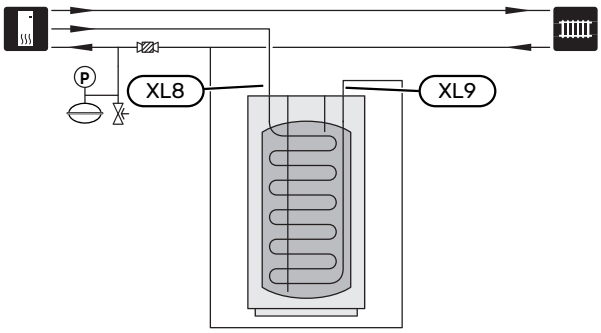

KALDT- OG VARMTVANN

Tilkopling av kaldt- og varmtvann

Monter følgende:

- avstengingsventil
- tilbakeslagsventil
- blandeventil

  Blandeventil skal eventuelt monteres hvis fabrikkinnstillingen for varmtvannet endres. Nasjonale regler skal overholdes.
- sikkerhetsventil

  Sikkerhetsventilen skal ha maks. 1,0 MPa (10,0 bar) åpningstrykk.

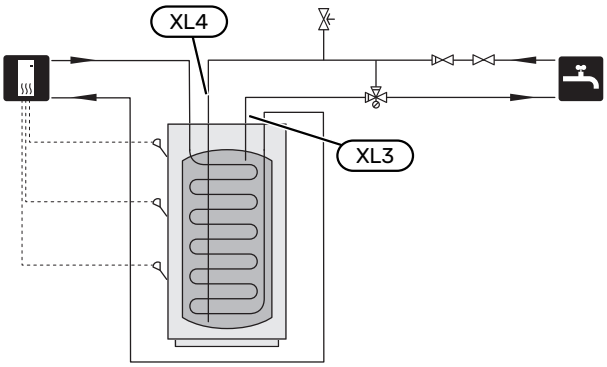

VARMTVANNSSIRKULASJON (VVC)

En sirkulasjonspumpe kan styres av hovedproduktet for sirkulasjon av varmtvannet. Det sirkulerende vannet skal ha en temperatur som hindrer både bakterievekst og skålding. Nasjonale normer skal overholdes.

VVC-returen kobles til på VVC-tilkoblingen (XL5).

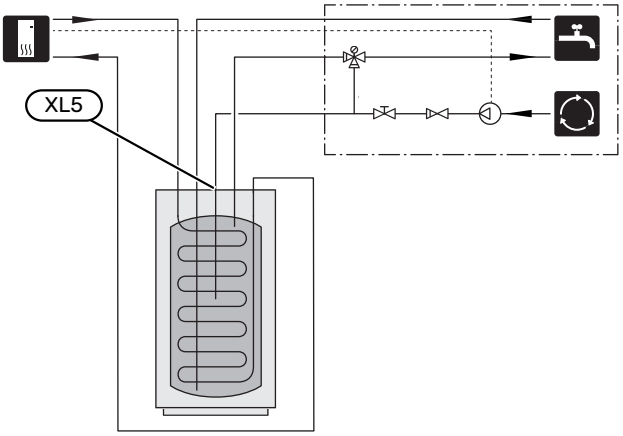

Elektrisk installasjon

GENERELT

Elektrisk installasjon og trekking av ledninger skal utføres i samsvar med gjeldende nasjonale forskrifter.

> **OBS!**
>
> Elinstallasjonen og eventuell service skal kun utføres under oppsyn av autorisert elinstallatør. Bryt spenningen med hovedbryteren før eventuell service.

LIKESTRØMANODE

NIBE VPB S Emalje er fra fabrikken utstyrt med likestrømanode og vedlagt potensiostat. Anodekabelen (W1) er montert i anoden fra fabrikken og trenger kun å kobles til potensiostaten.

1. Trekk anodekabelen (W1) langs røret for installasjon, turledning (XL8).
2. Koble anodekabelen (W1) til potensiostaten.
3. Koble potensiostaten til egnet 230 V vegguttak.

> **OBS!**
>
> Kabelen mellom potensiostaten og anoden må ikke forlenges eller gjøres kortere.

Bildet viser VPB S200 emalje.

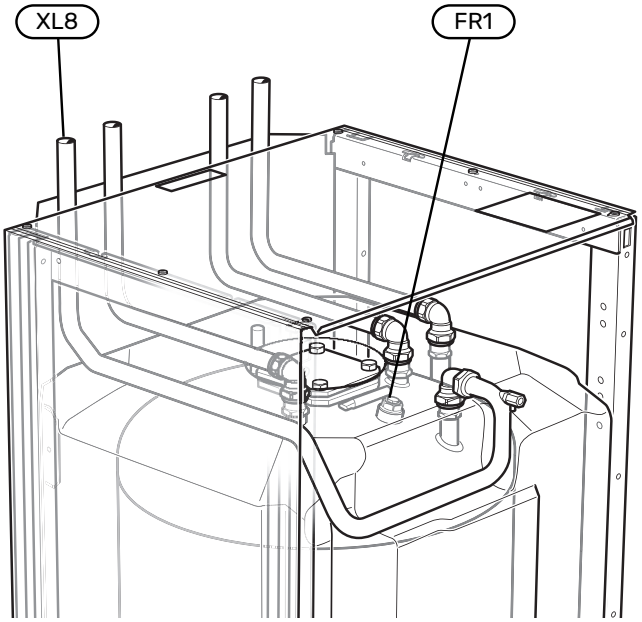

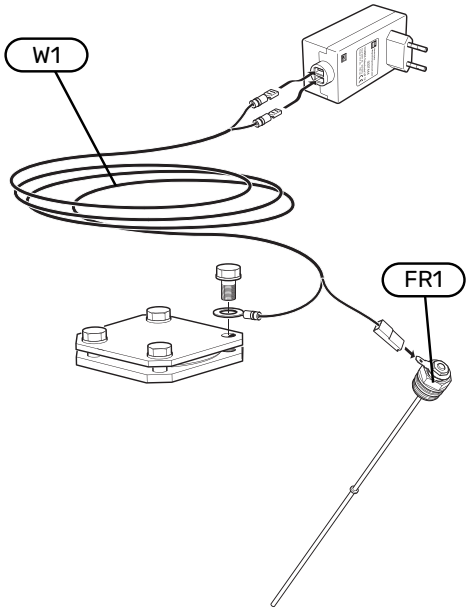

Igangkjøring og justering

PÅFYLLING OG LUFTING

Påfylling av varmtvannsbereder

1. Åpne en varmtvannskran i huset.
2. Fyll på varmtvannsberederen gjennom kaldtvannstilkoblingen (XL3).
3. Når vannet som kommer ut av varmtvannskranen ikke lenger er luftblandet, er varmtvannsberederen fylt og varmtvannskranen kan stenges.

Påfylling av varmespiral

1. Åpne den eksternt monterte påfyllingsventilen. Spiralen i varmtvannsberederen og resten av klimasystemet fylles med vann.
2. Åpne lufteventilen (QM22).
3. Når vannet som kommer ut av lufteventilen (QM22) ikke er blandet med luft, stenger du ventilen. Trykket begynner etter en stund å stige.
4. Lukk påfyllingsventilen når riktig trykk er oppnådd.

Lufting av varmespiralen

1. Luft spiralen gjennom lufteventilen (QM22) og klimasystemet ellers gjennom de respektive lufteventilene.
2. Gjenta påfylling og avlufting til all luft er fjernet og korrekt trykk oppnådd.

Bildet viser VPB S200.

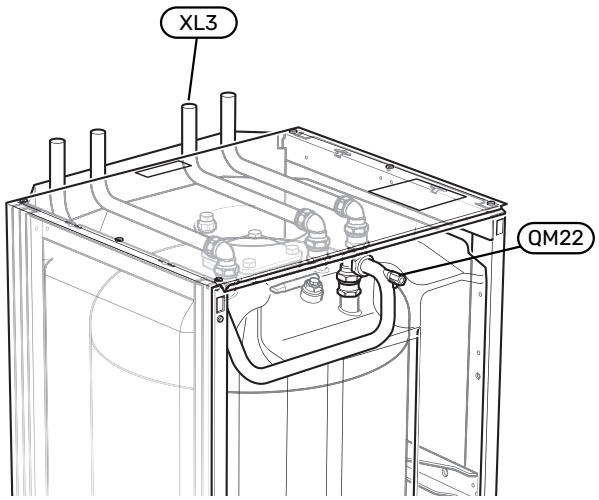

OPPSTART OG KONTROLL

Trykkfallsdiagram, ladeslynge

Sammenkoblingstilkobling, turledning (XL8) og sammenkoblingstilkobling, returledning (XL9).

VPB S200

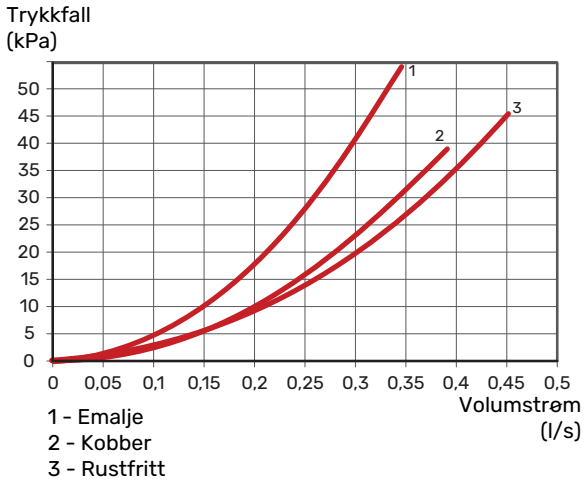

1 - Emalje
2 - Kobber
3 - Rustfritt

VPB S300

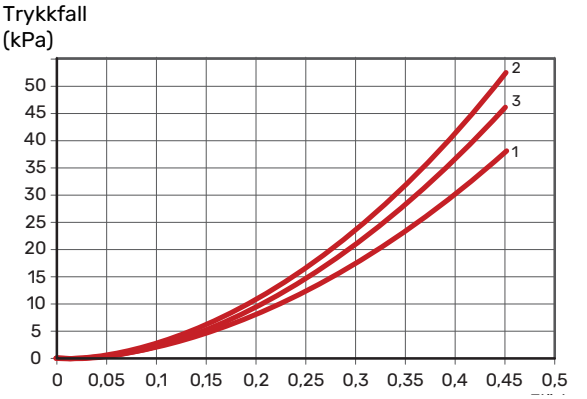

1 - Emalje
2 - Kobber
3 - Rustfritt

Tekniske opplysninger

Mål

VPB S200

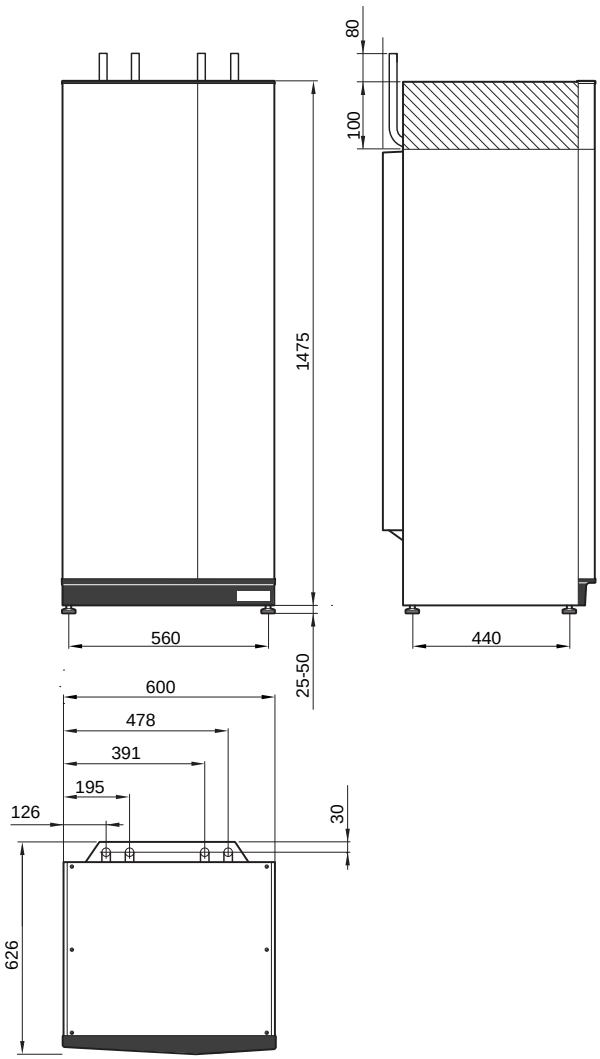

VPB S300

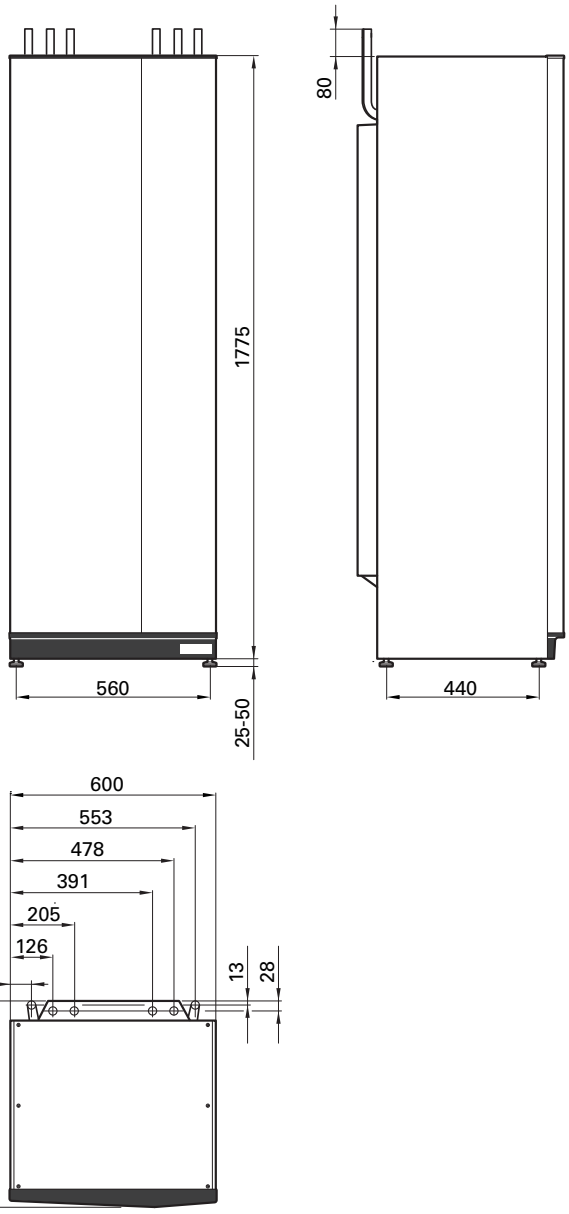

Tekniske data

VPB S200		Kobber	Emalje	Rustfritt
Varmebærerkrets				
Maks. trykk i varmebærerkretsen	bar/MPa		0,3 (3)	
Rørtilkoplinger				
Varmtvann utv. Ø	mm		22	
Kaldtvann utv. Ø	mm		22	
Varmtvannssirkulasjon utv. Ø	mm		15	
Installasjon utv. Ø	mm		22	
Varmtvann og varmedel				
Volum slynge	liter	2,0	4,8	7,8
Volum varmtvannsbereder	liter	178	178	176
Maks. driftstemperatur	°C		85	
Åpningstrykk sikkerhetsventil	MPa (bar)		1,0 (10)	
Oppvarmingstid (10 °C til 50 °C) 8 kW ladeeffekt	h		1	
Tilsvarende mengde varmtvann (40 °C)[1]	liter	230	238	235
Mål og vekt				
Bredde	mm		600	
Dybde	mm		626	
Høyde	mm		1500	
Oppstillingshøyde	mm		1670[2]	
Vekt	kg	101	111	80
Art. nr.		081 139	081 140	081 141
EPREL		248 646	248 647	248 648

1 Ved innkommende temperatur 10 °C og en tappevannsmengde på 0,25 l/s.

2 Med fötterna avmonterade blir reshöjden ca. 1650 mm.

VPB S300		Kobber	Emalje	Rustfritt
Varmebærerkrets				
Maks. trykk i varmebærerkretsen	bar/MPa		0,3 (3)	
Rørtilkoplinger				
Varmtvann utv. Ø	mm		22	
Kaldtvann utv. Ø	mm		22	
Varmtvannssirkulasjon utv. Ø	mm		15	
Installasjon utv. Ø	mm		22	
Varmtvann og varmedel				
Volum slynge	liter	2,0	8,4	8,8
Volum varmtvannsbereder	liter	278	274	282
Maks. driftstemperatur	°C		85	
Åpningstrykk sikkerhetsventil	MPa (bar)		1,0 (10)	
Oppvarmingstid (10 °C til 50 °C) 8 kW ladeeffekt	h		1,5	
Tilsvarende mengde varmtvann (40 °C)[1]	liter	362	364	376
Mål og vekt				
Bredde	mm		600	
Dybde	mm		626	
Høyde	mm		1800	
Oppstillingshøyde	mm		1950[2]	
Vekt	kg	130	143	101
Art. nr.		081 142	081 144	081 143
EPREL		248 649	248 651	248 650

1 Ved innkommende temperatur 10 °C og en tappevannsmengde på 0,5 l/s.

2 Med fötterna avmonterade blir reshöjden ca. 1930 mm.

Energimerking

Produsent		NIBE		
Modell		VPB S200 Cu/E/R	VPB S300 Cu/E/R	VPBS S300 Cu/E
Effektivitetsklasse[1]		C	C	C
Varmetap	W	66	88	95
Volum	l	178 / 178 / 176	278 / 274 / 282	277 / 270

1 Skala for produktets effektivitetsklasse A+ til F.

Kontaktinformasjon

AUSTRIA
NIBE GmbH
Gahberggasse 11
4861 Schörfling am Attersee
Tel: +43 (0)7662 8963-0
kontakt@nibe.at
nibe.at

CZECH REPUBLIC
Družstevní závody Dražice - strojírna s.r.o.
Dražice 69, 29471 Benátky n. Jiz.
Tel: +420 326 373 801
nibe@nibe.cz
nibe.cz

DENMARK
Vølund Varmeteknik A/S
Industrivej Nord 7B, 7400 Herning
Tel: +45 97 17 20 33
info@volundvt.dk
volundvt.dk

FINLAND
NIBE Energy Systems Oy
Juurakkotie 3, 01510 Vantaa
Tel: +358 (0)9 274 6970
info@nibe.fi
nibe.fi

FRANCE
NIBE Energy Systems France SAS
Zone industrielle RD 28
Rue du Pou du Ciel, 01600 Reyrieux
Tél: 04 74 00 92 92
info@nibe.fr
nibe.fr

GERMANY
NIBE Systemtechnik GmbH
Am Reiherpfahl 3, 29223 Celle
Tel: +49 (0)5141 75 46 -0
info@nibe.de
nibe.de

GREAT BRITAIN
NIBE Energy Systems Ltd
3C Broom Business Park,
Bridge Way, S41 9QG Chesterfield
Tel: +44 (0)330 311 2201
info@nibe.co.uk
nibe.co.uk

NETHERLANDS
NIBE Energietechniek B.V.
Bagven Park 11, 4838 EH Breda
Tel: +31 (0)168 47 77 22
info@nibenl.nl
nibenl.nl

NORWAY
ABK-Qviller AS
Brynsengfaret 6, 0667 Oslo
Tel: (+47) 23 17 05 20
post@abkqviller.no
nibe.no

POLAND
NIBE-BIAWAR Sp. z o.o.
Ul. Prof. Andrzeja Kalicinskiego 1
15-569 Bialystok
Tel: +48 (0)85 66 28 490
biawar.com.pl

SWEDEN
NIBE Energy Systems
Box 14
Hannabadsvägen 5, 285 21 Markaryd
Tel: +46 (0)433-27 30 00
info@nibe.se
nibe.se

SWITZERLAND
NIBE Wärmetechnik c/o ait Schweiz AG
Industriepark, CH-6246 Altishofen
Tel. +41 (0)58 252 21 00
info@nibe.ch
nibe.ch

For land som ikke nevnes i denne listen, kontakt NIBE Sverige eller kontroller nibe.eu for mer informasjon.

NIBE Energy Systems
Hannabadsvägen 5
Box 14
SE-285 21 Markaryd
info@nibe.se
nibe.eu

CHB NO 2644-5 531233

Dette er en publikasjon fra NIBE Energy Systems. Alle produktillustrasjoner, fakta og data er basert på aktuell informasjon ved tidspunktet for godkjennelse av publikasjonen.

NIBE Energy Systems tar forbehold om eventuelle fakta- eller trykkfeil.

©2026 NIBE ENERGY SYSTEMS

531233