Manuel d'installation et d'utilisation

Chauffage pompe à chaleur
NIBE VPB S200, S300



CHB FR 2644-5
531228

Table des matières

1 Informations importantes 4
- Informations relatives à la sécurité 4
- Généralités 4
- Numéro de série 4
- Récupération 4

2 Pour l'utilisateur 5
- Entretien 5

3 Pour l'installateur 6
- Produits compatibles 6
- Livraison et manipulation 6
- Conception du ballon d'eau chaude 8
- Raccordements hydrauliques 9
- Installation électrique 10
- Mise en service et réglage 12

4 Données techniques 13
- Dimensions 13
- Caractéristiques techniques 14
- Étiquetage énergétique 14

Coordonnées 15

Informations importantes

Informations relatives à la sécurité

Le présent manuel décrit l'installation et les procédures d'entretien effectuées par des spécialistes.

Pour consulter la dernière version de la documentation du produit, voir nibe.fr.

Cet appareil peut être utilisé par des enfants à partir de 8 ans ainsi que des personnes à capacités physiques, sensorielles et mentales réduites, ou sans expérience ni connaissance de l'appareil, à condition qu'ils soient sous la supervision d'un tiers ou qu'ils aient eu une explication concernant l'utilisation sécurisée de l'appareil et qu'ils comprennent les risques encourus. Les enfants ne doivent pas jouer avec l'appareil. Le nettoyage et la maintenance de l'appareil ne peut être effectué par des enfants sans surveillance.

Ce document est le manuel d'origine. Il ne peut pas être traduit sans l'approbation de NIBE.

Tous droits réservés pour les modifications de design et techniques.

©NIBE 2026.

De l'eau peut s'écouler du tuyau de trop-plein de la soupape de sécurité. Le tuyau de trop-plein doit être raccordé à un système d'évacuation approprié pour éviter tout risque de blessure lié à des éclaboussures d'eau chaude. Le tuyau de trop-plein doit être incliné sur toute la longueur afin d'empêcher la formation de poches d'eau. Il doit également être protégé du gel. Le diamètre du tuyau de trop-plein doit être au moins égal à celui de la soupape de sécurité. Le tuyau de trop-plein doit être visible et son ouverture doit être large et éloignée de tout composant électrique.

Les vannes de sécurité doivent être régulièrement activées pour évacuer les saletés et pour s'assurer qu'elles ne sont pas obstruées.

SYMBOLES

Explication des symboles pouvant figurer dans ce manuel.

REMARQUE!

Ce symbole indique un danger pour l'utilisateur ou l'appareil.

ATTENTION!

Ce symbole indique des informations importantes concernant les éléments à prendre en compte lors de l'installation, de l'entretien ou de la maintenance.

MARQUAGE

Explication des symboles pouvant figurer sur l'étiquette ou les étiquettes du produit

Danger pour les utilisateurs et pour la machine.

Lisez le manuel d'utilisation.

Généralités

NIBE VPB S est conçu et fabriqué conformément aux règles de l'art[1] afin de garantir une utilisation en toute sécurité.

[1] Directive Équipements sous pression 2014/68/EU Article 4 paragraphe 3.

Numéro de série

Le numéro de série figure en bas à droite de la couverture.

ATTENTION!

Le numéro de série du produit (14 chiffres) est requis pour l'entretien et l'assistance.

Récupération

Laissez le soin à l'installateur de récupérer l'emballage du produit ou déposez-le en déchetterie.

Ne jetez pas les produits usagés avec les ordures ménagères. Ils doivent être jetés en déchetterie ou dans un point de collecte proposant ce type de service.

Une mise au rebut inappropriée du produit expose l'utilisateur à des sanctions administratives définies par la législation en cours.

Pour l'utilisateur

Entretien

VANNE DE SÉCURITÉ(NON FOURNIE)

La vanne de sécurité se trouve sur le tuyau entrant (eau froide) qui alimente le NIBE VPB S.

La soupape de sécurité du ballon d'eau chaude libère parfois un peu d'eau après utilisation de l'eau chaude. En effet, l'eau froide qui entre dans le ballon d'eau chaude pour remplacer l'eau chaude se dilate lorsqu'elle est chauffée, faisant ainsi augmenter la pression et provoquant l'ouverture de la soupape de sécurité.

Le fonctionnement de la soupape de sécurité doit être vérifié régulièrement. Procédez aux vérifications suivantes :

1. Ouvrez la vanne.
2. Vérifiez que l'eau s'écoule.
3. Refermez la soupape.

> **REMARQUE!**
>
> En cas de défaillance de ce chauffe-eau sous pression (par exemple, un écoulement d'eau chaude depuis le tuyau de trop-plein), éteignez la pompe à chaleur et contactez votre installateur.

> **REMARQUE!**
>
> Ne retirez/réglez aucun composant de ce chauffe-eau sous pression. Contactez votre installateur.

> **ASTUCE**
>
> La vanne de sécurité n'est pas fournie avec NIBE VPB S. Contactez votre installateur en cas de doute concernant la procédure de vérification.

VIDAGE

Ballon d'eau chaude

La vidange s'effectue via le siphon (via le flexible) dans le branchement d'eau froide (XL3).

Serpentin

La vidange s'effectue via le siphon (via le flexible) dans le branchement d'eau froide, avec un retour vers la pompe à chaleur (XL9).

VPB S200 / VPB S300

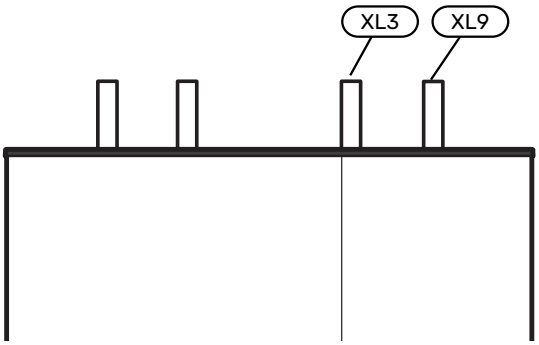

ENTRETIEN

Si un entretien est nécessaire, veuillez contacter votre installateur.

> **ATTENTION!**
>
> Le numéro de série du produit (14 chiffres) est requis pour la maintenance et l'assistance.

L'entretien ne doit être effectué que par des personnes possédant l'expertise nécessaire.

Lors du remplacement de composants de NIBE VPB S, seules des pièces de rechange provenant de NIBE peuvent être utilisées.

Pour l'installateur

Produits compatibles

Les informations sur les produits compatibles sont disponibles sur nibe.fr.

Livraison et manipulation

TRANSPORT

NIBE VPB S doit être transporté et entreposé verticalement dans un endroit sec.

Toutefois, il est possible de placer délicatement NIBE VPB S en position horizontale (face avant vers le haut) lors de son installation dans un bâtiment.

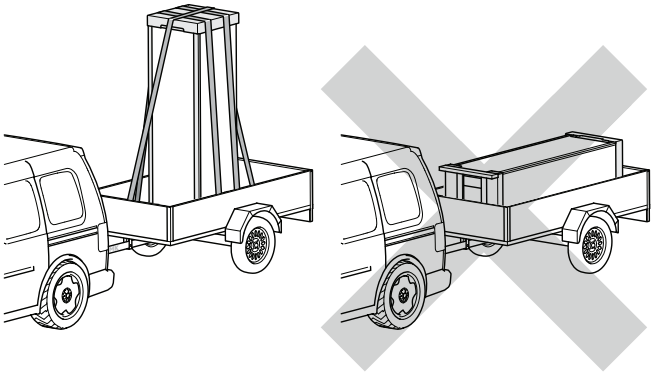

MONTAGE

- Placez NIBE VPB S en intérieur sur une surface solide et étanche pouvant supporter le poids du produit.
- Pour installer le produit en position horizontale et stable, utilisez ses pieds réglables.

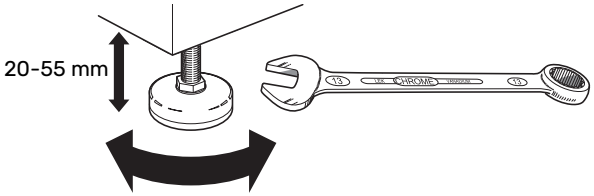

- La zone d'installation de NIBE VPB S doit être équipée d'un siphon de sol, car de l'eau peut s'écouler de NIBE VPB S.
- La zone d'installation de NIBE VPB S doit être protégée du gel.

COMPOSANTS FOURNIS

NIBE VPB S (Émail uniquement)

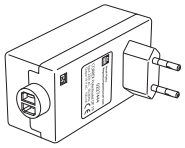

1x potentiostat

MANIPULATION DES PANNEAUX

Retirer la trappe avant

1. Tirez le coin supérieur du panneau vers vous et soulevez-le en diagonale vers le haut pour le retirer du cadre.

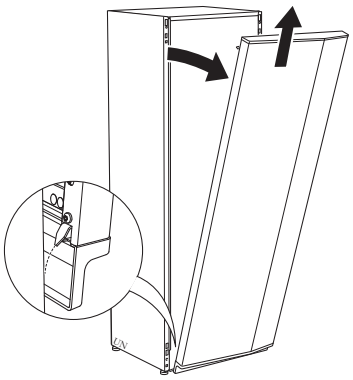

Placez la trappe avant

1. Accrochez un coin inférieur de la face avant au cadre.

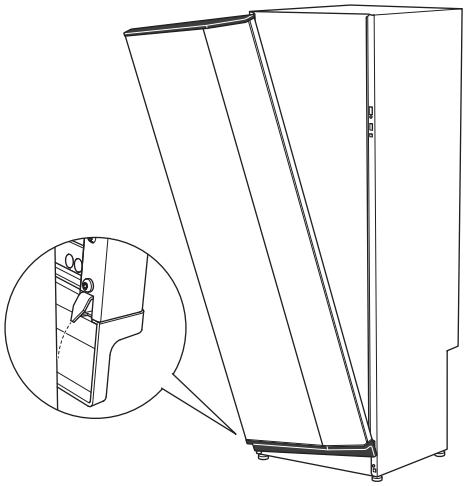

2. Accrochez l'autre coin.

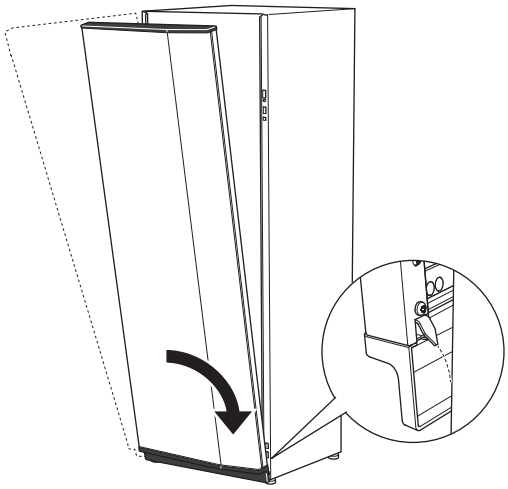

3. Appuyez la section avant supérieure contre le cadre.

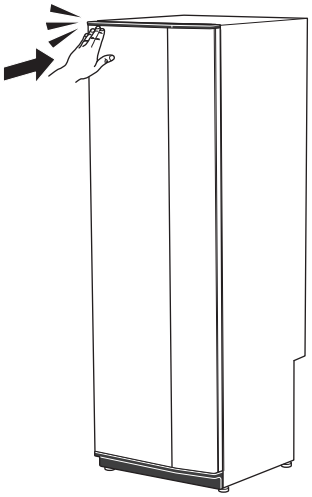

Retrait des panneaux latéraux

Il est possible de retirer les panneaux latéraux pour faciliter l'installation.

1. Retirez les vis des bords supérieur et inférieur.

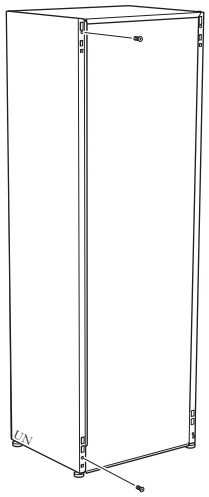

2. Tournez légèrement le panneau vers l'extérieur.

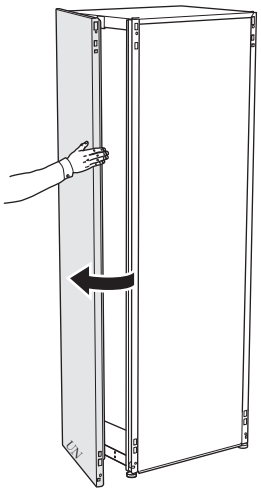

3. Déplacez le panneau vers l'extérieur et vers l'arrière.

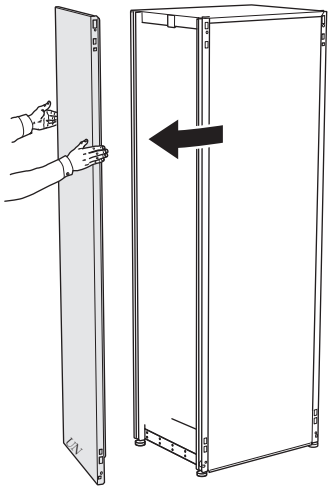

4. L'assemblage se fait dans l'ordre inverse.

Conception du ballon d'eau chaude

VPB S200

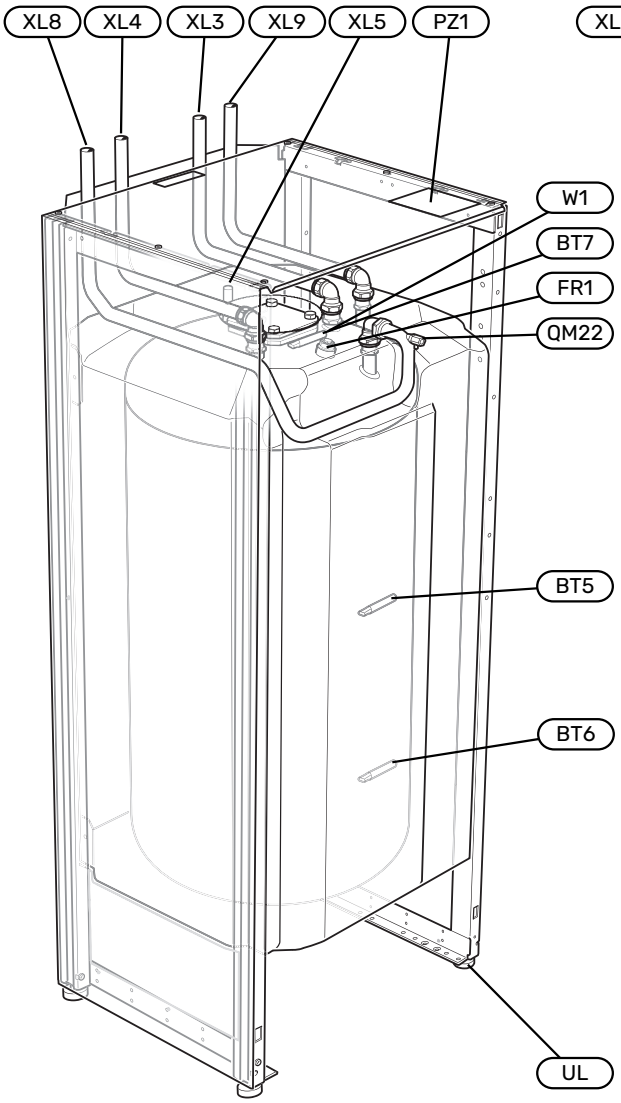

VPB S300

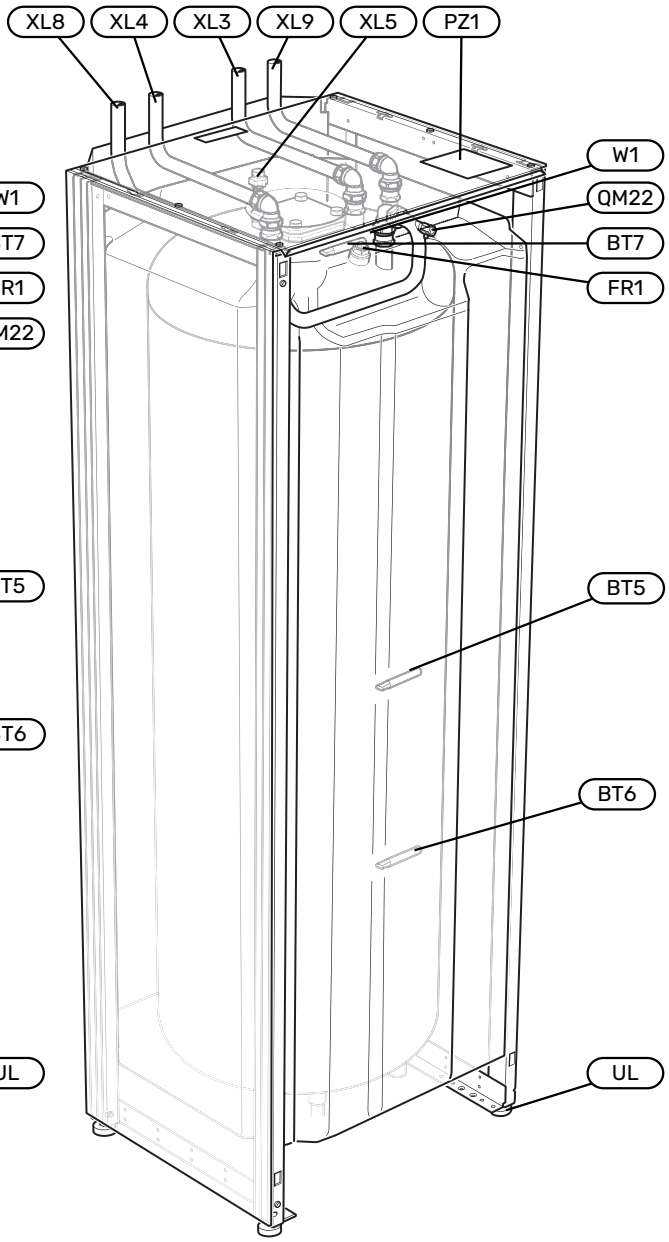

RACCORDEMENTS HYDRAULIQUES

XL3 Raccord d'eau froide

XL4 Raccord d'eau chaude

XL5 Raccordement, circulation de l'eau chaude[1]

XL8 Raccordement, circuit de départ (depuis la pompe à chaleur)

XL9 Raccordement, circuit de retour (vers la pompe à chaleur)

[1] Uniquement pour l'émail et l'acier inoxydable.

COMPOSANTS HYDRAULIQUES

QM22 Purge, serpentin

UA4 Tube immergé pour sonde de régulation d'une source de chaleur externe (BT54)

CAPTEURS

BT5 Sonde de régulation eau chaude

BT6 Sonde de régulation eau chaude

BT7 Affichage sonde d'eau chaude

COMPOSANTS ÉLECTRIQUES

FR1 Anode pour courant continu (NIBE VPB S émail uniquement)

W1 Câble vers l'anode pour courant continu (NIBE VPB S émail uniquement)

DIVERS

PZ1 Plaque signalétique

UL Pieds réglables

Désignations conformes à la norme EN 81346-2.

Raccordements hydrauliques

GÉNÉRALITÉS

L'installation hydraulique doit être effectuée conformément aux normes et directives en vigueur.

ATTENTION!

Assurez-vous que l'eau froide entrante est propre. En cas d'utilisation d'un puits privé, il est important de prélever un échantillon d'eau. Selon la qualité de l'eau, il peut être nécessaire d'ajouter un filtre à eau supplémentaire.

REMARQUE!

Pour éviter que des contaminants n'endommagent les composants, l'installation hydraulique doit être rincée avant le raccordement du produit. Si la présence de magnétite ne peut pas être exclue, un filtre à magnétite doit être installé.

REMARQUE!

De l'eau peut s'écouler du tuyau de trop-plein de la soupape de sécurité. Le tuyau de trop-plein doit être raccordé à un système d'évacuation approprié pour éviter tout risque de blessure lié à des éclaboussures d'eau chaude. Le tuyau de trop-plein doit être incliné sur toute la longueur afin d'empêcher la formation de poches d'eau. Il doit également être protégé du gel. Le diamètre du tuyau de trop-plein doit être au moins égal à celui de la soupape de sécurité. Le tuyau de trop-plein doit être visible et son ouverture doit être large et éloignée de tout composant électrique.

DIMENSIONS DES TUYAUX

VPB S200 / VPB S300

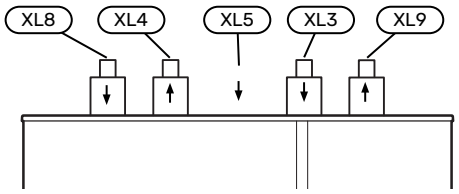

Raccordement		
XL3 Eau froide ⌀	mm	22
XL4 Eau chaude ⌀	mm	22
XL5 Circulation de l'eau chaude ⌀	mm	15
XL8 Branchement raccord, circuit de départ ⌀	mm	22
XL9 Branchement raccord, circuit de retour vers PAC ⌀	mm	22

LÉGENDE DES SYMBOLES

Symbole	Signification
	Boîtier
	Vanne d'arrêt
	Clapet anti-retour
	Mitigeur thermostatique
	Pompe de circulation
	Vase d'expansion
	Vanne à sphère avec filtre
	Manomètre
	Soupape de sécurité
	Sonde de température
	Vanne de régulation
	Pompe à chaleur
	Système de chauffage
	Eau chaude sanitaire
	Circulation de l'eau chaude
	Supplément

SCHÉMA DE SYSTÈME

REMARQUE!

Ce schéma est un schéma de base. Les installations réelles doivent être planifiées conformément aux normes en vigueur.

NIBE VPB S est une série de ballons d'eau chaude qui peuvent être raccordés à une pompe à chaleur, par exemple.

Pour en savoir plus sur le principe du système, rendez-vous sur nibe.fr et consultez les manuels des sources de chaleur utilisées.

VPB S200 / VPB S300

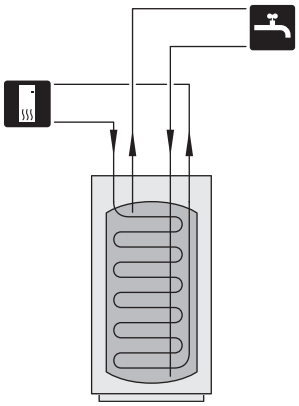

VERS LA POMPE À CHALEUR

NIBE VPB S peut uniquement être raccordé à une pompe à chaleur NIBE, par exemple NIBE S1157.

Les circuits de départ et de retour de la pompe à chaleur sont connectés au raccordement, départ (XL8) et au raccordement, retour (XL9) sur NIBE VPB S.

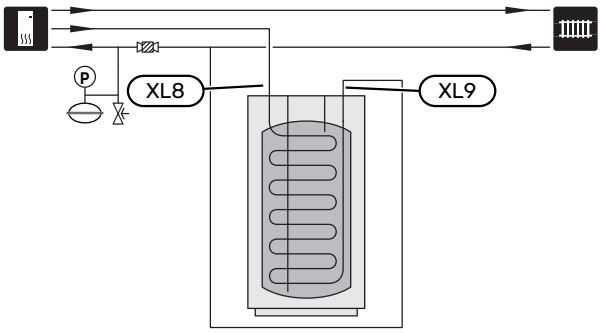

EAU FROIDE ET EAU CHAUDE

Raccordement de l'eau froide et de l'eau chaude

Procédez comme suit pour l'installation :

- vanne d'arrêt
- clapet anti-retour
- vanne mélangeuse

  Un robinet mélangeur doit également être installé si le réglage d'usine pour l'eau chaude est modifié. Les réglementations nationales doivent être respectées.
- soupape de sécurité

  La pression d'ouverture de la soupape de sécurité ne doit pas dépasser 1,0 MPa (10,0 bar).

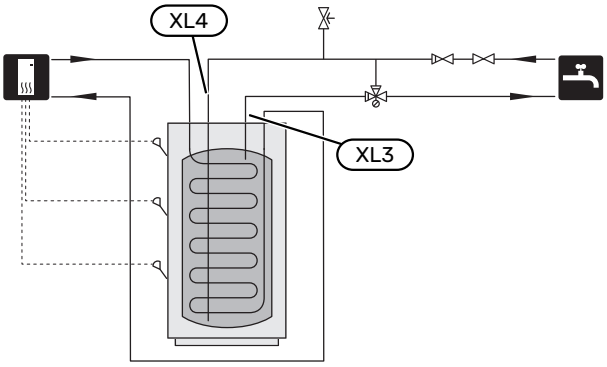

CIRCULATION DE L'EAU CHAUDE (CEC)

Une pompe de circulation peut être commandée par le produit principal pour faire circuler l'eau chaude. La température de l'eau doit empêcher le développement des bactéries et prévenir les risques de brûlure, et les normes nationales doivent être respectées.

Le retour d'ECS est raccordé à l'ECS (XL5).

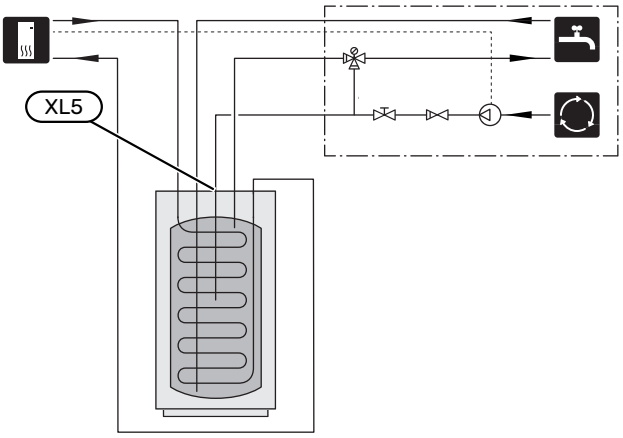

Installation électrique

GÉNÉRALITÉS

L'installation électrique et le réseau électrique doivent être conformes aux dispositions nationales.

> **REMARQUE!**
>
> L'installation électrique et l'entretien doivent être effectués sous la supervision d'un électricien qualifié. Coupez l'alimentation à l'aide du disjoncteur avant l'entretien.

ANODE POUR COURANT CONTINU

NIBE VPB S Émail est équipé d'une anode pour courant continu et livré de série avec un potentiostat. Le câble anode (W1) est installé en usine dans l'anode. Il ne reste plus qu'à le brancher au potentiostat.

1. Acheminez le câble anode (W1) le long du tuyau raccord, sur le circuit de départ (XL8).
2. Branchez le câble anode (W1) au potentiostat.
3. Branchez le potentiostat à une prise murale de 230 V adaptée.

> **REMARQUE!**
>
> Le câble situé entre le potentiostat et l'anode doit être soit rallongé soit raccourci.

La figure présente VPB S200 émail.

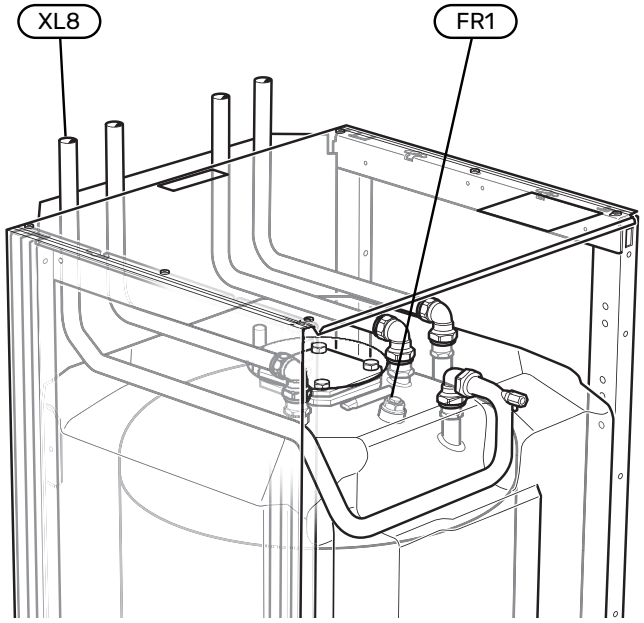

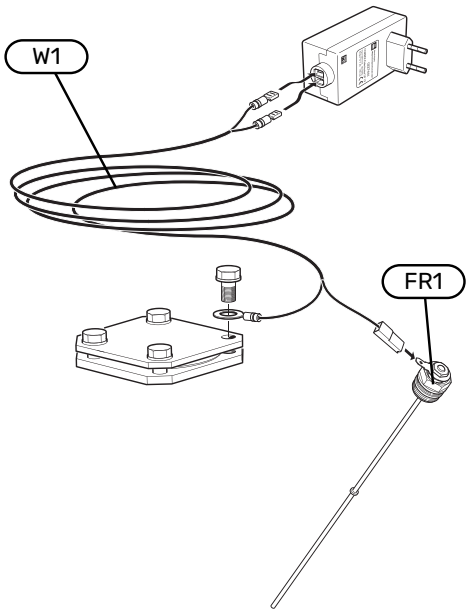

Mise en service et réglage

REMPLISSAGE ET PURGE

Remplissage du ballon d'eau chaude

1. Ouvrez un robinet d'eau chaude dans la maison.
2. Remplissez le préparateur ECS via le raccordement d'eau froide (XL3).
3. Lorsque l'eau qui s'écoule du robinet d'eau chaude ne contient plus d'air, cela signifie que le ballon est plein. Vous pouvez alors refermer le robinet.

Remplissage d'appoint du serpentin

1. Ouvrez la vanne de remplissage fixée à l'extérieur. Remplissez le serpentin du préparateur ECS ainsi que le reste du circuit de distribution avec de l'eau.
2. Ouvrez la vanne de purge (QM22).
3. Si l'eau qui s'échappe de la vanne de purge (QM22) n'est pas mélangée à de l'air, refermez la vanne. Après quelques instants, la pression commence à augmenter.
4. Refermez la vanne de remplissage une fois la pression appropriée obtenue.

Purge du serpentin

1. Purgez le serpentin via la vanne de purge (QM22) et le reste du système de chauffage via les vannes de purge adéquates.
2. Continuez à remplir et à purger jusqu'à ce que tout l'air ait été éliminé et que la pression correcte soit atteinte.

La figure présente la VPB S200.

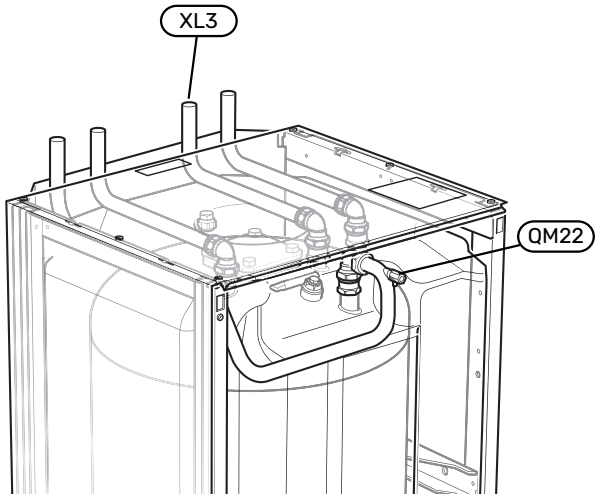

DÉMARRAGE ET INSPECTION

Schéma de baisse de la pression, serpentin

Branchement raccord, circuit de départ (XL8) et branchement raccord, circuit de retour (XL9).

VPB S200

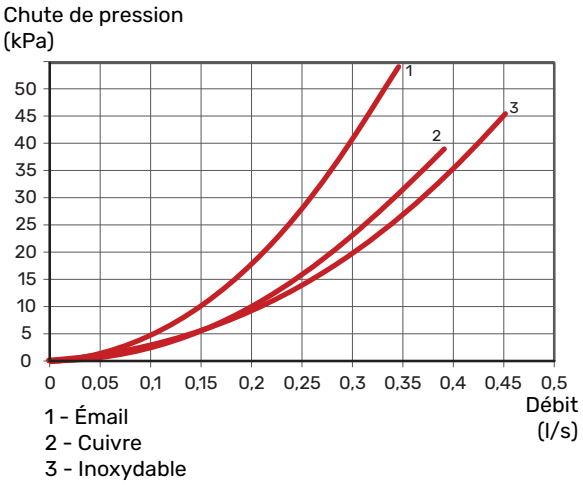

1 - Émail
2 - Cuivre
3 - Inoxydable

VPB S300

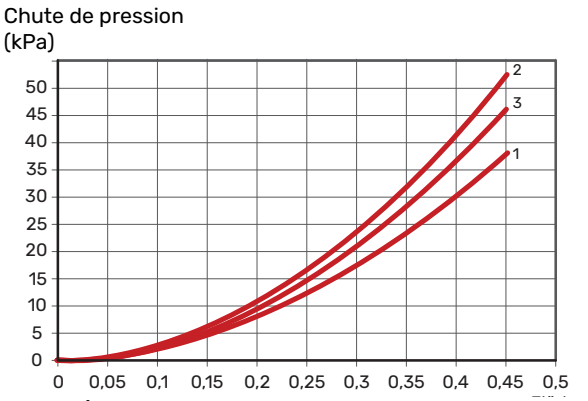

1 - Émail
2 - Cuivre
3 - Inoxydable

Données techniques

Dimensions

VPB S200

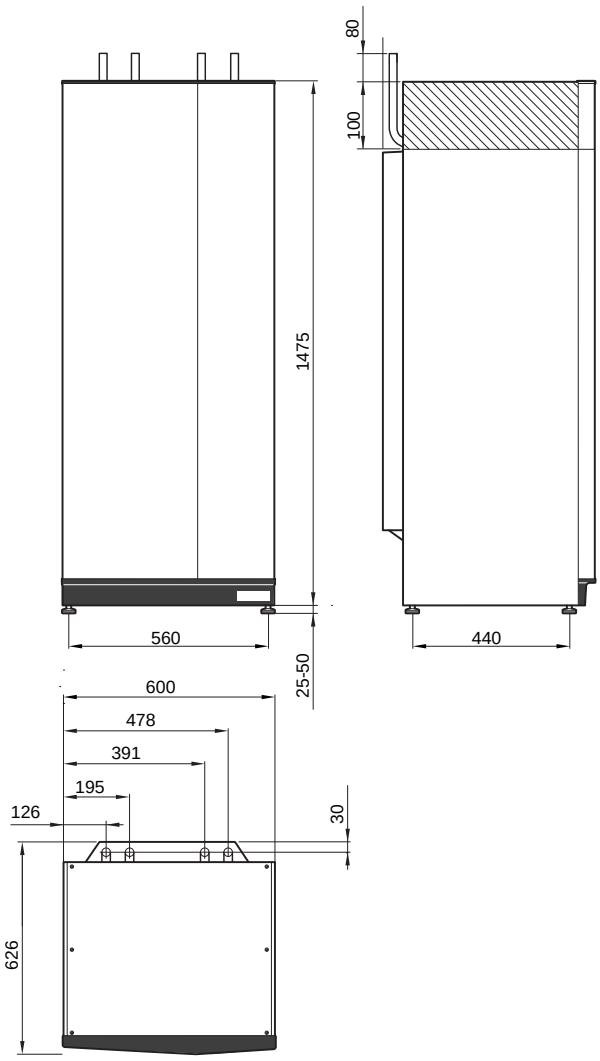

VPB S300

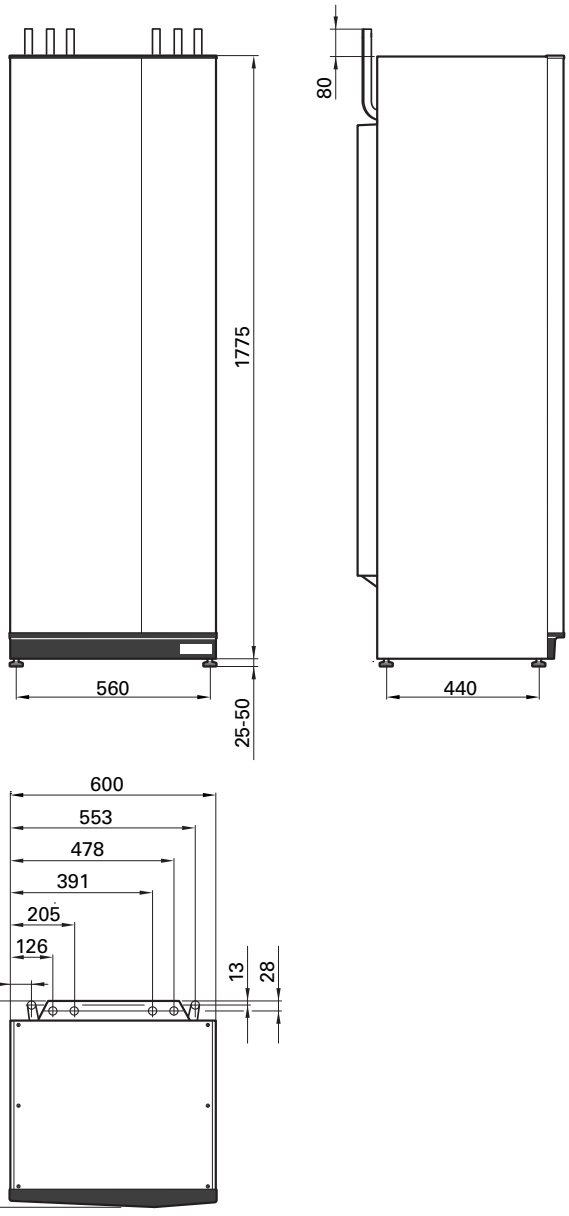

Caractéristiques techniques

VPB S200		Cuivre	Émail	Inoxydable
Circuit de chauffage				
Pression max. dans le circuit de chauffage	bar/MPa		0,3 (3)	
Raccordements hydrauliques				
Dia. ext. départ eau chaude sanitaire	mm		22	
Dia. ext. arrivée d'eau froide (ECS)	mm		22	
Dia. ext. bouclage d'eau chaude	mm		15	
Dia. ext. des tuyaux de raccordement	mm		22	
Eau chaude et section chauffage				
Volume serpentin d'eau chaude	litres	2,0	4,8	7,8
Volume du préparateur ECS	litres	178	178	176
Température de fonctionnement max.	°C		85	
Pression d'ouverture, soupape de sécurité	MPa (bar)		1,0 (10)	
Durée de montée en température (10 °C à 50 °C) pour une puissance de 8 kW	h		1	
Quantité équivalente d'eau chaude (40 °C)[1]	litres	230	238	235
Dimensions et poids				
Largeur	mm		600	
Profondeur	mm		626	
Hauteur	mm		1500	
Hauteur sous plafond	mm		1670[2]	
Poids	kg	101	111	80
Réf.		081 139	081 140	081 141
EPREL		248 646	248 647	248 648

1 À une température d'entrée de 10 °C et un débit d'eau sanitaire de 0,25 L/s.

2 Med fötterna avmonterade blir reshöjden ca. 1650 mm.

VPB S300		Cuivre	Émail	Inoxydable
Circuit de chauffage				
Pression max. dans le circuit de chauffage	bar/MPa		0,3 (3)	
Raccordements hydrauliques				
Dia. ext. départ eau chaude sanitaire	mm		22	
Dia. ext. arrivée d'eau froide (ECS)	mm		22	
Dia. ext. bouclage d'eau chaude	mm		15	
Dia. ext. des tuyaux de raccordement	mm		22	
Eau chaude et section chauffage				
Volume serpentin d'eau chaude	litres	2,0	8,4	8,8
Volume du préparateur ECS	litres	278	274	282
Température de fonctionnement max.	°C		85	
Pression d'ouverture, soupape de sécurité	MPa (bar)		1,0 (10)	
Durée de montée en température (10 °C à 50 °C) pour une puissance de 8 kW	h		1,5	
Quantité équivalente d'eau chaude (40 °C)[1]	litres	362	364	376
Dimensions et poids				
Largeur	mm		600	
Profondeur	mm		626	
Hauteur	mm		1800	
Hauteur sous plafond	mm		1950[2]	
Poids	kg	130	143	101
Réf.		081 142	081 144	081 143
EPREL		248 649	248 651	248 650

1 À une température d'entrée de 10 °C et un débit d'eau sanitaire de 0,5 L/s.

2 Med fötterna avmonterade blir reshöjden ca. 1930 mm.

Étiquetage énergétique

Fournisseur		NIBE		
Modèle		**VPB S200 Cu/E/R**	**VPB S300 Cu/E/R**	**VPBS S300 Cu/E**
Classe d'efficacité[1]		**C**	**C**	**C**
Perte de chaleur	W	66	88	95
Volume	l	178 / 178 / 176	278 / 274 / 282	277 / 270

1 Échelle de la classe d'efficacité énergétique du produit A+ à F.

Contact

AUSTRIA
NIBE GmbH
Gahberggasse 11
4861 Schörfling am Attersee
Tel: +43 (0)7662 8963-0
kontakt@nibe.at
nibe.at

CZECH REPUBLIC
Družstevní závody Dražice - strojírna s.r.o.
Dražice 69, 29471 Benátky n. Jiz.
Tel: +420 326 373 801
nibe@nibe.cz
nibe.cz

DENMARK
Vølund Varmeteknik A/S
Industrivej Nord 7B, 7400 Herning
Tel: +45 97 17 20 33
info@volundvt.dk
volundvt.dk

FINLAND
NIBE Energy Systems Oy
Juurakkotie 3, 01510 Vantaa
Tel: +358 (0)9 274 6970
info@nibe.fi
nibe.fi

FRANCE
NIBE Energy Systems France SAS
Zone industrielle RD 28
Rue du Pou du Ciel, 01600 Reyrieux
Tél: 04 74 00 92 92
info@nibe.fr
nibe.fr

GERMANY
NIBE Systemtechnik GmbH
Am Reiherpfahl 3, 29223 Celle
Tel: +49 (0)5141 75 46 -0
info@nibe.de
nibe.de

GREAT BRITAIN
NIBE Energy Systems Ltd
3C Broom Business Park,
Bridge Way, S41 9QG Chesterfield
Tel: +44 (0)330 311 2201
info@nibe.co.uk
nibe.co.uk

NETHERLANDS
NIBE Energietechniek B.V.
Bagven Park 11, 4838 EH Breda
Tel: +31 (0)168 47 77 22
info@nibenl.nl
nibenl.nl

NORWAY
ABK-Qviller AS
Brynsengfaret 6, 0667 Oslo
Tel: (+47) 23 17 05 20
post@abkqviller.no
nibe.no

POLAND
NIBE-BIAWAR Sp. z o.o.
Ul. Prof. Andrzeja Kalicinskiego 1
15-569 Bialystok
Tel: +48 (0)85 66 28 490
biawar.com.pl

SWEDEN
NIBE Energy Systems
Box 14
Hannabadsvägen 5, 285 21 Markaryd
Tel: +46 (0)433-27 30 00
info@nibe.se
nibe.se

SWITZERLAND
NIBE Wärmetechnik c/o ait Schweiz AG
Industriepark, CH-6246 Altishofen
Tel. +41 (0)58 252 21 00
info@nibe.ch
nibe.ch

Pour les pays non mentionnés dans cette liste, veuillez contacter NIBE Suède ou vous rendre sur nibe.eu pour plus d'informations.

NIBE Energy Systems
Hannabadsvägen 5
Box 14
SE-285 21 Markaryd
info@nibe.se
nibe.eu

CHB FR 2644-5 531228

Ce document est publié par NIBE Energy Systems. L'ensemble des illustrations, des faits présentés et des données de produits s'appuient sur les informations disponibles au moment de l'approbation de la publication.

NIBE Energy Systems ne peut être tenu responsable des éventuelles erreurs factuelles ou d'impression pouvant apparaître dans ce document.

©2026 NIBE ENERGY SYSTEMS

531228