Kasutus- ja paigaldusjuhend

NIBE

# Soojuspumbaga kütmine
# **NIBE VPB S200, S300**



CHB ET 2644-5
531226

# Sisukord


1 Oluline teave 4
Ohutusteave 4
Üldteave 4
Seerianumber 4
Taaskasutus 4

2 Kasutajale 5
Hooldus 5

3 Paigaldajale 6
Ühilduvad tooted 6
Tarne ja käsitsemine 6
Tarbeveeboileri konstruktsioon 8
Toruühendused 8
Elektritööd 10
Kasutuselevõtmine ja seadistamine 12

4 Tehnilised andmed 13
Mõõdud 13
Tehnilised spetsifikatsioonid 14
Energiamärgis 14

Kontaktteave 15

# Oluline teave

## Ohutusteave

Selles kasutusjuhendis kirjeldatud paigaldus- ja hooldusjuhised on mõeldud spetsialistidele.

Toote dokumentide viimast versiooni vaadake nibe.eu.

Käesolevat seadet võivad kasutada lapsed (alates 8 eluaastast), piiratud füüsiliste, sensoorsete või vaimsete võimetega isikud ning isikud kellel puudub kogemus ja teadmised vaid juhul, kui neid on juhendatud seadet ohutult kasutama ning nad mõistavad sellega kaasnevaid ohte. Lastel ei ole lubatud seadmega mängida ning seadet ilma järelevalveta puhastada ega hooldada.

See on originaalkasutusjuhend. Ilma NIBE heakskiiduta ei ole seda lubatud tõlkida.

Konstruktsioonimuudatused on võimalikud.

©NIBE 2026.

Kaitseklapi ülevoolutorust võib tilkuda vett. Kuuma vee pritsmete kahju ärahoidmiseks tuleb ülevoolutoru suunata sobivasse äravoolu. Veetaskute tekkimise vältimiseks peab ülevoolutoru olema kogu pikkuse ulatuses kaldega. Samuti peab toru olema külmakindel. Ülevoolutoru peab olema vähemalt sama suurusega kui kaitseklapp. Ülevoolutoru peab olema nähtaval ja selle ava peab olema avatud ja mitte paiknema elektriosade läheduses.

Ohutusklappe tuleb regulaarselt käivitada, et eemaldada mustus ja kontrollida, et need poleks ummistunud.

### SÜMBOLID

Käesolevas juhendis esinevate sümbolite selgitus.

**Tähelepanu!**

See sümbol tähistab ohtu inimesele või seadmele.

**Hoiatus!**

See sümbol osutab olulisele teabele, mida tuleks süsteemi paigaldamisel või hooldusel arvesse võtta.

### MÄRGISTUS

Toote siltidel esinevate sümbolite selgitus.



Oht inimesele või seadmele.



Lugege kasutusjuhendit.

## Üldteave

NIBE VPB S on ohutuks kasutamiseks projekteeritud ja toodetud kooskõlas hea tehnilise tavaga [1].

[1] Surveseadmete direktiivi 2014/68/EU artikli 4 punkt 3.

## Seerianumber

Seerianumber on toodud esikatte paremas allnurgas.

**Hoiatus!**

Hoolduse tellimisel või probleemidest teavitamisel teatage kindlasti oma toote seerianumber (14-kohaline).

## Taaskasutus



Jätke pakendi kõrvaldamine paigaldaja hooleks, kes toote paigaldas või viige erijäätmete hoidlasse.

Ärge kõrvaldage kasutatud tooteid koos tavapäraste majapidamisjäätmetega. Kasutatud tooted tuleb viia erijäätmete hoidlasse või seda tüüpi teenust pakkuvale vahendajale.

Toote mittenõuetekohasel kõrvaldamisel kasutaja poolt kohaldatakse haldustrahve vastavalt kehtivale seadusandlusele.

# Kasutajale

## Hooldus

### KAITSEKLAPP(POLE KOMPLEKTIS)

Kaitseklapp asub NIBE VPB S sisendtorul (külm vesi).

Pärast sooja tarbevee kasutamist võib tarbeveeboileri kaitseklapist mõnikord vett tilkuda. Põhjuseks on asjaolu, et tarbitud sooja tarbevee asemel boilerisse juurdevoolav külm vesi paisub soojendamisel, suurendades rõhku ja avades kaitseklapi.

Kontrollige korrapäraselt kaitseklapi tööd. Kontrollimiseks toimige järgmiselt:

1. Avage ventiil.
2. Kontrollige, kas vesi voolab sellest läbi.
3. Sulgege klapp uuesti.

**Tähelepanu!**

Kui survestatud tarbeveeboileri töös esineb rike, näiteks kuuma vee vool ülevoolutorust, siis lülitage soojuspump välja ja pöörduge paigaldaja poole.

**Tähelepanu!**

Ärge eemaldage ega reguleerige ühtegi survestatud tarbeveeboileri osa. Pöörduge paigaldaja poole!

**Vihje!**

Kaitseklappi ei tarnita koos seadmega NIBE VPB S. Kui te ei ole kindel, kuidas seda kontrollida, pöörduge paigaldaja poole.

### TÜHJENDAMINE

#### Tarbeveeboiler

Tühjendamine toimub sifooniga (kasutades voolikut) külmaveetorust (XL3).

#### Spiraalsoojusvaheti

Tühjendamine toimub sifooniga (kasutades voolikut) soojuspumba tagasivoolutoruühendusest (XL9).

#### VPB S200 / VPB S300

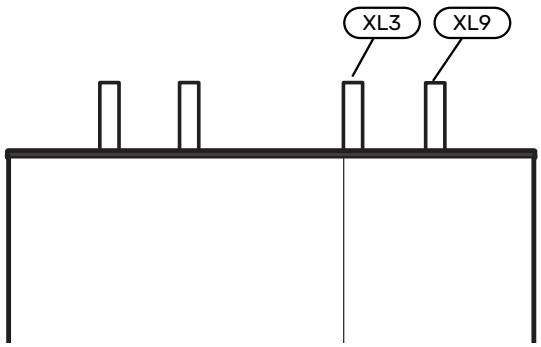


### HOOLDUS

Hoolduse teostamiseks võtke ühendust paigaldajaga.

**Hoiatus!**

Hoolduse tellimisel või probleemidest teavitamisel teatage kindlasti oma toote seerianumber (14-kohaline).

Hooldust võivad teha ainult nõutava kvalifikatsiooniga isikud.

NIBE VPB S komponentide asendamisel tuleb kasutada vaid NIBE varuosi.

# Paigaldajale

## Ühilduvad tooted

Teave ühilduvate toodete kohta on saadaval aadressil nibe.eu.

## Tarne ja käsitsemine

### TRANSPORT

NIBE VPB S peab transportimise ajal olema püstasendis. Seadet tohib hoida ainult püstasendis, kuivas kohas.

Majja viimisel võib NIBE VPB S siiski ettevaatlikult tagaküljele pikali asetada.

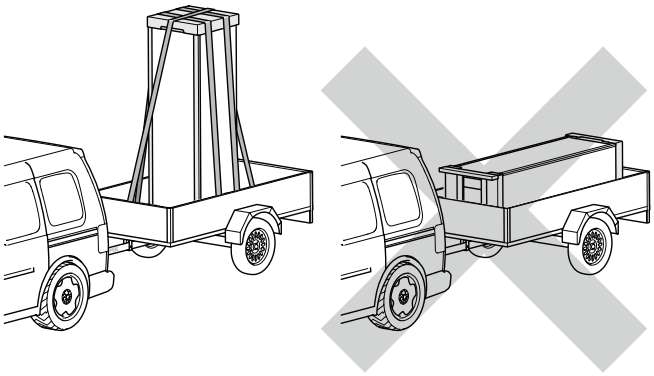

### MONTAAŽ

- Paigutage NIBE VPB S siseruumis kindlale alusele, mis suudaks kanda vee ja toote raskust.
- Reguleerige toote jalgu, et seade seisaks horisontaalselt ja stabiilselt.

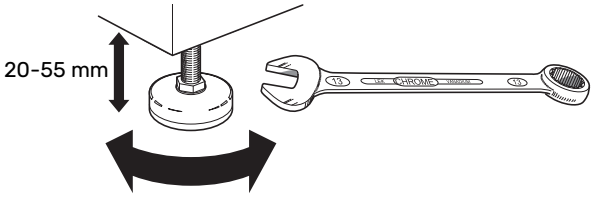


- Kuna NIBE VPB S-st tuleb vett välja, peab ala, millel NIBE VPB S paikneb, olema varustatud põranda äravoolusüsteemiga.
- Koht, kus asub NIBE VPB S, ei tohi külmuda.

### TARNE KOMPONENDID

### NIBE VPB S (Ainult email)

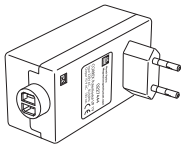

1 x Potentsiostaat

### PANEELIDE KÄSITSEMINE

#### Eemaldage esikate

1. Tõmmake paneeli ülemist serva enda poole ja tõstke seda raamist eemaldamiseks diagonaalis ülespoole.

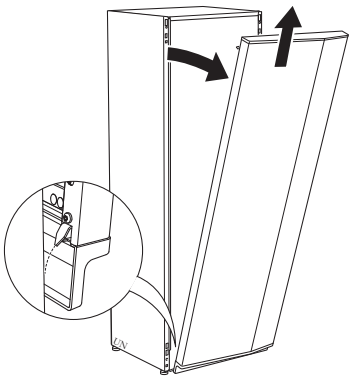

#### Paigaldage esiluuk

1. Kinnitage esikatte üks alumine nurk raami külge.

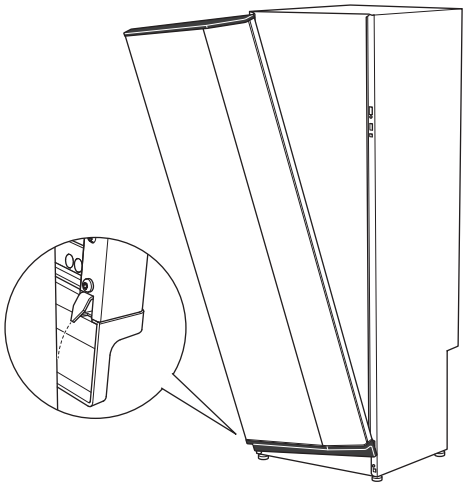

2. Kinnitage teine nurk oma kohale.

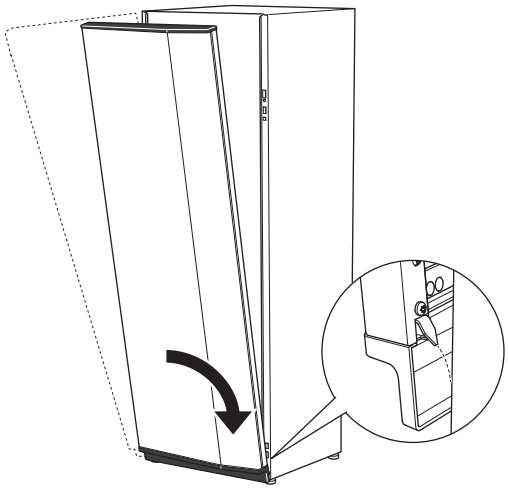

3. Vajutage esikatte ülemine osa vastu raami.

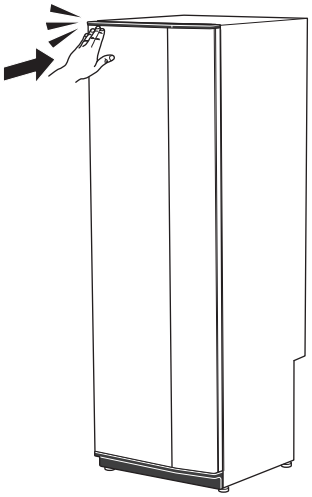

## Eemaldage külgpaneelid

Paigaldamise lihtsustamiseks võib külgpaneelid eemaldada.

1. Eemaldage kruvid ülemisest ja alumisest servast.

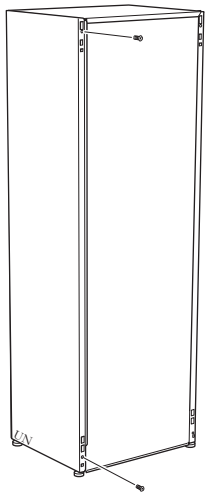

2. Keerake paneeli veidi väljapoole.

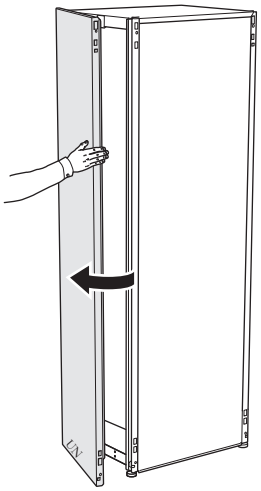

3. Lükake paneeli väljapoole ja tahapoole.

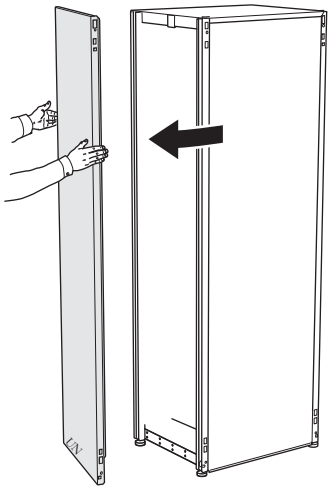

4. Monteerimine toimub vastupidises järjekorras.

# Tarbeveeboileri konstruktsioon

VPB S200

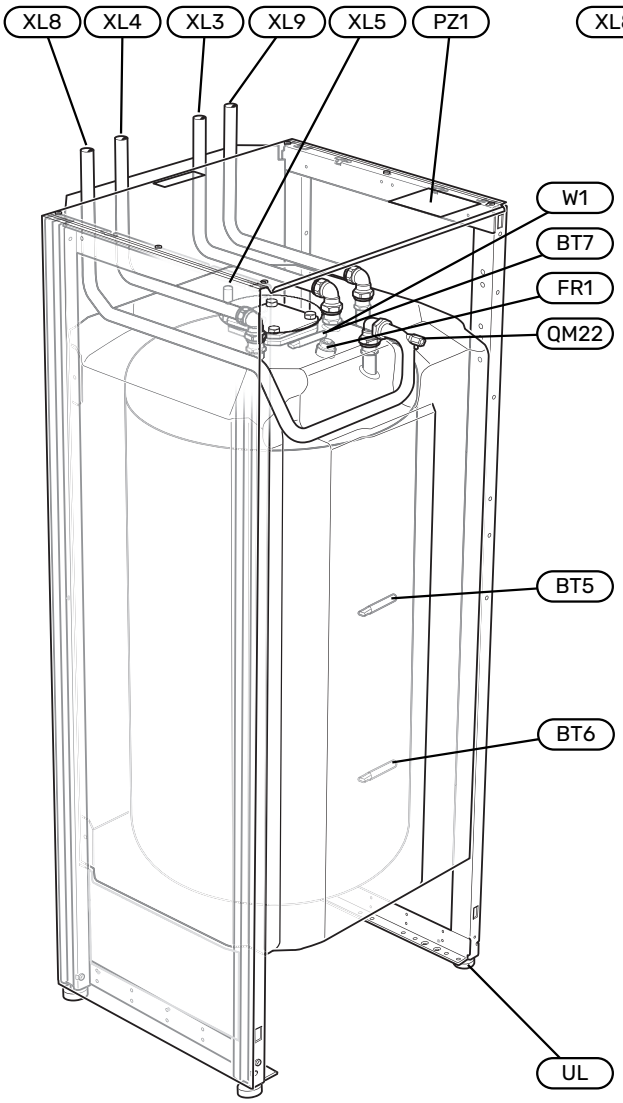


VPB S300

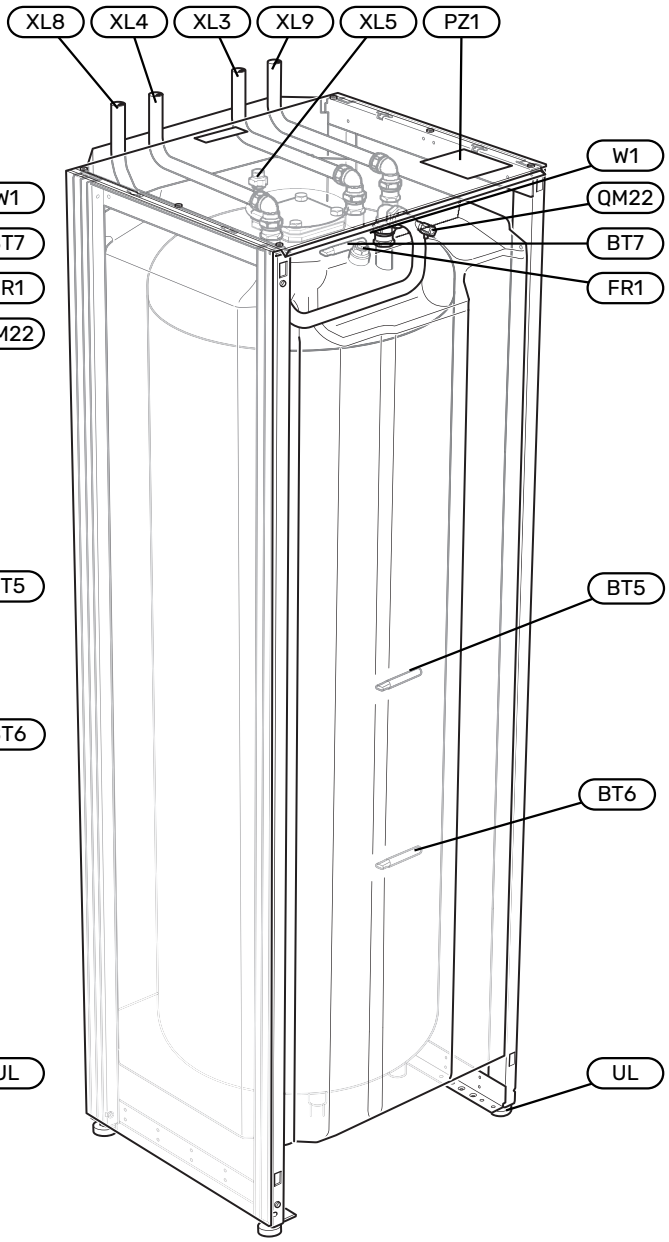


## TORUÜHENDUSED

XL3 Külma vee ühendus
XL4 Sooja vee ühendus
XL5 Ühendus, sooja tarbevee tsirkulatsioon[1]
XL8 Ühendus, pealevoolutoru (soojuspumbast)
XL9 Ühendus, tagasivoolutoru (soojuspumpa)

1 Kehtib ainult emaili ja roostevaba terase puhul.

## HVAC KOMPONENDID

QM22 Spiraalsoojusvaheti õhutamine
UA4 Anduritasku välise kütteallika juhtimisanduri jaoks (BT54)

## ANDURID

BT5 Juhtiv sooja vee andur
BT6 Juhtiv sooja vee andur
BT7 Ekraaniga sooja vee andur

## ELEKTRIOSAD

FR1 Alalisvoolu anood (NIBE VPB S ainult email)
W1 Alalisvoolu anoodi kaabel (NIBE VPB S ainult email)

## MITMESUGUST

PZ1 Soojuspumba mudeli kleebis
UL Reguleeritavad jalad

Määratlused vastavalt standardile EN 81346-2.

# Toruühendused

## ÜLDTEAVE

Torude paigaldamisel tuleb järgida kehtivaid standardeid ja direktiive.

### Hoiatus!

Veenduge, et sissetulev külm vesi on puhas. Erakaevu kasutamisel on oluline võtta veeproov. Olenevalt vee kvaliteedist võib olla vajalik täiendava veefiltri paigaldamine.

### Tähelepanu!

Enne toote ühendamist tuleb torude paigaldis korralikult läbi loputada, et võimalikud saasteained ei kahjustaks komponente. Kui on oht, et süsteemis võib esineda magnetiiti, tuleb paigaldada magnetiidifilter.

### Tähelepanu!

Kaitseklapi ülevoolutorust võib tilkuda vett. Kuuma vee pritsmete kahju ärahoidmiseks tuleb ülevoolutoru suunata sobivasse äravoolu. Veetaskute tekkimise vältimiseks peab ülevoolutoru olema kogu pikkuse ulatuses kaldega. Samuti peab toru olema külmakindel. Ülevoolutoru peab olema vähemalt sama suurusega kui kaitseklapp. Ülevoolutoru peab olema nähtaval ja selle ava peab olema avatud ja mitte paiknema elektriosade läheduses.

## TORU MÕÕDUD

### VPB S200 / VPB S300

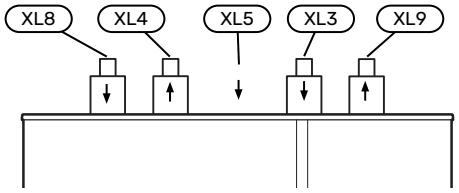


| Ühendus | | |
|---|---|---|
| XL3 Külm vesi ϴ | mm | 22 |
| XL4 Soe tarbevesi ϴ | mm | 22 |
| XL5 Sooja tarbevee tsirkulatsioon, läbimõõt | mm | 15 |
| XL8 Ühendus, pealevoolutoru ϴ | mm | 22 |
| XL9 Ühendus, tagasivoolutoru ϴ | mm | 22 |

## SÜMBOLITE KIRJELDUS

| Sümbol | Tähendus |
|---|---|
| | Mooduli korpus |
| | Sulgeventiil |
| | Tagasilöögiklapp |
| | Segamisventiil |
| | Tsirkulatsioonipump |
| | Paisupaak |
| | Filtriga kuulventiil |
| | Manomeeter |
| | Kaitseklapp |
| | Temperatuuriandur |
| | Seadistusventiil |
| | Soojuspump |
| | Küttesüsteem |
| | Soe tarbevesi |
| | Sooja vee tsirkulatsioon |
| | Lisaseade |

## SÜSTEEMI SKEEM

### Tähelepanu!

See on kontuurjoonis. Tegelik paigaldus tuleb kavandada kooskõlas kehtivate standarditega.

NIBE VPB S on tarbeveeboilerite seeria, mille saab ühendada nt soojuspumbaga.

Lisateave põhimõtteskeemi kohta on saadaval nibe.eu ja kasutatavate soojusallikate kasutusjuhendites.

### VPB S200 / VPB S300

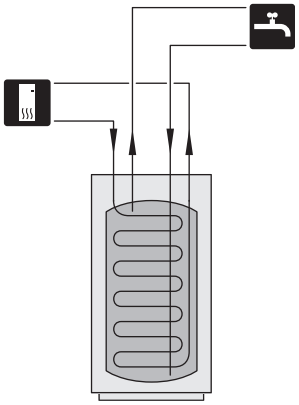

## SOOJUSPUMPA

NIBE VPB S võib ühendada ainult NIBE soojuspumbaga, näiteks NIBE S1157.

Soojuspumba peale- ja tagasivool on ühendatud ühendusliidesega, pealevool (XL8) ja tagasivooluühendus (XL9) seadmel NIBE VPB S.

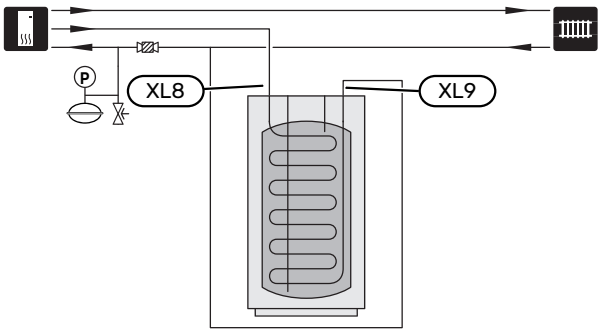


## KÜLM JA SOE VESI

### Külma ja sooja vee ühendamine

Teostage paigaldus järgnevalt:

- sulgventiil
- tagasilöögiklapp
- seguklapp

  Sooja tarbevee tehaseseade muutmisel tuleb paigaldada ka seguklapp. Riiklike eeskirjade järgimine on kohustuslik.
- rõhualandusventiil

  Kaitseklapi maksimaalne avanemisrõhk võib olla 1,0 MPa (10,0 baari).

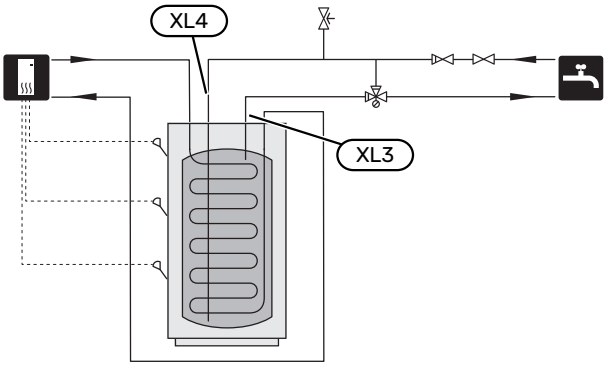


## SOOJA VEE TSIRKULATSIOON (VVC)

Tsirkulatsioonipumpa saab juhtida põhiseadmega sooja vett tsirkuleerima. Tsirkuleeriva vee temperatuur peab olema selline, mis hoiab ära bakterite leviku ja põletusohu ning vastab riiklikele standarditele.

Sooja tarbevee tsirkulatsiooni tagasivool ühendatakse sooja tarbevee tsirkulatsiooni ühendusega (XL5).

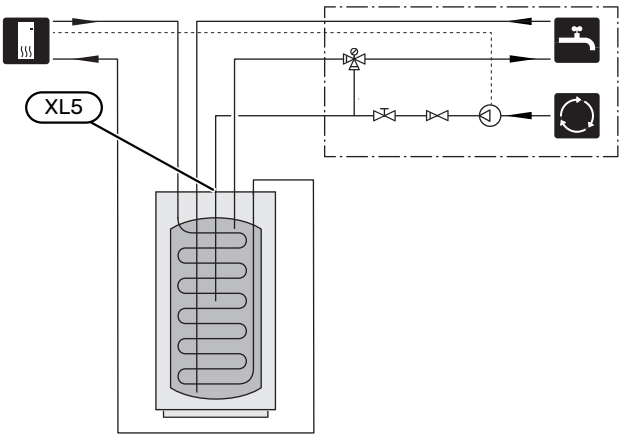


# Elektritööd

## ÜLDTEAVE

Elektritööde ja juhtmete ühendamisel tuleb järgida riiklikke eeskirju.

> **Tähelepanu!**
>
> Elektritöid ja hooldust võib teha vaid kvalifitseeritud elektriku järelevalve all. Enne hooldust lülitage vool kaitselüliti abil välja.

## ALALISVOOLUANOOD

NIBE VPB S Email on varustatud alalisvoolu anoodi ja tehase poolt kaasa pandud potentsiostaadiga. Anoodi kaabel (W1) on paigaldatud anoodi tehases ja selle peab vaid ühendama potentsiostaadiga.

1. Juhtige anoodikaabel (W1) piki ühendustoru, pealevoolutoru (XL8).
2. Ühendage anoodi kaabel (W1) potentsiostaadiga.
3. Ühendage potentsiostaat sobivasse 230 V seinapessa.

> **Tähelepanu!**
>
> Potentsiostaadi ja anoodi vahelist kaablit tuleb kas pikendada või lühendada.

Joonisel on kujutatud VPB S200 email

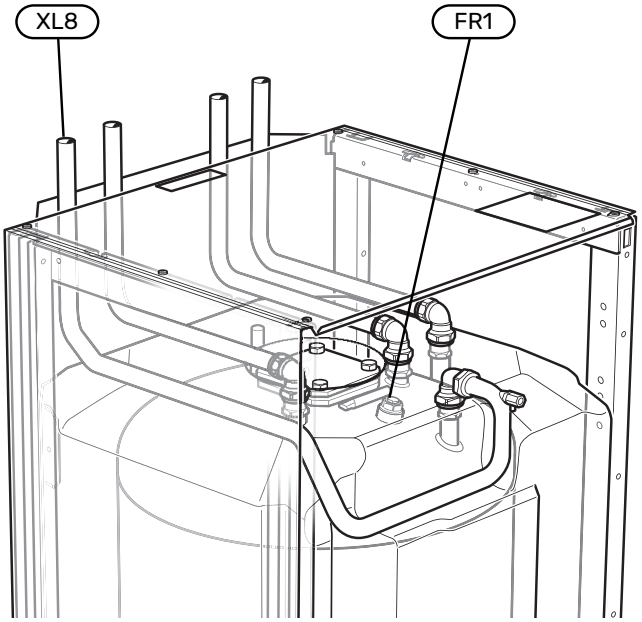


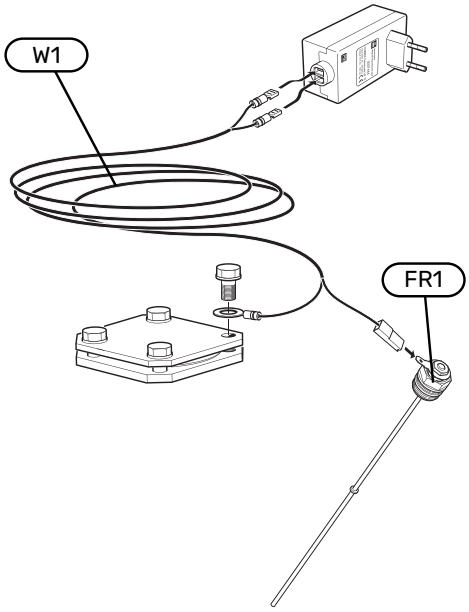

# Kasutuselevõtmine ja seadistamine

## TÄITMINE JA ÕHUTAMINE

### Tarbeveeboileri täitmine

1. Avage maja soojaveekraan.
2. Täitke tarbeveeboiler külmaveetoru kaudu (XL3).
3. Kui soojaveekraanist tulevas vees ei leidu enam õhumulle, on tarbeveeboiler täis ja soojaveekraani võib sulgeda.

### Spiraalsoojusvaheti täitmine

1. Avage väljapoole paigaldatud täiteventiil. Täitke tarbeveeboileri spiraalsoojusvaheti ja ülejäänud kliimasüsteem veega.
2. Avage õhutusventiil (QM22).
3. Kui õhutusventiilist (QM22) väljuv vesi ei ole õhuga segunenud, sulgege ventiil. Mõne aja pärast hakkab rõhk tõusma.
4. Kui õige rõhk on saavutatud, sulgege täiteventiil.

### Spiraalsoojusvaheti õhutamine

1. Spiraalsoojusvaheti õhutamiseks kasutage õhutusventiili (QM22) ja ülejäänud kliimasüsteemi õhutamiseks samuti vastavaid õhutusventiile.
2. Lisage vedelikku ja õhutage seni, kuni kogu õhk on süsteemist eemaldatud ja rõhk on õige.

Joonisel on kujutatud VPB S200.

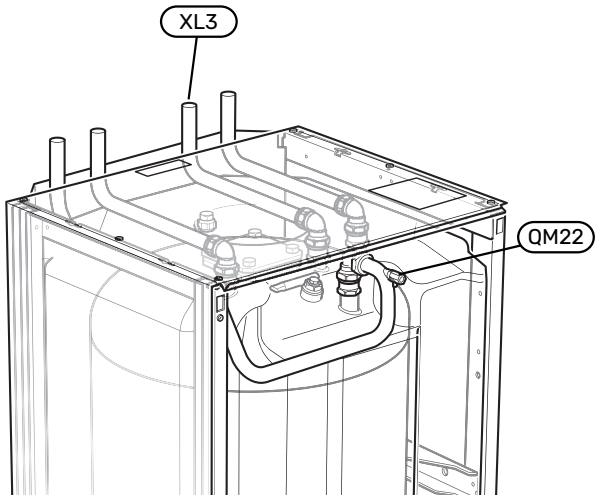


## KÄIVITAMINE JA KONTROLL

### Rõhulangu diagramm, spiraalsoojusvaheti

Ühendus, pealevoolutoru (XL8) ja ühendus, tagasivoolutoru (XL9).

### VPB S200

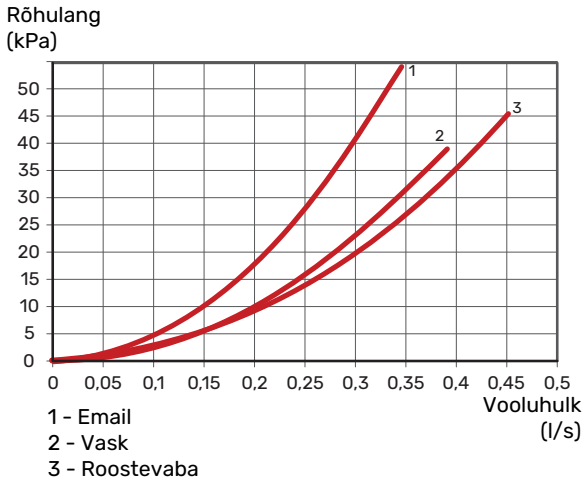


1 - Email
2 - Vask
3 - Roostevaba

### VPB S300

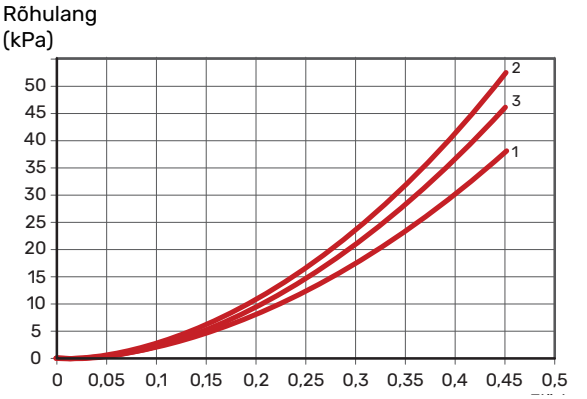


1 - Email
2 - Vask
3 - Roostevaba

# Tehnilised andmed

## Mõõdud

VPB S200

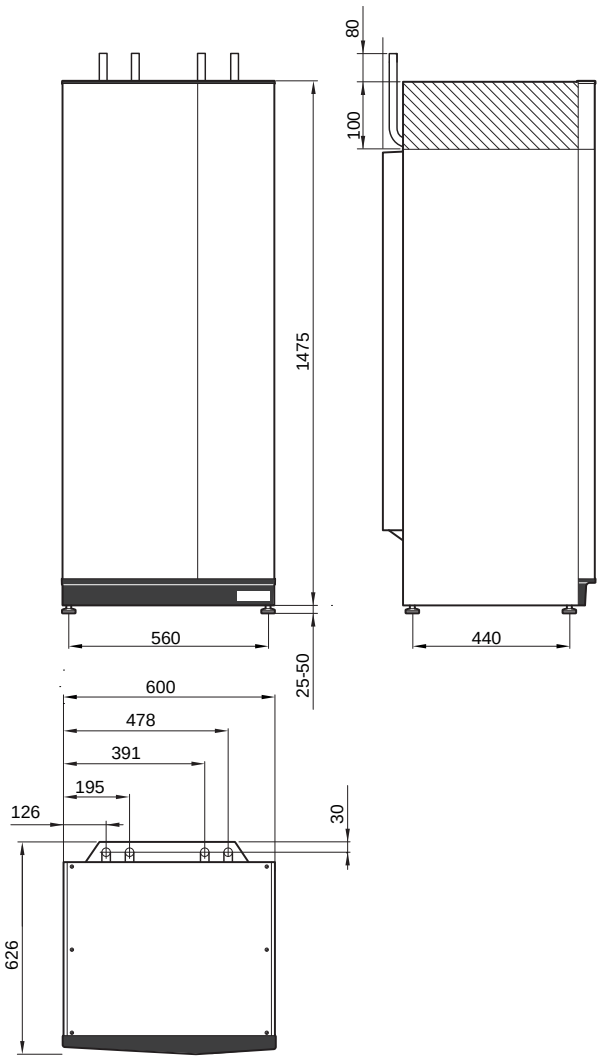


VPB S300

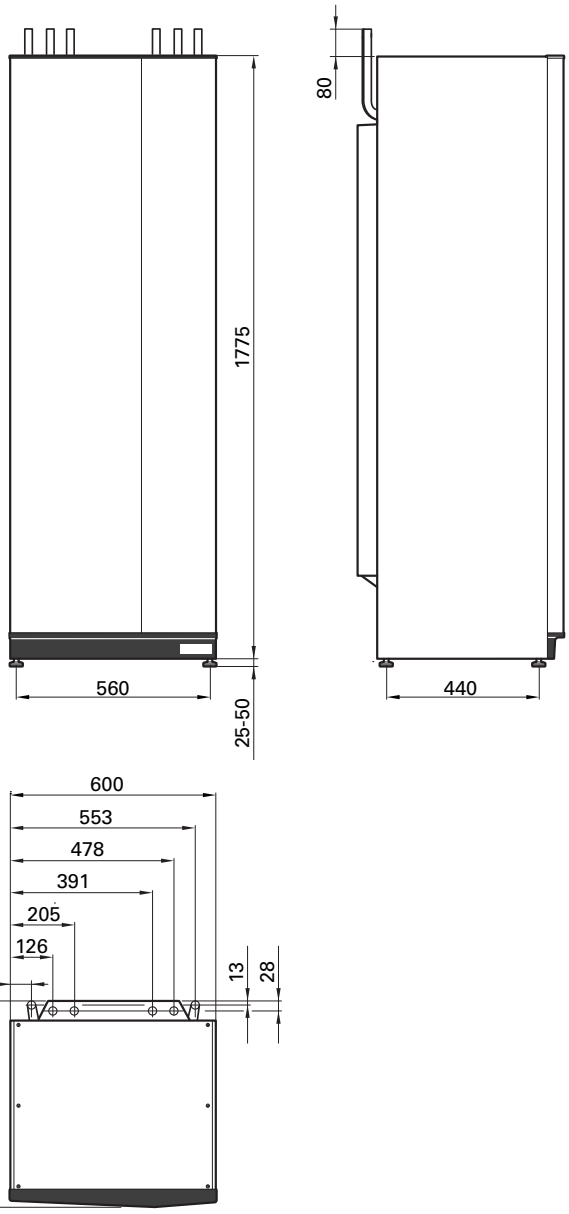

# Tehnilised spetsifikatsioonid

| VPB S200 | | Vask | Email | Roostevaba |
|---|---|---|---|---|
| **Küttekontuur** | | | | |
| Max rõhk küttekontuuris | baari/MPa | | 0,3 (3) | |
| **Toruühendused** | | | | |
| Soe vesi, välisläbimõõt ⌀ | mm | | 22 | |
| Külm vesi, välisläbimõõt ⌀ | mm | | 22 | |
| Sooja tarbevee tsirkulatsioon, välisläbimõõt | mm | | 15 | |
| Ühendus, välisläbimõõt ⌀ | mm | | 22 | |
| **Sooja tarbevee ja kütteseade** | | | | |
| Spiraalsoojusvaheti maht | liiter | 2,0 | 4,8 | 7,8 |
| Tarbeveeboileri maht | liiter | 178 | 178 | 176 |
| Max töötemperatuur | °C | | 85 | |
| Avanemisrõhk, kaitseklapp | MPa (baari) | | 1,0 (10) | |
| Kütmiseks kuluv aeg (10°C kuni 50°C) 8 kW täitevõimsus | h | | 1 | |
| Võrdne sooja tarbevee kogus (40 °C)[1] | liiter | 230 | 238 | 235 |
| **Mõõtmed ja kaal** | | | | |
| Laius | mm | | 600 | |
| Sügavus | mm | | 626 | |
| Kõrgus | mm | | 1500 | |
| Lae kõrgus | mm | | 1670[2] | |
| Kaal | kg | 101 | 111 | 80 |
| Tootenr. | | 081 139 | 081 140 | 081 141 |
| EPREL | | 248 646 | 248 647 | 248 648 |

1 Sissetuleva temperatuuri 10 °C ja tarbevee vooluhulga 0,25 l/s juures.

2 Med fötterna avmonterade blir reshöjden ca. 1650 mm.

| VPB S300 | | Vask | Email | Roostevaba |
|---|---|---|---|---|
| **Küttekontuur** | | | | |
| Max rõhk küttekontuuris | baari/MPa | | 0,3 (3) | |
| **Toruühendused** | | | | |
| Soe vesi, välisläbimõõt ⌀ | mm | | 22 | |
| Külm vesi, välisläbimõõt ⌀ | mm | | 22 | |
| Sooja tarbevee tsirkulatsioon, välisläbimõõt | mm | | 15 | |
| Ühendus, välisläbimõõt ⌀ | mm | | 22 | |
| **Sooja tarbevee ja kütteseade** | | | | |
| Spiraalsoojusvaheti maht | liiter | 2,0 | 8,4 | 8,8 |
| Tarbeveeboileri maht | liiter | 278 | 274 | 282 |
| Max töötemperatuur | °C | | 85 | |
| Avanemisrõhk, kaitseklapp | MPa (baari) | | 1,0 (10) | |
| Kütmiseks kuluv aeg (10°C kuni 50°C) 8 kW täitevõimsus | h | | 1,5 | |
| Võrdne sooja tarbevee kogus (40 °C)[1] | liiter | 362 | 364 | 376 |
| **Mõõtmed ja kaal** | | | | |
| Laius | mm | | 600 | |
| Sügavus | mm | | 626 | |
| Kõrgus | mm | | 1800 | |
| Lae kõrgus | mm | | 1950[2] | |
| Kaal | kg | 130 | 143 | 101 |
| Tootenr. | | 081 142 | 081 144 | 081 143 |
| EPREL | | 248 649 | 248 651 | 248 650 |

1 Sissetuleva temperatuuri 10 °C ja tarbevee vooluhulga 0,5 l/s juures.

2 Med fötterna avmonterade blir reshöjden ca. 1930 mm.

# Energiamärgis

| Tarnija | | NIBE | | |
|---|---|---|---|---|
| **Mudel** | | **VPB S200 Cu/E/R** | **VPB S300 Cu/E/R** | **VPBS S300 Cu/E** |
| Energiatõhususe klass[1] | | **C** | **C** | **C** |
| Soojakadu | W | 66 | 88 | 95 |
| Maht | l | 178 / 178 / 176 | 278 / 274 / 282 | 277 / 270 |

1 Toote energiatõhususe klassi skaala A+ kuni F.

# Kontaktteave


**AUSTRIA**
NIBE GmbH
Gahberggasse 11
4861 Schörfling am Attersee
Tel: +43 (0)7662 8963-0
kontakt@nibe.at
nibe.at

**CZECH REPUBLIC**
Družstevní závody Dražice - strojírna s.r.o.
Dražice 69, 29471 Benátky n. Jiz.
Tel: +420 326 373 801
nibe@nibe.cz
nibe.cz

**DENMARK**
Vølund Varmeteknik A/S
Industrivej Nord 7B, 7400 Herning
Tel: +45 97 17 20 33
info@volundvt.dk
volundvt.dk

**FINLAND**
NIBE Energy Systems Oy
Juurakkotie 3, 01510 Vantaa
Tel: +358 (0)9 274 6970
info@nibe.fi
nibe.fi

**FRANCE**
NIBE Energy Systems France SAS
Zone industrielle RD 28
Rue du Pou du Ciel, 01600 Reyrieux
Tél: 04 74 00 92 92
info@nibe.fr
nibe.fr

**GERMANY**
NIBE Systemtechnik GmbH
Am Reiherpfahl 3, 29223 Celle
Tel: +49 (0)5141 75 46 -0
info@nibe.de
nibe.de

**GREAT BRITAIN**
NIBE Energy Systems Ltd
3C Broom Business Park,
Bridge Way, S41 9QG Chesterfield
Tel: +44 (0)330 311 2201
info@nibe.co.uk
nibe.co.uk

**NETHERLANDS**
NIBE Energietechniek B.V.
Bagven Park 11, 4838 EH Breda
Tel: +31 (0)168 47 77 22
info@nibenl.nl
nibenl.nl

**NORWAY**
ABK-Qviller AS
Brynsengfaret 6, 0667 Oslo
Tel: (+47) 23 17 05 20
post@abkqviller.no
nibe.no

**POLAND**
NIBE-BIAWAR Sp. z o.o.
Ul. Prof. Andrzeja Kalicinskiego 1
15-569 Bialystok
Tel: +48 (0)85 66 28 490
biawar.com.pl

**SWEDEN**
NIBE Energy Systems
Box 14
Hannabadsvägen 5, 285 21 Markaryd
Tel: +46 (0)433-27 30 00
info@nibe.se
nibe.se

**SWITZERLAND**
NIBE Wärmetechnik c/o ait Schweiz AG
Industriepark, CH-6246 Altishofen
Tel. +41 (0)58 252 21 00
info@nibe.ch
nibe.ch


Käesolevas nimekirjas mitte esinevate riikide kohta info saamiseks palume võtta ühendust NIBE Sweden'iga või lugeda täiendavat teavet aadressilt nibe.eu.

NIBE Energy Systems
Hannabadsvägen 5
Box 14
SE-285 21 Markaryd
info@nibe.se
nibe.eu

CHB ET 2644-5 531226

Käesolev on NIBE Energy Systems väljaanne. Kõik tootejoonised, faktid ja andmed põhinevad väljaande heakskiitmise ajal saadaoleval teabel.

NIBE Energy Systems ei vastuta võimalike fakti- ja trükivigade eest käesolevas väljaandes.

©2026 NIBE ENERGY SYSTEMS

531226