Inštalačná príručka

Odpad. vzduch tep. čerpadla

NIBE S735 Nerezový, 3x400 V, 3x230 V



IHB SK 2640-3
M13215

Rýchly sprievodca

NAVIGÁCIA

Výber



Väčšina možností a funkcií sa aktivuje ľahkým stlačením displeja prstom.

Posúvanie

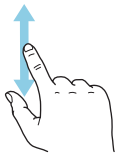

Ak má ponuka niekoľko podponúk, ďalšie informácie môžete zobraziť potiahnutím prstom nahor alebo nadol.

Prehliadanie

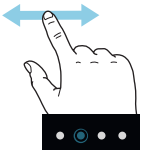

Symboly v dolnej časti označujú, či existuje viacero strán.

Potiahnutím prstom doprava alebo doľava môžete prehľadávať jednotlivé strany.

Inteligentný sprievodca

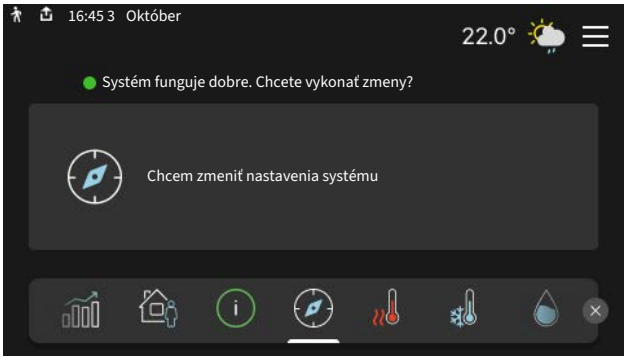

Inteligentný sprievodca vám pomôže zobraziť informácie o aktuálnom stave a ľahko vykonať najbežnejšie nastavenia. Zobrazené informácie závisia od produktu, ktorý máte, a od príslušenstva, ktoré je k produktu pripojené.

Nastavenie vnútornej teploty.



Tu môžete nastaviť teplotu v zónach inštalácie.

Zvýšenie teploty teplej vody



Tu môžete spustiť alebo zastaviť dočasné zvýšenie teploty teplej vody.

Prehľad produktu

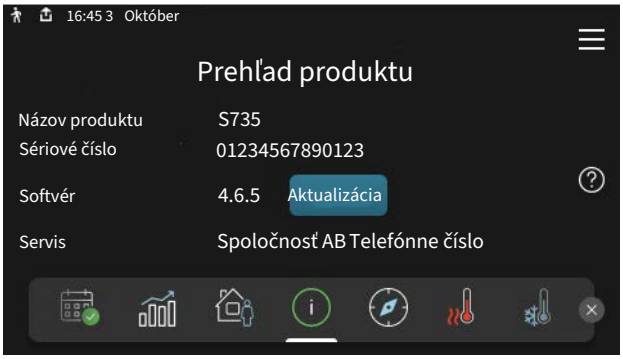

Tu nájdete informácie o názve výrobku, sériovom čísle výrobku, verzii softvéru a kontaktné údaje spoločnosti, ktorá poskytuje servis. Keď je k dispozícii aktualizácia softvéru, môžete ju spustiť tu (za predpokladu, že S735 je pripojený k myUplink).

Obsah

1 Dôležitá informácia 4
Bezpečnostné informácie 4
Symboly 4
Značenie 4
Sériové číslo 4
Kontrola inštalácie 5

2 Dodávka a manipulácia 6
Doprava 6
Montáž 6
Dodávané komponenty 7
Manipulácia s panelmi 7
Odstránenie izolácie 9
Samostatná/jedna jednotka 9

3 Konštrukcia tepelného čerpadla 10
Všeobecné 10
Rozvodné skrine 12
Časť na úpravu vzduchu 12

4 Pripojenie potrubia a vetrania 13
Všeobecné pripojenia potrubia 13
Rozmery a pripojenia potrubia 14
Význam symbolu 15
Klimatizačný systém 15
Studená a teplá voda 15
Alternatívna inštalácia 15
Všeobecné pripojenie ventilácie 17
Prietok pri ventilácii 18
Úprava ventilácie 18
Rozmery a pripojenia ventilácie 18

5 Elektrické pripojenia 19
Všeobecné 19
Pripojenia 21
Nastavenia 27

6 Uvedenie do prevádzky a nastavenie 28
Plnenie a odvzdušňovanie 28
Spustenie a prehliadka 29
Nastavenie krivky vykurovania 30

7 myUplink 32
Špecifikácia 32
Pripojenie 32
Rozsah služieb 32
myUplink PRO 32

8 Ovládanie - Úvod 33
Zobrazovacia jednotka 33
Navigácia 34
Typy ponúk 34
Klimatizačný systém a zóny 36
Aktualizácia softvéru 36

9 Ovládanie - menu 37
Menu 1 - Vnútorná klíma 37
Menu 2 - Teplá voda 41
Menu 3 - Info 43
Menu 4 - Môj systém 44
Menu 5 - Pripojenie 47
Menu 6 - Plánovanie 48
Menu 7 - Nastavenia montérom 50

10 Servis 57
Údržba 57
Servisné zásahy 57

11 Poruchy funkčnosti 61
Informačné menu 61
Správa alarmu 61
Riešenie problémov 61

12 Príslušenstvo 64

13 Technické dáta 66
Rozmery 66
Technické špecifikácie 68
Energetické označenie 72
Schéma elektrického zapojenia 75

Register položiek 89

Kontaktné informácie 91

Dôležitá informácia

Bezpečnostné informácie

Táto príručka opisuje inštalačné a servisné postupy, ktoré musia vykonávať odborníci.

Táto príručka musí zostať u zákazníka.

Poslednú verziu dokumentácie o produkte uvádza nibe.eu.

UPOZORNENIE

Pred inštaláciou alebo servisom si prečítajte priloženú bezpečnostnú príručku.

Symboly

Vysvetlenie symbolov, ktoré sa môžu nachádzať v tejto príručke.

VAROVANIE!

Tento symbol označuje vážne nebezpečenstvo pre osobu alebo stroj.

UPOZORNENIE

Tento symbol označuje nebezpečenstvo pre osobu alebo stroj.

Pozor

Tento symbol označuje dôležité informácie o tom, čo by ste mali brať do úvahy pri inštalácii alebo údržbe systému.

TIP

Tento symbol označuje tipy, ktoré vám uľahčia používanie výrobku.

Značenie

Vysvetlenie symbolov, ktoré sa môžu nachádzať na výrobnom štítku/och.

Požiarne nebezpečenstvo!

Nebezpečné napätie.

Prečítajte si používateľskú príručku.

Prečítajte si inštalačnú príručku.

Pred začatím prác odpojte elektr. napájanie.

Sériové číslo

Sériové číslo sa nachádza na prednej časti krytu, v pravom dolnom rohu. S735, na displeji na domovskej obrazovke "Prehľad produktu" a na typovom štítku (PZ1).

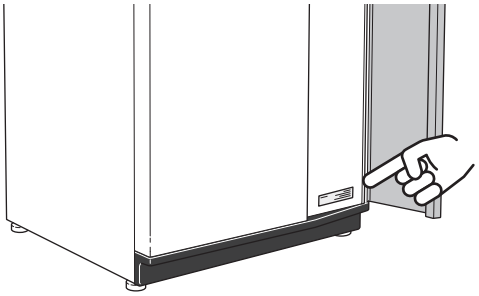

Pozor

Sériové číslo produktu (14) budete potrebovať pre servis a technickú podporu.

Kontrola inštalácie

Platné predpisy vyžadujú kontrolu klimatizačnej jednotky pred jej uvedením do prevádzky. Inšpekciu musí vykonať príslušne kvalifikovaná osoba. Zároveň vyplňte stranu pre informácie o údajoch o inštalácii v používateľskej príručke.

✔	Opis	Poznámky	Podpis	Dátum
Ventilácia (strana 17)				
	Nastavenie prietoku odpad. vzduchu pri ventilácii			
	Pripojenie uzemňovacích káblov			
Vykurovacie médium (strana 15)				
	Systém je prepláchnutý			
	Systém je odvzdušnený			
	Tlak v klimatizačnom systéme			
Elektrika (strana 19)				
	Pripojenia			
	Hlavné napätie			
	Fázové napätie			
	Poistky tepelného čerpadla			
	Vlastnosti istenia			
	Vonkajší snímač			
	Izbový snímač			
	Prúdový snímač			
	Bezpečnostný istič			
	Prúdový chránič			

Dodávka a manipulácia

Doprava

S735 musí byť prepravované a uložené vertikálne na suchom mieste.

Dbajte na to, aby sa tepelné čerpadlo počas prepravy neprevrhlo.

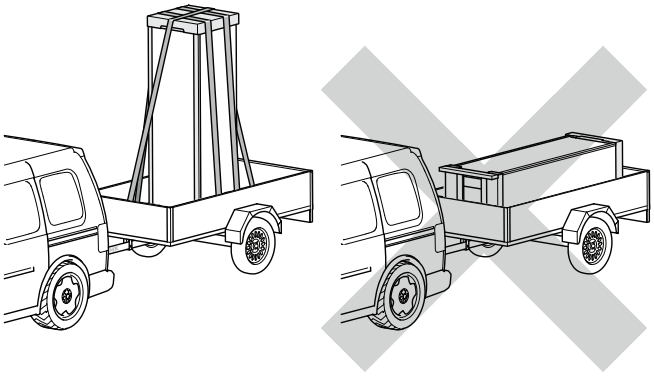

Skontrolujte, či sa S735 počas prepravy nepoškodilo.

Avšak S735 môže byť starostlivo položené na zadnú stranu, keď sa presúva do budovy. Ťažisko v hornej časti.

Montáž

- V uzavretých priestoroch umiestnite S735 na pevný podklad, ktorý musí byť vodovzdorný a musí uniesť hmotnosť tepelného čerpadla.
- Na dosiahnutie vodorovnej a stabilnej polohy produktu použite výškovo nastaviteľné nohy.

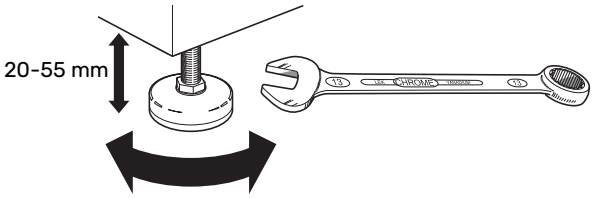

- Pretože voda prichádza od S735, oblasť, kde je S735, musí byť vybavená podlahovým vpustom.
- Pretože z S735 uniká voda, je veľmi dôležitý povrch podlahy. Odporúča sa vodotesná podlaha alebo podlahová membrána.
- Nainštalujte chrbtom k vonkajšej stene, najlepšie v miestnosti, kde nezáleží na hluku, aby ste eliminovali problémy s hlukom. Ak toto nie je možné, vyhýbajte sa umiestneniu pri stene za spálňou alebo inej miestnosti, kde by mohol hluk spôsobovať problémy.
- Kdekoľvek je jednotka umiestnená, steny miestností citlivých na hluk by mali zvukovo izolované.
- Veďte potrubia tak, aby neboli pripevnené k vnútornej stene, ktorá susedí so spálňou alebo obývacou izbou.
- V oblasti inštalácie musí byť vždy teplota min. 10 °C a max. 30 °C.

OBLASŤ INŠTALÁCIE

Ponechajte voľný priestor 800 mm pred výrobkom. Ponechajte voľný priestor medzi S735 stenou a stenou/iným zariadením/spojkami/káblami/potrubiami atď. Odporúča sa ponechať priestor minimálne 10 mm, aby sa znížilo riziko šírenia hluku a akýchkoľvek vibrácií.

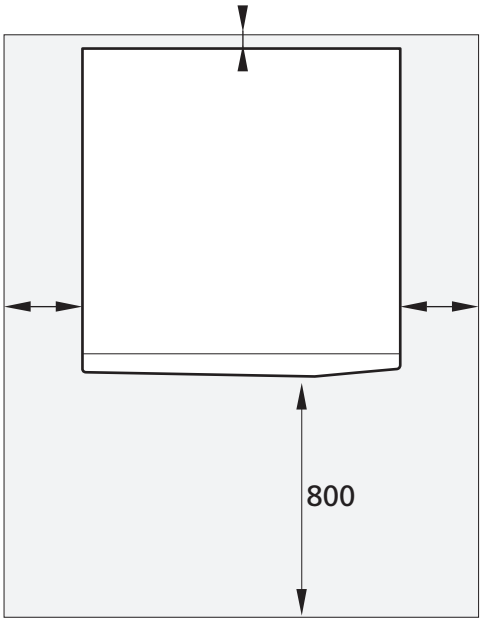

UPOZORNENIE

Na uľahčenie pripojenia vzduchovodov je potrebný voľný priestor približne 300 mm nad S735.

Dodávané komponenty

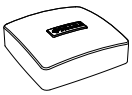

Snímač vonkajšej teploty (BT1)

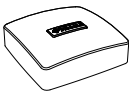

Izbový snímač(BT50)



Uzemňovacia kabeláž (2 ks)



Odvzdušňovacia hadica (dĺžka 4 m)

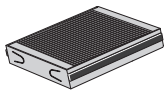

Prídavný vzduchový filter



Prúdový snímač

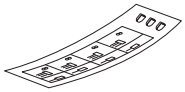

Štítok pre externé riadiace napätie pre riadiaci systém

POLOHA

Súprava dodávaných položiek je umiestnená na hornej strane výrobku.

Manipulácia s panelmi

OTVORENIE PREDNÉHO KRYTU

Kryt otvoríte stlačením ľavého horného rohu.

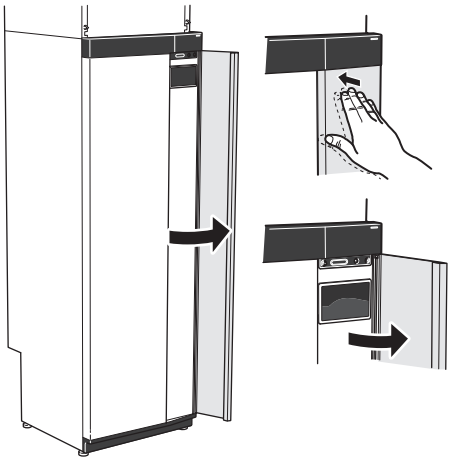

ODSTRÁŇTE PREDNÝ POKLOP JEDNOTKY NA ÚPRAVU VZDUCHU

Odstráňte predný poklop jednotky na úpravu vzduchu tak, že ho vytiahnete rovno von.

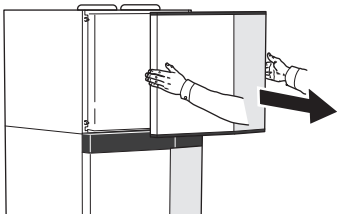

ODSTRÁŇTE PREDNÝ POKLOP

1. Odskrutkujte skrutku v otvore vedľa vypínača (SF1).

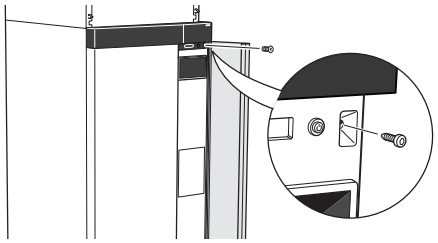

2. Potiahnite horný okraj panela smerom k sebe, nadvihnite ho šikmo nahor a vyberte ho z rámu.

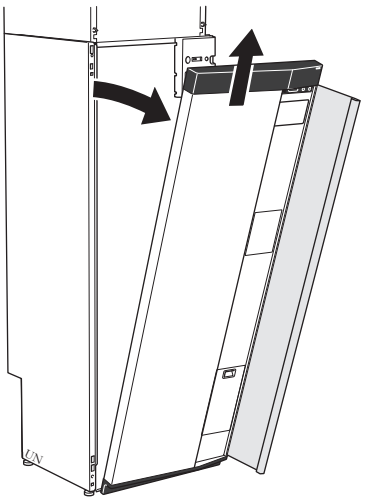

NAMONTUJTE PREDNÝ KRYT

1. Nasaďte jeden spodný roh prednej časti na rám.

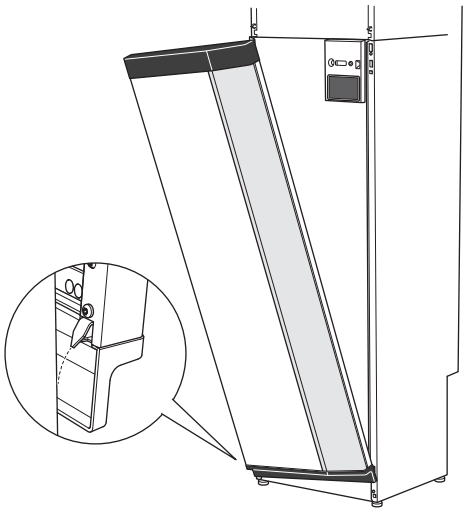

2. Nasaďte druhý roh na miesto.

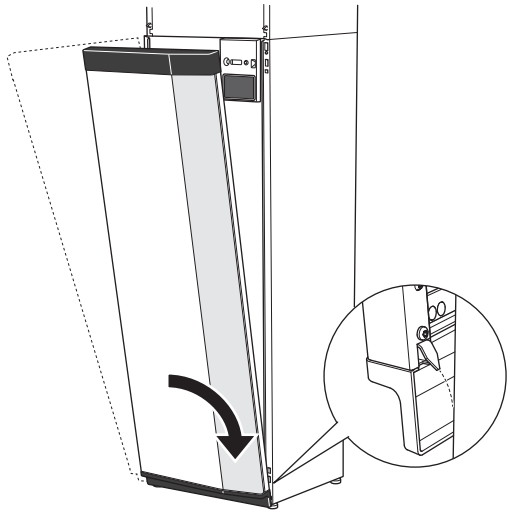

3. Skontrolujte, či je displej v rovnej polohe. V prípade potreby upravte.

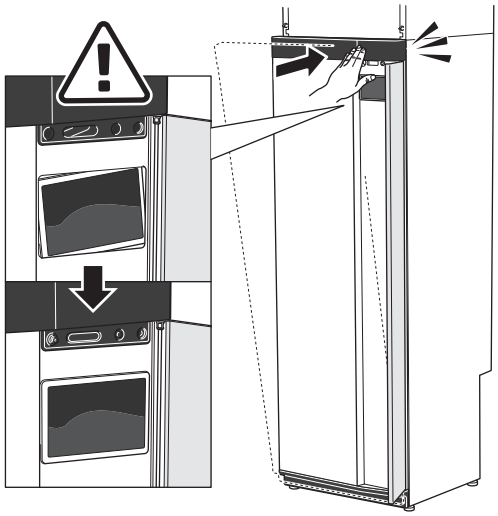

4. Pritlačte hornú časť prednej časti k rámu a priskrutkujte ju.

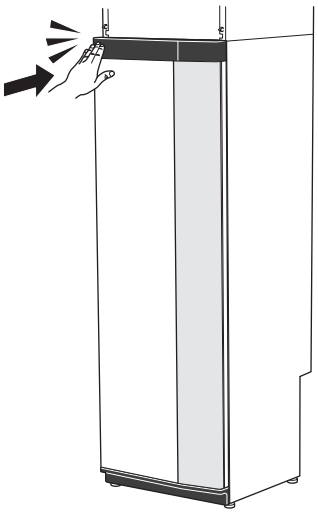

ODSTRÁNENIE BOČNÝCH PANELOV

Je možné odstrániť bočné panely, aby sa uľahčila inštalácia.

1. Odskrutkujte skrutky z horného a dolného okraja predného panela.

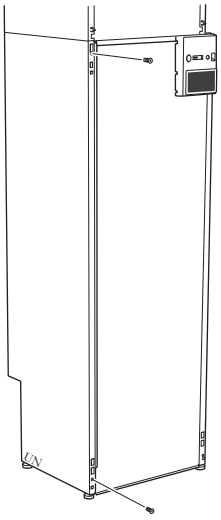

2. Panel otočte mierne smerom von.

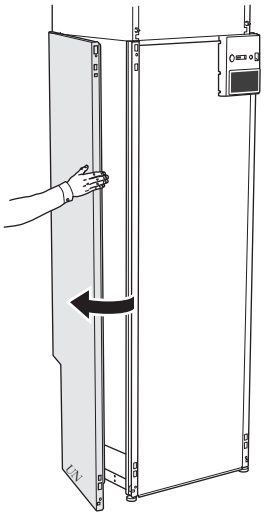

3. Posuňte panel smerom von a dozadu.

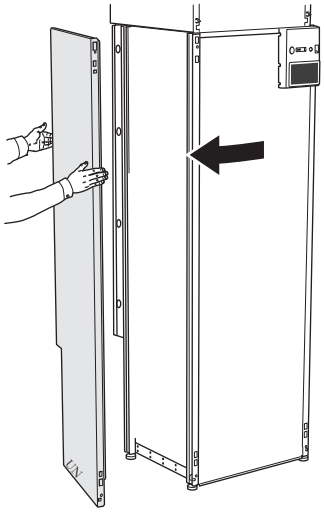

4. Montáž prebieha v opačnom poradí.

ODSTRÁŇTE BOČNÉ PANELY JEDNOTKY NA ÚPRAVU VZDUCHU

1. Uvoľnite skrutku na hornom okraji.

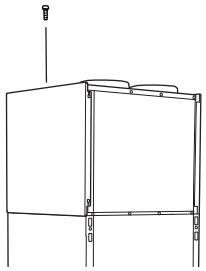

2. Posuňte panel nahor a von.

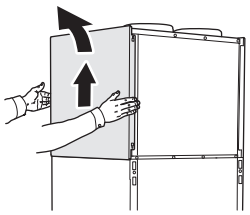



Jedna jednotka



Samostatná inštalácia

Odstránenie izolácie

Izolácia sa môže odstrániť, aby sa uľahčila inštalácia.

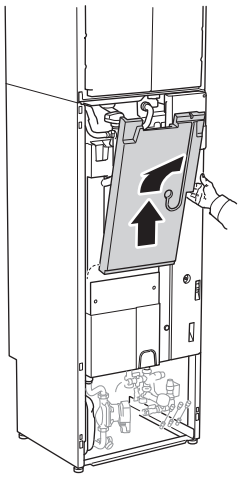

Samostatná/jedna jednotka

S735 sa dodáva ako jednotka a dá sa nainštalovať ako jedna jednotka alebo samostatne. Pri oddelenej inštalácii sa vyžaduje príslušenstvo DKI S10.

Obrázky v tejto príručke zobrazujú S735 inštalované ako jedna jednotka.

Konštrukcia tepelného čerpadla

Všeobecné

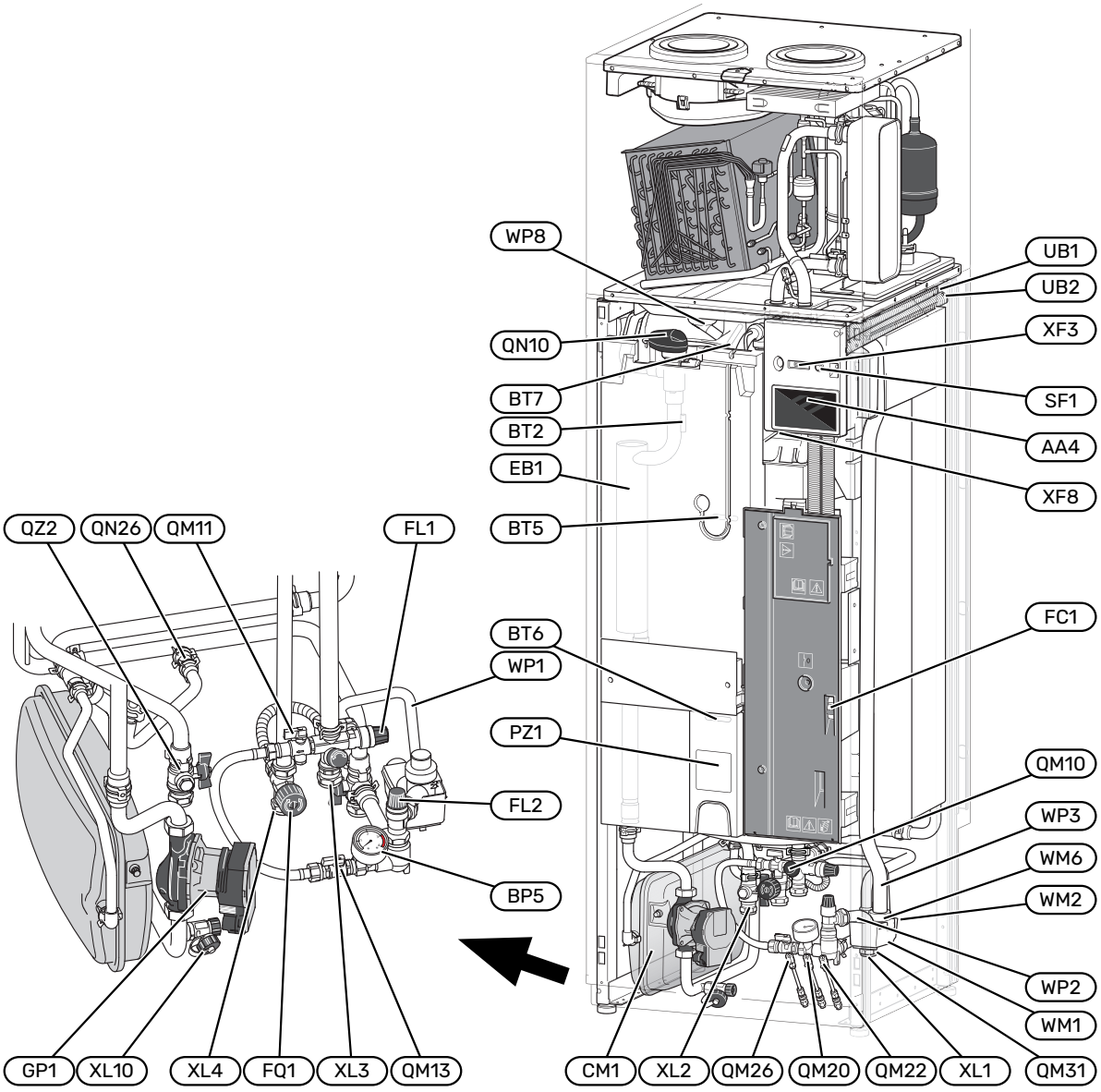

PRIPOJENIE POTRUBIA

XL1	Pripojenie teplonosného média, prívodné potrubie
XL2	Pripojenie teplonosného média, spiatočka
XL3	Pripojenie studenej vody
XL4	Pripojenie teplej vody
XL10	Odtoková prípojka, vykurovacie médium

HVAC KOMPONNETY

CM1	Expanzná nádoba
FL1	Bezpečnostný ventil, ohrievač vody
FL2	Bezpečnostný ventil, klim. systém
FQ1	Zmiešavací ventil, teplá voda
GP1	Obehové čerpadlo
QM10	Plniaci ventil, ohrievač teplej vody
QM11	Plniaci ventil, klimatizačný systém
QM13	Plniaci ventil, 2, klimatizačný systém
QM20	Odvzdušňovací ventil, vykurovacie médium
QM22	Odvzdušňovací ventil, špirála
QM26	Odvzdušňovací ventil, vykurovacie médium 2
QM31	Uzatvárací ventil, prívodné potrubie s vykurovacím médiom
QN10	Prepínací ventil, klimatizačný systém/ohrievač vody
QN26	Prepúšťací ventil
QZ2	Guľový ventil s filtrom
WM1	Preplňovacia miska
WM2	Prepadový odtok vody
WM6	Sifón
WP1	Prepadové potrubie, bezpečnostný ventil, ohrievač teplej vody
WP2	Prepadové potrubie, bezpečnostný ventil, klim. systém
WP3	Hadica na odvod kondenzátu
WP8	Pripojenie hadice na odvod kondenzátu

SNÍMAČE ATĎ.

BF1	Prietokový snímač (nachádza sa na zadnej strane produktu)
BP5	Manometer, klimatizačný systém
BT2	Snímač prív. potrubia
BT5	Snímač ovládania teploty teplej vody
BT6	Snímač ovládania teploty teplej vody
BT7	Snímač zobrazenia teploty teplej vody

ELEKTRICKÉ KOMPONENTY

AA4	Zobrazovacia jednotka
EB1	Elektrokotol
FC1	Miniatúrny prúdový chránič
SF1	Vypínač
XF3	USB zásuvka
XF8	Sieťové pripojenie pre myUplink

RÔZNE

PZ1	Typový štítok
UB1-2	Káblová priechodka

Označenia podľa štandardu EN 81346-2.

Rozvodné skrine

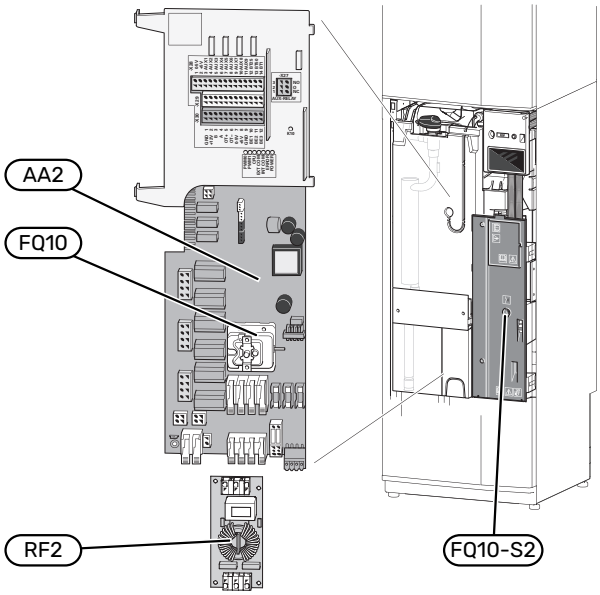

ELEKTRICKÉ KOMPONENTY

AA2	Základná doska
FQ10	Obmedzovač teploty
	FQ10-S2 Tlačidlo resetovania pre obmedzovač teploty
RF2	EMC karta

Časť na úpravu vzduchu

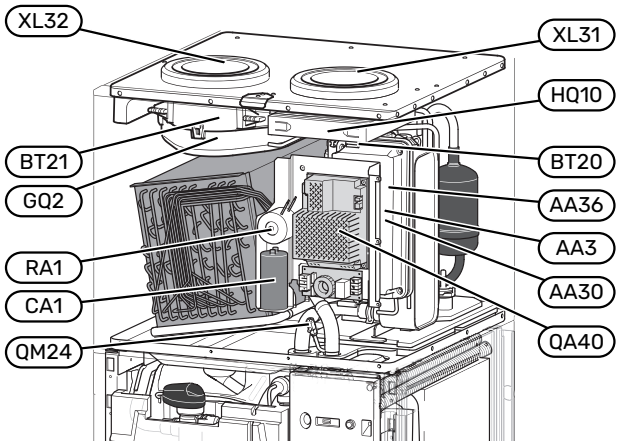

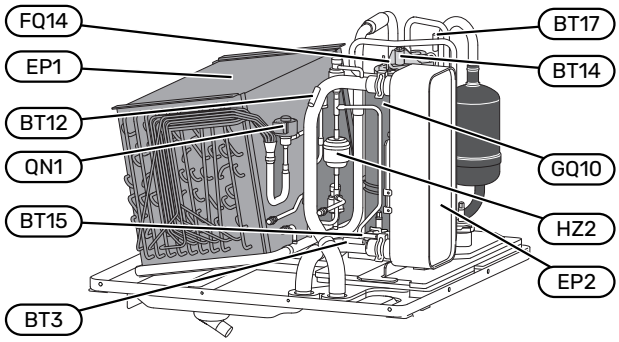

PRIPOJENIA VENTILÁCIE

XL31	Prípojka odpadového vzduchu
XL32	Prípojka odvádzaného vzduchu

HVAC KOMPONNETY

QM24	Odzduš. ventil, výmenník tepla

SNÍMAČE ATĎ.

BT3	Snímač vrat. potrubia
BT12	Snímač teploty napájania za kondenzátorom
BT14	Senzor horúceho plynu
BT15	Snímač vedenia tekutiny
BT17	Snímač plynu, sanie kompresora
BT20	Snímač odpadového vzduchu
BT21	Snímač odvádzaného vzduchu

ELEKTRICKÉ KOMPONENTY

AA3	Vstupná doska[1]
AA30	Bezpečnostná doska (doska SFT)[1]
AA36	Doska merania[1]
CA1	Kondenzátor
FQ14	Obmedzovač teploty, kompresor
QA40	Invertor
RA1	Tlmivka

[1] Nevidno na obrázku

SÚČASTI CHLADENIA

EP1	Výparník
EP2	Kondenzátor
GQ10	Kompresor
HZ2	Filter dehydradátor
QN1	Expanzný ventil

VENTILÁCIA

GQ2	Ventilátor odpad. vzduchu
HQ10	Filter odpadového vzduchu

Pripojenie potrubia a vetrania

Všeobecné pripojenia potrubia

Inštalácia potrubia musí byť vykonaná v súlade s platnými normami a smernicami.

Systém vyžaduje, aby okruh radiátora bol navrhnutý pre nízkoteplotné vykurovacie médium. Pri najnižšej dimenzovanej vonkajšej teplote (VVT) sú najvyššie odporúčané teploty 55 °C na prívodnom potrubí a 45 °C na vratnom potrubí.

Pozor

Uistite sa, že prichádzajúca studená voda je čistá. Pri použití súkromnej studne je dôležité odobrať vzorku vody. V závislosti od kvality vody môže byť potrebné doplniť ďalší vodný filter.

UPOZORNENIE

Pred pripojením zariadenia sa musí potrubný rozvod dôkladne prepláchnuť, aby sa zabránilo poškodeniu komponentov nečistotami. Ak existuje riziko výskytu magnetitu, je potrebné nainštalovať magnetitový filter.

UPOZORNENIE

Z poistného ventilu môže kvapkať voda. Prepadové potrubie namontované pri výrobe prechádza z poistného ventilu do prepadovej nádržky. Prepadové potrubie musí viesť od prepadovej nádržky k vhodnému vpustu. Prepadové potrubie musí byť po celej dĺžke naklonené tak, aby sa predišlo hromadeniu vody. Potrubie musí byť chránené proti mrazu.

OBJEM SYSTÉMU

S735 je vybavený expanznou nádobou (CM1).

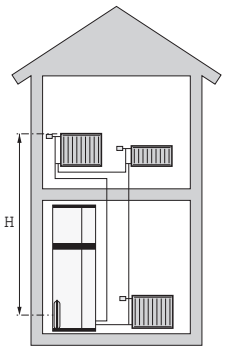

Objem expanznej nádoby je 10 litrov a je vopred štandardne natlakovaná na 0,5 bar. Výsledkom je, že maximálna povolená výška „H“ medzi expanznou nádobou a najvyššie nainštalovaným radiátorom je 5 m, pozri obrázok.

Ak počiatočný tlak nie je dostatočne vysoký, môže sa zvýšiť doplnením vzduchu cez ventil v expanznej nádobe. Každá zmena počiatočného tlaku ovplyvňuje schopnosť expanznej nádoby kompenzovať rozpínanie vody.

Maximálny objem systému bez S735 je 285 litrov pri vyššie uvedenom predbežnom tlaku.

SYSTÉMOVÝ DIAGRAM

S735 pozostáva z tepelného čerpadla, ohrievača vody, elektrokotla, ventilátora, obehového čerpadla a riadiaceho systému. S735 sa pripája k ventilačnému systému a klimatizačnému systému.

Keď odpadový vzduch pri izbovej teplote, a v niektorých prípadoch vonkajší vzduch, prechádza cez výparník, chladivo sa vyparí z dôvodu jeho nízkeho bodu varu. Týmto spôsobom sa energia vzduchu prenesie do chladiva.

Chladivo sa potom stlačí v kompresore, čo spôsobí značné zvýšenie teploty.

Ohriate chladivo sa vedie do kondenzátora. Tu chladivo odovzdá energiu do vody klimatizačného systému a stav chladiva sa zmení z plynného na kvapalný.

Chladivo potom prechádza filtrami ku expanznému ventilu, kde sa redukuje tlak a teplota.

Chladivo teraz dokončilo svoj celý cyklus a vráti sa k výparníku.

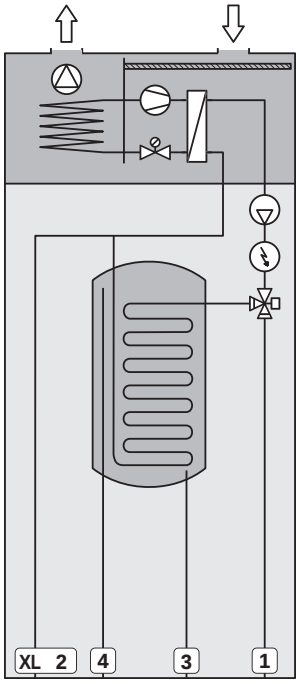

Pripojenie potrubia

XL1	Pripojenie teplonosného média, prívodné potrubie
XL2	Pripojenie teplonosného média, spiatočka
XL3	Pripojenie studenej vody
XL4	Pripojenie teplej vody
XL10	Odtoková prípojka, vykurovacie médium

Pozor

Uvádzane princíp úkonu. Podrobnejšie informácie o S735 uvádza časť „Konštrukcia tepelného čerpadla".

Rozmery a pripojenia potrubia

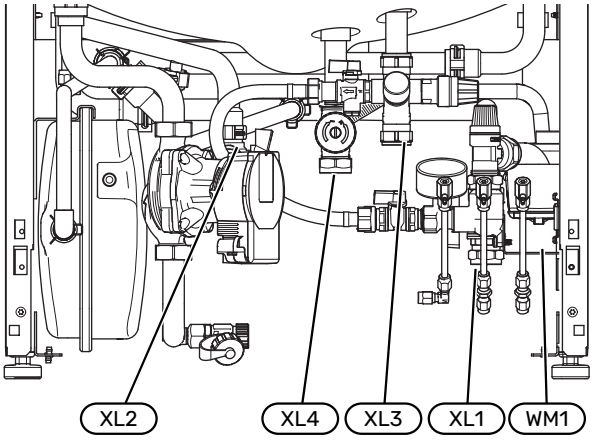

Preplňovacia miska (WM1) sa dá otočiť, aby sa dalo potrubie nasmerovať dopredu alebo dozadu, aby sa zjednodušilo pripojenie k odtoku.

NASTAVENIE ROZMEROV

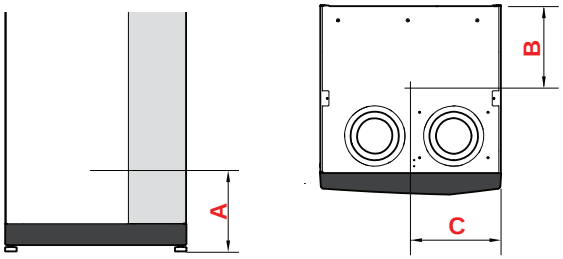

Pripojenie		A	B	C
XL1 Prívod vykurovacieho média	(mm)	115	280	105
XL2 Vykur. médium, vratné	(mm)	180	275	370
XL3 Stud. voda	(mm)	250	445	195
XL4 Tep. voda	(mm)	225	400	265
WM1 Preplňovacia miska	(mm)	185	280	50

ROZMERY POTRUBIA

Pripojenie		
XL1-XL2 Vykur. médium ext Ø	(mm)	22
XL3 Stud. voda ext. Ø	(mm)	22
XL4 Tep. voda ext. Ø	(mm)	22
WM2 Prepadový odtok vody	(mm)	32

Význam symbolu

Symbol	Význam
	Skrinka jednotky
	Spätný ventil
	Zmiešavací ventil
	Obehové čerpadlo
	Elektrokotol
	Snímač teploty
	Vyvažovací ventil
	Trojcestný prepínací ventil
	Prepúšťací ventil
	Tepelné čerpadlo
	Vykurovací systém
	Vykurovací systém s nižšou teplotou
	Teplá voda
	Cirkulácia teplej vody

Klimatizačný systém

Klimatizačný systém je systém, ktorý reguluje vnútornú teplotu pomocou riadiaceho systému v S735 a radiátorov okruhu teplonosného média, podlahového vykurovania, fancoilov atď.

PRIPOJENIE KU KLIMATIZAČNÉMU SYSTÉMU

Nainštalujte nasledujúcim postupom:

- Pri pripájaní k systému s termostatmi musí byť namontovaný prepúšťací ventil alebo, alternatívne, musia sa odstrániť niektoré termostaty, aby sa zabezpečil dostatočný prietok a odovzdanie tepla.

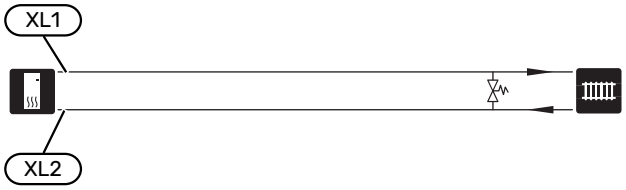

Studená a teplá voda

Nastavenia pre teplú vodu sa robia v ponuke 7.1.1 - „Teplá voda“.

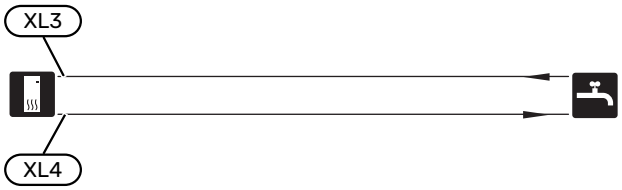

Alternatívna inštalácia

S735 možno nainštalovať niekoľkými rôznymi spôsobmi, pričom niektoré sú znázornené tu.

Ďalšie informácie o možnostiach sú k dispozícii na nibe.eu a v príslušných montážnych pokynoch pre použitie príslušenstva. Pozrite si stranu 64 sso zoznamom príslušenstva, ktoré je možné použiť so zariadením S735.

DODATOČNÝ KLIMATIZAČNÝ SYSTÉM

V budovách s niekoľkými klimatizačnými systémami, ktoré si vyžadujú rôzne teploty prívodu, je možné pripojiť príslušenstvo ECS 40/ECS 41.

Zmiešavací ventil, napríklad, potom zníži teplotu smerom ku podlahovému systému vykurovania.

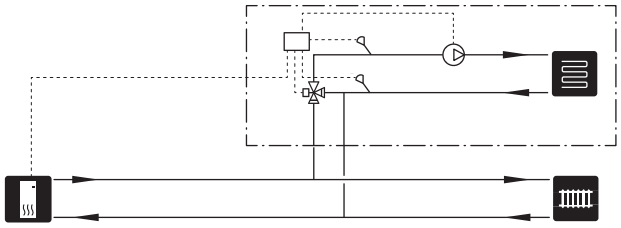

ZVLÁŠŤ OHRIEVAČE TEPLEJ VODY

Systém treba doplniť prídavným ohrievačom vody / ohrievačom vody s tepelným čerpadlom, ak je nainštalovaná veľká vaňa alebo iný veľký spotrebič teplej vody.

Ohrievač vody/ohrievač vody pre tepelné čerpadlo bez elektrického vykurovacieho telesa

V ohrievačoch vody/ohrievačoch vody pre tepelné čerpadlo bez elektrického vykurovacieho telesa sa voda ohrieva tepelným čerpadlom.

Ohrievač vody/ohrievač vody pre tepelné čerpadlo sa pripája pred S735 v smere prúdenia.

Niektoré ohrievače vody/ohrievače vody pre tepelné čerpadlo vyžadujú vedenie potrubia za produktmi, čo si vyžaduje 60 mm voľného priestoru od steny.

Na pripojenie sa vyžaduje pripojovacia súprava DEW.

DEW S42 znamená, že S735 môže byť pripojený k ohrievaču vody pre tepelné čerpadlo VPB S200.

DEW S43 znamená, že S735 môže byť pripojený k ohrievaču vody pre tepelné čerpadlo
AHPH S/AHPS S/VPB S300/VPBS S300.

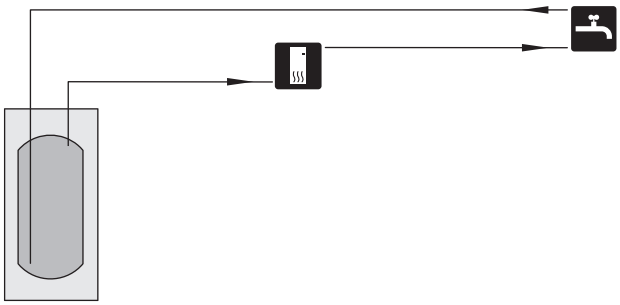

Ohrievač vody s elektrokotlom

V ohrievači vody s elektrokotlom sa voda začína ohrievať tepelným čerpadlom. Elektrokotol v ohrievači vody sa používa na udržiavanie tepla, keď je výkon tepelného čerpadla nedostatočný.

Prietok ohrievača vody sa pripojí po S735.

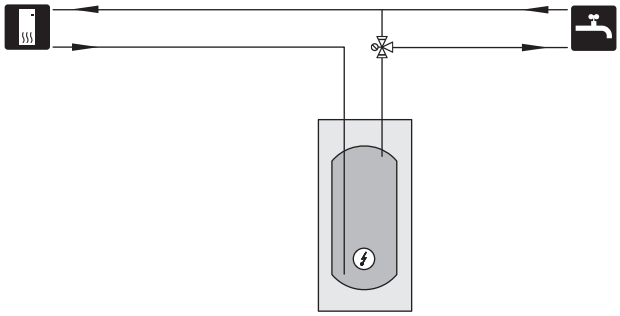

CIRKULÁCIA TEPLEJ VODY

Obehové čerpadlo je možné ovládať pomocou S735, aby cirkulovalo teplú vodu. Cirkulovaná voda musí mať teplotu, ktorá zabraňuje množeniu baktérií a obareniu. Dodržiavajte národné štandardy.

Spiatočka z CTV je pripojená ku voľne stojacemu ohrievaču vody.

Obehové čerpadlo sa aktivuje prostredníctvom výstupu AUX v ponuke 7.4 – „Voliteľné vst./výstupy“.

CTV sa dá dodávať použitím snímača teplej vody pre CTV (BT70) a (BT82), ktorý je pripojený prostredníctvom AUX vstupu a aktivovaný v ponuke 7.4 -"Voliteľné vst./výstupy".

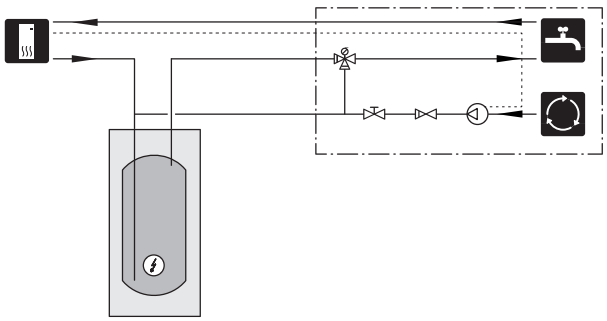

Všeobecné pripojenie ventilácie

- Inštalácia ventilácie sa musí vykonať v súlade s platnými normami a smernicami.
- Je potrebné zabezpečiť kontrolu a čistenie potrubia.
- Uistite sa, že nedochádza k žiadnemu zmenšeniu prierezu vo forme záhybov, úzkych ohybov atď., pretože to zníži kapacitu ventilácie.
- Systém vzduchových potrubí musí mať minimálnu triedu vzduchotesnosti B (EN 12237).

VZDUCHOVOD ODVÁDZANÉHO VZDUCHU

- Potrubie na odvod vzduchu musí byť po celej dĺžke izolované paronepriepustným materiálom.
- Uistite sa, že izolácia proti kondenzácii dobre tesní na všetkých spojoch a/alebo na prívodných vsuvkách, tlmičoch, strešných krytoch a pod.

> **UPOZORNENIE**
>
> S735 má občas veľmi nízku teplotu odvádzaného vzduchu (pozrite časť „Technické špecifikácie“). Aby ste zabránili poškodeniu produktu a/alebo objektu, je dôležité, aby bol vzduchovod odvádzaného vzduchu izolovaný materiálom brániacim difúzii po celej jeho dĺžke.

- Na odvod vzduchu sa nesmie použiť potrubie v murovanom komíne.
- Potrubie na odvádzaný vzduch musí mať dĺžku max. 20 m s maximálne šiestimi ohybmi.
- Vzhľadom na to, že tepelné čerpadlo obsahuje horľavé chladivo, systém vzduchových potrubí musí byť uzemnený. To sa robí dobrým elektrickým zapojením ku vzduchovým vedeniam použitím dodaných uzemňovacích káblov (2). Káble treba potom pripojiť k uzemňovacím kolíkom na vrchu horného krytu.
- Vzduchovod odvádzaného vzduchu by mal byť podľa možnosti vedený cez strechu; ak to nie je možné, vzduchovod možno vyviesť cez vonkajšiu stenu.
- Aby sa predišlo vlhkosti na fasáde, musí sa použiť stenová priechodka určená na tento účel.
- Dbajte na to, aby umiestnenie stenovej priechodky a vystupujúci vzduch nespôsobovali nepohodlie napríklad pri vchode, terase a podobne.
- V prípadoch, keď je vzduchovod odvádzaného vzduchu z viacerých S735 pripojený k väčšiemu spoločnému vzduchovodu, napríklad v bytových domoch s S735 v každom byte, musia byť splnené miestne predpisy týkajúce sa ochrany pred šírením požiaru.

TLMIČ

- Aby ste zabránili prenosu hluku ventilátora na ventilačné zariadenia, nainštalujte na vhodné miesta v potrubnom systéme tlmiče.
- Hluk z ventilátora sa môže prenášať cez vzduchovod odvádzaného vzduchu. Aby sa zabránilo prenosu rušivého hluku mimo objekt, musí byť nainštalovaný tlmič správneho typu a veľkosti.

  Hladina hluku sa mení podľa zvolenej krivky ventilátora. Podrobnejšie údaje o zvuku, vrátane zvuku ku kanálom, uvádza nibe.eu.

PRIPOJENIA VENTILÁCIE

S735 má dve veľkosti ventilačných pripojení, 125 mm alebo 160 mm.

Pri dodaní majú ventilačné prípojky menší rozmer. Ak sa vyžaduje väčší rozmer, musia sa odstrániť izolačné krúžky umiestnené v prípojkách.

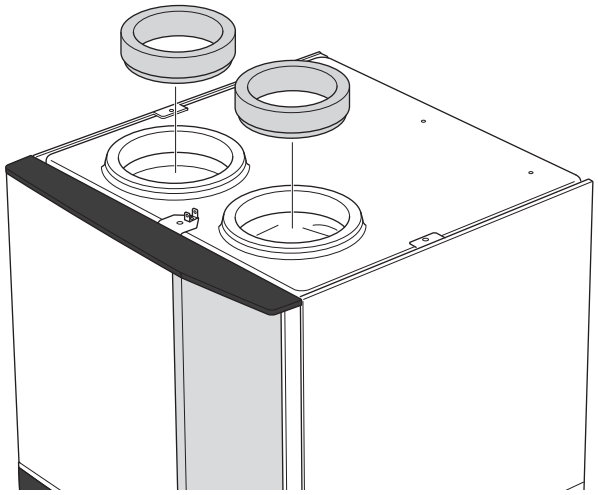

Pripojte tepel. čerpadlo k potrubnému systému inštaláciou vsuvky (nedodáva sa) alebo iného ventilačného komponentu do ventilačných spojov.

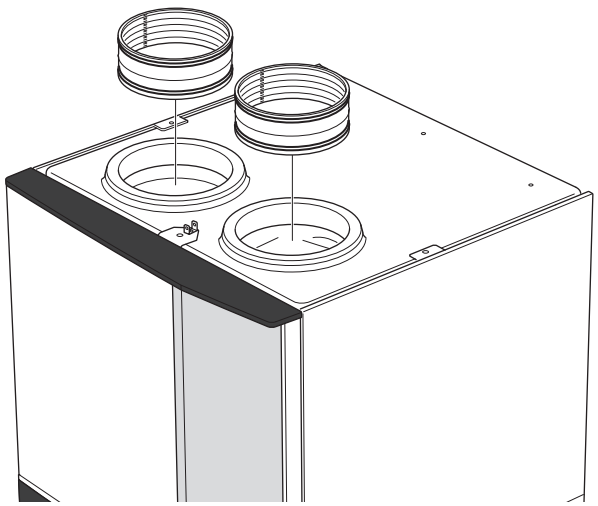

VEDENIE ODPAD. VZDUCHU/KUCHYNSKÝ VENTILÁTOR

Vedenie odpad. vzduchu (kuchynský ventilátor) sa nesmie pripojiť ku S735.

Aby sa predišlo prenosu pár z jedál na S735, treba zvážiť vzdialenosť medzi kuchynským ventilátorom a ventilom na odpad. vzduch. Vzdialenosť by nemala byť menej než 1,5 m, ale môže sa líšiť v rôznych inštaláciách.

Počas varenia vždy používajte kuchynský ventilátor.

Prietok pri ventilácii

Pripojte S735, aby všetok odpad. vzduch, okrem vzduchu z kuchynského vedenia (ventilátor v kuchyni) prechádzal cez výparník (EP1) do tepel. čerpadla.

Prietok ventilácie musí spĺňať požiadavky vnútroštátnych noriem.

Aby tepelné čerpadlo fungovalo optimálne, je potrebný stanovená prietok ventilácie. Minimálny prietok vzduchu nájdete v technických špecifikáciách.

Kapacita ventilácie sa nastavuje v menu systému tep. čerpadla (menu 7.1.4 - "Ventilácia").

Ak teplota odpad. vzduchu klesne pod 10 °C, kompresor je zablokovaný a je povolený príd. zdroj vykurovania. Keď je kompresor zablokovaný, nezhodnotí sa žiadna energia z odpad. vzduchu.

Úprava ventilácie

Aby sa zaistila potrebná výmena vzduchu v každej miestnosti objektu, musia byť odvádzacie výustky správne umiestnené a nastavené a musí byť nastavený ventilátor tepelného čerpadla.

Ventiláciu upravte ihneď po inštalácii, aby bola nastavená na projektovanú hodnotu pre objekt.

Nesprávna úprava ventilácie môže viesť ku zníženiu účinnosti inštalácie, a tým ku zhoršeniu hospodárnosti prevádzky, zhoršeniu vnútornej klímy a poškodeniu objektu vlhkosťou.

Rozmery a pripojenia ventilácie

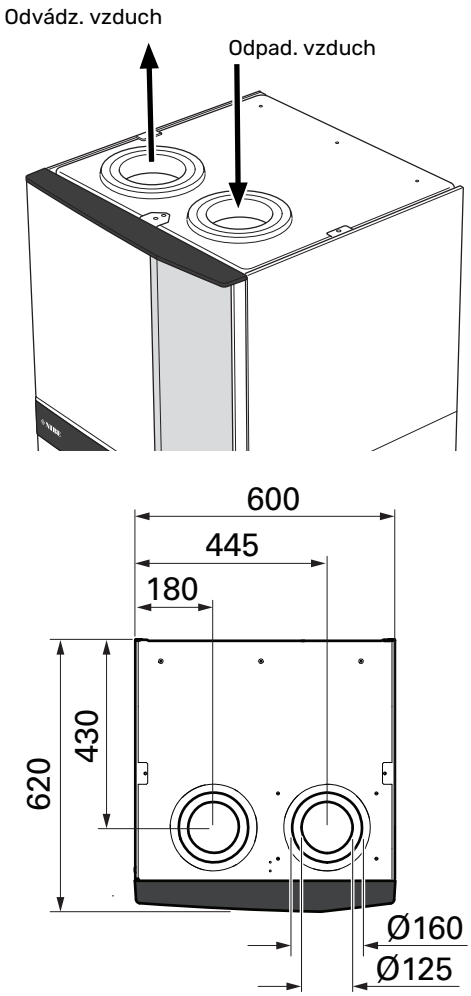

Elektrické pripojenia

Všeobecné

Všetky elektrické zariadenia, okrem vonkajších snímačov, snímačov miestnosti a snímačov prúdu, sú už pripravené z výroby.

- Elektrická inštalácia a zapojenie káblov sa musia vykonávať v súlade s národnými predpismi.
- Odpojte zariadenie S735 pred skúškou izolácie domových rozvodov.
- Zariadenie S735 musí byť vybavené prúdovým chráničom (RCD). Odporúča sa použitie samostatného prúdového chrániča.
- Prúdový chránič musí mať menovitý vypínací prúd maximálne 30 mA.
- S735 musí byť inštalovaná s odpojovačom na napájacom kábli. Kábel musí byť dimenzovaný na základe hodnoty použitej poistky.
- Ak sa používa miniatúrny istič, musí mať charakteristiku zásahu minimálne „C“. Veľkosť poistky nájdete v časti „Technické špecifikácie“.
- Aby sa predišlo rušeniu, komunikačné káble k externým pripojeniam nesmú byť vedené v blízkosti vysokonapäťových káblov.
- Minimálna plocha komunikačných káblov a káblov snímačov na externé pripojenia musí byť 0,5 mm² až do 50 m, napríklad EKKX alebo LiYY alebo ekvivalent.
- Schému elektrického zapojenia pre S735 nájdete v časti „Technické špecifikácie“.
- Pri vedení kábla do S735 musia byť použité káblové priechodky (UB1) a (UB2).

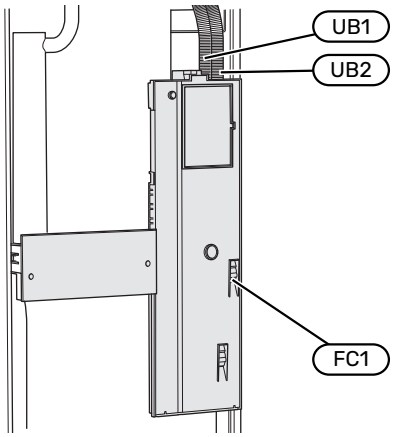

UPOZORNENIE

Elektrická inštalácia a akýkoľvek servis sa musí vykonávať pod dozorom kvalifikovaného elektrikára. Pred údržbou vypnite napájanie ističom.

UPOZORNENIE

Ak sa poškodí napájací kábel, môže ho vymeniť len NIBE, jej servisné zastúpenie alebo iná autorizovaná osoba, aby sa predišlo riziku úrazu a poškodenia.

UPOZORNENIE

Pred spustením zariadenia skontrolujte pripojenia, hlavné napätie a fázové napätie, aby nedošlo k poškodeniu elektroniky tepelného čerpadla.

UPOZORNENIE

Nespúšťajte systém pred naplnením vodou. Komponenty v systéme sa môžu poškodiť.

MINIATÚRNY PRÚDOVÝ CHRÁNIČ

Prevádzkový obvod v S735 a niektoré jeho vnútorné komponenty majú vnútornú poistku vo forme miniatúrneho ističa (FC1).

PRÍSTUPNOSŤ, ELEKTRICKÉ ZAPOJENIE

Odstránenie krytu

Poklop sa otvára skrutkovačom.

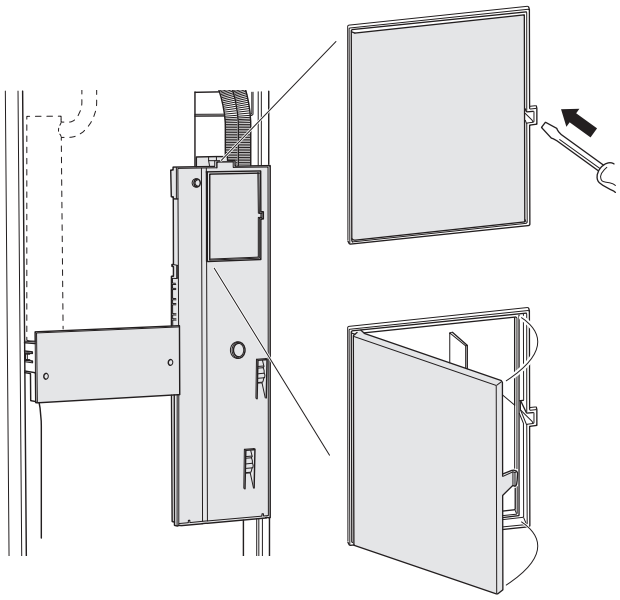

Odstránenie krytov

Kryt sa otvára pomocou skrutkovača.

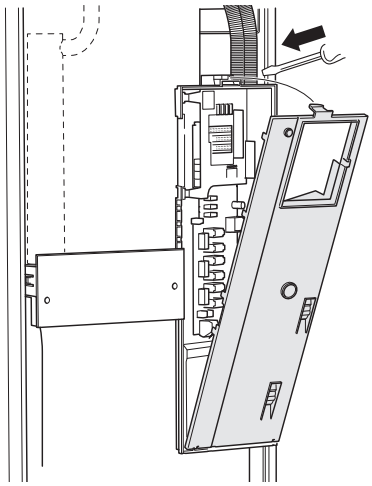

KÁBLOVÝ ZÁMOK

Na uvoľnenie/uzamknutie káblov v svorkovniciach tepelného čerpadla použite vhodný nástroj.

Svorkovnica

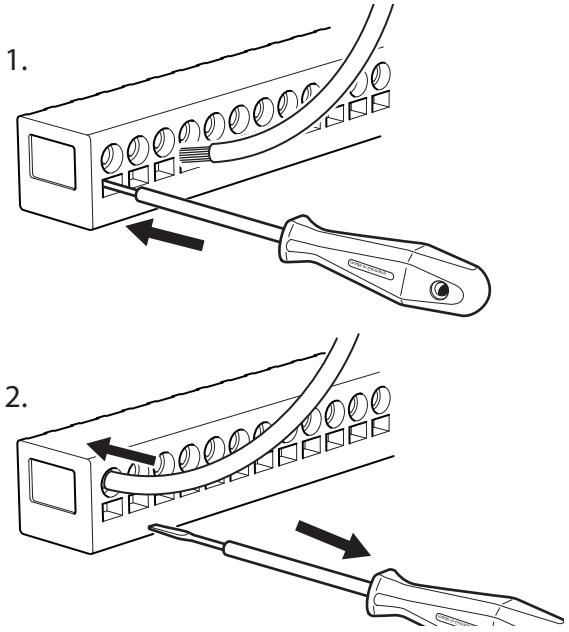

OBMEDZOVAČ TEPLOTY

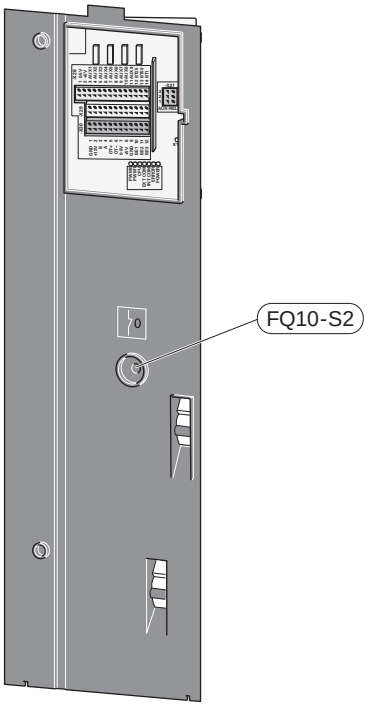

Obmedzovač teploty (FQ10) preruší napätie prídavného elektrokotla, ak teplota stúpne nad °C, a resetuje sa manuálne. 89 °C a resetuje sa manuálne.

Pripojenia

SVORKOVNICE

Na základnej doske (AA2) sa používajú nasledujúce svorkovnice.

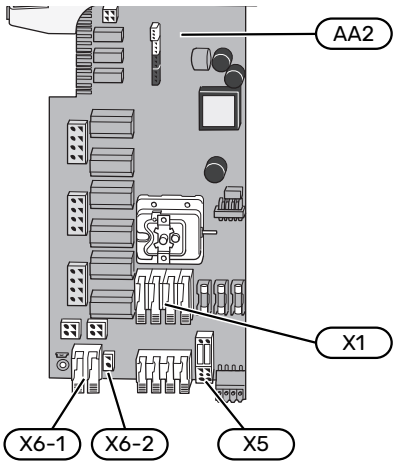

PRIPOJENIE NAPÁJANIA

Napájacie napätie

K svorkovnici je pripojený kábel na prívod elektrickej energie X1 a X6-1 na DPS (AA2).

Pripojenie 3x230 V

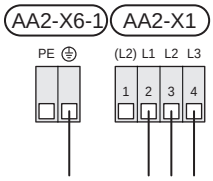

Pripojenie 3x400 V

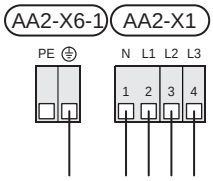

Externé riadiace napätie pre riadiaci systém

Pokiaľ sa má ovládací systém elektricky napájať oddelene od ostatných komponentov v S735 (napr. na účely riadenia podľa tarify), musí sa pripojiť samostatný ovládací kábel.

> **UPOZORNENIE**
>
> Počas vykonávania servisu musia byť všetky prívodné okruhy odpojené.

1. Odstráňte premostenia zo svorkovnice AA2-X5.

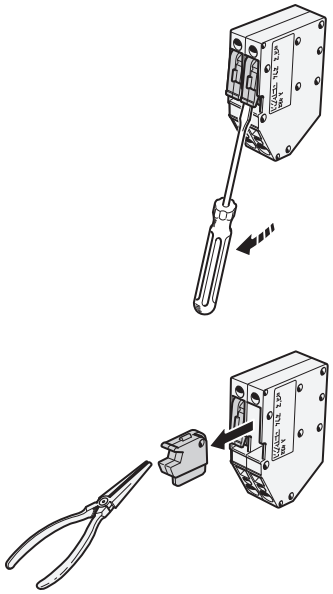

2. Pripojiť riadiacie napätie (230 V ~ 50Hz) do AA2-X5: N, AA2-X5:L a AA2-X6-2 (PE).

Priložený štítok

Priložený štítok je na kryte elektrickej prípojky.

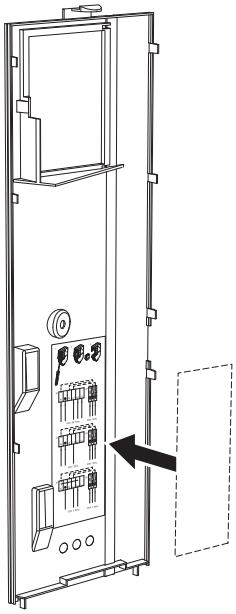

Kontrola taríf

Ak sa na určitú dobu preruší el. napájanie elektrokotla a/alebo kompresora, musí sa „Blokovanie tarifu„ zvoliť súčasne pomocou voliteľných vstupov, pozrite časť „Voliteľné vstupy“.

EXTERNÉ PRIPOJENIA

Externé pripojenia pripojte ku svorkovniciam X28, X29 a X30 na základnej doske (AA2).

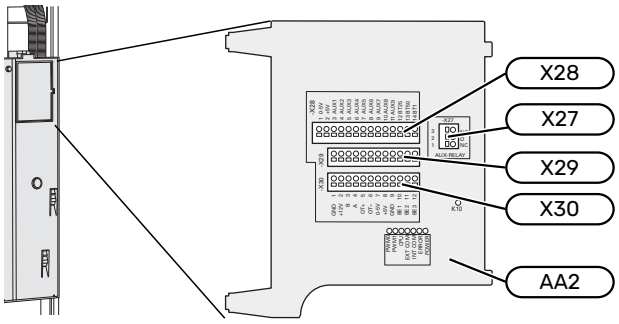

Snímače

Vonkajší snímač

Snímač vonkajšej teploty (BT1) sa umiestňuje na miesto v tieni na stenu orientovanú na sever alebo severozápad, aby neho hodnota nebola ovplyvnená, napríklad, ranným slnkom.

Snímač vonkajšej teploty pripojte na svorkovnicu AA2-X28:14 a AA2-X29:GND.

Ak sa používa potrubie, musí byť utesnené, aby sa zabránilo kondenzácii v puzdre snímača.

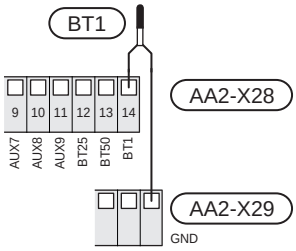

Izbový snímač

S735 sa dodáva s uzavretým izbovým snímačom (BT50), ktorý umožňuje zobrazenie a reguláciu izbovej teploty na displeji na zariadení S735.

S735 funguje bez izbového snímača, ale ak chcete odčítať vnútornú teplotu v objekte z displeja na S735, musí byť namontovaný snímač izbovej teploty.

Snímač izbovej teploty sa inštaluje na neutrálne miesto, kde sa vyžaduje nastavená teplota. Vhodným miestom môže byť napríklad voľná vnútorná stena v hale vo výške približne 1,5 m nad podlahou. Je dôležité, aby snímaču izbovej teploty pri meraní správnej teploty v miestnosti nič neprekážalo, napríklad umiestnenie vo výklenku, medzi policami, za závesom, nad zdrojom tepla alebo v jeho blízkosti, v prievane od vonkajších dverí alebo na priamom slnečnom svetle. Problémy môžu spôsobovať aj uzavreté termostaty radiátorov.

Pripojte snímač izbovej teploty k svorkovniciam AA2-X28:13 a AA2-X29:GND.

Ak sa má izbový snímač použiť na zmenu izbovej teploty v °C a/alebo jemné doladenie izbovej teploty, musí sa snímač aktivovať v menu 1.3 - „Nastav. izbového snímača“.

Ak sa izbový snímač používa v miestnosti s podlahovým vykurovaním, mala by mať iba funkciu indikátora, nie kontrolu nad izbovou teplotou.

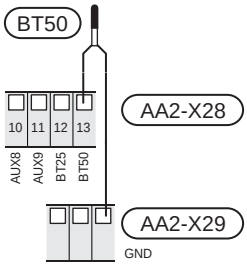

Pozor

Zmeny teploty v objekte trvajú dlho. Napríklad, krátke časové úseky v kombinácii s podlahovým vykurovaním nespôsobia výrazný rozdiel v teplote miestnosti.

Externý snímač prívodnej teploty

Ak sa používa teplotný snímač externého prívodu (BT25), pripojte ho k svorkovnici AA2-X28:12 a svorkovnici AA2-X29:GND.

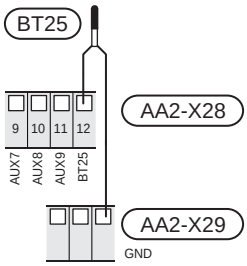

Externý snímač vratného potrubia

Pripojte externý snímač spiatočky (BT71) ku svorkovnici AA2-X28:9 (alebo k inému voliteľnému AUX vstupu) a ku svorkovnici AA2-X29:GND.

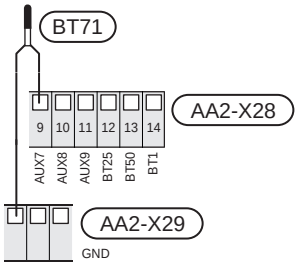

Externý elektromer a merač energie

Ku S735 je možné pripojiť až dva elektromery (BE6, BE7) alebo merače energie pre vykurovanie (BF2, BF3) .

Aktivujte elektromer(y) v menu 7.2 - „Nastavenia príslušenstva“, a nastavte želanú hodnotu („Energia na pulz“ alebo „Pulzy na kWh“) v menu 7.2.19 - „Pulzný elektromer“.

Elektromer

Pripojte elektromery k svorkovniciam AA2-X28:1-2 a AA2-X30:7-8.

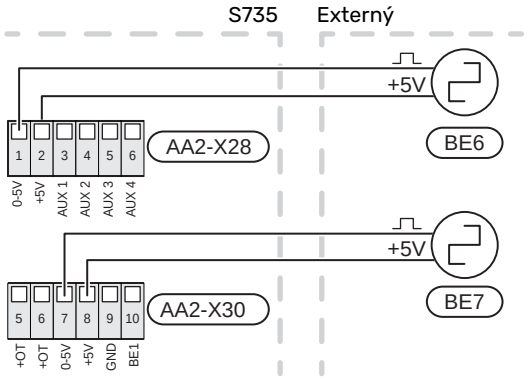

Elektromer

Pripojte merače energie k svorkovniciam AA2-X28:1-2 a AA2-X30:7-8 a k svorkovnici AA2-X29:GND.

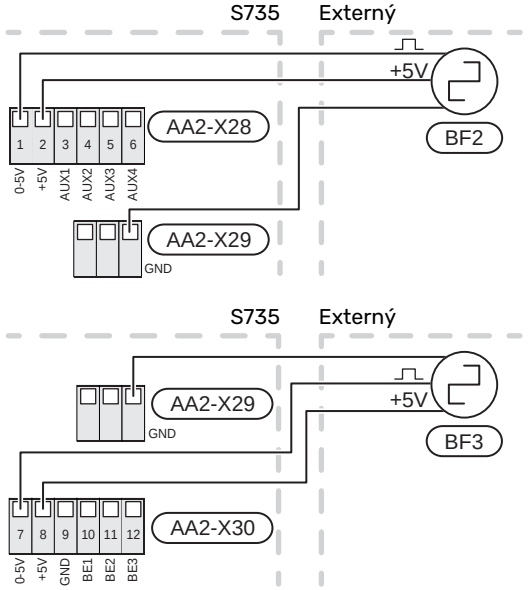

Monitor záťaže

Integrovaný monitor záťaže

S735 je vybavený jednoduchou formou integrovaného monitora zaťaženia, ktorý obmedzuje výkonové stupne elektrokotla výpočtom, či budúce napájacie stupne môžu byť pripojené k príslušnej fáze bez prekročenia stanoveného prúdu hlavného ističa.

V prípadoch, keď by prúd prekročil stanovený prúd hlavného ističa, nie je povolený príslušný výkonový stupeň. Veľkosť hlavného ističa objektu je uvedená v menu 7.1.9 - „Monitor záťaže“.

Monitor záťaže so snímačom prúdu

Keď je v objekte súčasne zapojených mnoho spotrebičov, pričom je v prevádzke kompresor a/alebo elektrický prídavný zdroj tepla, existuje riziko vyhodenia hlavných poistiek.

S735 je vybavený snímačom záťaže, ktorý pomocou prúdového snímača riadi kroky výkonu elektrického prídavného zdroja tepla redistribúciou napájania medzi rôznymi fázami alebo vypína prídavný zdroj tepla, ak dôjde k preťaženiu v niektorej fáze.

Ak preťaženie pretrváva aj napriek vypnutému elektrickému prídavnému ohrevu, kompresor je obmedzený.

K opätovnému pripojeniu dôjde, keď klesne iná spotreba prúdu.

Fázy budovy majú rôzne zaťaženia. Ak je kompresor pripojený k silne zaťaženej fáze, existuje riziko, že sa kompresor vypne a elektrický prídavný zdroj bude fungovať dlhšie, ako sa očakávalo. To znamená, že úspory nebudú také, ako sa očakávalo.

Pripojenie a aktivácia snímačov prúdu

1. Snímač prúdu nainštalujte na každý prichádzajúci fázový vodič do elektrickej rozvádzacej skrinky. Toto sa robí najlepšie v elektrickej rozvodnej jednotke.
2. Pripojte prúdové snímače k viac žilovému káblu v kryte priamo pri elektrickej rozvodnej jednotke. Viacžilový kábel medzi krytom a S735 musí mať minimálne plochu aspoň 0,5 mm².

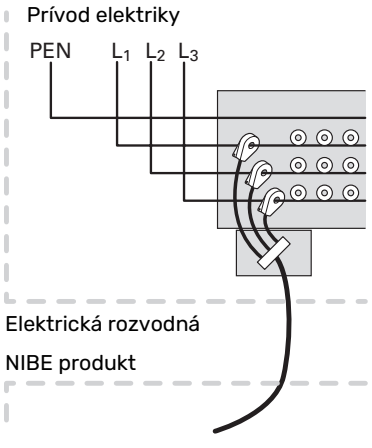

3. Pripojte kábel k svorkovnici AA2-X30:9-12, kde X30:9 je spoločná svorkovnica pre tri prúdové snímače.

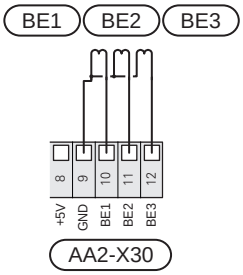

4. Veľkosť hlavného ističa objektu špecifikujte v menu 7.1.9 - „Monitor záťaže“.
5. Aktivujte fázovú detekciu v ponuke 7.1.9 - „Monitor záťaže“. O detekcii fázy si prečítajte viac v časti „Menu 7.1.9 - Monitor záťaže".

KOMUNIKÁCIA

Pripojenie príslušenstva

Pokyny na pripojenie príslušenstva nájdete v príručke, ktorá je súčasťou príslušenstva. V časti „Príslušenstvo“ nájdete zoznam príslušenstva, ktoré je možné použiť so zariadením S735. Zobrazí sa pripojenie pre komunikáciu s najbežnejšími rozširujúcimi kartami.

Rozširujúce karty s doskou (AA5)

Príslušenstvo s doskou prísl. (AA5) sa pripája k svorkovnici AA2-X30:1, 3, 4 na S735.

Ak sa má pripojiť alebo je už nainštalovaných niekoľko kusov príslušenstva, dosky sú zapojené sériovo.

Nakoľko pre príslušenstvo s doskou príslušenstva môžu existovať rôzne pripojenia (AA5), mali by ste si vždy prečítať pokyny v príručke pre príslušenstvo, ktoré sa má nainštalovať.

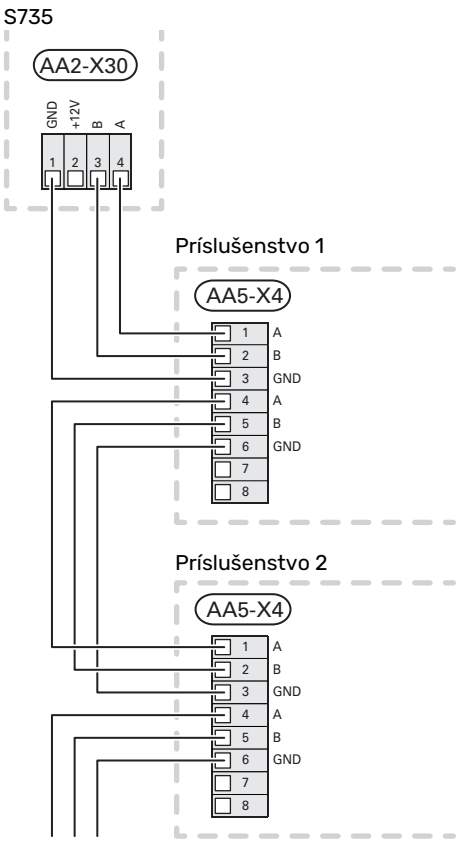

Sieťový kábel pre myUplink (W130)

V prípadoch pripojenia ku myUplink použitím sieťového kábla namiesto wifi.

Sieťový kábel možno viesť bez demontáže jednotky na úpravu vzduchu.

1. Pripojte tienený sieťový kábel k displeju.
2. Veďte sieťový kábel k vrchu jednotky ohrievača tep. čerpadla.
3. Vyveďte kábel prietokomeru mimo zadnej strany.

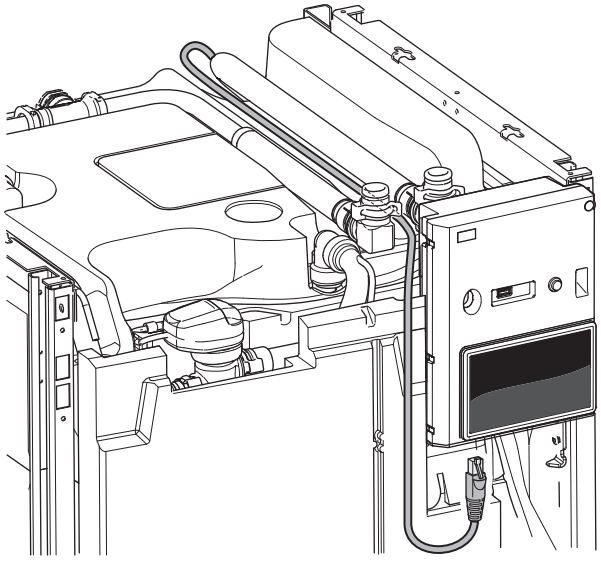

VOLITEĽNÉ VÝSTUPY/VSTUPY

S735 má softvérovo riadené vstupy AUX a výstupy pre pripojenie funkcie externého spínača (kontakt musí byť bezpotenciálový) alebo snímača.

V ponuke 7.4 – „Voliteľné vst./výstupy“ vyberte prípojku AUX, na ktorú sú pripojené jednotlivé funkcie.

Pre určité funkcie môže byť vyžadované príslušenstvo.

> **TIP**
>
> Niektoré z nasledujúcich funkcií môžu byť tiež aktivované a naplánované pomocou nastavení v menu.

Voliteľné vstupy

Voliteľné vstupy na základnej doske (AA2) pre tieto funkcie sú AA2-X28:3-11. Každá funkcia sa pripája k ľubovoľnému vstupu a GND (AA2-X29).

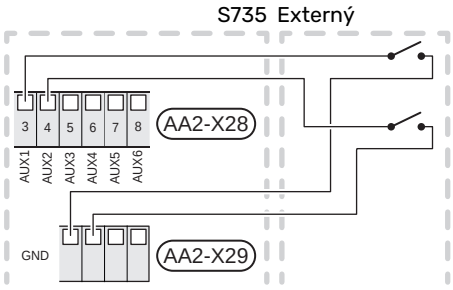

Vyššie uvedený príklad používa vstupy AUX1 (AA2-X28:3) a AUX2 (AA2-X28:4).

Voliteľné výstupy

Voliteľný výstup je AA2-X27.

Výstupom je bezpotenciálové spínacie relé.

Indikácia alarmu je pripojená k zariadeniu C-NC, ďalšie funkcie sú pripojené k zariadeniu C-NO.

Ak je zariadenie S735 vypnuté alebo v núdzovom režime, je relé v polohe C-NC.

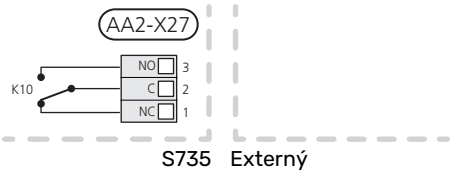

> **Pozor**
>
> Reléový výstup môže byť vystavený maximálnemu zaťaženiu 2 A pri odporovej záťaži (230 V~).

> **TIP**
>
> Vyžaduje sa príslušenstvo AXC ak je potrebné pripojiť k výstupu AUX viac ako jednu funkciu.

Možný výber AUX vstupov

Snímač teploty

Dostupné možnosti sú:

- Vonk. tep.ext. TV (BT70) (zobrazený snímač teploty vody pre CTV. Umiestnený na prívodnom potrubí.)

  Dá sa vybrať, ak je aktivované „Cirkulácia TV“ v ponuke 7.4 – „Voliteľné vst./výstupy“.
- Tep. recir. ext. TV (BT82) (zobrazený snímač teploty vody pre CTV. Umiestnený na vratnom potrubí.)

  Dá sa vybrať, ak je aktivované „Cirkulácia TV“ v ponuke 7.4 – „Voliteľné vst./výstupy“.
- Mieš. von. vzd. (BT28) (vyžaduje sa príslušenstvo OEK S20)
- 6 vyhradených snímačov (BT37.1 – BT37.6) na voliteľné umiestnenie a pomenovanie.

Monitor

Dostupné možnosti sú:

- Monitor hladiny (pre odtoky na odvádzanie kondenzátu (NO).)
- Tlak. spínač klimat. syst. (NC)
- Externý alarm (NO), Externý alarm (NC)
  Alarm je pripojený k riadiacemu prvku, čo znamená, že porucha je na displeji zobrazená ako informačný alarm.

Externá aktivácia funkcií

Na aktiváciu rôznych funkcií je možné pripojiť funkciu externého prepínača na S735. Funkcia sa aktivuje počas doby, kedy je spínač zopnutý.

Možné funkcie, ktoré je možné aktivovať:

- Tepl. prív. viac teplej vody
- Režim akt. požiad., malý
- “Externé nastav.”

  Keď je spínač zapnutý (a pokiaľ je pripojený a aktivovaný izbový senzor), teplota sa mení v °C. Ak nie je pripojený alebo aktivovaný izbový senzor, požadovaná zmena parametra "Teplota“ („Posun“) sa nastavuje s vybraným počtom krokov. Hodnota sa dá nastavovať v rozsahu od −10 do +10. Hodnota zmeny sa nastavuje v ponuke 1.30.3 – „Externé nastav.“.
- aktivácia jednej zo štyroch rýchlostí ventilátora.

  Dostupné sú nasledujúce možnosti:

  - „Aktiv. rýchl. ventil. 1 (NO)“ - „Aktiv. rýchl. ventil. 4 (NO)“
  - “Aktiv. rýchl. ventil. 1 (NC)”

  Daná rýchlosť ventilátora sa aktivuje počas doby, kedy je spínač zopnutý. Po opätovnom otvorení spínača sa obnoví normálna rýchlosť.
- SG Ready

> **Pozor**
>
> "SG Ready" vyžaduje dva AUX vstupy.

V prípadoch, že je táto funkcia potrebná, musí byť pripojená na svorkovnicu X28 na základni (AA2).

„SG Ready“ je inteligentná forma riadenia podľa tarify, pomocou ktorej môže dodávateľ elektrickej energie ovplyvniť teplotu v miestnosti a teplotu teplej vody alebo jednoducho zablokovať doplnkový zdroj tepla a/alebo kompresor v tepelnom čerpadle v určitých časoch dňa (možno vybrať v menu 4.2.3 po aktivácii funkcie). Aktivujte funkciu pripojením bezpotenciálových spínacích kontaktov k dvom vstupom zvoleným v menu 7.4 - „Voliteľné vst./výstupy“ (SG Ready A a SG Ready B).

Zopnutie alebo rozpojenie spínača znamená jednu z nasledujúcich možností:

– *Blokovanie (A: Zopnutý, B: Rozpojený)*

"SG Ready" je aktívny. Kompresor v zariadení S735 a prídavný zdroj tepla sa blokuje.

– *Normálny režim (A: rozpojené, B: rozpojené)*

"SG Ready" nie je aktívny. Žiadny vplyv na systém.

– *Režim nízkej ceny (A: Rozpojený, B: Zopnutý)*

"SG Ready" je aktívny. Systém sa zameriava na úsporu nákladov a môže napr. využívať nízku cenu od dodávateľa elektrickej energie alebo nadbytočnú kapacitu z akéhokoľvek vlastného zdroja energie (vplyv na systém je možné upraviť v menu 4.2.3).

– *Režim nadbytočnej kapacity (A: Zopnutý, B: Zopnutý)*

"SG Ready" je aktívny. Systém má povolenú prevádzku na plnú kapacitu pri nadmernej kapacite (veľmi nízkej cene) u dodávateľa elektrickej energie (vplyv na systém je nastaviteľný v menu 4.2.3).

(A = SG Ready A. B = SG Ready B)

Externé blokovanie funkcií

Na zablokovanie rôznych funkcií je možné pripojiť funkciu externého prepínača na S735. Spínač musí byť bezpotenciálový a zopnutý spínač má za následok zablokovanie.

> **UPOZORNENIE**
>
> Blokovanie spôsobuje riziko zamrznutia.

Funkcie, ktoré je možné zablokovať:

- Blok. TV (akákoľvek cirkulácia teplej vody (CTV) zostáva v prevádzke)
- Blok vykurovania
- Blok prídav. zdr. tepl.
- Blok kompresora
- Blokovanie tarifu (NO), Blokovanie tarifu (NC) (doplnkový zdroj tepla, kompresor, vykurovanie a teplá voda sú odpojené)
- “Obmedzenie externého výkonu”

  Na trhoch, v rámci ktorých prevádzkovateľ rozvodnej siete vyžaduje dynamickú reguláciu zaťaženia siete, je možné obmedziť prevádzkový výkon kompresora a elektrokotla.

  Obmedzenie výkonu nastavíte v ponuke – „. 7.4.2 – „Obmedzenie externého výkonu“.

Možné výbery AUX výstupov

Indikácia

- Alarm na výst.
- Dovolenka
- Rež. v Neprít.
- SPA (Inteligentné prispôsobenie cien: nízka cena elektriny)

Ovládanie

- Cirkulácia TV (obehové čerpadlo na cirkuláciu teplej vody)
- Ext. čerp. VM (externé čerpadlo vykurovacieho média)
- Tlmen. vonk. vzd. (vonkajšia klapka na ochranu pred mrazom (QN42))
- Tlmen. vonk. vzd.. Vonkajšia klapka vonkajšieho vzduchu (QN38) (vyžaduje sa príslušenstvo OEK S20)

> **UPOZORNENIE**
>
> Príslušná rozvodná skriňa musí byť označená upozornením o externom napätie.

Pripojenie externého obehového čerpadla

Do výstupu AUX je pripojené externé obehové čerpadlo, ako je to znázornené nižšie.

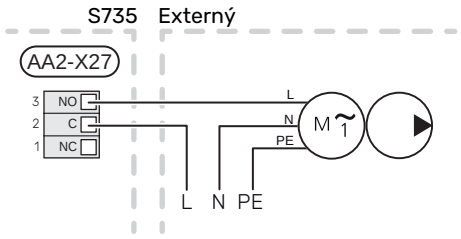

Nastavenia

PRÍDAVNÝ ELEKTROKOTOL - MAXIMÁLNY VÝKON

Elektrokotol je vo výrobe nastavený na max výkon.

Výkon elektrokotla je nastavený v 7.1.5.1 - „Vnút. elek. príd. zdr. tep.".

Výkonové stupne elektrokotla

V tabuľke/tabuľkách je uvedený celkový fázový prúd elektrokotla.

3x400 V

Max. pridaný elektrický výkon (kW)	Max fázový prúd L1(A)	Max fázový prúd L2(A)	Max fázový prúd L3(A)
0	–	–	–
2	–	8,7	–
3	–	7,5	7,5
4	–	8,7	8,7
5	–	15,6	7,5
6	8,7	8,7	8,7
7	–	15,6	15,6
9[1]	8,7	15,6	15,6

1 Nastavenie z výroby

3x230 V

Max. pridaný elektrický výkon (kW)	Max fázový prúd L1(A)	Max fázový prúd L2(A)	Max fázový prúd L3(A)
0	–	–	–
2	–	8,7	8,7
3	13,0	–	13,0
4	–	17,4	17,4
5	13,0	8,7	19,0
6	8,7	23,0	17,4
7	13,0	17,4	26,5
9[1]	19,0	23,0	26,5

1 Nastavenie z výroby

Max. prevádzkový prúd

Okrem elektrokotla je tu uvedený prúd na prevádzku kompresora.

V tabuľke/tabuľkách je uvedený súčet celkovej hodnoty fázového prúdu pre kompresor, riadiaci systém, ventilátor a obehové čerpadlo v závislosti od prevádzkových podmienok.

S735-4

Max. pridaný elektrický výkon (kW)	Max fázový prúd L1(A)
0,0	11

S735-7

Max. pridaný elektrický výkon (kW)	Max fázový prúd L1(A)
0,0	14

Prúdový snímač

Keď sú pripojené prúdové snímače, zariadenie S735 monitoruje fázové prúdy a automaticky priraďuje výkonové kroky k najmenej zaťaženej fáze.

> **UPOZORNENIE**
>
> Ak nie sú pripojené prúdové snímače, zariadenie S735 vypočíta výšku prúdov, ak budú pridané príslušné výkonové stupne. Ak sú prúdy vyššie ako je nastavená veľkosť poistky, výkonový krok nie je povolený.

NÚDZOVÝ REŽIM

Núdzový režim sa používa v prípade prerušenia prevádzky a v spojení so servisom.

Keď zariadenie S735 prejde do núdzového režimu, systém funguje nasledovne:

- Kompresor je zablokovaný.
- S735 uprednostňuje výrobu tepla.
- Teplá voda sa vyrába, ak je to možné.
- Monitor záťaže nie je aktívny.
- Max. výstup pre elektrokotol v núdzovom režime, limitovaný podľa nastavení v ponuke 7.1.8.2 – „Núdzový režim".
- Nemenná teplota prívodu, ak systém nemá hodnotu od snímača vonkajšej teploty (BT1).

Keď je núdzový režim aktívny, farba svetelného indikátora stavu sa zmení na žltú.

Núdzový režim môžete aktivovať, keď je zariadenie S735 spustené a keď je vypnuté.

To aktivujte keď S735 beží: stlačte a podržte tlačidlo zapnutia/vypnutia (SF1) na 2 sekundy and Vyberte možnosť "Núdzový režim" z ponuky vypnutia.

Aktivácia núdzového režimu, keď je S735 vypnuté: stlačte a podržte vypínač (SF1) 5 sekúnd. (Núdzový režim deaktivujte jedným stlačením).

Uvedenie do prevádzky a nastavenie

Plnenie a odvzdušňovanie

PLNENIE OHRIEVAČA TEPLEJ VODY

1. Otvorte kohútik teplej vody v objekte.
2. Otvorte plniaci ventil (QM10). Potom musí byť ventil počas prevádzky úplne otvorený.
3. Keď voda, ktorá vychádza z kohútika teplej vody, už nie je zmiešaná so vzduchom, ohrievač vody je plný a kohútik sa môže zatvoriť.

PLNENIE KLIMATIZAČNÉHO SYSTÉMU

1. Otvorte odvzdušňovacie ventily (QM20), (QM22), (QM24) a (QM26).
2. Otvorte plniace ventily (QM11), (QM13). Vykur. jednotku a zvyšok klimat. systému naplňte vodou.
3. Keď voda, ktorá vyteká z odvzdušňovacieho ventilu (QM20), (QM22), (QM24) a (QM26) nie je zmiešaná so vzduchom, zatvorte odvzdušňovací ventil.
4. Po chvíli začne stúpať tlak na manometri (BP5). Po dosiahnutí tlaku 2,5 bar (0,25 MPa) začne bezpečnostný ventil (FL2) uvoľňovať vodu. Teraz zatvorte jeden plniaci ventil. (QM11).
5. Znížte tlak v klimatizačnom systéme na normálny pracovný rozsah (pribl. 1 bar) otvorením odvzduš. ventilov (QM20), (QM22), (QM24) a (QM26) alebo bezp. ventilu (FL2).
6. Spusťte tep. čerpadlo a nechajte ho v prevádzke v režime vykur. aj teplej vody.

ODVZDUŠNENIE KLIMATIZAČNÉHO SYSTÉMU

TIP

Odvzdušňovanie zjednodušuje priložená odvzduš. hadica.

1. Vypnite zariadenie S735 pomocou vypínača. (SF1).
2. Odvzdušnite tep. čerpadlo cez odvzd. ventily (QM20), (QM22), (QM24), (QM26) a zvyšok klimat. systému cez príslušné odvzduš. ventily.
3. Dbajte na doplnenie a odvzdušňovanie, kým nie je odstránený všetok vzduch a nebude správny tlak.

UPOZORNENIE

Pred vypustením vzduchu treba z odvzdušňovacích hadíc z nádoby vypustiť vodu. To znamená, že systém nemusí byť nevyhnutne odvzdušnený, napriek prietoku vody, keď sú odvzduš. ventily (QM20), (QM22), (QM24), (QM26) otvorené.

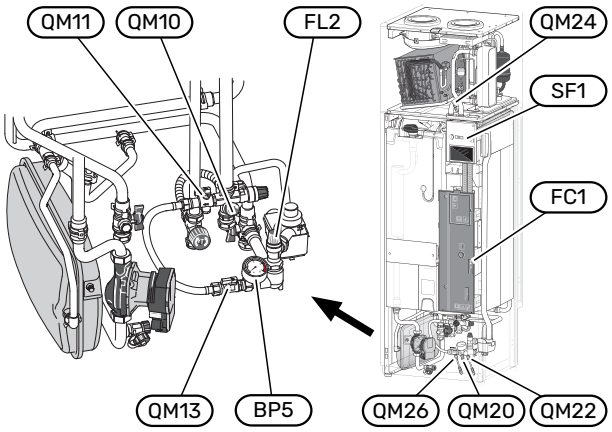

Spustenie a prehliadka

SPUSŤTE SPRIEVODCU

UPOZORNENIE
V klimatizačnom systéme musí byť voda pred spustením zariadenia S735.

UPOZORNENIE
Nespúšťajte S735 ak existuje riziko, že voda v systéme zamrzla.

1. Skontrolujte miniatúrny istič (FC1). Počas prepravy sa mohol aktivovať.
2. Spustite zariadenie S735 stlačením vypínača (SF1).
3. Postupujte podľa pokynov zobrazených v sprievodcovi spustením. Ak sa sprievodca spustením nespustí pri spustení zariadenia S735, môžete ho spustiť manuálne v ponuke 7.7.

TIP
Podrobnejšie informácie o riadiacom systéme inštalácie nájdete v časti „Ovládanie – úvod“ (obsluha, menu, atď.).

Ak sa budova chladí po zapnutí S735, kompresor nemusí byť schopný splniť celú žiadosť bez použitia doplnkového ohrevu.

Uvedenie do prevádzky

Pri prvom spustení inštalácie sa spustí sprievodca spustenia. Pokyny sprievodcu pre spustenie uvádzajú, čo je potrebné vykonať pri prvom štarte spolu s prechodom základných nastavení inštalácie.

Sprievodca spustením zabezpečuje správne spustenie štartu a preto sa nedá vynechať.

Pozor
Keď je v prevádzke sprievodca spustením, ventilátor funguje.

Prevádzka v sprievodcovi spustenia

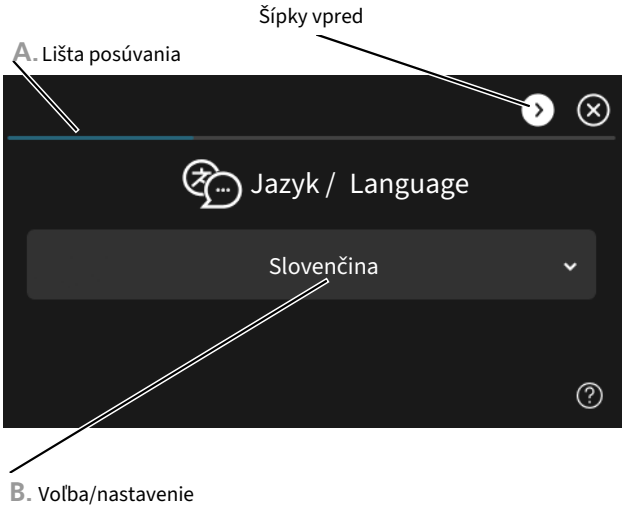

A. Lišta posúvania

Tu môžete vidieť, ako ďaleko ste pokročili v sprievodcovi spustenia

Potiahnutím prstom doprava alebo doľava môžete prehľadávať jednotlivé strany.

Na prehľadávanie môžete tiež stlačiť šípky v horných rohoch.

B. Voľba/nastavenie

Tu vykonajte nastavenia pre systém.

NASTAVENIE VENTILÁCIE

Ventilácia musí byť nastavená podľa platných noriem. Požadovaná rýchlosť ventilátora je nastavená v menu 7.1.4.3 - „Jemné doladenie ventilácie“.

Ak je ventilácia zhruba nastavená pri inštalácii, je dôležité, aby ste objednali a umožnili úpravu ventilácie.

> **UPOZORNENIE**
>
> Nastavenie skompletizujte objednaním úpravy ventilácie.

Kapacita ventilácie

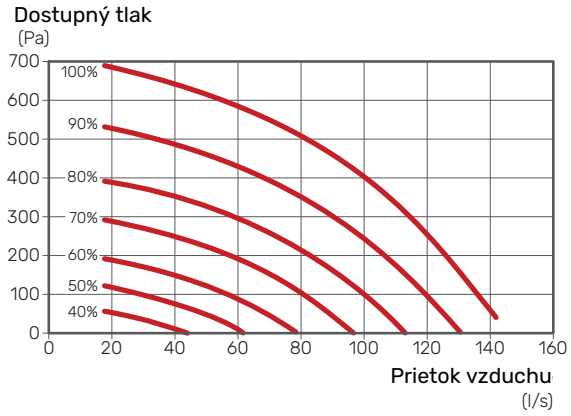

Menovitý výkon ventilátora

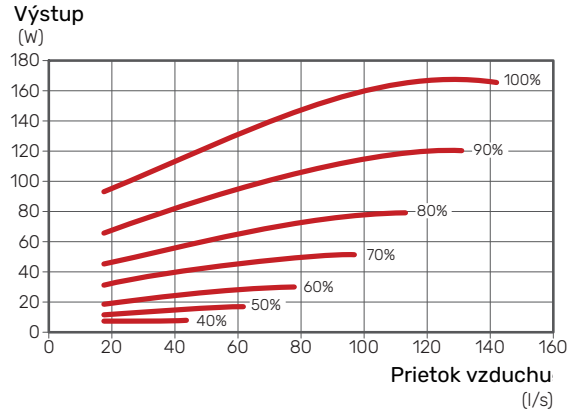

UVEDENIE DO PREVÁDZKY BEZ VENTILÁTORA

Tepelné čerpadlo sa môže používať bez zhodnotenia, iba ako elektrický kotol, na výrobu tepla a teplej vody, napr. pred dokončením inštalácie ventilácie.

1. Vstúpte do menu 4.1 - „Režim prevádzky„ a vyberte „Len príd zdr tep“
2. Potom vstúpte do menu 7.1.4.1 „Rýchl. ventil., odvád. vzduch" a znížte rýchlosť ventilátora „Normál“ na 0%.

> **UPOZORNENIE**
>
> Zvoľte prevádzkový režim „Auto“ alebo „Manuálne“, keď sa má tep. čerpadlo použiť znovu so zhodnotením.

NASTAVENIE OT. ČERPADLA

Tep. čerpadlo (GP1) je riadené automaticky a nastavuje sa ovládačmi a na základe požiadavky na vykurovanie.

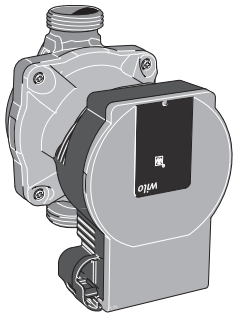

Kapacita, čerpadlo vykur. média

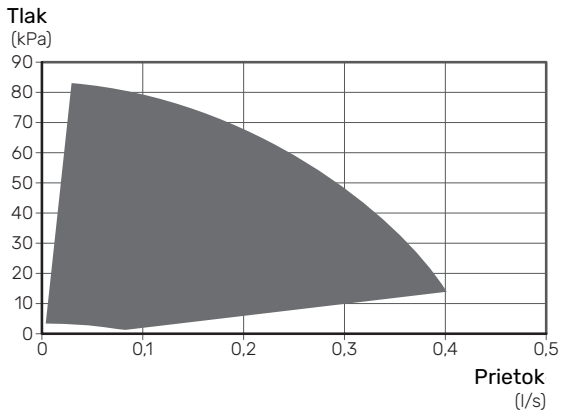

Výstup, čerpadlo vykurovacieho média

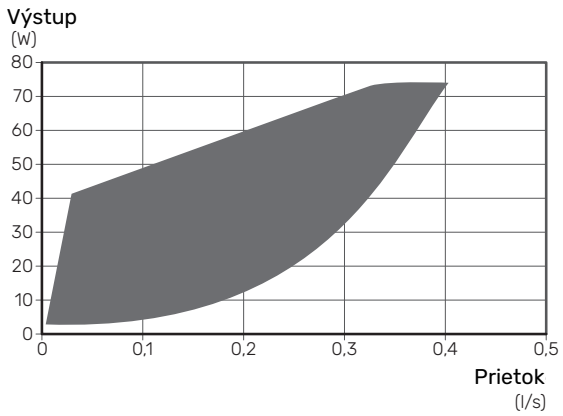

Nastavenie krivky vykurovania

V menu 1.30.1 – „Krivka, vykurovanie“ si môžete zobraziť vykurovaciu krivku pre objekt. Úlohou krivky je zabezpečiť rovnomernú vnútornú teplotu bez ohľadu na vonkajšiu teplotu. Na základe tejto krivky S735 určuje teplotu vody pre klimatizačný systém (výstupnú teplotu) a tým aj vnútornú teplotu.

KOEFICIENT KRIVKY

Sklon krivky vykurovania ukazuje, o koľko stupňov sa má zvýšiť/znížiť prívodná teplota, keď vonkajšia teplota klesá/stúpa. Strmšia krivka znamená vyššiu teplotu prívodu pri určitej vonkajšej teplote.

Čím nižšia je vykurovacia krivka, tým energeticky efektívnejšia je prevádzka, hoci príliš nízka krivka vedie k zníženému komfortu.



Optimálny sklon krivky závisí od klimatických podmienok v oblasti a od najnižšej dimenzovanej vonkajšej teploty (DOT), od toho, či má objekt radiátory, ventilátorové konvektory alebo podlahové vykurovanie, a od toho, ako dobre je objekt zateplený.

Pre objekty s radiátormi alebo fancoilmi je vhodná vyššia vykurovacia krivka (napr. krivka 9); pre objekty s podlahovým vykurovaním je vhodná nižšia krivka (napr. krivka 5).

Vykurovacia krivka je nastavená, keď je inštalovaná inštalácia vykurovania, ale môže byť potrebné ju neskôr upraviť. Za normálnych okolností nebude krivka potrebovať ďalšie nastavenie.

POSUN KRIVKY

Posun krivky vykurovania znamená, že prívodná teplota sa mení rovnako pre všetky vonkajšie teploty, napr. že posun krivky +2 krokovo zvyšuje prívodnú teplotu o 5 °C pri všetkých vonkajších teplotách.



TEPLOTA PRÍVODU – MAXIMÁLNA A MINIMÁLNA HODNOTA

Pretože teplotu prietoku nie je možné vypočítať vyššiu ako je nastavená maximálna hodnota alebo nižšiu ako je nastavená minimálna hodnota, vykurovacia krivka sa pri týchto teplotách vyrovnáva (splošťuje).

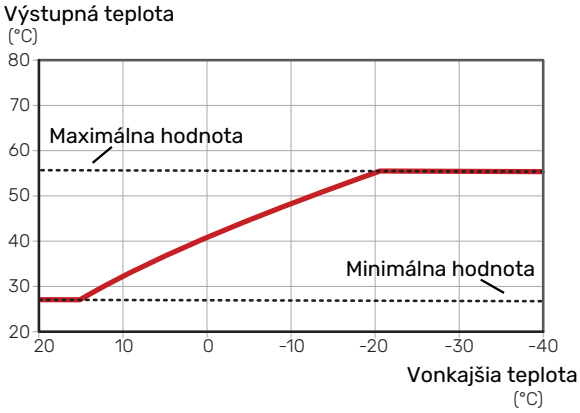

Pozor

Pri podlahových vykurovacích systémoch sa maximálna teplota prívodu obvykle nastaví medzi 35 a 45 °C.

ÚPRAVA KRIVKY

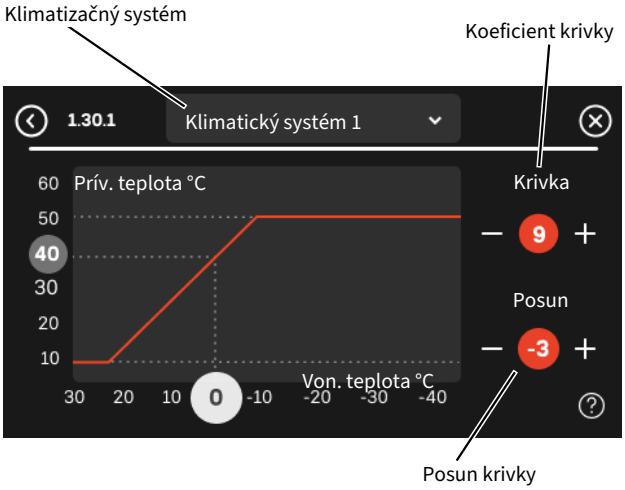

1. Zvoľte klimatizačný systém (ak je ich viac ako jeden), pre ktorý má byť krivka zmenená.
2. Vyberte sklon krivky a posun krivky.
3. Vyberte maximálnu a minimálnu teplotu prívodu.

Pozor

Krivka 0 znamená, že sa používa “Vlastná krivka“.

Nastavenia funkcie „Vlastná krivka“ sa vykonávajú v ponuke 1.30.7.

URČENIE VYKUROVACEJ KRIVKY

1. Potiahnite krúžok na osi s vonkajšou teplotou.
2. Odčítajte hodnotu teploty prívodu v kruhu na druhej osi.

myUplink

Vďaka funkcii myUplink môžete ovládať svoj systém – kdekoľvek a kedykoľvek. V prípade akejkoľvek poruchy dostanete upozornenie priamo na váš e-mail alebo upozornenie push v aplikácii myUplink, čo vám umožňuje okamžite konať.

Možnosť prezerať históriu a robiť zmeny závisí od predplatného myUplink. Služby si vždy môžete prezrieť a odber prihlásiť na webovej stránke myUplink.

Ďalšie informácie získate na lokalite myuplink.com.

Špecifikácia

Na umožnenie komunikácie funkcie myUplink so zariadením S735potrebujete nasledujúce komponenty:

- bezdrôtová sieť alebo sieťový kábel
- Internetové pripojenie
- konto na lokalite myuplink.com

Na používanie funkcie myUplink odporúčame naše mobilné aplikácie.

Pripojenie

Pri prvom prihlásení musíte pripojiť inštaláciu. Na tento účel možno použiť QR kód alebo pripojovací reťazec.

PRIPOJENIE POMOCOU QR KÓDU

1. Naskenujte QR kód v menu 5.1 – „myUplink“.
2. Postupujte podľa pokynov v aplikácii myUplink.

PRIPOJENIE POMOCOU PRIPOJOVACIEHO REŤAZCA

1. Vyberte typ pripojenia (wifi/eternet) v ponuke 5.2.1 alebo 5.2.2.
2. V menu 5.1 vyberte „Požiadajte o nový reťazec pripoj.".
3. Po vytvorení reťazca pripojenia sa zobrazí v tejto ponuke zobrazí platí 60 minút.
4. Ak ešte nemáte účet, zaregistrujte sa v mobilnej aplikácii alebo na lokalite myuplink.com/sign-up.
5. Použite pripoj. reťazec na pripojenie systému k vášmu účtu na myUplink.

Rozsah služieb

myUplink vám poskytuje prístup k rôznym úrovniam služieb. Základná úroveň je zahrnutá, a okrem toho si môžete za poplatok zvoliť ďalšie predplatné služieb. Viac informácií získate na stránkach https://myuplink.com/store.

myUplink PRO

myUplink PRO je kompletný nástroj na ponuku servisných zmlúv koncovému zákazníkovi a na to, aby ste vždy mali najnovšie informácie o inštalácii, ako aj možnosť diaľkovo upravovať nastavenia.

S myUplink PROmôžete pripojeným zákazníkom poskytovať rýchle informácie o stave a diagnostiku na diaľku.

Navštívte stránku pro.myuplink.com , kde nájdete informácie o tom, čo ďalšie môžete robiť pomocou mobilnej aplikácie a online.

Ovládanie - Úvod

Zobrazovacia jednotka

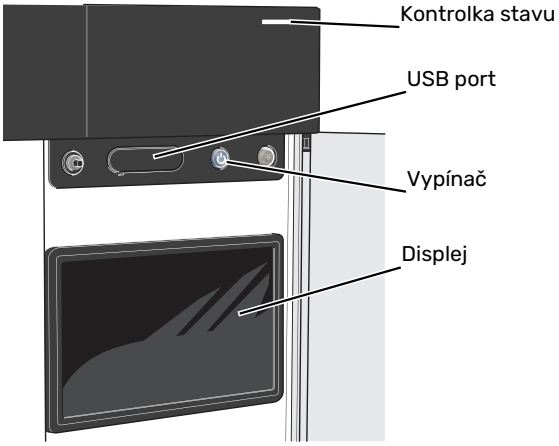

KONTROLKA STAVU

Kontrolka stavu zobrazuje aktuálny prevádzkový stav. Táto kontrolka:

- sa rozsvieti počas bežnej prevádzky.
- svieti žlto v núdzovom režime.
- svieti červene v prípade spustenia poplachu.
- bliká nabielo počas aktívneho upozornenia.
- je modrá, keď je zariadenie S735 vypnuté.

Ak je kontrolka stavu červená, na displeji sa zobrazia informácie a návrhy vhodných opatrení.

TIP

Táto informáciu dostanete aj prostredníctvom služby myUplink.

PORT USB

Nad displejom sa nachádza port USB, ktorý sa dá použiť napríklad na aktualizáciu softvéru. Prihláste sa na stránke myuplink.com a kliknite najprv na kartu „Všeobecný“ a potom na „Softvér“, aby ste si stiahli najnovšiu verziu softvéru pre vašu inštaláciu.

TIP

Ak pripojíte produkt k myUplink, môžete softvér aktualizovať aj bez použitia USB portu. Pozri časť „myUplink“.

VYPÍNAČ

Vypínač (SF1) má tri funkcie:

- spustenie
- vypnutie
- aktivácia núdzového režimu

Spustenie: jedno stlačenie vypínača.

Vypnutie, reštart alebo aktivácia núdzového režimu: stlačte a podržte vypínač 2 sekúnd. Zobrazí sa ponuka s rôznymi možnosťami.

Tvrdé vypnutie: stlačte a podržte vypínač na 10 sekúnd.

Aktivácia núdzového režimu, keď je S735 vypnuté: stlačte a podržte vypínač (SF1) 5 sekúnd. (Núdzový režim deaktivujte jedným stlačením).

DISPLEJ

Pokyny, nastavenia a prevádzkové informácie sa zobrazujú na displeji.

Navigácia

S735 má dotykovú obrazovku, na ktorej jednoducho navigujete stláčaním a potiahnutím prsta.

VÝBER

Väčšina možností a funkcií sa aktivuje ľahkým stlačením displeja prstom.



PREHLIADANIE

Symboly v dolnej časti označujú, či existuje viacero strán.

Potiahnutím prstom doprava alebo doľava môžete prehľadávať jednotlivé strany.

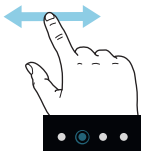

POSÚVANIE

Ak má ponuka niekoľko podponúk, ďalšie informácie môžete zobraziť potiahnutím prstom nahor alebo nadol.

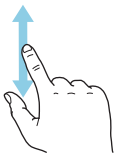

ZMENA NASTAVENIA

Stlačte nastavenie, ktoré chcete zmeniť.

Ak ide o nastavenie zapnutia/vypnutia, zmení sa ihneď po jeho stlačení.

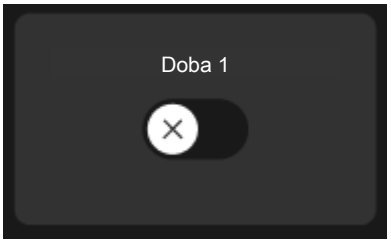

Ak existuje niekoľko možných hodnôt, objaví sa otočné koliesko, na ktorom potiahnutím nahor alebo nadol vyhľadáte požadovanú hodnotu.

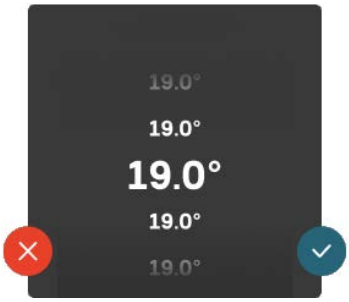

Stlačením tlačidla uložíte zmenu. Ak nechcete vykonať zmenu, stlačte tlačidlo .

NASTAVENIE Z VÝROBY

Prednastavené hodnoty z výroby sú označené symbolom *.

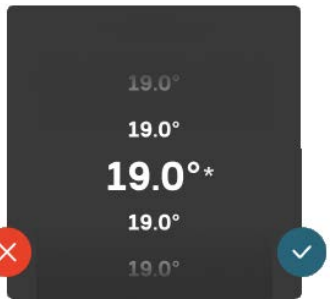

PONUKA NÁPOVEDY

V mnohých menu existuje symbol, ktorý označuje, že je k dispozícii ďalšia pomoc.

Stlačením symbolu otvorte text pomocníka.

Na zobrazenie celého textu môže byť potrebné potiahnuť prstom.

Typy ponúk

DOMOVSKÉ OBRAZOVKY

Inteligentný sprievodca

Inteligentný sprievodca vám pomôže zobraziť informácie o aktuálnom stave a ľahko vykonať najbežnejšie nastavenia. Zobrazené informácie závisia od produktu, ktorý máte, a od príslušenstva, ktoré je k produktu pripojené.

Vyberte možnosť a pokračujte jej stlačením. Pokyny na obrazovke vám pomôžu správne vybrať alebo vám poskytnú informácie o tom, čo sa deje.

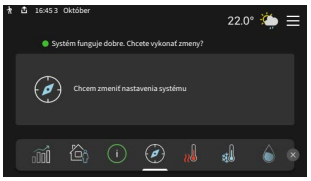

Funkčné stránky

Na funkčných stránkach môžete zobraziť informácie o aktuálnom stave a ľahko vykonať najbežnejšie nastavenia. Zobrazené funkčné stránky závisia od produktu, ktorý máte, a od príslušenstva, ktoré je k produktu pripojené.

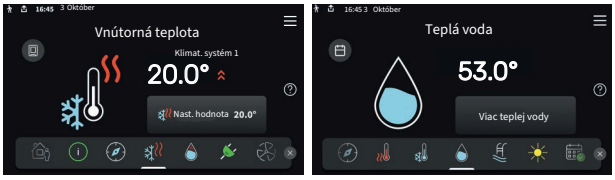

Potiahnutím prstom doprava alebo doľava môžete prehľadávať jednotlivé funkčné stránky.



Stlačením karty upravíte požadovanú hodnotu. Na niektorých funkčných stránkach môžete zobraziť ďalšie karty potiahnutím prstom nahor alebo nadol.

Prehľad produktu

Odporúčame zobraziť prehľad produktu počas akýchkoľvek servisných prípadov. Nájdete ho medzi funkčnými stránkami.

Tu nájdete informácie o názve výrobku, sériovom čísle výrobku, verzii softvéru a kontaktné údaje spoločnosti, ktorá poskytuje servis. Keď je k dispozícii aktualizácia softvéru, môžete ju spustiť tu (za predpokladu, že S735 je pripojený k myUplink).

TIP

Podrobnosti o servise zadáte v ponuke 4.11.1.

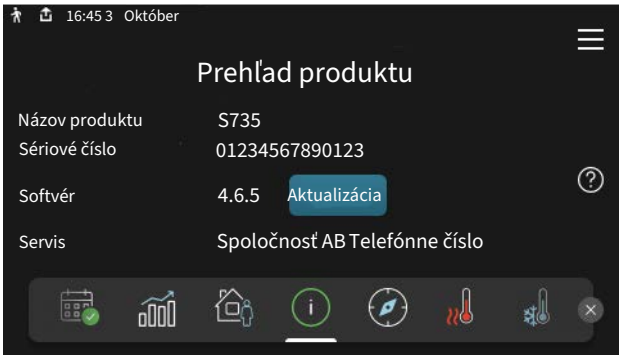

Rozbaľovacia ponuka

Z domovských obrazoviek môžete prejsť na nové okno s ďalšími informáciami rozbalením ponuky potiahnutím nadol.



Rozbaľovacia ponuka zobrazuje aktuálny stav pre S735, spustené funkcie a momentálnu činnosť zariadenia S735. Spustené funkcie sú označené rámčekom.

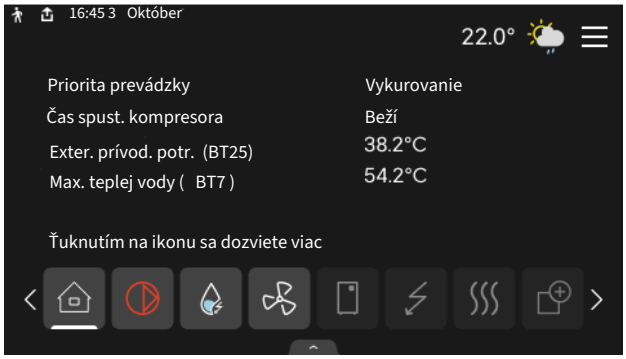

Stlačením ikon na spodnom okraji ponuky získate viac informácií o každej funkcii. Na zobrazenie všetkých informácií o zvolenej funkcii použite posuvník.

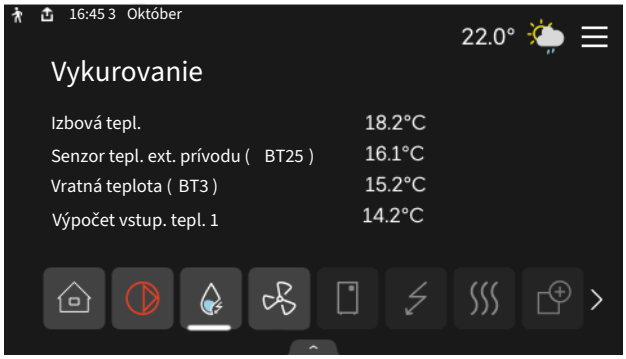

ŠTRUKTÚRA PONUKY

V štruktúre ponuky nájdete všetky ponuky a môžete vykonať pokročilejšie nastavenia.

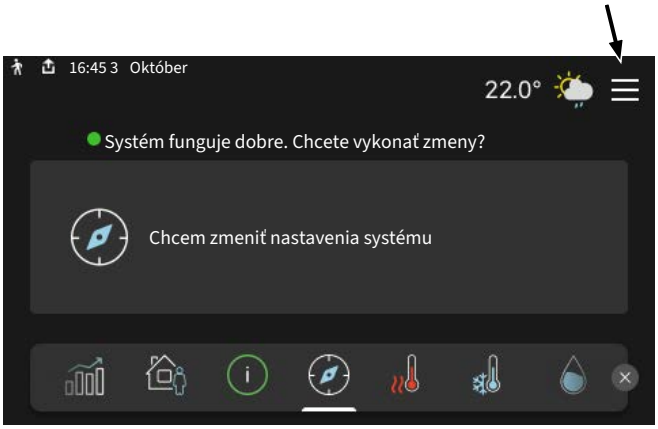

Kedykoľvek môžete stlačiť tlačidlo „X“ pre návrat na úvodnú obrazovku.



Klimatizačný systém a zóny

Klimatizačné systémy možno rozdeliť do viacerých zón. Zóna môže predstavovať konkrétnu miestnosť a okrem toho je možné rozdeliť veľkú miestnosť na viac zón, napr. termostatmi radiátorov.

Každá zóna môže zahŕňať jednu alebo viac zariadení, snímače alebo termostaty, káblové alebo bezdrôtové.

Zónu je možné nastaviť s vplyvom teploty prívodu klimatizačného systému alebo bez neho.

SCHÉMA S DVOMA KLIMAT. SYSTÉMAMI A ŠTYRMI ZÓNAMI

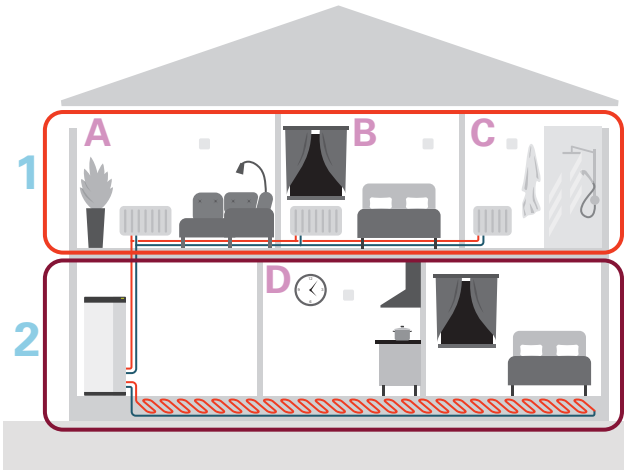

Príklad znázorňuje nehnuteľnosť s dvoma klimatizačnými systémami (1 a 2, dve samostatné poschodia) rozdelenú do štyroch zón (A-D, štyri rôzne miestnosti). Teplotu je možné regulovať individuálne v každej zóne (vyžaduje sa príslušenstvo).

Aktualizácia softvéru

K dispozícii je niekoľko spôsobov aktualizácie softvéru pre S735. Je to možné vykonať prostredníctvom:

- myUplink a myUplink PRO
- domovská obrazovka
- menu 5.10 – „Priame pripojenie“ k účtu myUplink PRO
- Port USB

Ovládanie - menu

Menu 1 - Vnútorná klíma

PREHĽAD

1.1 - Teplota	1.1.1 - Vnútorná teplota
	1.1.3 - Vlhkosť[1]
1.2 - Ventilácia	1.2.1 - Rýchl. ventilátora
	1.2.2 - Nočné chladenie
	1.2.4 – Požiadavka na riadenie ventilácie[1]
	1.2.5 - Doba návratu ventilátora
	1.2.6 - Interval výmeny filtra
1.3 - Nastav. izbového snímača	1.3.3 - Nastav. izbového snímača
	1.3.4 - Zóny
	1.3.30 - Nepriradené jednotky
1.4 – Externý vplyv	
1.5 - Názov klimatického systému	
1.30 - Pokročilý	1.30.1 - Krivka, vykurovanie
	1.30.3 - Externé nastav.
	1.30.4 - Najniž. prív. tepl. vyk.
	1.30.6 - Vyk. s najv. tepl. na výst.
	1.30.7 - Vlastná krivka
	1.30.8 - Bod posunu

1 Prečítajte si inštalačnú príručku príslušenstva.

MENU 1.1 - TEPLOTA

Tu môžete vykonávať nastavenia teploty klimatizačného systému vašej inštalácie.

Ak existuje viac zón a/alebo klimatizačných systémov, nastavenia sa vykonávajú pre každú zónu, resp. každý systém.

MENU 1.1.1 - VNÚTORNÁ TEPLOTA

Nastavte teplotu (s inštalovanými a aktivovanými snímačmi miestnosti):

Rozsah nastavenia: 5 – 35 °C

Hodnota na displeji sa zobrazí ako teplota v °C, ak je zóna riadená izbovým snímačom.

Pozor

Pomalý klimatizačný systém, ako napríklad podlahové vykurovanie, nemusí byť vhodný na riadenie pomocou izbových snímačov.

Nastavenie teploty (bez aktivovania snímačov miestnosti):

Rozsah nastavenia: -10 – 10

Na displeji sa zobrazuje nastavená hodnota pre vykurovanie (posun krivky). Ak chcete zvýšiť alebo znížiť vnútornú teplotu, zvýšte alebo znížte hodnotu na displeji.

Počet krokov, o ktorý sa hodnota musí zmeniť, aby sa dosiahla zmena vnútornej teploty o jeden stupeň, závisí od klimatizačného systému. Jeden krok je zvyčajne dostatočný, avšak v niektorých prípadoch môže byť potrebných niekoľko krokov.

Ak je v klimatizačnom systéme viac zón, ktoré nemajú aktivované izbové snímače, budú mať rovnaký posun krivky.

Nastavte požadovanú hodnotu. Nová hodnota sa zobrazuje na pravej strane vedľa symbolu na domovskej obrazovke teploty v interiéri.

Pozor

Zvýšenie teploty v miestnosti môže byť spomalené pomocou termostatov pre radiátory alebo podlahového vykurovania. Úplne otvorte termostaty, s výnimkou miestností, kde je potrebná chladnejšia teplota, napr. spálne.

Ak teplota odpad. vzduchu klesne pod 10 °C, kompresor je zablokovaný a je povolený príd. zdroj vykurovania. Keď je kompresor zablokovaný, nezhodnotí sa žiadna energia z odpad. vzduchu.

TIP

Ak je izbová teplota neustále príliš nízka/vysoká, zvýšte/znížte hodnotu na domovskej obrazovke pre vnútornú teplotu.

Ak pri zmene vonkajšej teploty dochádza k zmene izbovej teploty, zvýšte/znížte strmosť krivky v ponuke 1.30.1 o jeden krok.

Pred nastavením nového nastavenia počkajte 24 hodín, aby teplota v miestnosti bola stabilizovaná.

MENU 1.2 - VENTILÁCIA

Tu nastavujete vetranie v inštalácii. Napríklad môžete nastaviť rýchlosť ventilátora a nastaviť, ako často vás zariadenie S735 upozorní na potrebu výmeny vzduchu.

MENU 1.2.1 - RÝCHL. VENTILÁTORA

Alternatívy: normální a rychlost 1 – rychlost 4

Tu je možné dočasne zvýšiť alebo znížiť vetranie v objekte.

Keď ste vybrali novú rýchlosť, hodiny začnú odpočítavať. Po odpočítaní času sa rýchlosť vetrania vráti do normálneho nastavenia.

V prípade potreby je možné v ponuke meniť rôzne časy návratov 1.2.5.

Otáčky ventilátora sú zobrazené v zátvorkách (v percentách) pri zvolenej každej variante rýchlosti.

TIP

Ak sa vyžadujú dlhšie časové zmeny, použite funkciu dovolenky, dom/mimo alebo plánovania.

MENU 1.2.2 - NOČNÉ CHLADENIE

Nočné chladenie
Možnosti: zap./vyp.

Spúš. tepl. odpad. vzduchu
Rozsah nastavenia: 20 – 30 °C

Min. rozd. ind. tepl. - vonk. tepl.
Rozsah nastavenia: 3 – 10 °C

Noč. chlad. počas vykur.
Možnosti: zap./vyp.

Nočné chladenie môžete aktivovať tu. Keď je teplota v objekte vysoká a vonkajšia teplota je nižšia, môže sa dosiahnuť chladenie pomocou núteného vetrania. Keď je aktivované nočné chladenie, ventilátor sa otáča rýchlosťou 4.

Spúš. tepl. odpad. vzduchu: Tu nastavte teplotu odpad. vzduchu, pri ktorej sa má spustiť nočné chladenie.

Min. rozd. ind. tepl. - vonk. tepl.: Ak je teplotný rozdiel väčší ako nastavená hodnota pre „Min. rozd. ind. tepl. - vonk. tepl.“ a teplota odpadového vzduchu je vyššia ako nastavená hodnota pre „Spúš. tepl. odpad. vzduchu“, ventilácia funguje pri rýchlosti 4, kým nebude porušená jedna z nasledujúcich podmienok.

Noč. chlad. počas vykur.: Nočné chladenie je možné počas doby, kým je povolené vykurovanie.

MENU 1.2.5 - DOBA NÁVRATU VENTILÁTORA

rychlost 1 – rychlost 4
Rozsah nastavenia: 1 – 24 h

Tu zvolíte čas návratu pre dočasnú zmenu rýchlosti ventilácie (rychlost 1 – rychlost 4), bez ohľadu na to, či bola rýchlosť zmenená v menu 1.2.1 - „Rýchl. ventilátora“ prostredníctvom domovskej obrazovky alebo prostredníctvom myUplink.

Doba návratnosti je čas, ktorý trvá, kým sa dočasná rýchlosť ventilácie nevráti do normálu.

MENU 1.2.6 - INTERVAL VÝMENY FILTRA

Mesiace medzi vým. filtra
Rozsah nastavenia: 1 – 24 mesiacov

Filter v S735 je typu, ktorý sa nemá čistiť, namiesto toho ho treba vymeniť. Výmena sa musí robiť pravidelne, aspoň raz ročne. Môžu sa vyžadovať kratšie intervaly, v závislosti od množstva častíc vo vzduchu, ako aj od iných faktorov v prostredí. Vyskúšajte, čo je najvhodnejšie pre inštaláciu.

Nastavte interval pre pripomenutie v tomto menu.

V ponuke sa zobraz. zostáv. čas do nasleduj. pripomenutia a môžete tiež resetovať aktívne pripomienky.

MENU 1.3 - NASTAV. IZBOVÉHO SNÍMAČA

Tu môžete konfigurovať nastavenia izbových snímačov a zón. Izbové snímače sú zoskupené podľa zón.

MENU 1.3.3 - NASTAV. IZBOVÉHO SNÍMAČA

Tu sa vyberá zóna, do ktorej má snímač patriť. Ku každej zóne je možné pripojiť niekoľko izbových snímačov. Ak sa použije viac izbových snímačov v tej istej zóne, vypočíta sa ich priemerná teplota a použije sa ako riadiaca teplota. Každý snímač miestnosti môže mať priradený jedinečný názov.

Riadenie vykurovania, vlhkosti a ventilácie sa aktivuje zaškrtnutím každej možnosti. Zobrazovanie možností závisí od typu nainštalovaného snímača. Ak nie je aktivovaná regulácia, budú sa zobrazovať údaje zo snímača.

Zariadenie Smart Room Comfort sa aktivuje, keď je vykurovanie zvolené ako ovládacia možnosť. Zóna sa reguluje na základe predpovede počasia a vnútornej teploty.

Pozor

Systém pomalého vykurovania, ako napríklad podlahové vykurovanie, nemusí byť vhodný na ovládanie pomocou izbových snímačov.

Ak existuje viac zón a/alebo klimatizačných systémov, nastavenia sa vykonávajú pre každú zónu, resp. každý systém.

MENU 1.3.4 - ZÓNY

Tu pridajte a pomenujte zóny. Okrem toho môžete vybrať klimatický systém, ku ktorému má zóna patriť.

MENU 1.3.30 - NEPRIRADENÉ JEDNOTKY

Tu sú uvedené všetky jednotky, ktoré nie sú pripojené k zóne.

MENU 1.4 - EXTERNÝ VPLYV

Tu sú zobrazené informácie pre príslušenstvo/funkcie, ktoré môžu ovplyvniť vnútornú klímu a ktoré sú aktívne.

MENU 1.5 - NÁZOV KLIMATICKÉHO SYSTÉMU

Tu môžete pomenovať klimatický systém zariadenia.

MENU 1.30 - POKROČILÝ

Menu „*Pokročilý*“ je určená pre pokr. používateľov. Toto menu má niekoľko podmenu.

"*Krivka, vykurovanie*“ Nastavenie sklonu krivky vykur.

"*Externé nastav.*" Nastavenie odsad. krivky vykur., keď je pripojený externý kontakt.

"*Najniž. prív. tepl. vyk.*" Nastavenie minimálnej povolenej prívodnej teploty počas vykurovania.

"*Vyk. s najv. tepl. na výst.*" Nastavenie max. povolenej prívodnej teploty pre klimatizačný systém.

„*Vlastná krivka*“ Tu môžete v prípade špeciálnych požiadaviek vytvoriť vlastnú krivku vykurovania nastavením požadovaných výstupných teplôt pre rôzne vonkajšie teploty.

"*Bod posunu*" Tu zvoľte zmenu vykurovacej krivky pri určitej vonkajšej teplote. Jeden krok zvyčajne stačí na zmenu teploty v miestnosti o jeden stupeň, ale niekedy môže byť potrebných niekoľko krokov.

MENU 1.30.1 - KRIVKA, VYKUROVANIE

Krivka, vykurovanie
Rozsah nastavenia: 0 – 15

V tejto ponuke nájdete krivku vykurovania. Úlohou krivky vykurovania je zabezpečiť rovnomernú vnútornú teplotu bez ohľadu na vonkajšiu teplotu. Na základe krivky vykurovania určuje S735 teplotu vody privádzanej do klimatizačného systému, výstupnú teplotu, a tým aj vnútornú teplotu.

Pre objekty s radiátormi alebo fancoilmi je vhodná vyššia vykurovacia krivka (napr. krivka 9); pre objekty s podlahovým vykurovaním je vhodná nižšia krivka (napr. krivka 5).

Po výbere vykurovacej krivky môžete odčítať, ako sa bude meniť výstupná teplota pri rôznych vonkajších teplotách.

TIP

Je tiež možné vytvoriť si vlastnú krivku. Toto sa vykonáva v menu 1.30.7.

Pozor

Pri podlahových vykurovacích systémoch sa maximálna teplota prívodu obvykle nastaví medzi 35 a 45 °C.

TIP

Ak je izbová teplota neustále príliš nízka/vysoká, zvýšte/znížte posun krivky o jeden krok.

Ak pri zmene vonkajšej teploty dochádza k zmene izbovej teploty, zvýšte/znížte strmosť krivky o jeden krok.

Pred nastavením nového nastavenia počkajte 24 hodín, aby teplota v miestnosti bola stabilizovaná.

MENU 1.30.3 - EXTERNÉ NASTAV.

Externé nastavenie
Rozsah nastavenia: -10 – 10

Rozsah nastavenia (ak je nainštalovaný izbový snímač): 5 – 30 °C

Pripojením externého spínača, napríklad izbového termostatu alebo časovača, môžete dočasne alebo periodicky zvyšovať alebo znižovať izbovú teplotu. Keď je spínač zapnutý, posun vykurovacej krivky sa zmení o počet krokov vybratých v menu. Ak je nainštalovaný a aktivovaný izbový senzor, počas nastaveného času sa nastaví požadovaná izbová teplota (°C).

Ak sa používa viac ako jedna zóna, nastavenie sa dá vykonať samostatne pre každú zónu.

MENU 1.30.4 - NAJNIŽ. PRÍV. TEPL. VYK.

Klimatizačný systém
Rozsah nastavenia: 20 – 80 °C

Tu nastavte najnižšiu teplotu výstupu pre klimatizačný systém. To znamená, že zariadenie S735 nikdy nevypočíta nižšiu teplotu ako tu nastavenú hodnotu.

Ak existuje viac ako jeden klimatizačný systém, nastavenie sa môže vykonať oddelene pre každý systém.

MENU 1.30.6 - VYK. S NAJV. TEPL. NA VÝST.

Klimatizačný systém
Rozsah nastavenia: 20 – 80 °C

Tu môžete nastaviť maximálnu teplotu pre klimatizačný systém. To znamená, že systém S735 nikdy nevypočíta vyššiu teplotu ako tu nastavenú hodnotu.

Ak existuje viac ako jeden klimatizačný systém, nastavenie sa môže vykonať oddelene pre každý systém. Klimatizačné systémy 2 – 8 nemožno nastaviť na vyššiu max. prívodnú teplotu, než na akú je nastavený klimatizačný systém 1.

Pozor

Pri systémoch podlahového vykurovania by sa „maximálna prívodná teplota pre vykurovanie“ mala normálne nastaviť medzi 35 a 45 °C.

MENU 1.30.7 - VLASTNÁ KRIVKA

Vlastná krivka, ohrev

Teplota prívodu
Rozsah nastavenia: 5 – 80 °C

Pozor

Musí byť zvolená krivka 0, aby bolo možné použiť funkciu vlastní křivka.

Tu môžete v prípade špeciálnych požiadaviek vytvoriť vlastnú krivku vykurovania nastavením požadovaných výstupných teplôt pre rôzne vonkajšie teploty.

MENU 1.30.8 - BOD POSUNU

Bod vonk. teploty
Rozsah nastavenia: -40 – 30 °C

Zmena krivky
Rozsah nastavenia: -10 – 10 °C

Zvoľte tu zmenu vykurovacej krivky pri určitej vonkajšej teplote. Jeden krok zvyčajne stačí na zmenu teploty v miestnosti o jeden stupeň, ale v niektorých prípadoch môže byť potrebných niekoľko krokov.

Teplotná krivka je ovplyvnená hodnotou ± 5°C od nastavenej hodnoty venkovní tepl. bod.

Je dôležité, aby ste vybrali správnu vykurovaciu krivku tak, aby sa izbová teplota prejavila rovnomerne.

TIP

Ak je v domácnosti zima, napríklad pri -2 °C, nastavte položku "venkovní tepl. bod" na hodnotu "-2" a zvyšujte hodnotu nastavenia "změna křivky", až kým nedosiahnete požadovanú teplotu miestnosti.

Pozor

Pred nastavením nového nastavenia počkajte 24 hodín, aby teplota v miestnosti bola stabilizovaná.

Menu 2 - Teplá voda

PREHĽAD

2.1 - Viac teplej vody
2.2 - Pož. na teplú vodu
2.3 – Externý vplyv
2.4 - Pravidelné zvyšov.
2.5 - Cirkulácia teplej vody

MENU 2.1 - VIAC TEPLEJ VODY

Viac teplej vody
Alternatívy: 3, 6, 12, 24 a 48 hodín and režimy „Vyp.“ a „Jednoraz. zvýš.“

Rýchly štart elektrokotl.
Možnosti: zap./vyp.

„Viac teplej vody“: Ak sa dočasne zvýšila požiadavka na prípravu teplej vody, toto menu sa môže použiť na výber zvýšenia teploty teplej vody na voliteľný čas.

Ak už má teplá voda dostatočne vysokú teplotu, možnosť „Jednoraz. zvýš.“ sa nedá aktivovať.

Funkcia sa aktivuje okamžite po zvolení časového intervalu. Zostávajúci čas pre zvolené nastavenie sa zobrazí vpravo.

Po uplynutí času sa zariadenie S735 vráti do nastaveného režimu.

Výberom možnosti „Vyp.“ vypnite „Viac teplej vody“.

„Rýchly štart elektrokotl.“: Poskytuje rýchlejší ohrev, ale môže viesť k zvýšenej spotrebe energie.

MENU 2.2 - POŽ. NA TEPLÚ VODU

Možnosti: Nízka, Stredná, Veľká

Rozdiel medzi možnosťami výberu je teplota teplej vody z vodovodu. Vyššia teplota znamená, že teplá voda trvá dlhšie.

„Nízka“: Tento režim produkuje menej teplej vody pri nižšej teplote ako iné alternatívy. Tento režim je možné použiť v menších domácnostiach s nízkymi nárokmi na teplú vodu.

„Stredná“: Normálny režim produkuje väčšie množstvo teplej vody a je vhodný pre väčšinu domácností.

„Veľká“: Tento režim produkuje najväčšie množstvo teplej vody pri vyššej teplote ako iné alternatívy. V tomto režime sa elektrokotol môže používať čiastočne na ohrev teplej vody. V tomto režime má prioritu produkcia teplej vody pred vykurovaním.

MENU2.3 – EXTERNÝ VPLYV

Tu sú zobrazené informácie pre príslušenstvo/funkcie, ktoré môžu ovplyvniť prevádzku teplej vody.

MENU 2.4 - PRAVIDELNÉ ZVYŠOV.

Aktivovaný
Možnosti: zap./vyp.

Doba
Rozsah nastavenia: 1 – 90 dní

Čas spustenia
Rozsah nastavenia: 00:00 - 23:59

Ďalšie zvyšovanie
Tu je zobrazený dátum, kedy nastane ďalšie pravidelné zvyšovanie.

Aby sa zabránilo rastu baktérií v ohrievači vody, môže tepelné čerpadlo a elektrokotol v pravidelných intervaloch zvyšovať teplotu teplej vody.

Tu môžete vybrať dĺžku času medzi zvyšovaním teploty teplej vody. Čas je možné nastaviť medzi 1 a 90 dňami. Začiarknutím/zrušením začiarknutia možnosti „Aktivovaný“ spustite/vypnite funkciu.

MENU 2.5 - CIRKULÁCIA TEPLEJ VODY

Čas prevádzky
Rozsah nastavenia: 1 – 60 min

Výpadok
Rozsah nastavenia: 0 – 60 min

Doba

Aktivujte dni
Alternatívy: Pondelok – Nedeľa

Čas spustenia
Rozsah nastavenia: 00:00 – 23:59

Čas zastavenia
Rozsah nastavenia: 00:00 – 23:59

Nastavte obeh teplej vody na maximálne päť intervalov za deň. Počas nastavených časových intervalov bude obehové čerpadlo teplej vody pracovať podľa vyššie uvedených nastavení.

„Čas prevádzky“ určuje, ako dlho bude obehové čerpadlo teplej vody bežať pri jednom spustení.

„Výpadok“ určuje, ako dlho bude obehové čerpadlo teplej vody stáť medzi spusteniami.

„Doba“: Tu nastavíte časový úsek, počas ktorého bude obehové čerpadlo teplej vody pracovať, výberom možností „Aktivujte dni“, „Čas spustenia“ a „Čas zastavenia“.

UPOZORNENIE

Cirkulácia teplej vody sa aktivuje v ponuke 7.4 „Voliteľné vst./výstupy“ alebo prostredníctvom príslušenstva.

Menu 3 - Info

PREHĽAD

3.1 - Prevádz. informácie	
3.2 – Záznam teploty	
3.3 - Protokol energie a výkonu	3.3.1 - Záznam energie
	3.3.2 - Denník výkonu
3.4 - Záznam alarmu	
3.5 - Infor. o prod., zhrnutie	
3.6 - Licencie	
3.7 - História revízie	
3.8 - Informácie o ochrane údajov	

MENU 3.1 - PREVÁDZ. INFORMÁCIE

Tu, v tejto časti je možné získať informácie o aktuálnom prevádzkovom stave inštalácie (napr. aktuálne teploty). Nie je možné vykonať žiadne zmeny.

Môžete si prečítať aj informácie o prevádzke všetkých pripojených bezdrôtových jednotiek.

Na jednej strane sa zobrazí kód QR. Tento QR kód zobrazuje sériové číslo, názov produktu a určité prevádzkové údaje.

MENU 3.2 - ZÁZNAM TEPLOTY

Tu môžete vidieť priemernú teplotu v interiéri týždenne za posledný rok.

Priemerná vonkajšia teplota je zobrazená iba vtedy, ak je nainštalovaný priestorový snímač/izbová jednotka. Ináč sa zobrazí teplota odpad. vzduchu.

MENU 3.3 - ZÁZNAM ENERGIE

Tu si môžete vybrať, ktoré časti inštalácie budú zahrnuté v protokole.

MENU 3.3.1 - ZÁZNAM ENERGIE

Počet rokov
Rozsah nastavenia: 1 – 10 rokov

Mesiace
Rozsah nastavenia: január - december

Vrátane tepl. vody
Možnosti: zap./vyp.

Ukázať vonk. teplotu
Možnosti: zap./vyp.

Ukázať vnút. teplotu
Možnosti: zap./vyp.

Tu vidíte diagram, ktorý ukazuje, koľko energie sa privádza do zariadenia S735 a koľko spotrebuje. Môžete si vybrať, ktoré časti inštalácie budú zahrnuté do protokolu. Je tiež možné aktivovať zobrazenie vnútornej a/alebo vonkajšej teploty.

MENU 3.3.2 - DENNÍK VÝKONU

Tu môžete vidieť, koľko energie systém spotreboval v danom čase dňa. Môžete si vybrať zobrazenie po hodinách alebo každých 15 minút.

MENU 3.4 - ZÁZNAM ALARMU

Na uľahčenie riešenia problémov sa tu ukladá prevádzkový stav zariadenia pri výstrahách alarmov. Môžete vidieť informácie o najnovších alarmoch zariadenia 10.

Ak chcete zobraziť prevádzkový stav v prípade alarmu, vyberte príslušný alarm zo zoznamu.

MENU 3.5 - INFOR. O PROD., ZHRNUTIE

Tu nájdete všeobecné informácie o inštalácii, napríklad verziu softvéru.

MENU 3.6 - LICENCIE

Tu si môžete pozrieť licencie na otvorený zdrojový kód.

MENU 3.7 - HISTÓRIA REVÍZIE

Tu si môžete pozrieť, čo je nové a/alebo čo bolo zmenené v rôznych verziách softvéru.

MENU 3.8 - INFORMÁCIE O OCHRANE ÚDAJOV

Tu môžete vidieť, ktoré údaje NIBE sa zhromažďujú na účely riešenia problémov a optimalizácie produktu.

Menu 4 - Môj systém

PREHĽAD

4.1 - Režim prevádzky		
4.2 - Plus funkcie	4.2.2 - Solárna elektrika [1]	
	4.2.3 - SG Ready	
	4.2.5 - Smart Price Adaption™	4.2.5.1 - Cena elektriny
		4.2.5.2 - Prenosové poplatky
4.3 - Profily [1]		
4.4 - Ovládanie počasia		
4.5 - Režim v neprít.		
4.6 - Smart Energy Source™		
4.7 - Cena energie	4.7.1 - Premenlivá cena za elektr.	
	4.7.3 – Prídavný zdroj tepla riadený zmiešavacím ventilom [1]	
	4.7.4 – Krokovo riadený prídavný zdroj tepla [1]	
4.8 - Čas a dátum		
4.9 - Jazyk / Language		
4.10 - Krajina		
4.11 - Nástroje	4.11.1 - Podrob. inštal. prog.	
	4.11.2 - Zvuk pri stlačení tlačidla	
	4.11.4 – Domovská obrazovka	
4.30 - Pokročilý	4.30.4 - Použ. tov. nastav.	

[1] Prečítajte si inštalačnú príručku príslušenstva.

MENU 4.1 - REŽIM PREVÁDZKY

Režim prevádzky
Možnosti: Auto, Manuálne, Len príd zdr tep

Manuálne
Alternatíva: Kompresor, Príd. zdr. tep., Vykurovanie

Len príd zdr tep
Alternatíva: Vykurovanie

Prevádzkový režim pre zariadenie S735 je zvyčajne nastavený na možnosť „Auto“. Je možné vybrať aj prevádzkový režim „Len príd zdr tep“. Vyberte „Manuálne“, aby ste vybrali, ktoré funkcie budú aktivované.

Ak vyberiete „Manuálne“ alebo „Len príd zdr tep“, voliteľné možnosti sa zobrazia nižšie. Zaškrtnite funkcie, ktoré chcete aktivovať.

Režim prevádzky „Auto“

V tomto prevádzkovom režime zariadenie S735 automaticky vyberá, aké funkcie sú povolené.

Režim prevádzky „Manuálne“

V tomto prevádzkovom režime si môžete vybrať, ktoré funkcie sú povolené.

„Kompresor“ je jednotka, ktorá vyrába teplú vodu a kúrenie pre nehnuteľnosť. Nemôžete zrušiť výber „kompresor“ v manuálnom režime.

„Príd. zdr. tep.“ je jednotka, ktorá pomáha kompresoru vykurovať objekt alebo zohrievať teplú vodu, keď nemôže spravovať celú požiadavku samostatne.

"Vykurovanie" zabezpečuje vykurovanie v objekte. Funkciu môžete zrušiť, keď nechcete mať zapnuté vykurovanie.

> **Pozor**
> Ak zrušíte výber „Príd. zdr. tep.“, môže to viesť k nedostatku teplej vody a/alebo vykurovania v objekte.

Režim prevádzky „Len príd zdr tep“

V tomto prevádzkovom režime kompresor nie je aktívny, používa sa iba elektrokotol.

> **Pozor**
> Ak zvolíte režim "Len príd zdr tep", kompresor sa deaktivuje a prevádzkové náklady budú vyššie.

MENU 4.2 - PLUS FUNKCIE

Nastavenia pre akékoľvek ďalšie funkcie nainštalované v S735 môžete vykonať v podmenu.

PONUKA 4.2.3 – SG READY

Tu môžete nastaviť časť klimatizačného systému (napr. izbová teplota), ktorá bude ovplyvnená aktiváciou funkcie „SG Ready“. Táto funkcia sa môže používať iba v elektrických sieťach, ktoré podporujú štandard „SG Ready“.

Ovplyv. izbovú teplotu vykur.

Pri režime s nízkou cenou na "SG Ready", sa paralelne zvýši posun vnútornej teploty o "+1". Ak je nainštalovaný a aktivovaný izbový snímač, požadovaná izbová teplota je namiesto toho zvýšená o 1 °C.

Pri zapnutom režime nadbytku výkonu "SG Ready", sa paralelne zvýši posun vnútornej teploty o "+2". Ak je nainštalovaný a aktivovaný izbový snímač, požadovaná izbová teplota je namiesto toho zvýšená o 2 °C.

Ovplyvniť teplú vodu

Pri režime s nízkou cenou "SG Ready", zastavenie teploty teplej vody je nastavené čo najvyššie iba pri prevádzke kompresora (elektrokotol nie je povolený).

V prípade režimu nadmernej kapacity funkcie „SG Ready“ sa nastaví veľká požiadavka teplej vody (elektrokotol povolený).

> **UPOZORNENIE**
>
> Táto funkcia musí byť pripojená k dvom vstupom AUX a aktivovaná v ponuke 7.4 „Voliteľné vstupy/výstupy“.

MENU 4.2.5 - SMART PRICE ADAPTION™

Aktivovaný
Možnosti: zap./vyp.

Zdroj ceny
Možnosti: „Náhod. cena“, „Manuálne“

Ovplyvniť vykurovanie
Možnosti: „Vyp.“, „Komfort“, „Ukladanie“, „Ukladanie PLUS“

Ovplyvniť teplú vodu
Možnosti: zap./vyp.

Túto funkciu je možné použiť len vtedy, ak máte aktívny účet na myUplink a váš dodávateľ elektriny podporuje zmluvy založené na aktuálnej spotovej cene.

Funkcia Smart Price Adaption™ prispôsobuje určitú časť spotreby systému v priebehu dňa intervalom s najnižšou tarifnou cenou elektrickej energie, čo môže priniesť úspory, ak máte uzatvorenú zmluvu na odber elektriny za spotové ceny. Funkcia je založená na sťahovaní cien elektriny na nasledujúcich 24 hodín prostredníctvom myUplink.

„Zdroj ceny“: Tu si môžete vybrať, či chcete použiť spotové ceny alebo zadať ceny ručne.

„Stupeň účinku“: Čím väčšiu úsporu vyberiete, tým väčší vplyv má cena elektriny.

Niektoré bezdrôtové jednotky môžu byť tiež ovplyvnené funkciou Smart Price Adaption™.

> **UPOZORNENIE**
>
> Zvýšené úspory môžu viesť k negatívnemu vplyvu na komfort.

PONUKA 4.2.5.1 - CENA ELEKTRINY

Ak ste vybrali možnosť „Manuálne“ v ponuke 4.2.5 – „Smart Price Adaption™“, môžete zadať cenu elektriny pre jednotlivé časové obdobia.

PONUKA 4.2.5.2 - PRENOSOVÉ POPLATKY

Ak ste v menu 4.2.5 vybrali možnosť „Náhod. cena“ – „Smart Price Adaption™“, môžete definovať prestupové poplatky a priradiť ich ku konkrétnym časovým obdobiam. Zmeny nadobudnú účinnosť nasledujúci deň.

MENU 4.4 - OVLÁDANIE POČASIA

Aktiv. ovlád. počasia
Možnosti: zap./vyp.

Faktor
Rozsah nastavenia: 0 – 10

Môžete si vybrať, či chcete S735 úpravu vnútornej teploty na základe predpovadi počasia.

Môžete nastaviť faktor pre vonkajšiu teplotu. Čím je hodnota vyššia, tým je väčší vplyv predpovede počasia.

> **Pozor**
>
> Táto ponuka sa zobrazuje iba vtedy, ak je inštalácia pripojená k myUplink a klimatizačný systém nepoužíva ovládanie miestnosti.

MENU 4.5 - REŽIM V NEPRÍT.

V tejto ponuke aktivujete/deaktivujete možnosť „Režim v neprít.“.

Ak je aktivovaný režim Preč, sú ovplyvnené nasledujúce funkcie:

- nastavenie pre vykurovanie sa mierne zníži
- teplota teplej vody sa zníži, ak je zvolený režim požiadavky „veľká“ alebo „stredná“
- Funkcia AUX „Režim v neprít.“ sa aktivuje

Ak chcete, môžete nastaviť, aby boli ovplyvnené nasledujúce funkcie:

- ventilácia
- cirkul. teplej vody (vyžaduje sa prísl. alebo použitie AUX)

MENU 4.6 -INTELIGENTNÝ ZDROJ ENERGIE™

> **UPOZORNENIE**
>
> Inteligentný zdroj energie™ vyžaduje externý prídavný zdroj tepla.

Inteligentný zdroj energie™
Možnosti: zap./vyp.

Metóda riadenia
Možnosti nastavenia: Cena za kWh / CO2

Ak je aktivovaná Inteligentný zdroj energie™, S735 uprednostňuje, ako a nakoľko sa použije každý pripoj. zdroj energie. Tu si môžete vybrať, či má systém používať najlacnejší zdroj energie v danom čase, alebo ten, ktorý je v danej dobe najviac neutrálny vzhľadom na oxid uhličitý.

Pozor

Výbery v tomto menu ovplyvňujú menu 4.7 – „Cena energie“.

MENU 4.7 - CENA ENERGIE
Tu môžete použiť tarifné ovládanie pre prídavný zdroj.

Tu si môžete vybrať, či má systém vykonávať reguláciu na základe trhovej ceny, tarifnej regulácie alebo stanovenej ceny. Nastavenie sa vykonáva pre každý jednotlivý zdroj energie. Trhovú cenu možno použiť iba vtedy, ak máte s dodávateľom elektrickej energie uzatvorenú zmluvu založenú na trhovej cene.

Nastavte obdobia s nižšou sadzbou. Je možné nastaviť ročne dva medzidňové intervaly. V týchto obdobiach je možné nastaviť až štyri rôzne obdobia v pracovných dňoch (pondelok až piatok) alebo štyri rôzne obdobia cez víkendy (sobota a nedeľa).

Pozor

Táto ponuka sa zobrazuje iba vtedy, ak je aktivované Inteligentný zdroj energie™.

MENU 4.7.1 - PREMENLIVÁ CENA ZA ELEKTR.
Tu môžete použiť tarifné ovládanie pre elektrokotol.

Nastavte obdobia s nižšou sadzbou. Je možné nastaviť ročne dva medzidňové intervaly. V týchto obdobiach je možné nastaviť až štyri rôzne obdobia v pracovných dňoch (pondelok až piatok) alebo štyri rôzne obdobia cez víkendy (sobota a nedeľa).

MENU 4.8 - ČAS A DÁTUM
Nastavte čas a dátum, režim zobrazenia a časové pásmo tu.

TIP

Čas a dátum sú nastavené automaticky, ak je zariadenie pripojené k službe myUplink. Ak chcete získať správny čas, musíte nastaviť časové pásmo.

MENU 4.9 - JAZYK / LANGUAGE
Vyberte jazyk, v ktorom chcete, aby sa informácie zobrazovali tu.

MENU 4.10 - KRAJINA
Tu vyberte krajinu, v ktorej je výrobok nainštalovaný. To umožňuje prístup k špecifickým nastaveniam výrobku podľa krajiny.

Jazykové nastavenia je možné vykonať bez ohľadu na tento výber.

UPOZORNENIE

Táto funkcia je zablokovaná po 24 hod. Ak sa displej reštartuje alebo softvér aktualizuje, výber krajiny bude v súvislosti s týmto zablokovaný. Potom nebude možné zmeniť krajinu zvolenú v menu bez výmeny komponentov vo výrobku.

MENU 4.11 - NÁSTROJE
Tu nájdete nástroje na použitie.

MENU 4.11.1 - PODROB. INŠTAL. PROG.
V tejto ponuke sa zadáva meno inštalatéra a telefónne číslo.

Potom sú tieto údaje viditeľné na domovskej obrazovke „Prehľad produktu“.

MENU 4.11.2 - ZVUK PRI STLAČENÍ TLAČIDLA
Možnosti: zap./vyp.

Tu si môžete vybrať, či chcete po stlačení tlačidiel na displeji počuť zvuk.

MENU 4.11.4 - DOMOVSKÁ OBRAZOVKA
Možnosti: zap./vyp.

Tu môžete zvoliť, ktorú domovskú obrazovku chcete zobraziť.

Počet možností v menu sa mení podľa nainštalovaných produktov a príslušenstva.

MENU 4.30 - POKROČILÝ
Ponuka „Pokročilý“ je určená pre pokročilých používateľov.

MENU 4.30.4 - POUŽ. TOV. NASTAV.
Všetky nastavenia, ktoré sú pre používateľa k dispozícii (vrátane pokročilých ponúk), sa dajú obnoviť na predvolené hodnoty.

Pozor

Po obnovení nastavenia z výroby sa musia resetovať vlastné nastavenia, ako sú vykurovacie krivky.

Menu 5 - Pripojenie

PREHĽAD

5.1 - myUplink	
5.2 – Nastavenia siete	5.2.1 - wifi
	5.2.2 - Ethernet
	5.2.3 – Využitie siete
5.4 – Bezdrôtové jednotky	
5.10 - Nástroje	5.10.1 – Priame pripojenie

MENU 5.1 – MYUPLINK

Tu získate informácie o stave pripojenia inštalácie, sériovom čísle a o tom, koľko používateľov a servisných partnerov je pripojených k inštalácii. Pripojený používateľ má používateľský účet v myUplink, ktorému bolo udelené povolenie na kontrolu a/alebo monitorovanie inštalácie.

Môžete riadiť aj pripojenie inštalácie ku myUplink a vyžiadať nový pripojovací reťazec.

Je možné vypnúť všetkých používateľov a servisných partnerov, ktorí sú pripojení k inštalácii cez myUplink.

> **UPOZORNENIE**
>
> Po odpojení všetkých používateľov nikto z nich nemôže monitorovať alebo kontrolovať inštaláciu prostredníctvom myUplink bez vyžiadania nového pripojovacieho reťazca.

MENU 5.2 – NASTAVENIA SIETE

Tu si môžete zvoliť, či sa systém pripojí k internetu cez Wi-Fi (menu 5.2.1) alebo prostredníctvom sieťového kábla (Ethernet) (menu 5.2.2).

Tu môžete nastaviť nastavenia TCP/IP pre inštaláciu.

Ak chcete nastaviť TCP/IP nastavenia pomocou DHCP, aktivujte „Automatické“.

Počas manuálneho nastavenia vyberte „IP adresa“ a pomocou klávesnice zadajte správnu adresu. Tento postup zopakujte pre „Maska siete“, „Brána“ a „DNS“.

> **Pozor**
>
> Inštalácia sa nedá pripojiť k internetu bez správneho nastavenia protokolu TCP/IP. Ak si nie ste istí o príslušných nastaveniach, použite „Automatický“ režim alebo sa požiadajte ďalšie informácie od správcu siete (alebo podobne).

> **TIP**
>
> Všetky nastavenia vykonané po otvorení tejto ponuky sa dajú resetovať označením možnosť „Reset“.

MENU 5.2.3 – VYUŽITIE SIETE

Primárne internetové pripojenie
Alternatíva: Wifi / Ethernet

Miestna riadiaca sieť
Alternatíva: Wifi / Ethernet / Wifi + Ethernet

Tu môžete nakonfigurovať, ako riadiaci systém využíva dostupné typy sietí na internetové pripojenie a miestne riadenie.

„Primárne internetové pripojenie“: Tu vyberiete, ktorý typ siete sa má použiť na internetové pripojenie. Ak zvolený typ siete nie je k dispozícii, riadiaci systém môže naďalej používať iný dostupný typ siete.

„Miestna riadiaca sieť“: Tu vyberiete, ktorý typ siete sa má použiť na miestne riadenie riadiaceho systému, napr. MODBUS/TCP, REST API alebo EEBUS.

MENU 5.4 – BEZDRÔT. MODULY

V tejto ponuke môžete pripájať bezdr. jedn. a spravovať nastavenia pripojených jednotiek.

Pridajte bezdrôtové zariadenie stlačením „Pridať jednotku“. Pre najrýchlejšiu identifikáciu bezdrôtového zariadenia sa odporúča najskôr nastaviť hlavnú jednotku do režimu vyhľadávania. Potom nastavte bezdrôtové zariadenie do režimu identifikácie.

MENU 5.10 – NÁSTROJE

Ako inštalátor tu môžete napríklad pripojiť inštaláciu prostredníctvom aplikácie aktivovaním prístupového bodu pre priame pripojenie k mobilnému telefónu.

MENU 5.10.1 – PRIAME PRIPOJENIE

Ak máte používateľský účet v myUplink PRO, môžete aktivovať priame pripojenie cez wifi. To znamená, že inštalácia prestane komunikovať s príslušnou sieťou a namiesto toho vykonáte nastavenia prostredníctvom vášho mobilného zariadenia, ktoré pripojíte k inštalácii.

Menu 6 - Plánovanie

PREHĽAD

6.1 - Dovolenka
6.2 - Plánovanie

PONUKA 6.1 – DOVOLENKA

V tejto ponuke môžete naplánovať dlhšie zmeny teploty vykurovania, ventilácie a teploty teplej vody.

Môžete tiež naplánovať nastavenia pre určité nainštalované príslušenstvo.

Ak je nainštalovaný a aktivovaný izbový senzor, počas nastaveného času sa nastaví požadovaná izbová teplota (°C).

Ak nie je priestorový senzor aktivovaný, nastaví sa požadovaný posun vykurovacej krivky. Jeden krok zvyčajne stačí na zmenu teploty v miestnosti o jeden stupeň, ale v niektorých prípadoch môže byť potrebných niekoľko krokov.

TIP

Ukončite nastavenie dovolenky asi deň pred vašim návratom, aby teplota miestnosti a teplej vody mali čas na získanie pôvodných nastavení.

Pozor

Nastavenia dovolenky sa skončia vo vybraný dátum. Ak chcete nastavenie dovolenky zopakovať po uplynutí dátumu ukončenia, prejdite do ponuky a zmeňte dátum.

Pozor

Ak teplota odpad. vzduchu klesne pod 10°C, kompresor je zablokovaný a je povolený príd. zdroj vykurovania. Keď je kompresor zablokovaný, nezhodnotí sa žiadne teplo z odpad. vzduchu.

Pozor

V inštaláciách s ohrievačmi vody bez elektrokotla pripojeného k S735, „komfort teplej vody“ by nemal byť nastavený na „Vyp“, keď je aktivované nastavenie Dovolenka.

MENU 6.2 - PLÁNOVANIE

V tejto ponuke môžete naplánovať opakované zmeny vykurovania, ventilácie a teplej vody.

Môžete tiež naplánovať nastavenia pre určité nainštalované príslušenstvo.

Pozor

Časový plán sa bude opakovať podľa zvoleného nastavenia (napr. každý pondelok), až kým ho ručne nevypnete v menu.

Režim obsahuje nastavenia na použitie pri plánovaní. Vytvorte režim s jedným alebo viac nastav. stlačením „Nový režim".

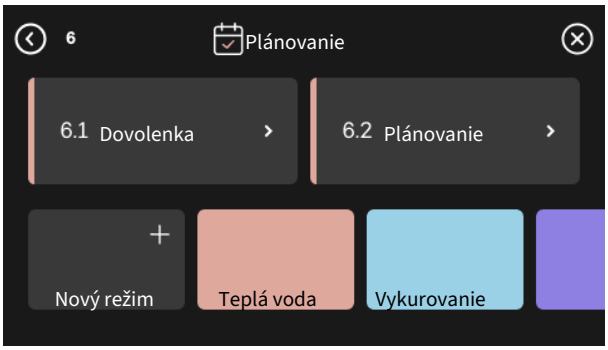

Vyberte nastavenia na zahrnutie do režimu. Potiahnite doľava prstom, aby ste vybrali názov režimu a farbu, aby bol jedinečný a odlišoval sa od iných režimov.

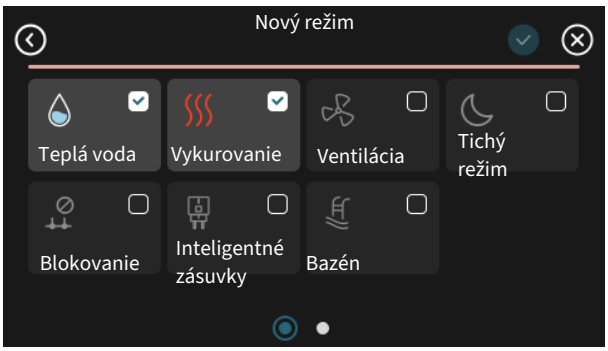

Vyberte prázdny riadok, vložte ho do plánu režimu a podľa potreby upravte. Zaškrtnite, ak má byť režim aktívny cez deň alebo v noci.

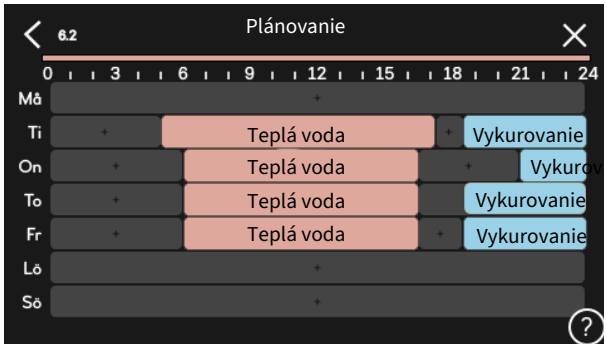

Ak je nainštalovaný a aktivovaný izbový senzor, počas nastaveného času sa nastaví požadovaná izbová teplota (°C).

Ak nie je priestorový senzor aktivovaný, nastaví sa požadovaný posun vykurovacej krivky. Jeden krok zvyčajne stačí na zmenu teploty v miestnosti o jeden stupeň, ale v niektorých prípadoch môže byť potrebných niekoľko krokov.

Menu 7 - Nastavenia montérom

PREHĽAD

7.1 - Nastav. prevádzky	7.1.1 - Teplá voda	7.1.1.1 - Nastavenie teploty
	7.1.2 - Obehové čerpadlá	7.1.2.2 - Rýchl. čerp. vykur. média GP1
	7.1.3 - Kompresor	7.1.3.1 - Blok. frekv
	7.1.4 - Ventilácia	7.1.4.1 - Rýchl. ventil., odvád. vzduch
		7.1.4.2 - Rýchl. vent., prívod vzduchu [1]
		7.1.4.3 - Jemné doladenie ventilácie
		7.1.4.4 - Požiad. na riad. ventilácie [1]
	7.1.5 - Príd. zdr. tepla	7.1.5.1 - Vnút. elek. príd. zdr. tep.
	7.1.6 - Vykurovanie	7.1.6.1 - Max. rozd. tepl. dodávky
		7.1.6.2 - Nastav. prietoku, klimat. sys
		7.1.6.3 - Výkon pri VVT
	7.1.8 - Alarmy	7.1.8.1 - Poplachové akcie
		7.1.8.2 - Núdzový režim
	7.1.9 - Monitor záťaže	
	7.1.10 - Nast. systému	7.1.10.1 - Prevádz. uprednostňov.
		7.1.10.2 - Nastav. auto režimu
		7.1.10.3 - Nastavenia stup. minút
		7.1.10.6 - Obmedzenie izbovej teploty
7.2 - Nastavenia príslušenstva [1]	7.2.1 - Prid./odstráň prísluš.	
	7.2.19 - Exter. elektromer	
7.4 - Voliteľné vst./výstupy	7.4.1 - Zadajte názov BT37.x	
	7.4.2 - Obmedzenie externého výkonu	
7.5 - Nástroje	7.5.1 - Tep. čerp., test	7.5.1.1 - Testovací režim
	7.5.2 - Fun. podlah. sušenia	
	7.5.3 - Nútené ovládanie	
	7.5.6 - Výmena meniča	
	7.5.8 - Zámok obrazovky	
	7.5.9 - Modbus TCP/IP	
	7.5.13 - Integrácia tretej strany	7.5.13.1 - Modbus TCP/IP Ext.
		7.5.13.2 - EEBUS
	7.5.15 - Miestne REST API	
	7.5.16 - Vrátiť späť aktual. softvéru	
7.6 - Služba nastavenia z výroby		
7.7 - Spusťte spriev.		
7.8 - Rýchly štart		
7.9 - Denníky	7.9.1 - Zmena záznamu	
	7.9.2 - Denník správ	
	7.9.3 - Čierny box	

[1] Prečítajte si inštalačnú príručku príslušenstva.

MENU 7.1 - NASTAV. PREVÁDZKY

Tu vykonajte prevádzkové nastavenia pre systém.

MENU 7.1.1 - TEPLÁ VODA

Táto ponuka obsahuje pokročilé nastavenia ohrevu teplej vody.

MENU 7.1.1.1 - NASTAVENIE TEPLOTY

Teplota spustenia

Režim požiadavky, malá/stredná/veľká
Rozsah nastavenia: 5 – 70 °C

Teplota zastavenia

Režim požiadavky, malá/stredná/veľká
Rozsah nastavenia: 5 – 70 °C

Zast. pravidel. zvyšov. tepl.
Rozsah nastavenia: 55 – 70 °C

„Teplota spustenia“ a „Teplota zastavenia“ pre režim dopytu malý/stredný/veľký: Tu nastavíte teplotu spustenia a teplotu zastavenia teplej vody pre rôzne režimy požiadavky (menu 2.2).

„Zast. pravidel. zvyšov. tepl.“: Nastavte teplotu zastavenia pre pravidelné zvyšovanie (menu 2.4).

MENU 7.1.2 - OBEHOVÉ ČERPADLÁ

Táto ponuka obsahuje podponuky, v ktorých môžete vykonať rozšírené nastavenia obehového čerpadla.

MENU 7.1.2.2 - RÝCHL. ČERP. VYKUR. MÉDIA GP1

Vykurovanie

Automatický
Možnosti: zap./vyp.

Manuálna rýchlosť
Rozsah nastavenia: 1 - 100 %

Max. dovol. rýchlosť
Rozsah nastavenia: 1 - 50 %

Max. dovol. rýchlosť
Rozsah nastavenia: 50 - 100 %

Rýchl. v rež. čakania
Rozsah nastavenia: 1 - 100 %

Teplá voda

Automatický
Možnosti: zap./vyp.

Manuálna rýchlosť
Rozsah nastavenia: 1 - 100 %

Tu vykonajte nastavenia pre rýchlosť čerpadla vykurovacieho média v aktuálnom prevádzkovom režime, napríklad pri prevádzke vykurovania alebo teplej vody. Ktoré pracovné režimy je možné zmeniť, závisí od toho, ktoré príslušenstvo je pripojené.

Vykurovanie

„Automatický“: Tu nastavíte, či sa má čerpadlo vykurovacieho média regulovať automaticky alebo manuálne.

„Manuálna rýchlosť“: Ak chcete ovládať čerpadlo vykurovacieho média manuálne, tu nastavte požadovanú rýchlosť čerpadla.

„Max. dovol. rýchlosť“: Tu môžete obmedziť rýchlosť čerpadla tak, aby čerpadlo vykurovacieho média nemohlo v automatickom režime pracovať pri nižšej rýchlosti, ako je nastavená hodnota.

„Max. dovol. rýchlosť“: Tu môžete obmedziť rýchlosť čerpadla tak, aby čerpadlo vykurovacieho média nemohlo pracovať pri vyšších otáčkach, ako je nastavená hodnota.

„Rýchl. v rež. čakania“: Tu nastavíte rýchlosť, ktorú bude mať čerpadlo vykurovacieho média v pohotovostnom režime. Pohotovostný režim nastane, keď je povolená prevádzka vykurovania, ale nie je potrebné pracovať s kompresorom ani s elektrickým prídavným zdrojom tepla.

Teplá voda

„Automatický“: Tu nastavíte, či sa má čerpadlo vykurovacieho média v režime teplej vody regulovať automaticky alebo manuálne.

„Manuálna rýchlosť“: Ak ste sa rozhodli manuálne ovládať čerpadlá vykurovacieho média, tu nastavte požadovanú rýchlosť čerpadla v režime teplej vody.

MENU 7.1.3 - KOMPRESOR

Táto ponuka obsahuje podponuky, v ktorých môžete vykonať rozšírené nastavenia kompresora.

MENU 7.1.3.1 - BLOK. FREKV

Blokovacia frekvencia 1 a 2
Rozsah nastavenia štartu: 15 – 92 Hz

Rozsah nastavenia zastavenia: 18 – 95 Hz

Maximálny rozsah nastavenia: 50 Hz

Tu môžete nastaviť frekvenčný rozsah, v ktorom je kompresor blokovaný. Limity rozsahu nastavenia sa môžu líšiť v závislosti od modelu tepelného čerpadla.

UPOZORNENIE

Veľký blokovaný frekvenčný rozsah môže spôsobiť trhaný chod kompresora.

UPOZORNENIE

Blokovanie špičkového výkonu v S735 môže viesť k zníženiu úspor.

MENU 7.1.4 - VENTILÁCIA

Toto menu obsahuje podmenu, v ktorých môžete vykonať rozšírené nastavenia ventilácie.

Pozor

Nesprávne nastavený prietok vetrania môže poškodiť objekt a môže tiež zvýšiť spotrebu energie.

MENU 7.1.4.1 - RÝCHL. VENTIL., ODVÁD. VZDUCH

Prevádzka synch. vent.
Možnosti: zap./vyp.

Vysoká vonkajšia teplota
Možnosti: zap./vyp.

Zníž. vetr. pri vys. vonkaj. tepl.
Rozsah nastavenia: 20 – 40 °C

Rýchl. ventilátora
Rozsah nastavenia: 0 – 100%

Povol. zvýš. vent.
Možnosti: zap./vyp.

Tu môžete nastaviť rýchlosť pre päť rôznych voliteľných režimov ventilátora.

Prevádzka synch. vent.: Tu vyberte, či má ventilátor udržiavať rovnakú rýchlosť bez ohľadu na to, či je kompresor beží alebo nie, alebo či má bežať pri rôznych rýchlostiach. Ak je funkcia aktivovaná, rýchlosť ventilátora „Normál" sa uplatňuje, keď kompresor nie je v prevádzke, a 3 rýchlosť ventilátora sa uplatňuje, keď je kompresor v chode. Táto funkcia sa používa predovšetkým na trhoch, kde je zákonom stanovený prietok vetrania pod min. prúdom vzduchu.

Povol. zvýš. vent.: Táto funkcia umožňuje dlhší čas prevádzky pre kompresor medzi jednotlivými rozmrazeniami, funkcia však môže spôsobiť vysoké hladiny hluku. Zvýšenie rýchl. ventilátora je vždy povolené, ak je normálna rýchlosť 70% alebo menej. Ak chcete aktivovať „Povol. zvýš. vent.“, znamená to, že funkcia je povolená aj pri rýchlostiach nad 70%.

MENU 7.1.4.3 - JEMNÉ DOLADENIE VENTILÁCIE

Jemné doladenie ventilácie
Možnosti: zap./vyp.

Skut. prietok vzduchu
Rozsah nastavenia S735-4: 50 – 400 m³/h

Rozsah nastavenia S735-7: 70 – 400 m³/h

Povol. zvýš. vent.
Možnosti: zap./vyp.

Rýchl. ventil., odpad. vzduchu
Rozsah nastavenia: 0 - 100 %

Vo väčšine prípadov sa úpravy ventilácie robia prostredníctvom „Spusťte spriev.", ale dá sa to urobiť v tejto ponuke. Nastavíte prietok vzduchu a upravíte rýchlosť ventilátora.

Jemné doladenie ventilácie: Túto funkciu nechajte zapnutú, kým sa opravuje ventilácia.

Skut. prietok vzduchu: Tu nastavíte skutočný prietok vzduchu nameraný pri nastavovaní ventilácie.

Povol. zvýš. vent.: Táto funkcia umožňuje dlhší čas prevádzky pre kompresor medzi jednotlivými rozmrazeniami, funkcia však môže spôsobiť vysoké hladiny hluku. Zvýšenie rýchl. ventilátora je vždy povolené, ak je normálna rýchlosť 70% alebo menej. Ak chcete aktivovať „Povol. zvýš. vent.“, znamená to, že funkcia je povolená aj pri rýchlostiach nad 70%.

Rýchl. ventil., odpad. vzduchu: Tu môžete zmeniť rýchlosť ventilácie, kým je aktivovaná rýchlosť ventilátora „Jemné doladenie ventilácie".

UPOZORNENIE

Ak je rýchlosť ventilátora počas úpravy príliš vysoká, v spodnej časti stránky sa zobrazí hlásenie, že ju treba znížiť.

UPOZORNENIE

Po nastavení je dôležité, aby bol prietok ventilácie stabilný.

Funkcia sa deaktivuje po vystúpení z ponuky.

MENU 7.1.5 - PRÍD. ZDR. TEPLA

Táto ponuka obsahuje podponuky, v ktorých môžete vykonať rozšírené nastavenia prídavného zdroja tepla.

PONUKA 7.1.5.1 – VNÚT. ELEK. PRÍD. ZDR. TEP.

Max. nast. elektr. výkonu
Rozsah nastavenia: 0 - 9 kW

Max. nast. el. príkonu (SG Ready)
Rozsah nastavenia: 0 - 9,0 kW

Tu nastavíte maximálny elektrický výkon pre interný elektrický prídavný zdroj tepla S735 počas bežnej prevádzky a v režime nadmernej kapacity (SG Ready).

MENU 7.1.6 - VYKUROVANIE

Táto ponuka obsahuje podponuky, v ktorých môžete vykonať rozšírené nastavenia prevádzky vykurovania.

MENU 7.1.6.1 - MAX. ROZD. TEPL. DODÁVKY

Max. rozd. kompresora
Rozsah nastavenia: 1 – 25 °C

Max. rozd. príd. zdr. tepl.
Rozsah nastavenia: 1 – 24 °C

Tu nastavíte maximálny povolený rozdiel medzi vypočítanou a skutočnou teplotou prívodu v prípade režimu kompresora alebo prídavného zdroja tepla. Maximálny rozdiel prídavného zdroja tepla nikdy nemôže presiahnuť max. rozdiel kompresora

„Max. rozd. kompresora“: Ak aktuálna teplota prívodu *prekročí* vypočítanú tepl. prívodu o nastavenú hodnotu, hodnota stupňov minút sa nastaví na 1. Kompresor sa zastaví, keď je požiadavka len na vykurovanie.

„Max. rozd. príd. zdr. tepl.“: Ak je v menu 4.1 zvolené a aktivované „Prídavný zdroj“ a aktuálna teplota prívodu *prekročí* vypočítanú teplotu o nastavenú hodnotu, prídavný zdroj tepla bude musieť byť zastavený.

MENU 7.1.6.2 - NASTAV. PRIETOKU, KLIMAT. SYS

Nastav.
Možnosti: Radiátor, Podlah. kúrenie, Rad. a pod. vyk., Vlast. nastav.

VVT
Rozsah nastavenia: VVT: -40,0 – 20,0 °C

Delta tepl. pri VVT
Rozsah nastavenia dT pri VVT 1,0 – 25,0 °C

Tu sa nastavuje typ rozvodného systému, s ktorým pracuje čerpadlo vykurovacieho média.

dT pri VVT je rozdiel v stupňoch medzi vstupnou a vratnou teplotou pri projektovanej vonkajšej teplote.

MENU 7.1.6.3 - VÝKON PRI VVT

Manuál. výber výkonu pri VVT
Možnosti: zap./vyp.

Výkon pri VVT
Rozsah nastavenia: 1 – 1 000 kW

Tu nastavíte požadovaný výkon pri VVT (vonkajšia výpočtová teplota).

Ak sa rozhodnete neaktivovať možnosť „Manuál. výber výkonu pri VVT“, nastavenie sa vykoná automaticky, t. j. S735 vypočíta vhodný výkon pri VVT.

MENU 7.1.8 - ALARMY

V tejto ponuke môžete vykonať nastavenia bezpečnostných opatrení, ktoré zariadenie S735 implementuje v prípade akýchkoľvek prevádzkových porúch.

MENU 7.1.8.1 - POPLACHOVÉ AKCIE

Znížiť izbovú teplotu
Možnosti: zap./vyp.

Zast. výroby TV
Možnosti: zap./vyp.

Zvukový signál pri alarme
Možnosti: zap./vyp.

V tejto časti vyberte, akým spôsobom vás bude zariadenie S735 upozorňovať, že na displeji je alarm.

> **Pozor**
>
> Aby bolo možné v prípade poruchy vybrať možnosť „Spus. núdzový režim“, musí byť zvolená činnosť alarmu.
>
> Ak nie je zvolená žiadna činnosť alarmu, v prípade poruchy to môže viesť k vyššej spotrebe energie. Ďalšie informácie nájdete v časti „Správa alarmu“.

MENU 7.1.8.2 - NÚDZOVÝ REŽIM

Výstup elektrokotla
Rozsah nastavenia: 4 – 9 kW

V tejto ponuke sa nastavuje spôsob regulácie prídavného zdroja tepla v núdzovom režime.

> **Pozor**
>
> V núdzovom režime je displej vypnutý. Ak sa domnievate, že vybrané nastavenia nie sú v núdzovom režime dostatočné, nebudete ich môcť zmeniť.

MENU 7.1.9 - MONITOR ZÁŤAŽE

Veľkosť poistky
Rozsah nastavenia: 1 – 400 A

Transformátor. pomer
Rozsah nastavenia: 300 – 3 000

Zistiť sled fáze
Tu aktivujete detekciu fáz.

Tu nastavíte veľkosť poistky a transformátorový pomer pre systém. Transformátorový pomer je faktor, ktorý sa používa na prevod meraného napätia na prúd.

Tu môžete tiež skontrolovať, ktorý snímač prúdu je nainštalovaný a na ktorý prichádza fáza v budove (vyžaduje sa inštalácia prúd. snímačov). Vykonajte kontrolu výberom „Zistiť sled fáze“.

> **TIP**
>
> Ak detekcia zlyhá, vyhľadajte znovu. Detekčný postup je veľmi citlivý a ľahko sa dá ovplyvniť inými spotrebičmi v objekte.

MENU 7.1.10 - NAST. SYSTÉMU

Tu môžete upraviť rôzne systémové nastavenia pre inštaláciu.

MENU 7.1.10.1 - PREVÁDZ. UPREDNOSTŇOV.

Aut režim
Možnosti: zap./vyp.

Min
Rozsah nastavenia: 0 – 180 minút

Tu vyberte, ako dlho by mala inštalácia pracovať s každou požiadavkou, ak existuje súčasne niekoľko požiadaviek.

„Prevádz. uprednostňov." je normálne nastavené v „Aut režim", ale dá sa nastaviť prioritne manuálne.

„Aut režim": V autom. režime S735 optimalizuje prevádzkové časy pre rôzne požiadavky.

„Manuálne": Tu vyberte, ako dlho bude inštalácia pracovať s každou požiadavkou, ak existuje súčasne niekoľko požiadaviek.

Ak existuje len jedna požiadavka, inštalácia funguje s touto požiadavkou.

Ak sa vyberie 0 minút, znamená to, že požiadavka nie je uprednostňovaná, ale bude aktivovaná len v prípade, že neexistuje žiadna iná požiadavka.

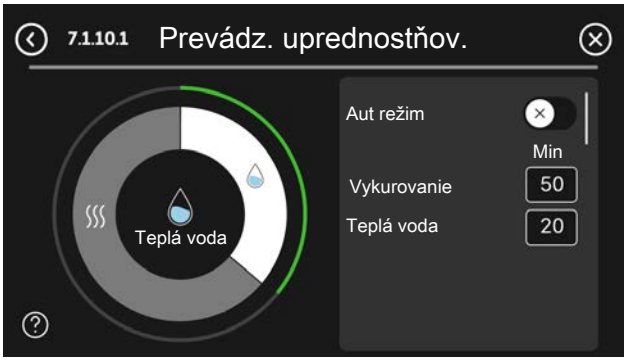

MENU 7.1.10.2 - NASTAV. AUTO REŽIMU

Zast. vykurovania
Rozsah nastavenia: -20 – 40 °C

Zast. príd. zdr. tepla
Rozsah nastavenia: -25 – 40 °C

Čas filtrovania vykur.
Rozsah nastavenia: 0 – 48 h

„Zast. vykurovania", „Zast. príd. zdr. tepla": V týchto možnostiach menu nastavíte teploty, ktoré bude systém používať na reguláciu v automatickom režime.

Pozor

Nemôže byť nastavená "Zast. príd. zdr. tepla" vyššie ako "Zast. vykurovania".

„Čas filtrovania vykur.": Môžete nastaviť čas, podľa ktorého sa vypočíta priemerná vonkajšia teplota. Ak zvolíte možnosť 0, použije sa aktuálna vonkajšia teplota.

MENU 7.1.10.3 - NASTAVENIA STUP. MINÚT

Prúd. hodnota
Rozsah nastavenia: -3 000 – 100 DM

Vykurovanie, auto
Možnosti: zap./vyp.

Spust. kompresora
Rozsah nastavenia: -1 000 – (-30) DM

Spus. dod. zdr. tepl. relat. SM
Rozsah nastavenia: 100 – 2 000 DM

Rozd. medzi krokmi príd. zdr. tepl.
Rozsah nastavenia: 10 – 1 000 DM

SM = stupne-minúty

Stupne-minúty (SM) predstavujú mieru aktuálnej potreby vykurovania objektu a určujú, kedy sa spustí/zastaví kompresor alebo prídavný zdroj tepla.

Pozor

Vyššia hodnota Spust. kompresora" poskytuje viac štartov kompresora, čo zvyšuje opotrebovanie kompresora. Príliš nízka hodnota môže spôsobiť nerovnomerné vnútorné teploty.

MENU 7.1.10.6 - OBMEDZENIE IZBOVEJ TEPLOTY

Vykurovanie

Max. nastaviteľná teplota
Rozsah nastavenia: 5 – 35 °C

Tu nastavujete najnižšiu a najvyššiu vnútornú teplotu podľa potreby vykurovania. Pri iných nastaveniach, napr. pri nastavení izbového snímača, nie je možný pokles pod danú hodnotu ani prekročenie limitu teploty.

MENU 7.2 - NASTAVENIA PRÍSLUŠENSTVA

Prevádzkové nastavenia pre príslušenstvo, ktoré je nainštalované a aktivované, sú vykonané v podmenu.

MENU 7.2.1 - PRID./ODSTRÁŇ PRÍSLUŠ.

Tu môžete zadať do zariadenia S735, ktoré príslušenstvo je nainštalované.

Ak chcete automaticky identifikovať pripojené príslušenstvo, vyberte položku „Vyhľadajte príslušenstvo". Tiež je možné vybrať príslušenstvo ručne zo zoznamu.

MENU 7.2.19 - PULZNÝ ELEKTROMER

Aktivovaný
Možnosti: zap./vyp.

Režim nastavenia
Alternatívy: Energia na pulz / Pulzy na kWh

Energia na pulz
Rozsah nastavenia: 0 – 10000 Wh

Pulzy na kWh
Rozsah nastavenia: 1 – 10000

Až dva elektromery (BE6, BE7) alebo merače energie (BF2, BF3) je možné pripojiť ku S735.

„Energia na pulz“: Tu nastavíte množstvo energie, ku ktorému bude zodpovedať každý impulz.

„Pulzy na kWh“: Tu môžete nastaviť počet impulzov na kWh, ktoré sa odosielajú do zariadenia S735.

TIP

„Pulzy na kWh“ sa nastavuje a zobrazuje v celých číslach. Ak sa vyžaduje vyššie rozlíšenie, použite „Energia na pulz“.

MENU 7.4 - VOLITEĽNÉ VST./VÝSTUPY

Tu môžete uviesť, kam bola funkcia externého spínača pripojená k jednému zo vstupov AUX na svorkovnici X28 alebo k výstupu AUX na svorkovnici X27.

MENU 7.4.1 - ZADAJTE NÁZOV BT37.X

V tomto menu môžete zmeniť názov snímačov pripojených k vstupom AUX BT37.

Označenie snímača (BT37.1, BT37.2, BT37.3, BT37.4, BT37.5, BT37.6) sa pridá k názvu, ktorý ste snímaču dali.

MENU 7.4.2 - OBMEDZENIE EXTERNÉHO VÝKONU

Externé obmedzenie výkonu
Rozsah nastavenia: 1,1 – 100,0 kW

Pre trhy, kde prevádzkovateľ rozvodnej siete vyžaduje dynamické riadenie zaťaženia rozvodnej siete.

V tejto ponuke nastavíte pevnú hodnotu, na ktorú bude obmedzený prevádzkový výkon kompresora a elektrokotla.

Táto funkcia je vhodná na použitie počas hodín, kedy objekt spotrebúva najviac elektriny.

MENU 7.5 - NÁSTROJE

Tu nájdete funkcie pre údržbárske a servisné práce.

MENU 7.5.1 - TEP. ČERP., TEST

UPOZORNENIE

Táto ponuka a jej podponuky sú určené na testovanie tepelného čerpadla.

Použitie tohto menu z iných dôvodov môže mať za následok, že inštalácia nebude fungovať podľa určenia.

MENU 7.5.2 - FUN. PODLAH. SUŠENIA

Dĺžka obdobia 1 – 7
Rozsah nastavenia: 0 – 30 dní

Obdobie teploty 1 – 7
Rozsah nastavenia: 15 – 70 °C

Tu nastavte funkciu sušenia podlahy.

Môžete nastaviť až sedem časových intervalov s rôznymi vypočítanými teplotami prívodu. Ak sa má použiť menej ako sedem časových intervalov, nastavte zvyšné časové úseky na 0 dní.

Po aktivácii funkcie podlahového sušenia sa zobrazí počítadlo ukazujúce počet celých dní, kedy bola táto funkcia aktívna. Funkcia počíta stupne minút rovnakým spôsobom ako pri normálnej prevádzke vykurovania, ale pre teploty prívodu, ktoré sú nastavené na príslušné obdobie.

TIP

Ak chcete použiť prevádzkový režim "Len príd zdr tep“ , vyberte ho v ponuke 4.1.

Ak chcete dosiahnuť rovnomernejšiu prívodnú teplotu, prídavný zdroj tepla sa môže spustiť skôr nastavením položky „Spus. dod. zdr. tepl. relat. SM“ v menu 7.1.10.3 až 100 SM. Po uplynutí nastaveného času sušenia podlahy obnovte menu 4.1 a 7.1.10.3 na predchádzajúce nastavenia.

MENU 7.5.3 - NÚTENÉ OVLÁDANIE

Tu si môžete vynútiť ovládanie rôznych komponentov v inštalácii. Najdôležitejšie bezpečnostné funkcie však zostávajú aktívne.

Aby bolo možné vynútene riadiť určité komponenty, môže byť potrebné kompresor predhriať.

UPOZORNENIE

Vynútené ovládanie je určené len na účely odstraňovania problémov. Použitie funkcie iným spôsobom môže spôsobiť poškodenie komponentov inštalácie.

PONUKA 7.5.6 – VÝMENA MENIČA

Toto menu obsahuje sprievodcu, ktorý slúži pri výmene meniča.

Ponuka je viditeľná, iba keď je prerušená komunikácia s meničom.

MENU 7.5.8 - UZAMK. OBRAZOV.

Tu si môžete zvoliť aktiváciu zámku obrazovky pre S735. Počas aktivácie sa zobrazí výzva na zadanie požadovaného kódu (štyri číslice). Kód sa používa pri:

- vypnutí zámky obrazovky.
- zmene kódu.
- zapnutí displeja, keď bol vypnutý.
- reštarte/štartovaní S735.

MENU 7.5.9 - MODBUS TCP/IP

Možnosti: zap./vyp.

Tu aktivujte Modbus TCP/IP.

MENU 7.5.13 - INTEGRÁCIA TRETEJ STRANY

Tu spravujete pripojenia k externým službám

MENU 7.5.13.1 - MODBUS TCP/IP EXT.

Možnosti: zap./vyp.

Tu aktivujete Modbus TCP/IP externé služby.

PONUKA 7.5.13.2 - EEBUS

Možnosti: zap./vyp.

Tu môžete aktivovať EEBUS komunikáciu.

MENU 7.5.15 – MIESTNE REST API

Aktivovaný
Možnosti: zap./vyp.

Obmedzenie IP adresy
Možnosti: zap./vyp.

REST API Len na čítanie
Možnosti: zap./vyp.

Tu vykonáte nastavenia miestneho REST API.

V ponuke sa nachádza položka URL, ktorá obsahuje odkaz na dokumentáciu REST API a uľahčuje začiatky.

Poskytnutý odtlačok prsta je bezpečnostný certifikát a možno ho použiť na overenie, že komunikácia prebieha so správnym zariadením.

MENU 7.5.16 -VRÁTIŤ SPÄŤ AKTUAL. SOFTVÉRU

Možnosti: zap./vyp.

Tu obnovíte softvér na predchádzajúcu verziu.

MENU 7.6 - SLUŽBA NASTAVENIA Z VÝROBY

Tu môžete resetovať všetky nastavenia (vrátane dostupných nastavení) na hodnoty z výroby

Tu sa dá urobiť aj zadanie nových parametrov meniča.

UPOZORNENIE

Po resetovaní sa po najbližšom reštartovaní zariadenia S735 zobrazí sprievodca spustením.

MENU 7.7 - SPUSŤTE SPRIEV.

Pri prvom spustení zariadenia S735 sa automaticky spustí sprievodca spustením. Z tejto ponuky ho môžete spustiť manuálne.

MENU 7.8 - RÝCHLY ŠTART

Tu môžete rýchlo spustiť kompresor.

Na rýchle spustenie musí existovať jedna z nasledujúcich požiadaviek na kompresor:

- vykurovanie
- teplá voda

Pozor

Aby bolo možné rýchlo spustiť kompresor, musí dosiahnuť správnu teplotu. Predohriatie kompresora môže trvať 30 minút.

Pozor

Príliš veľa rýchlych spustení v krátkom čase môže poškodiť kompresor a jeho pomocné vybavenie.

MENU 7.9 - ZÁZNAMY

V tejto ponuke sú denníky, ktoré zhromažďujú informácie o alarmoch a vykonaných zmenách. Táto ponuka je určená len na účely odstraňovania problémov.

MENU 7.9.1 - ZMENA ZÁZNAMU

Ti si prečítajte všetky predchádzajúce zmeny riadiaceho systému.

UPOZORNENIE

Záznam o zmene je uložený pri reštarte a zostáva nezmenený po nastavení z výroby.

MENU 7.9.2 - DENNÍK SPRÁV

Tento protokol je určený na použitie pri riešení problémov.

MENU 7.9.3 - ČIERNY BOX

Prostredníctvom tejto ponuky sa dajú exportovať všetky protokoly (Zmena záznamu, Denník správ) na USB. Pripojte pamäťové zariadenie USB a vyberte protokoly, ktoré chcete exportovať.

Servis

UPOZORNENIE
Servis a údržbu by mali vykonávať iba osoby s potrebnými odbornými znalosťami.

Pri výmene komponentov na S735 sa môžu používať iba náhradné diely od NIBE.

Pozor
Ventilátor je v prevádzke, aj keď S735 sa vypne a kontrolka stavu svieti modrým svetlom.

Údržba

Informujte používateľa o potrebnej údržbe.

ČISTENIE PODLAH. VPUSTU

Počas prevádzky tep. čerpadla kondenzuje voda. Táto kondenzácia je vedená cez preplň. misku (WM1) do odtoku, napr. k podlahovému vpustu.

Skondenzovaná voda obsahuje určité množstvo prachu a tuhých častíc.

Pravidelne kontrolujte, či nie sú zablokované podlahové vpusty. Voda musí voľne odtekať. Podľa potreby vyčistite.

UPOZORNENIE
Ak je odtokový otvor v podlahe upchatý, voda môže pretiecť na podlahu v mieste inštalácie. Aby nedošlo k poškodeniu objektu, odporúča sa použitie vodotesnej podlahy alebo podlahovej membrány.

Servisné zásahy

NÚDZOVÝ REŽIM

UPOZORNENIE
Nespúšťajte systém pred naplnením vodou. Komponenty v systéme sa môžu poškodiť.

Núdzový režim sa používa v prípade prerušenia prevádzky a v spojení so servisom.

Keď je núdzový režim aktívny, farba svetelného indikátora stavu sa zmení na žltú.

Núdzový režim môžete aktivovať, keď je zariadenie S735 spustené a keď je vypnuté.

To aktivujte keď S735 beží: stlačte a podržte tlačidlo zapnutia/vypnutia (SF1) na 2 sekundy and Vyberte možnosť "Núdzový režim" z ponuky vypnutia.

Aktivácia núdzového režimu, keď je S735 vypnuté: stlačte a podržte vypínač (SF1) 5 sekúnd. (Núdzový režim deaktivujte jedným stlačením).

Keď zariadenie S735 prejde do núdzového režimu, displej sa vypne a sú aktívne najzákladnejšie funkcie:

- Elektrokotol pracuje na udržiavaní vypočítanej prívodnej teploty. Ak sa nepoužíva žiadny vonkajší snímač teploty (BT1), elektrokotol pracuje na udržaní maximálnej prívodnej teploty nastavenej v menu 1.30.6 - „Vyk. s najv. tepl. na výst.".
- Kompresor je vypnutý a aktívne sú iba čerpadlo vykur. média a doplnkový elektrický ohrev. Max. výstup pre elektrokotol v núdzovom režime, limitovaný podľa nastavení v ponuke 7.1.8.2 – „Núdzový režim".

VYPÚŠŤANIE OHRIEVAČA TEPLEJ VODY

Teplá voda môže vytiecť nasledujúcim spôsobom:

- cez vypúšťací ventil (FL1) a cez preplňovaciu misku (WM1)
- cez hadicu, ktorá je pripojená k výstupu poistného ventilu (FL1)

UPOZORNENIE
Môže uniknúť trochu horúcej vody, hrozí riziko obarenia.

Vypúšťanie hadicou cez poistný ventil:

1. Odpojte prepadové potrubie od poistného ventilu (FL1).
2. Nasaďte hadicu na vypúšťacie čerpadlo.
3. Otvorte bezpečnostný ventil (FL1).
4. Otvorte kohútik teplej vody, aby sa do systému dostal vzduch. Ak to nestačí, odpojte prípojku teplej vody (XL4).

VYPÚŠŤANIE KLIMATIZAČNÉHO SYSTÉMU V TEPELNOM ČERPADLE

UPOZORNENIE
Môže uniknúť trochu horúcej vody, hrozí riziko obarenia.

Ak chcete vykonať servis na klimatizačnom systéme, najjednoduchšie je systém najprv vypustiť.

Teplá voda môže vytiecť nasledujúcim spôsobom:

- cez vypúšťací ventil (XL10)
- cez vypúšťací ventil (FL2) a cez preplňovaciu misku (WM1)
- cez hadicu, ktorá je pripojená k výstupu poistného ventilu (FL2)

1. Otvorte bezpečnostný/vypúšťací ventil.
2. Nastavte odvzdušňovacie ventily klimatizačného systému (QM20), (QM22), (QM24), (QM26) do otvorenej polohy pre prívod vzduchu.

UPOZORNENIE

Tepelné čerpadlo by po vypustení nemalo byť vystavené riziku zamrznutia, pretože v špirále zostáva určité množstvo vody.

KONTROLA INDIKÁTORA MAGNETITU

Guľový ventil s filtrom obsahuje indikátor magnetitu, ktorý ukazuje, či sú vo vode klimatizačného systému magnetické častice.

Pri kontrole indikátora magnetitu sa má vyčistiť aj filter v guľovom ventile s filtrom.

Kontrola indikátora magnetitu:

1. Vypnite S735 stlačením tlačidla zap./vyp. (SF1).
2. Zatvorte guľový ventil s filtrom.
3. Vyberte poistný krúžok vo ventile.
4. Vyberte magnet z guľového ventilu s filtrom a skontrolujte, či je na ňom magnetit. V prípade potreby ho utrite.
5. Znova nainštalujte magnet.
6. Znova nainštalujte poistný krúžok. Skontrolujte, či sedí v drážke.
7. Ak bolo na magnete veľa magnetitu, klimatizačný systém by sa mal vypláchnuť a/alebo nainštalovať filter magnetitu.

DÁTA SNÍMAČA TEPLOTY

Teplota (°C)	Odpor (kOhm)	Napätie (VDC)
-10	56,20	3,047
0	33,02	2,889
10	20,02	2,673
20	12,51	2,399
30	8,045	2,083
40	5,306	1,752
50	3,583	1,426
60	2,467	1,136
70	1,739	0,891
80	1,246	0,691

Pozor

Snímač vypúšťania (BT14) má iné charakteristiky.

USB SERVISNÁ ZÁSUVKA

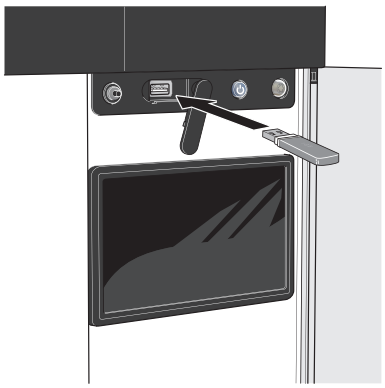

Keď je pripojená pamäť USB, na displeji sa zobrazí nové menu (menu 8).

Ponuka 8.1 - Aktualizujte firmvér

Softvér môžete aktualizovať pomocou USB kľúča v menu 8.1 - „Aktualizujte firmvér".

UPOZORNENIE

Na aktualizáciu pomocou pamäťového zariadenia USB musí toto pamäťové zariadenie obsahovať súbor so softvérom pre zariadenie S735 z lokality NIBE.

Softvér pre S735 si môžete stiahnuť z lokality myuplink.com.

Na displeji sa zobrazí jeden alebo viac súborov. Vyberte súbor a stlačte „OK".

TIP

Aktualizácia softvéru neobnoví nastavenia ponuky v aplikácii S735.

Pozor

Ak sa aktualizácia preruší pred dokončením (napr. počas výpadku elektr. napájania), softvér sa automaticky obnoví na predchádzajúcu verziu.

Obnovenie softvéru cez ponuku

Obnovenie softvéru na predchádzajúcu verziu sa vykonáva v ponuke 7.5.16 - „Vrátiť späť aktual. softvéru".

Manuálne obnovenie softvéru

Ak chcete softvér manuálne obnoviť na predchádzajúcu verziu:

1. Vypnite zariadenie S735 pomocou ponuky vypnutia. Kontrolka stavu zhasne, tlačidlo vypínača bude svietiť modrou farbou.
2. Jedenkrát stlačte vypínač.
3. Keď sa farba vypínača zmení z modrej na bielu, stlačte a podržte vypínač.

4. Keď sa farba kontrolky stavu zmení na zelenú, uvoľnite vypínač.

> **Pozor**
>
> Ak sa farba kontrolky stavu kedykoľvek zmení na žltú, zariadenie S735 prešlo do pohotovostného režimu a softvér nebol obnovený.

Ponuka 8.2 - Zápis

Interval
Rozsah nastavenia: 1 s – 60 min

Tu si môžete vybrať, ako by sa mali uložiť aktuálne hodnoty merania z S735 do súboru denníka v pamäti USB.

1. Nastavte požadovaný interval medzi prihláseniami.
2. Vyberte možnosť „Spustiť zápis“.
3. Relevantné hodnoty merania S735 sa budú ukladať do súboru na USB kľúči v nastavenom intervale, kým nevyberiete „Zastaviť zápis“.

> **Pozor**
>
> Vyberte „Zastaviť zápis" pred vysunutím USB kľúča.

Protokolovanie vysúšania podlahy

Tu je možné uložiť denník na sušenie podlahy do pamäte USB, ktorý ukazuje, kedy betónová doska dosiahla správnu teplotu.

- Uistite sa, že je aktivovaná možnosť „Fun. podlah. sušenia“ v ponuke 7.5.2.
- Vytvorí sa súbor denníka, z ktorého je možné odčítať teplotu a výkon elektrokotla. Zaznamenávanie do denníka pokračuje až do zastavenia „Fun. podlah. sušenia“.

> **Pozor**
>
> Zatvorte „Fun. podlah. sušenia" pred vysunutím USB kľúča.

Ponuka 8.3 - Spravovať nastav.

Uložte nastavenia
Možnosti: zap./vyp.

Zobraz zálohu
Možnosti: zap./vyp.

Obnoviť nastavenia
Možnosti: zap./vyp.

V rámci tejto ponuky môžete uložiť/načítať nastavenia na USB alebo ich prebrať z USB kľúča.

Uložte nastavenia: Tu môžete uložiť nastavenia ponuky, aby ste ich neskôr mohli obnoviť alebo skopírovať nastavenia do inej S735.

Zobraz zálohu: Tu uložte nastavenia ponuky aj hodnoty merania ako energetické údaje.

> **Pozor**
>
> Keď uložíte nastavenia menu do pamäte USB, nahradíte všetky predtým uložené nastavenia v pamäti USB.

Obnoviť nastavenia: Tu nahrajte všetky nastavenia menu z USB pamäte.

> **Pozor**
>
> Resetovanie nastavení menu z pamäte USB sa nedá vrátiť späť.

Menu 8.5 -Export en. denníkov

V tomto menu môžete ukladať energetické protokoly do USB pamäte.

MODBUS TCP/IP

S735 má zabudovanú podporu pre Modbus TCP/IP, ktorá sa aktivuje v menu 7.5.9 - „Modbus TCP/IP".

TCP/IP nastavenia sú v menu 5.2 - „Nastavenia siete". Len spojenia z IP adries v rámci priestoru lokálnej adresy, ako je uvedené nižšie:

10.0.0.0 - 10.255.255.255

172.16.0.0 - 172.31.255.255

192.168.0.0 - 192.168.255.255

Protokol Modbus používa na komunikáciu port 502.

Na čítanie	ID	Opis
Read	0x04	Input Register
Read writable	0x03	Holding Register
Writable multiple	0x10	Write multiple registers
Writable single	0x06	Write single register

Dostupné registre zo na displeji pre aktuálny produkt a nainštalované a aktivované príslušenstvo.

Exportovať záznam

1. Vsunúť USB kľúč.
2. Prejdite na menu 7.5.9 a vyberte „Exportovať najpoužív. registre„alebo"Exportovať všetky registre". Uložia sa na USB kľúč vo formáte CSV. (Tieto možnosti sa zobrazujú, iba keď je USB kľúč vsunutý v displeji).

Obmedzenie IP adresy

1. Prejdite do ponuky 7.5.9 a zvoľte možnosť „Obmedzenie IP adresy“.
2. Zadajte adresu IP, ktorá má povolenú komunikáciu so systémom.

> **UPOZORNENIE**
>
> Komunikácia Modbus/TCP cez otvorený internet je veľmi riskantná a neodporúča sa!

MAC adresa

Prejdite do ponuky 3.1.13 - „Pripojenia“ a pozrite si MAC adresu.

Len čítanie

Čítanie Modbus znamená, že do systému nie je možné odosielať žiadne hodnoty, možné je len čítanie hodnôt.

LOKÁLNE REST API

REST API je zabezpečená lokálna alternatíva k MODBUS TCP/IP. REST API je známe, samopopisné rozhranie, ktoré dokáže vypísať parametre a dá sa poľahky integrovať do iných systémov.

Ak chcete aktivovať funkciu, prejdite do ponuky 7.5.15 – „Miestne REST API“.

Poruchy funkčnosti

Vo väčšine prípadov S735 zaznamenáva poruchu, signalizuje ju prostredníctvom alarmov a zobrazuje pokyny na displeji.

Informačné menu

Všetky namerané hodnoty tepelného čerpadla sa zhromažďujú v ponuke 3.1 – „Prevádz. informácie“ v systéme ponúk tepelného čerpadla. Skontrolovaním hodnôt uvedených v tejto ponuke si často môžete uľahčiť vyhľadávanie príčiny poruchy.

Správa alarmu

V prípade alarmu došlo k poruche a kontrolka stavu svieti nepretržite načerveno. Informácie o nájdete dostanete v inteligentnom sprievodcovi na displeji.

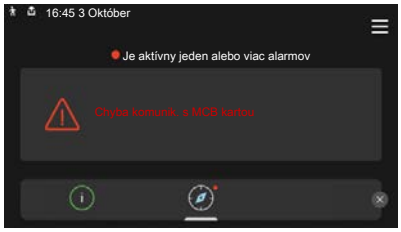

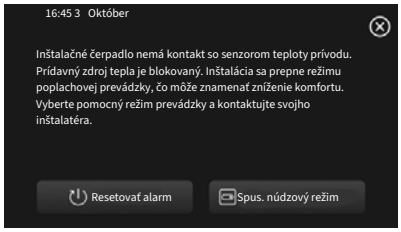

ALARM

V prípade alarmu s červenou stavovou kontrolkou, sa vyskytla porucha zariadenia S735, ktorá sa nedá automaticky odstrániť. Na displeji môžete vidieť, o aký typ alarmu ide, a môžete ho resetovať.

V mnohých prípadoch stačí vybrať položku „Resetovať alarm“, aby sa inštalácia vrátila do normálnej prevádzky.

Ak sa po výbere „“ rozsvieti biela kontrolka, alarm bol odstránený.Resetovať alarmAlarm bol vynulovaný.

„Pomocná prevádzka“ je typ núdzového režimu. To znamená, že inštalácia sa pokúša produkovať teplo a/alebo teplú vodu, aj keď existuje nejaký problém. Mohlo by to znamenať, že kompresor nie je v prevádzke. V takom prípade el. príd. zdroj tepla produkuje teplo a/alebo teplú vodu.

> **Pozor**
>
> Ak chcete vybrať Spus. núdzový režim„“, musí sa v ponuke – „“ vybrať činnosť alarmu. 7.1.8.1 – „Poplachové akcie“.

> **Pozor**
>
> Výber „Spus. núdzový režim“ neznamená odstránenie problému, ktorý alarm spôsobil. Stavová kontrolka preto zostane červená.

Riešenie problémov

Ak sa na displeji nezobrazuje narušenie prevádzky, môžu sa použiť nasledujúce tipy:

ZÁKLADNÉ ÚKONY

Začnite tým, že skontrolujete nasledujúce položky:

- Skupinové poistky a hlavné istič v dome.
- Prúdový chránič uzemnenia budovy.
- RCD tepelného čerpadla.
- Miniatúrny prúdový chránič for S735 (FC1).
- Správne nastavte monitor zaťaženia.

NÍZKA TEPLOTA TEPLEJ VODY ALEBO NEDOSTATOK TEPLEJ VODY

- Uzavretý alebo upchatý plniaci ventil (QM10) pre teplú vodu.
  - Otvorte odvzdušňovací ventil.
- Zmiešavací ventil je nastavený príliš nízko.
  - Nastavte zmiešavací ventil.
- S735 v nesprávnom prevádzkovom režime.
  - Vstúpte do ponuky 4.1 – „Režim prevádzky“. Ak je vybratý režim „Auto“, zvoľte vyššiu hodnotu pre „Zast. príd. zdr. tepla“ v ponuke 7.1.10.2 – „Nastav. auto režimu“.
  - Ak je vybratý režim "Manuálne" zvolte "Prídavný zdr. tepla".
- Veľká spotreba teplej vody
  - Počkajte, kým sa neohreje teplá voda. Dočasne zvýšenú kapacitu teplej vody je možné aktivovať na domovskej obrazovke „Teplá voda“ v ponuke 2.1 – „Viac teplej vody“ alebo prostredníctvom myUplink.
- Príliš nízke nastavenie teplej vody.
  - Vstúpte do ponuky 2.2 – „Pož. na teplú vodu“ a vyberte režim s vyššími nárokmi.
- Príliš nízke alebo žiadne prevádzkové priority teplej vody.
  - Vstúpte do ponuky 7.1.10.1 – „Prevádz. uprednostňov.“ a zvýšte dobu, počas ktorej má mať teplá voda prioritu. Upozorňujeme, že ak sa zvýši čas pre teplú vodu, čas na produkovanie vykurovania sa zníži, čo môže viesť k nižším/nerovnomerným teplotám v miestnostiach.
- „Dovolenka" aktivované v menu 6.
  - Vstúpte do ponuky 6 a deaktivujte ju.

NÍZKA IZBOVÁ TEPLOTA

- Zatvorené termostaty v niekoľkých miestnostiach.

- Nastavte termostaty v čo najviac miestnostiach na maximum. Nastavte teplotu v miestnosti prostredníctvom domovskej obrazovky vnútornej teploty namiesto privretia termostatov.

- S735 v nesprávnom prevádzkovom režime.
  - Vstúpte do ponuky 4.1 – „Režim prevádzky“. Ak je vybratý režim „Auto“, zvoľte vyššiu hodnotu pre „Zast. vykurovania“ v ponuke 7.1.10.2 – „Nastav. auto režimu“.
  - Ak je vybratý režim "Manuálne" zvolte "Vykurovanie". Ak to nestačí, vyberte aj „Prídavný zdr. tepla“".
- Príliš nízko nastavená hodnota automatickej regulácie vykurovania.
  - Upravte pomocou inteligentného sprievodcu alebo domovskej obrazovky vnútornej teploty.
  - Ak je izbová teplota nízka iba v chladnom počasí, možno bude potrebné nastaviť strmosť krivky v menu 1.30.1 – „Krivka, vykurovanie“ smerom nahor.
- Príliš nízke alebo žiadne prevádzkové priority tepla.
  - Vstúpte do ponuky 7.1.10.1 – „Prevádz. uprednostňov.“ a zvýšte dobu, počas ktorej má mať vykurovanie prioritu. Upozorňujeme, že ak sa čas na vykurovanie zvýši, čas na prípravu teplej vody sa zníži, čo môže viesť k zníženiu produkcie teplej vody.
- Požiadavka na teplú vodu „Veľká" zvolená v kombinácii s veľkým odberom teplej vody.
  - Keď ste zvolili požiadavku na teplú vodu „Veľká", S735 uprednostní pred produkciou tepla produkciu teplej vody.

    Ak chcete zmeniť režim teplej vody: Vstúpte do menu 2.2 a vyberte „Nízka“ alebo „Stredná“.
- „Dovolenka" aktivované v menu 6 - „Plánovanie“.
  - Vstúpte do ponuky 6 a deaktivujte ju.
- Externý spínač pre zmenu teploty miestnosti aktivovaný.
  - Skontrolujte všetky externé spínače.
- Čerpadlo vykurovacieho média (GP1 sa zastavilo.
- Vzduch v klimatizačnom systéme.
  - Odvzdušnenie klimatizačného systému.
- Uzavretý ventil (QM31) do klimatizačného systému.
  - Otvorte odvzdušňovací ventil.
- Nesprávna hodnota nastavená v ponuke 7.1.5.1 - „Vnút. elek. príd. zdr. tep.".
  - Vstúpte do ponuky 7.1.5.1 a zvýšte hodnotu na „Max. nast. elektr. výkonu“.

VYSOKÁ IZBOVÁ TEPLOTA

- Príliš vysoko nastavená hodnota automatickej regulácie vykurovania.
  - Upravte pomocou inteligentného sprievodcu alebo domovskej obrazovky vnútornej teploty.
  - Ak je izbová teplota vysoká iba v chladnom počasí, možno bude potrebné nastaviť strmosť krivky v menu 1.30.1 – „Krivka, vykurovanie“ smerom nadol.
- Externý spínač pre zmenu teploty miestnosti aktivovaný.
  - Skontrolujte všetky externé spínače.

NÍZKY SYSTÉMOVÝ TLAK

- Nedostatok vody v klimatizačnom systéme.
  - Naplňte klimatizačný systém vodou a skontrolujte netesnosti (pozrite si kapitolu „Plnenie a odvzdušňovanie“).

SLABÁ ALEBO NEDOSTATOČNÁ VENTILÁCIA

- Filter odpad. vzduchu (HQ10) je zanesený.
  - Vymeňte filter.
- Ventilácia nie je upravená.
  - Objednajte/implementujte nastavenie ventilácie.
- Zablokované alebo príliš zaškrtené zariadenia na odpadový vzduch.
  - Skontrolujte a vyčistite zariadenia odpad. vzduchu.
- Rýchlosť ventilátora v redukovanom režime.
  - Vstúpte do menu 1.2.1 - „Rýchl. ventilátora„ a vyberte „Normál“
- Aktivované plánovanie.
  - Vstúpte do ponuky 6 – „Plánovanie“. Vypnite funkciu alebo upravte nastavenia.
- Externý spínač pre zmenu aktivovanej rýchlosti ventilátora.
  - Skontrolujte všetky externé spínače.

SILNÁ ALEBO RUŠIVÁ VENTILÁCIA

- Filter odpad. vzduchu (HQ10) je zanesený.
  - Vymeňte filter.
- Ventilácia nie je upravená.
  - Objednajte/implementujte nastavenie ventilácie.
- Rýchlosť ventilátora v nútenom režime.
  - Vstúpte do menu 1.2.1 - „Rýchl. ventilátora„ a vyberte „Normál“
- Aktivované nočné chladenie.
  - Vstúpte do ponuky 1.2.2 – „Nočné chladenie“. Vypnite funkciu alebo upravte nastavenia.
- Aktivované plánovanie.
  - Vstúpte do ponuky 6 – „Plánovanie“. Vypnite funkciu alebo upravte nastavenia.
- Externý spínač pre zmenu aktivovanej rýchlosti ventilátora.
  - Skontrolujte všetky externé spínače.

KOMPRESOR SA NENAŠTARTUJE

- Neexistuje žiadna požiadavka na vykurovanie alebo teplú vodu.

- S735 nevyžaduje vykurovanie ani teplú vodu.

- Odmrazovanie tepelného čerpadla.
  - Kompresor sa spustí po dokončení odmrazovania.
- Kompresor je kvôli teplotným podmienkam zablokovaný.
  - Počkajte, kým teplota nedosiahne pracovný rozsah produktu.
- Nebol dosiahnutý minimálny čas medzi spustením kompresora.
  - Počkajte aspoň 30 minút a potom skontrolujte, či sa spustil kompresor.
- Vypnutý alarm.
  - Postupujte podľa pokynov na displeji.

Príslušenstvo

Niektoré príslušenstvo nie je k dispozícii na všetkých trhoch.

Podrobné informácie o príslušenstve a kompletný zoznam príslušenstva uvádza nibe.eu.

ROZDEĽOVACIA SÚPRAVA DKI

Na rozdelenie inštalácie S735.

DKI S10

Jednotka na úpravu vzduchu je umiestnená maximálne 80 cm od jednotky ohrievača vody.

Obj.č. 067 797

PRIPOJOVACIA SADA DEW S42

DEW S42 znamená, že S735 môže byť pripojený k ohrievaču vody pre tepelné čerpadlo VPB S200.

Obj.č. 067 796

PRIPOJOVACIA SADA DEW S43

DEW S43 znamená, že S735 môže byť pripojený k ohrievaču vody pre tepelné čerpadlo AHPH S/AHPS S/VPB S300/VPBS S300.

Obj.č. 067 800

PRÍDAVNÁ ZMIEŠAVACIA SKUPINA ECS

Toto príslušenstvo sa používa, keď je S735 nainštalovaný v domoch s dvoma alebo viacerými rôznymi klimatizačnými systémami, ktoré vyžadujú rôzne teploty prívodu.

ECS 40

Max 80 m²

Obj.č. 067 287

ECS 41

Pribl. 80-250 m²

Obj.č. 067 288

SNÍMAČ VLHKOSTI A TEPLOTY HTS 40

Toto príslušenstvo sa používa na zobrazovanie a reguláciu vlhkosti.

Obj.č. 067 538

INT.JEDN. RMU S40

Interná jednotka je príslušenstvo so zabudovaným snímačom izbovej teploty a snímačom vlhkosti, ktoré umožňuje riadenie a monitorovanie S735, ktoré sa majú vykonať v inej časti objektu, kde sa nachádza.

Obj. č. 067 650

BALÍK SOLÁRNYCH PANELOV NIBE PV

NIBE PV je modulárny systém zo solárnych panelov, montážnych dielov a meničov, ktorý slúži na výrobu vlastnej elektriny.

DOSKA PRÍSLUŠENSTVA AXC 20

Doska príslušenstva pre cirkuláciu teplej vody, klapka na ochranu pred mrazom a/alebo ext. čerpadlo vykur. média.

Obj.č. 067 609

MODUL PRIVÁD.VZDUCHU SAM

SAM je modul privádzaného vzduchu špeciálne vyvinutý pre objekty so systémami privádzaného a odpadového vzduchu.

Vyberte model na základe prietoku vzduchu privádzaného do objektu.

SAM S42

(pribl. 20-85 l/s)
Obj.č. 067 794

SAM S44

(pribl. 42-125 l/s)
Obj. č. 067 795

BEZDRÔTOVÉ PRÍSLUŠENSTVO

Ku NIBE je možné pripojiť bezdrôtové príslušenstvo S735, napr. snímače interiéru, vlhkosti, CO_2.

ZMIEŠ. S VONK VZDUCHOM OEK S20

OEK S20 je prísl., ktoré umožňuje S735 fungovať s odpad. aj vonk. vzduchom.

OEK S20 je pripojené k AUX; ak sa vyžadujú doplnk. AUX funkcie, bude potrebná doska príslušenstva AXC 20.

Obj.č. 067 799

OHRIEVAČ VODY S TEPELNÝM ČERPADLOM

AHPS S

Ohrievač vody s tepelným čerpadlom bez elektrokotla so solárnym výmenníkom (ochrana proti korózii meď) a výmenníkom pre prietokový ohrev teplej vody (ochrana proti korózii nerezová oceľ). Vyžaduje, aby bola celá inštalácia (S735 a AHPS S) umiestnená vo vzdialenosti 60 mm od zadnej steny. Vyžaduje sa pripojovacia sada.

Obj. č. 080 136

AHPH S

Ohrievač vody s tepelným čerpadlom bez elektrokotla s integrovaným výmenníkom pre prietokový ohrev teplej vody (ochrana proti korózii nerezová oceľ). Vyžaduje, aby bola celá inštalácia (S735 a AHPH S) umiestnená vo vzdialenosti 60 mm od zadnej steny. Vyžaduje sa pripojovacia sada.

Obj. č. 080 137

VPB S

Ohrievač vody s tepelným čerpadlom bez elektrokotla s nepriamotopným výmenníkom.

Vyžaduje sa pripojovacia sada.

VPB S200

Ochrana proti korózii:
Nerezový Obj.č. 081 141

VPB S300

Ochrana proti korózii:
Nerezový Obj.č. 081 143

VPBS S

Ohrievač vody pre tepelné čerpadlo bez elektrického vykurovacieho telesa s nabíjacím a solárnym výmenníkom. Vyžaduje, aby bola celá inštalácia (S735 a VPBS S300) umiestnená vo vzdialenosti 60 mm od zadnej steny. Vyžaduje hydraulické zapojenie.

VPBS S300

Meď Obj.č. 081 145

Smalt Obj.č. 081 146

VRCHNÁ SKRINKA TOC 40

Vrchná skrinka, ktorá skrýva akékoľvek potrubia / ventilačné kanály.

Výška 245 mm
Obj. č. 089 756

Výška 345 mm
Obj. č. 089 757

Výška 445 mm
Obj. č. 067 522

Výška 385 - 635 mm
Obj. č. 089 758

Technické dáta

Rozmery

S735 nainštalované ako jedna jednotka.

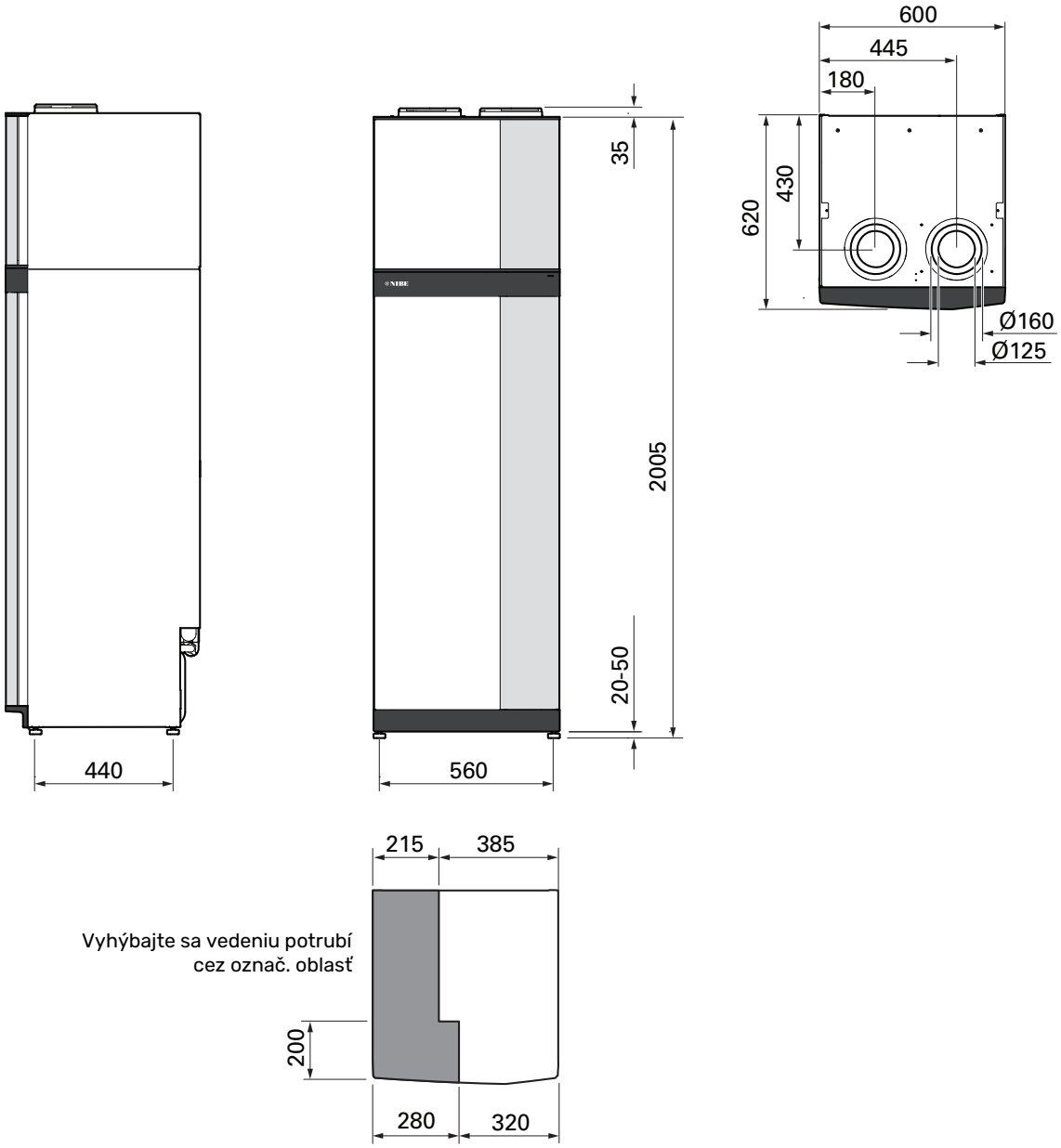

S735 na samostatnej inštalácii.

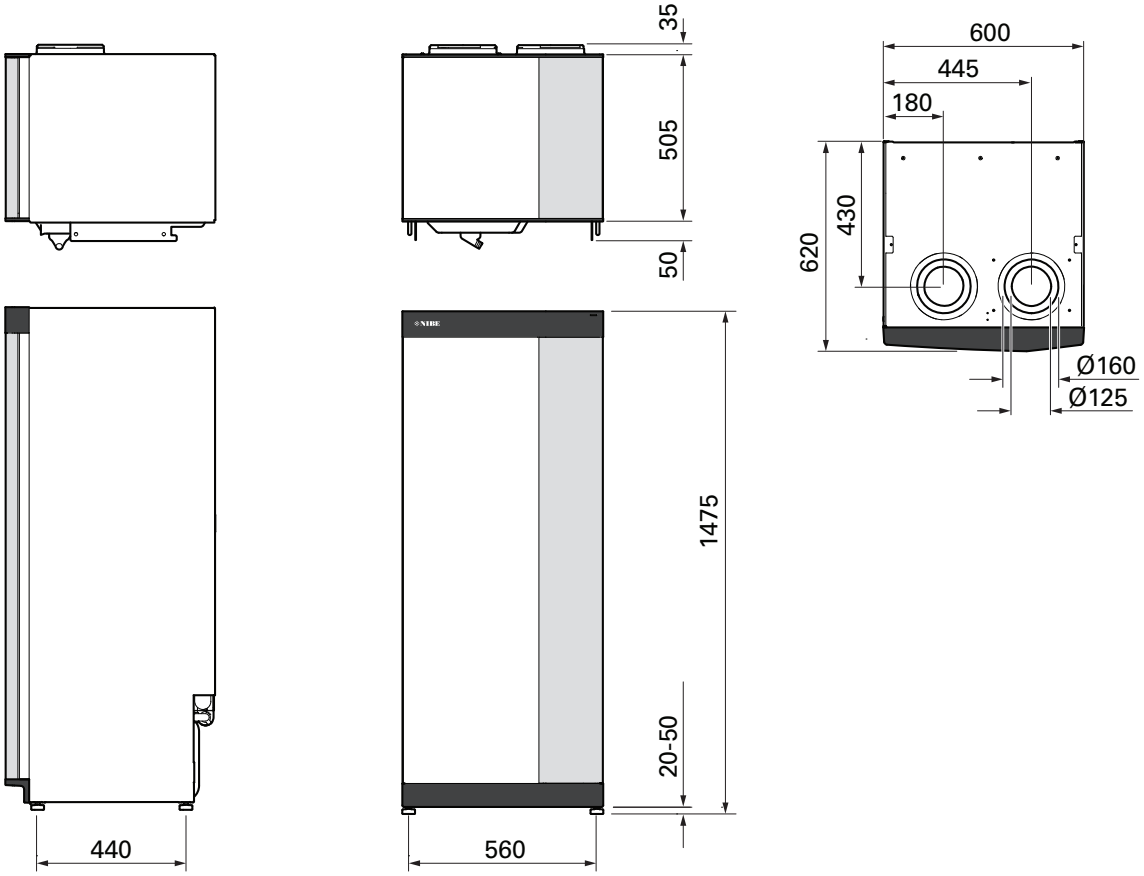

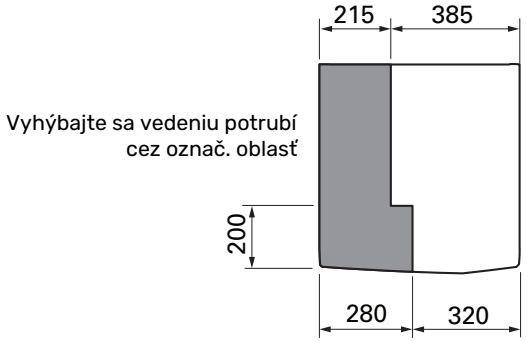

Technické špecifikácie

3x400 V	kW	4	7
Výstupné údaje podľa EN 14 511			
Tepelný výkon (P_H)/COP	kW/-	1,00 / 3,49 [1]	1,16 / 3,90 [2]
Tepelný výkon (P_H)/COP	kW/-	1,38 / 4,76 [3]	1,57 / 5,19 [4]
Tepelný výkon (P_H)/COP	kW/-	4,21 / 3,25 [5]	5,37 / 2,55 [6]
SCOP podľa normy EN 14 825			
Menovitý tepelný výkon ($P_{designh}$)	kW	4	6
SCOP chladné podnebie, 35°C / 55 °C		5,02 / 3,70	4,75 / 3,81
SCOP mierne podnebie, 35 °C / 55 °C		4,75 / 3,70	4,50 / 3,67
SCOP teplé podnebie 35°C/55°C		4,45 / 3,41	4,41 / 3,62
Prídavné napájanie			
Max výkon, elektrokotol (nastavenie z výroby)	kW	9,0 (9,0)	
Energetická účinnosť, priemerné podnebie			
Trieda energetickej účinnosti výrobku pri vykurovaní miestností, mierne podnebie 35 / 55 °C [7]		A+++ / A++	A+++ / A++
Trieda energetickej účinnosti systému pri vykurovaní miestností, mierne podnebie 35 / 55 °C [8]		A+++ / A++	A+++ / A++
Trieda účinnosti pre teplú vodu/Deklarovaný profil batérie [9]		A / XL	A / XL
Údaje o napájaní			
Menovité napätie	V	400 V 3N ~ 50 Hz	
Max prevádzkový prúd vrátane 0,0 kW elektrokotla (Odporúčaná hodnota poistky).	A	11 (16)	14 (16)
Max prevádzkový prúd vrátane 5,0 kW elektrokotla (Odporúčaná hodnota poistky).	A	15 (16)	15 (16)
Max prevádzkový prúd vrátane 9,0 kW elektrokotla (Odporúčaná hodnota poistky).	A	20 (20)	22 (25)
Pohon čerpadla výstupu vykur. média	W	75	
Hnací výkon ventilátora odpad. vzduchu	W	170	
Trieda krytia		IPX1B	
Prúdový chránič (RCD), typ		F / B	
Prípojky výrobku spĺňajú požiadavky IEC 61000-3-3			
Vybavenie vyhovujúce IEC 61000-3-12			
WLAN			
2,412 - 2,484 GHz max. výkon	dbm	17	
Bezdrôtové jednotky			
2,405 - 2,480 GHz max. výkon	dbm	4	
Chladiaci okruh			
Typ chladiva		R290	
GWP chladivo		0,02	
Objem	kg	0,3	0,42
CO_2 ekvivalent	kg	0,006	0,0084
Okruh vykurovacieho média			
Maximálny tlak v okruhu vykurovacieho média	MPa (bar)	0,05 (0,5)	
Max. tlak v okruhu vykur. média	MPa (bar)	0,25 (2,5)	
Tlak otvorenia, bezpečnostný ventil	MPa (bar)	0,25 (2,5)	
Min. teplota	°C	10	
Max. teplota [10]	°C	70	
Ventilácia			
Min. prietok vzduchu	(l/s)	17	25
Min. teplota (odvádzaný vzduch)	°C	-20	
Max. teplota (výfukový vzduch)	°C	35	
Typ filtra		Hrubý 65%	
Zvuk			
Hladina akustického výkonu podľa EN 12 102 ($L_{W(A)}$) [11]	dB(A)	39-47	40-53
Hladina akustického tlaku v miestnosti inštalácie ($L_{P(A)}$) [12]	dB(A)	35-43	36-49
Pripojenie potrubia			
Vykur. médium ext ⌀	mm	22	
Tep. voda ext. ⌀	mm	22	
Stud. voda ext. ⌀	mm	22	
Ventilácia ⌀	mm	125/160	
Sekcia ohrievača vody a vykur.			
Objem výmenníka	liter	7,8	
Objem horúcej vody ohrievača	liter	178	
Max. tlak v ohrievači vody	MPa (bar)	0,01 (0,1)	
Max. tlak v ohrievači teplej vody	MPa (bar)	1,0 (10)	

3x400 V	kW	4	7
Tlak otvorenia, bezpečnostný ventil	MPa (bar)	0,9 (9)	
Min. teplota	°C	3	
Max. teplota [10]	°C	70	
Objem, ohrev teplej vody podľa EN 16147			
Výdatnosť teplej vody 40°C (V_{max}) [13]	liter	223 - 264	
COP (COP_t)		2,80 [14]	2,76 [15]
Tepelné straty (P_{es})	W	56 [14]	69 [15]
Rozmery a hmotnosť			
Šírka	mm	600	
Hĺbka	mm	620	
Výška vrát. základne	mm	2025	
Výška stropu	mm	2170	
Hmotnosť, kompletný produkt	kg	200	213
Hmotnosť, jednotka ohrievača	kg	123	126
Hmotnosť, jednotka na úpravu vzduchu	kg	77	87
Ochrana proti korózii		Nerezový	
Obj. č.		066 128	066 134

1 A20(12)W35, prietok odpadového vzduchu 17 l/s (61 m^3/h) min. frekvencia kompresora

2 A20(12)W35, prietok odpadového vzduchu 25 l/s (90 m^3/h) min. frekvencia kompresora

3 A20(12)W35, prietok odpadového vzduchu 40 l/s (144 m^3/h) min. frekvencia kompresora

4 A20(12)W35, prietok odpadového vzduchu 70 l/s (252 m^3/h) min. frekvencia kompresora

5 A20(12)W35, prietok odpadového vzduchu 70 l/s (252 m^3/h) max. frekvencia kompresora

6 A20(12)W45, prietok odpadového vzduchu 70 l/s (252 m^3/h) max. frekvencia kompresora

7 Stupnica pre triedu energetickej účinnosti výrobku pri vykurovaní miestností A+++ až D.

8 Stupnica pre triedu energetickej účinnosti systému pri vykurovaní miestností A+++ až G. Uvádzaná účinnosť systému zohľadňuje regulátor teploty produktu.

9 Stupnica pre triedu účinnosti pre teplú vodu: A+ až F.

10 Kompresor a prídavný zdroj tepla

11 Hladina hluku sa mení podľa zvolenej krivky ventilátora. Podrobnejšie údaje o zvuku, vrátane zvuku ku kanálom, uvádza nibe.eu.

12 Hladina hluku sa môže meniť v závislosti od tlmiacej kapacity miestnosti. Tieto hodnoty platia pri tlmení 4 dB.

13 Hodnota sa mení v závislosti od výberu režimu požiadavky („Nízka", „Stredná" alebo „Veľká")

14 A20(12) prietok odpad. vzduchu 48 l/s (174 m^3/h). Pož. na teplú vodu „Nízka"

15 A20(12) prietok odpad. vzduchu 67 l/s (240 m^3/h). Pož. na teplú vodu „Nízka"

3x230 V	kW	4	7
Výstupné údaje podľa EN 14 511			
Tepelný výkon (P_H)/COP	kW/-	1,00 / 3,49 [1]	1,16 / 3,90 [2]
Tepelný výkon (P_H)/COP	kW/-	1,38 / 4,76 [3]	1,57 / 5,19 [4]
Tepelný výkon (P_H)/COP	kW/-	4,21 / 3,25 [5]	5,37 / 2,55 [6]
SCOP podľa normy EN 14 825			
Menovitý tepelný výkon ($P_{designh}$)	kW	4	6
SCOP chladné podnebie, 35°C / 55 °C		5,02 / 3,70	4,75 / 3,81
SCOP mierne podnebie, 35 °C / 55 °C		4,75 / 3,70	4,50 / 3,67
SCOP teplé podnebie 35°C/55°C		4,45 / 3,41	4,41 / 3,62
Prídavné napájanie			
Max výkon, elektrokotol (nastavenie z výroby)	kW	9,0 (9,0)	
Energetická účinnosť, priemerné podnebie			
Trieda energetickej účinnosti výrobku pri vykurovaní miestností, mierne podnebie 35 / 55 °C [7]		A+++ / A++	A+++ / A++
Trieda energetickej účinnosti systému pri vykurovaní miestností, mierne podnebie 35 / 55 °C [8]		A+++ / A++	A+++ / A++
Trieda účinnosti pre teplú vodu/Deklarovaný profil batérie [9]		A / XL	A / XL
Údaje o napájaní			
Menovité napätie	V	230 V 3 ~ 50 Hz	
Max prevádzkový prúd vrátane 0,0 kW elektrokotla (Odporúčaná hodnota poistky).	A	11 (16)	14 (16)
Max prevádzkový prúd vrátane 5,0 kW elektrokotla (Odporúčaná hodnota poistky).	A	21 (25)	23 (25)
Max prevádzkový prúd vrátane 9,0 kW elektrokotla (Odporúčaná hodnota poistky).	A	28 (32)	31 (32)
Pohon čerpadla výstupu vykur. média	W	75	
Hnací výkon ventilátora odpad. vzduchu	W	170	
Trieda krytia		IPX1B	
Prúdový chránič (RCD), typ		F / B	
Prípojky výrobku spĺňajú požiadavky IEC 61000-3-3			
Vybavenie vyhovujúce IEC 61000-3-12			
WLAN			
2,412 - 2,484 GHz max. výkon	dbm	17	
Bezdrôtové jednotky			
2,405 - 2,480 GHz max. výkon	dbm	4	
Chladiaci okruh			
Typ chladiva		R290	
GWP chladivo		0,02	
Objem	kg	0,3	0,42
CO_2 ekvivalent	kg	0,006	0,0084
Okruh vykurovacieho média			
Maximálny tlak v okruhu vykurovacieho média	MPa (bar)	0,05 (0,5)	
Max. tlak v okruhu vykur. média	MPa (bar)	0,25 (2,5)	
Tlak otvorenia, bezpečnostný ventil	MPa (bar)	0,25 (2,5)	
Min. teplota	°C	10	
Max. teplota [10]	°C	70	
Ventilácia			
Min. prietok vzduchu	(l/s)	17	25
Min. teplota (odvádzaný vzduch)	°C	-20	
Max. teplota (výfukový vzduch)	°C	35	
Typ filtra		Hrubý 65%	
Zvuk			
Hladina akustického výkonu podľa EN 12 102 ($L_{W(A)}$) [11]	dB(A)	39-47	40-53
Hladina akustického tlaku v miestnosti inštalácie ($L_{P(A)}$) [12]	dB(A)	35-43	36-49
Pripojenie potrubia			
Vykur. médium ext ⌀	mm	22	
Tep. voda ext. ⌀	mm	22	
Stud. voda ext. ⌀	mm	22	
Ventilácia ⌀	mm	125/160	
Sekcia ohrievača vody a vykur.			
Objem výmenníka	liter	7,8	
Objem horúcej vody ohrievača	liter	178	
Max. tlak v ohrievači vody	MPa (bar)	0,01 (0,1)	
Max. tlak v ohrievači teplej vody	MPa (bar)	1,0 (10)	
Tlak otvorenia, bezpečnostný ventil	MPa (bar)	0,9 (9)	
Min. teplota	°C	3	

3x230 V	kW	4	7
Max. teplota [10]	°C	70	
Objem, ohrev teplej vody podľa EN 16147			
Výdatnosť teplej vody 40°C (V_{max}) [13]	liter	223 - 264	
COP (COP_t)		2,80 [14]	2,76 [15]
Tepelné straty (P_{es})	W	56 [14]	69 [15]
Rozmery a hmotnosť			
Šírka	mm	600	
Hĺbka	mm	620	
Výška vrát. základne	mm	2025	
Výška stropu	mm	2170	
Hmotnosť, kompletný produkt	kg	200	213
Hmotnosť, jednotka ohrievača	kg	123	126
Hmotnosť, jednotka na úpravu vzduchu	kg	77	87
Ochrana proti korózii		Nerezový	
Obj. č.		066 129	066 135

1 A20(12)W35, prietok odpadového vzduchu 17 l/s (61 m³/h) min. frekvencia kompresora

2 A20(12)W35, prietok odpadového vzduchu 25 l/s (90 m³/h) min. frekvencia kompresora

3 A20(12)W35, prietok odpadového vzduchu 40 l/s (144 m³/h) min. frekvencia kompresora

4 A20(12)W35, prietok odpadového vzduchu 70 l/s (252 m³/h) min. frekvencia kompresora

5 A20(12)W35, prietok odpadového vzduchu 70 l/s (252 m³/h) max. frekvencia kompresora

6 A20(12)W45, prietok odpadového vzduchu 70 l/s (252 m³/h) max. frekvencia kompresora

7 Stupnica pre triedu energetickej účinnosti výrobku pri vykurovaní miestností A+++ až D.

8 Stupnica pre triedu energetickej účinnosti systému pri vykurovaní miestností A+++ až G. Uvádzaná účinnosť systému zohľadňuje regulátor teploty produktu.

9 Stupnica pre triedu účinnosti pre teplú vodu: A+ až F.

10 Kompresor a prídavný zdroj tepla

11 Hladina hluku sa mení podľa zvolenej krivky ventilátora. Podrobnejšie údaje o zvuku, vrátane zvuku ku kanálom, uvádza nibe.eu.

12 Hladina hluku sa môže meniť v závislosti od tlmiacej kapacity miestnosti. Tieto hodnoty platia pri tlmení 4 dB.

13 Hodnota sa mení v závislosti od výberu režimu požiadavky („Nízka", „Stredná" alebo „Veľká")

14 A20(12) prietok odpad. vzduchu 48 l/s (174 m³/h). Pož. na teplú vodu „Nízka"

15 A20(12) prietok odpad. vzduchu 67 l/s (240 m³/h). Pož. na teplú vodu „Nízka"

Energetické označenie

INFORMAČNÝ LIST

Dodávateľ		NIBE	
Model		**S735-4**	**S735-7**
Aplikácia teploty	°C	35 / 55	35 / 55
Deklarovaný profil zaťaženia pre ohrev vody		XL	XL
Trieda účinnosti sezónneho vykurovania, priemerné podnebie		A+++ / A++	A+++ / A++
Trieda účinnosti energie na ohrev vody, priemerné podnebie		A	A
Menovitý vykurovací výkon ($P_{designh}$), priemerné podnebie	kW	4 / 4	6 / 6
Ročná spotreba energie na vykurovanie priestorov, priemerné podnebie	kWh	1523 / 1982	2571 / 3156
Ročná spotreba energie na ohrev teplej vody, priemerné podnebie	kWh	1430	1432
Sezónna energetická účinnosť vykurovania priestorov, priemerné podnebie	%	187 / 143	177 / 144
Energetická účinnosť pri ohreve teplej vody, priemerné podnebie	%	117	117
Hladina akustického výkonu L_{WA} vo vnútri budovy	dB	42	44
Menovitý vykurovací výkon ($P_{designh}$), chladné podnebie	kW	4 / 4	6 / 6
Menovitý vykurovací výkon ($P_{designh}$), teplé podnebie	kW	4 / 4	6 / 6
Ročná spotreba energie na vykurovanie priestorov, chladné podnebie	kWh	1718 / 2332	2905 / 3622
Ročná spotreba energie na ohrev teplej vody, chladné podnebie	kWh	1430	1432
Ročná spotreba energie na vykurovanie priestorov, teplé podnebie	kWh	1050 / 1370	1695 / 2070
Ročná spotreba energie na ohrev teplej vody, teplé podnebie	kWh	1430	1432
Sezónna energetická účinnosť vykurovania priestorov, chladné podnebie	%	198 / 145	187 / 149
Energetická účinnosť pri ohreve teplej vody, chladné podnebie	%	117	117
Sezónna energetická účinnosť vykurovania priestorov, teplé podnebie	%	175 / 134	174 / 142
Energetická účinnosť pri ohreve teplej vody, teplé podnebie	%	117	117
Hladina akustického výkonu L_{WA} vonku	dB	-	-

ÚDAJE PRE ENERGETICKÚ ÚČINNOSŤ ZOSTAVY

Model		**S735-4**	**S735-7**
Aplikácia teploty	°C	35 / 55	35 / 55
Riadiaca jednotka, trieda		VI	
Riadiaca jednotka, podiel na účinnosti	%	4	
Priemerná ročná energetická účinnosť zostavy pri vykurovaní priestorov, priemerné podnebie	%	191 / 147	181 / 148
Priemerná ročná trieda energetickej účinnosti zostavy pri vykurovaní priestorov, priemerné podnebie		**A+++ / A++**	**A+++ / A++**
Priemerná ročná energetická účinnosť zostavy pri vykurovaní priestorov, chladné podnebie	%	202 / 149	191 / 153
Priemerná ročná energetická účinnosť zostavy pri vykurovaní priestorov, teplé podnebie	%	179 / 138	178 / 146

Uvádzaná účinnosť systému zohľadňuje aj regulátor teploty. Pokiaľ je systém doplnený o externý prídavný zdroj tepla alebo solárne vykurovanie, musí sa prepočítať celková účinnosť systému.

TECHNICKÁ DOKUMENTÁCIA

Model		S735-4					
Typ tepelného čerpadla		☐ Vzduch-voda ☒ Ventilačné ☐ Zem-voda ☐ Voda-voda					
Nízkoteplotné tepelné čerpadlo		☐ Áno ☒ Nie					
Vstavaný elektrokotol ako prídavný zdroj		☒ Áno ☐ Nie					
Kombinovaný ohrievač tepelného čerpadla		☒ Áno ☐ Nie					
Podnebie		☒ Priemerné ☐ Chladné ☐ Teplé					
Aplikácia teploty		☒ Médium (55°C) ☐ Nízka (35°C)					
Použité normy		EN14825, EN16147, EN12102					
Menovitý tepelný výkon	Prated	3,5	kW	*Priemerná ročná energetická účinnosť pri vykurovaní priestorov*	η_s	143	%
Deklarovaný výkon pre vykurovanie priestorov pri čiastočnom zaťažení a vonkajšej teplote Tj				*Deklarovaný tepelný faktor pre vykurovanie priestorov pri čiastočnom zaťažení a vonkajšej teplote Tj*			
Tj = -7 °C	Pdh	3,1	kW	Tj = -7 °C	COPd	2,56	-
Tj = +2 °C	Pdh	1,9	kW	Tj = +2 °C	COPd	3,78	-
Tj = +7 °C	Pdh	1,2	kW	Tj = +7 °C	COPd	4,70	-
Tj = +12 °C	Pdh	1,1	kW	Tj = +12 °C	COPd	5,58	-
Tj = biv	Pdh	3,5	kW	Tj = biv	COPd	2,23	-
Tj = TOL	Pdh	3,5	kW	Tj = TOL	COPd	2,23	-
Tj = -15 °C (ak TOL < -20 °C)	Pdh		kW	Tj = -15 °C (ak TOL < -20 °C)	COPd		-
Bivalentná teplota	T_{biv}	-10	°C	Min. teplota vonkajšieho vzduchu	TOL	-10	°C
Výkon v cyklickom intervale	Pcych		kW	Účinnosť v cyklickom intervale	COPcyc		-
Koeficient straty energie	Cdh	0,92	-	Max. výstupná teplota	WTOL	65	°C
Príkon v iných režimoch než v aktívnom režime				*Prídavné teplo*			
Vypnutý stav	P_{OFF}	0,008	kW	Menovitý tepelný výkon	Psup	0,0	kW
Vypnutý stav termostatu	P_{TO}	0,016	kW				
Pohotovostný stav	P_{SB}	0,018	kW	Typ energetického príkonu	Elektrický		
Režim zahrievania skrine kompresora	P_{CK}	0,014	kW				
Ostatné položky							
Regulácia výkonu	Premenlivá			Menovitý prietok vzduchu (vzduch-voda)		160	m³/h
Hladina akustického výkonu, vo vnútri budovy/vonku	L_{WA}	42 / -	dB	Menovitý prietok vykurovacieho média		0,32	m³/h
Ročná spotreba energie	Q_{HE}	1 982	kWh	Prietok v primárnom okruhu tepelných čerpadiel typu zem-voda alebo voda-voda			m³/h
Pre kombinovaný ohrievač tepelného čerpadla							
Deklarovaný profil zaťaženia pre ohrev vody	XL			*Účinnosť energie pri ohreve teplej vody*	η_{wh}	117	%
Denná spotreba energie	Q_{elec}	6,821	kWh	Denná spotreba paliva	Q_{fuel}		kWh
Ročná spotreba energie	AEC	1 430	kWh	Ročná spotreba paliva	AFC		GJ
Kontaktné informácie	*NIBE Energy Systems – Box 14 – Hannabadsvägen 5 – 285 21 Markaryd – Sweden*						

Model		S735-7					
Typ tepelného čerpadla	☐ Vzduch-voda ☒ Ventilačné ☐ Zem-voda ☐ Voda-voda						
Nízkoteplotné tepelné čerpadlo	☐ Áno ☒ Nie						
Vstavaný elektrokotol ako prídavný zdroj	☒ Áno ☐ Nie						
Kombinovaný ohrievač tepelného čerpadla	☒ Áno ☐ Nie						
Podnebie	☒ Priemerné ☐ Chladné ☐ Teplé						
Aplikácia teploty	☒ Médium (55°C) ☐ Nízka (35°C)						
Použité normy	EN14825, EN16147, EN12102						
Menovitý tepelný výkon	Prated	5,6	kW	*Priemerná ročná energetická účinnosť pri vykurovaní priestorov*	η_s	144	%
Deklarovaný výkon pre vykurovanie priestorov pri čiastočnom zaťažení a vonkajšej teplote Tj				*Deklarovaný tepelný faktor pre vykurovanie priestorov pri čiastočnom zaťažení a vonkajšej teplote Tj*			
Tj = -7 °C	Pdh	4,9	kW	Tj = -7 °C	COPd	2,52	-
Tj = +2 °C	Pdh	3,0	kW	Tj = +2 °C	COPd	3,77	-
Tj = +7 °C	Pdh	2,0	kW	Tj = +7 °C	COPd	4,53	-
Tj = +12 °C	Pdh	1,5	kW	Tj = +12 °C	COPd	5,20	-
Tj = biv	Pdh	5,5	kW	Tj = biv	COPd	2,33	-
Tj = TOL	Pdh	5,5	kW	Tj = TOL	COPd	2,33	-
Tj = -15 °C (ak TOL < -20 °C)	Pdh		kW	Tj = -15 °C (ak TOL < -20 °C)	COPd		-
Bivalentná teplota	T_{biv}	-10	°C	Min. teplota vonkajšieho vzduchu	TOL	-10	°C
Výkon v cyklickom intervale	Pcych		kW	Účinnosť v cyklickom intervale	COPcyc		-
Koeficient straty energie	Cdh	0,87	-	Max. výstupná teplota	WTOL	65	°C
Príkon v iných režimoch než v aktívnom režime				*Prídavné teplo*			
Vypnutý stav	P_{OFF}	0,008	kW	Menovitý tepelný výkon	Psup	0,0	kW
Vypnutý stav termostatu	P_{TO}	0,038	kW				
Pohotovostný stav	P_{SB}	0,034	kW	Typ energetického príkonu	Elektrický		
Režim zahrievania skrine kompresora	P_{CK}	0,008	kW				
Ostatné položky							
Regulácia výkonu	Premenlivá			Menovitý prietok vzduchu (vzduch-voda)		239	m³/h
Hladina akustického výkonu, vo vnútri budovy/vonku	L_{WA}	44 / -	dB	Menovitý prietok vykurovacieho média		0,47	m³/h
Ročná spotreba energie	Q_{HE}	3 156	kWh	Prietok v primárnom okruhu tepelných čerpadiel typu zem-voda alebo voda-voda			m³/h
Pre kombinovaný ohrievač tepelného čerpadla							
Deklarovaný profil zaťaženia pre ohrev vody	XL			*Účinnosť energie pri ohreve teplej vody*	η_{wh}	117	%
Denná spotreba energie	Q_{elec}	7,075	kWh	Denná spotreba paliva	Q_{fuel}		kWh
Ročná spotreba energie	AEC	1 432	kWh	Ročná spotreba paliva	AFC		GJ
Kontaktné informácie	*NIBE Energy Systems – Box 14 – Hannabadsvägen 5 – 285 21 Markaryd – Sweden*						

Schéma elektrického zapojenia

3X400 V

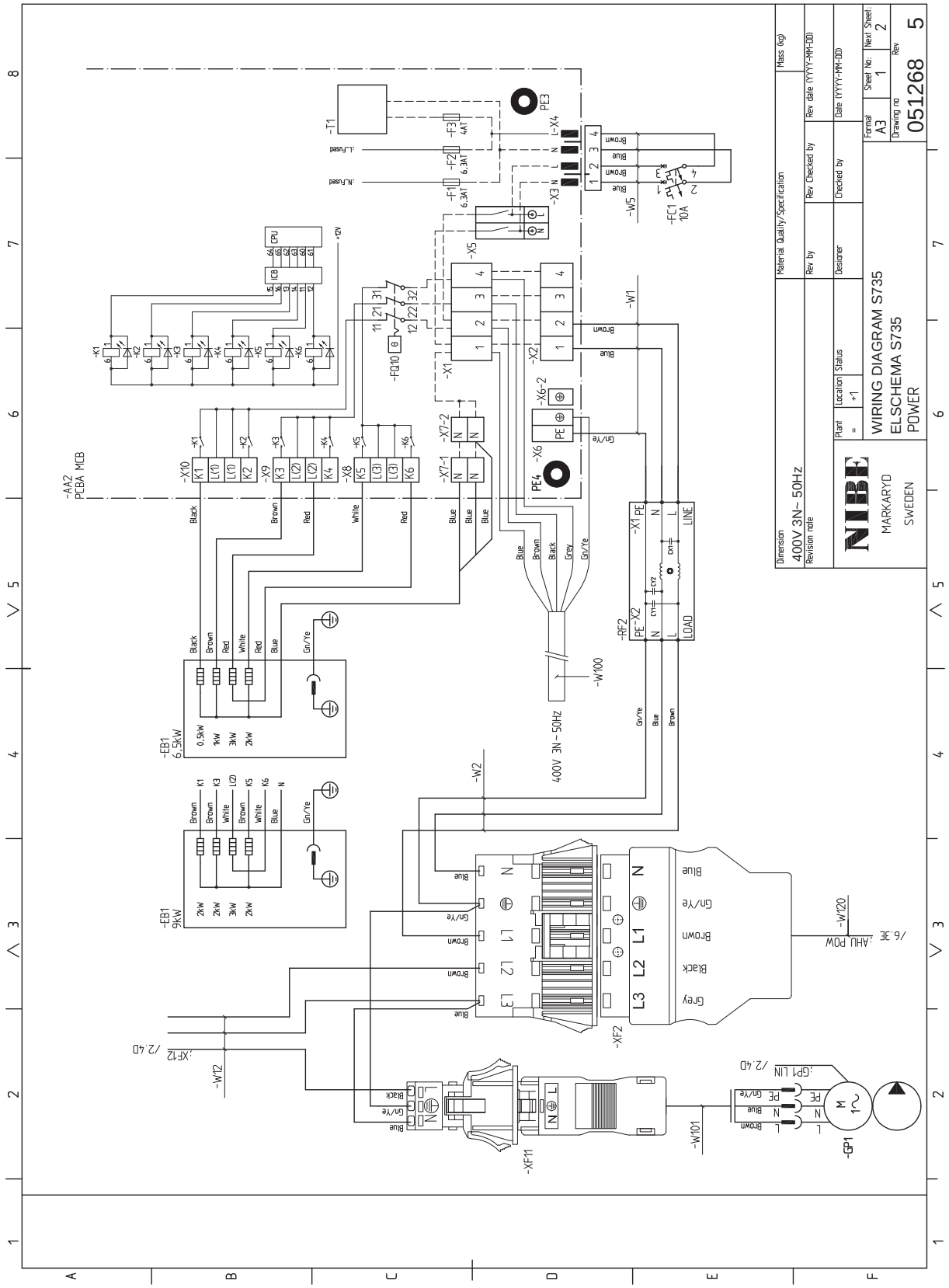

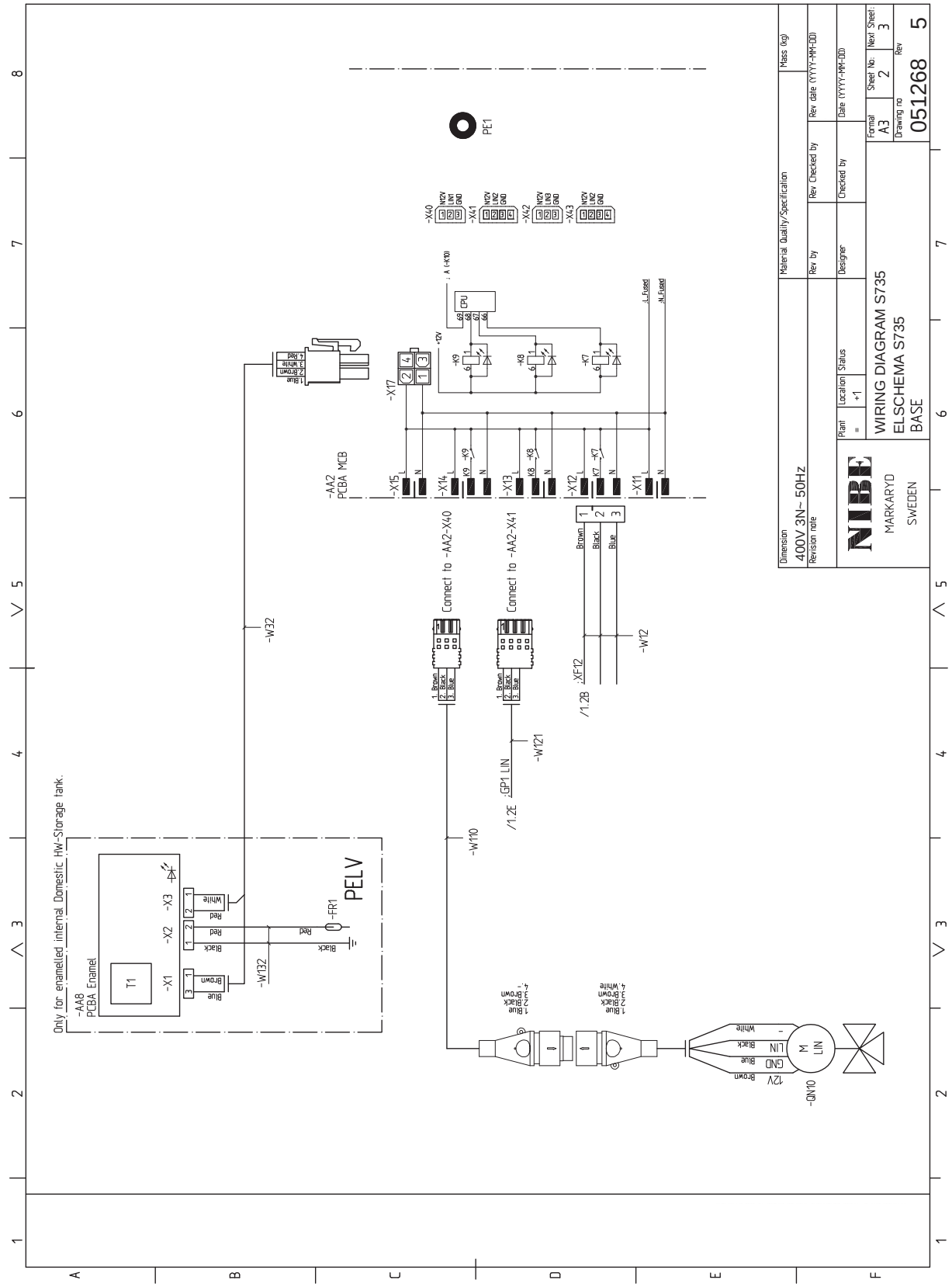
WIRING DIAGRAM S735
ELSCHEMA S735
BASE
NIBE
MARKARYD
SWEDEN
Dimension
400V 3N~ 50Hz
Revision note
Material Quality/Specification
Mass (kg)
Rev by
Rev Checked by
Rev date (YYYY-MM-DD)
Designer
Checked by
Date (YYYY-MM-DD)
Plant
Location
Status
Format
A3
Sheet No.
2
Next Sheet:
3
Drawing no
051268
Rev
5
Only for enamelled internal Domestic HW-Storage tank.
-AA8
PCBA Enamel
T1
-X1
-X2
-X3
-W132
-FR1
PELV
-W32
-W110
-W121
-W12
-AA2
PCBA MCB
-X15
-X14
-X13
-X12
-X11
-X17
-X40
-X41
-X42
-X43
-K9
-K8
-K7
CPU
PE1
Connect to -AA2-X40
Connect to -AA2-X41
-XF12
/1.2B
/1.2E
GP1 LIN
-QN10
12V
GND
LIN
M
LIN

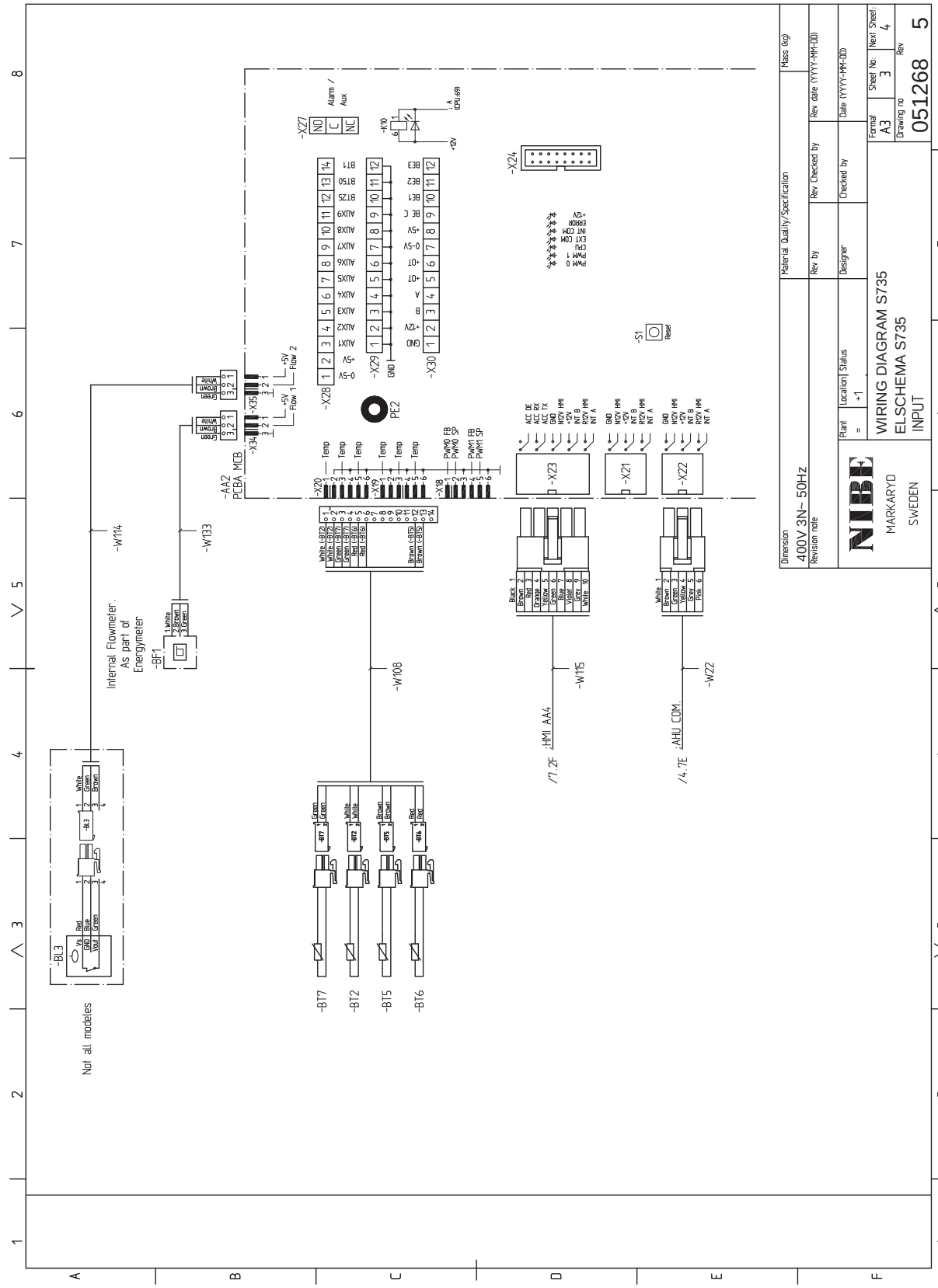
WIRING DIAGRAM S735
ELSCHEMA S735
INPUT
NIBE
MARKARYD
SWEDEN
Dimension
400V 3N~ 50Hz
Revision note
Material Quality/Specification
Mass (kg)
Rev by
Rev Checked by
Rev date (YYYY-MM-DD)
Designer
Checked by
Date (YYYY-MM-DD)
Plant
Location
Status
Format
A3
Sheet No.
3
Next Sheet:
4
Drawing no
051268
Rev
5
Not all modeles
Internal Flowmeter.
As part of
Energymeter
-BF1
-BL3
-W114
-W133
-W108
-W115
-W22
-AA2
PCBA MCB
-X20
-X19
-X18
-X23
-X21
-X22
-X24
-X27
-X28
-X29
-X30
-X34
-X35
-BT7
-BT2
-BT5
-BT6
-S1
Reset
PE2
HMI AA4
AHU COM.
/7.2F
/4.7E

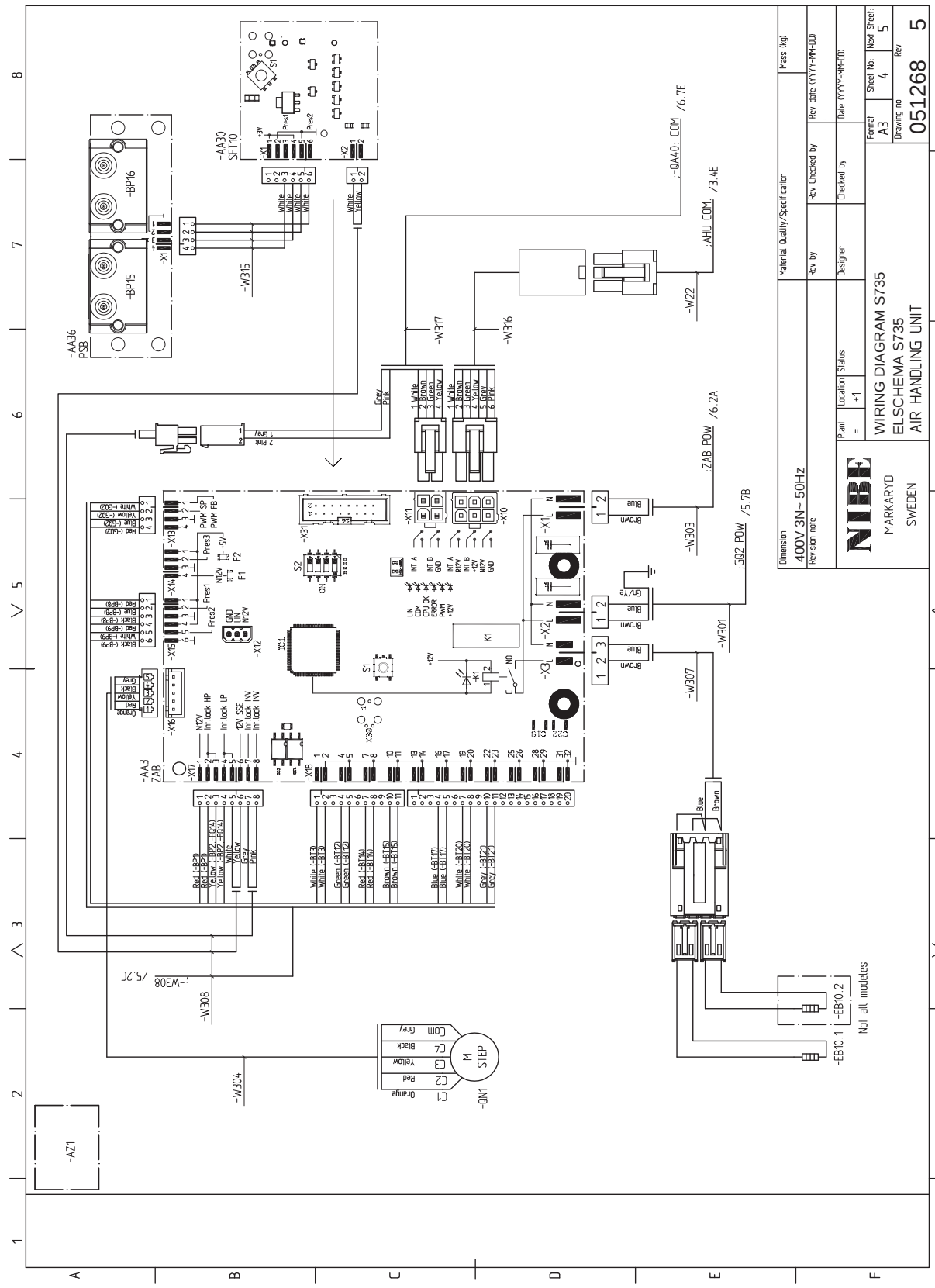
WIRING DIAGRAM S735
ELSCHEMA S735
AIR HANDLING UNIT
NIBE
MARKARYD
SWEDEN
400V 3N~ 50Hz
Not all modules

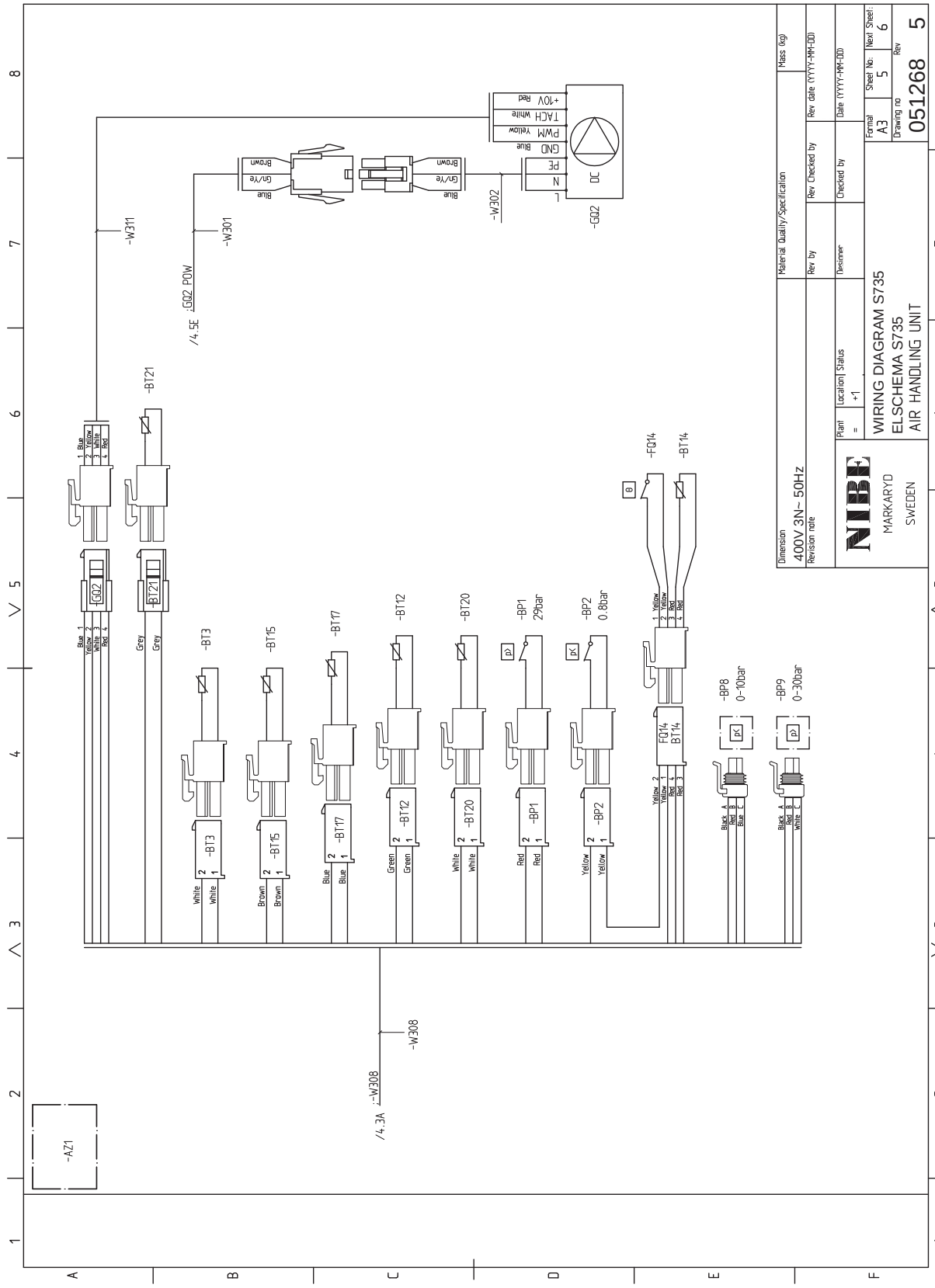
WIRING DIAGRAM S735
ELSCHEMA S735
AIR HANDLING UNIT
NIBE
MARKARYD
SWEDEN
Dimension
400V 3N~ 50Hz
Revision note
Material Quality/Specification
Mass (kg)
Rev by
Rev Checked by
Rev date (YYYY-MM-DD)
Designer
Checked by
Date (YYYY-MM-DD)
Plant
Location
Status
Format
A3
Sheet No.
5
Next Sheet:
6
Drawing no
051268
Rev
5
-GQ2
DC
-W302
-W301
-W311
-W308
-AZ1
-BT21
-BT3
-BT15
-BT17
-BT12
-BT20
-BP1
29bar
-BP2
0.8bar
-FQ14
-BT14
-BP8
0-10bar
-BP9
0-30bar
/4.5E :GQ2 POW
/4.3A :-W308

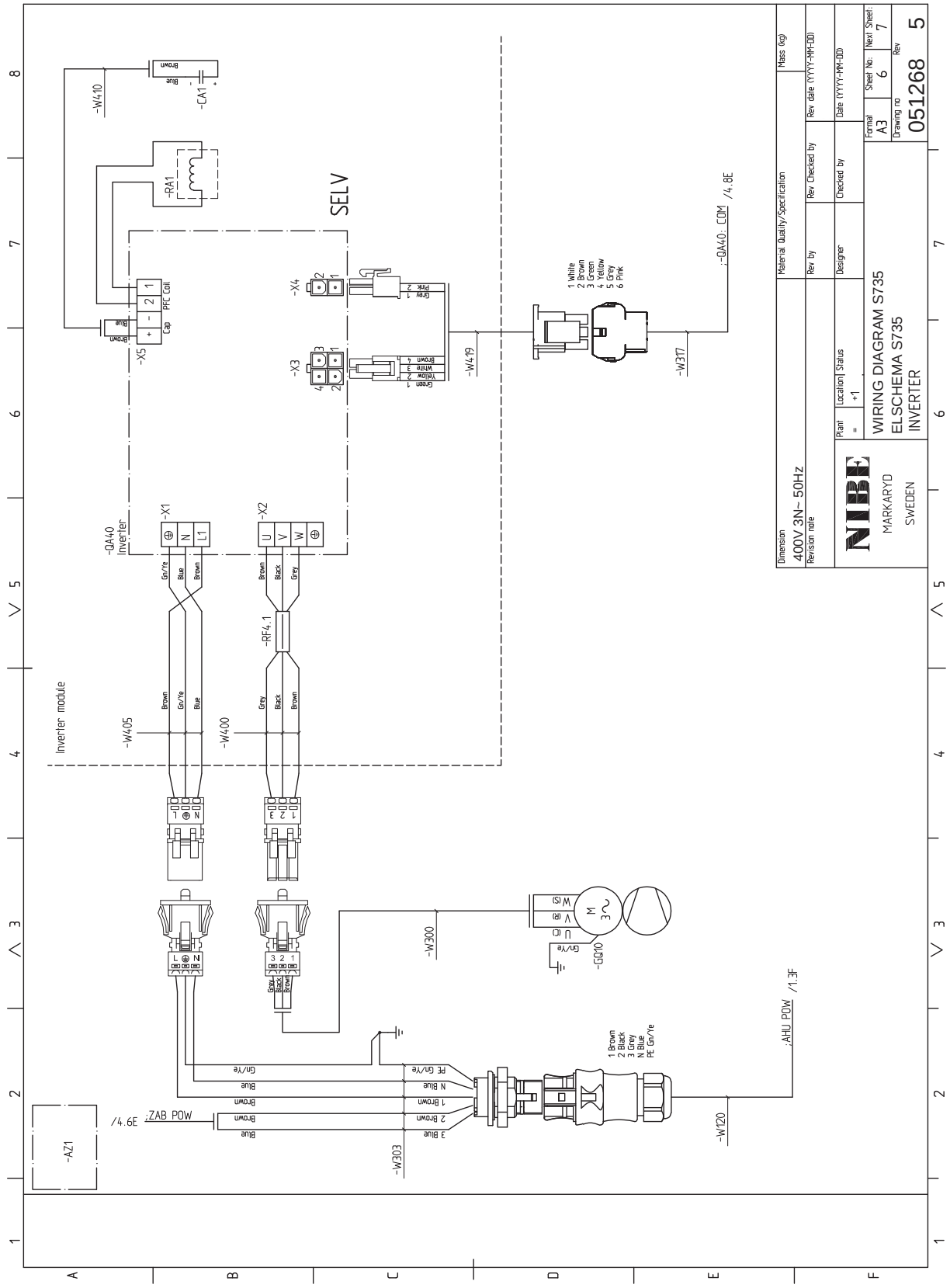
SELV
-W410
-CA1
-RA1
-X5
PFC Coil
Cap
-X4
-X3
-W419
-QA40: COM /4.8E
-W317
1 White
2 Brown
3 Green
4 Yellow
5 Grey
6 Pink
-QA40
Inverter
-X1
N
L1
-X2
U
V
W
-RF4.1
Inverter module
-W405
-W400
-W300
-GQ10
-AZ1
;ZAB POW /4.6E
-W303
-W120
;AHU POW /1.3F
1 Brown
2 Black
3 Grey
N Blue
PE Gn/Ye
Material Quality/Specification
Mass (kg)
Dimension
400V 3N~ 50Hz
Revision note
Rev by
Rev Checked by
Rev date (YYYY-MM-DD)
Designer
Checked by
Date (YYYY-MM-DD)
Plant
=
Location
+1
Status
NIBE
MARKARYD
SWEDEN
WIRING DIAGRAM S735
ELSCHEMA S735
INVERTER
Format
A3
Sheet No.
6
Next Sheet
7
Drawing no
051268
Rev
5

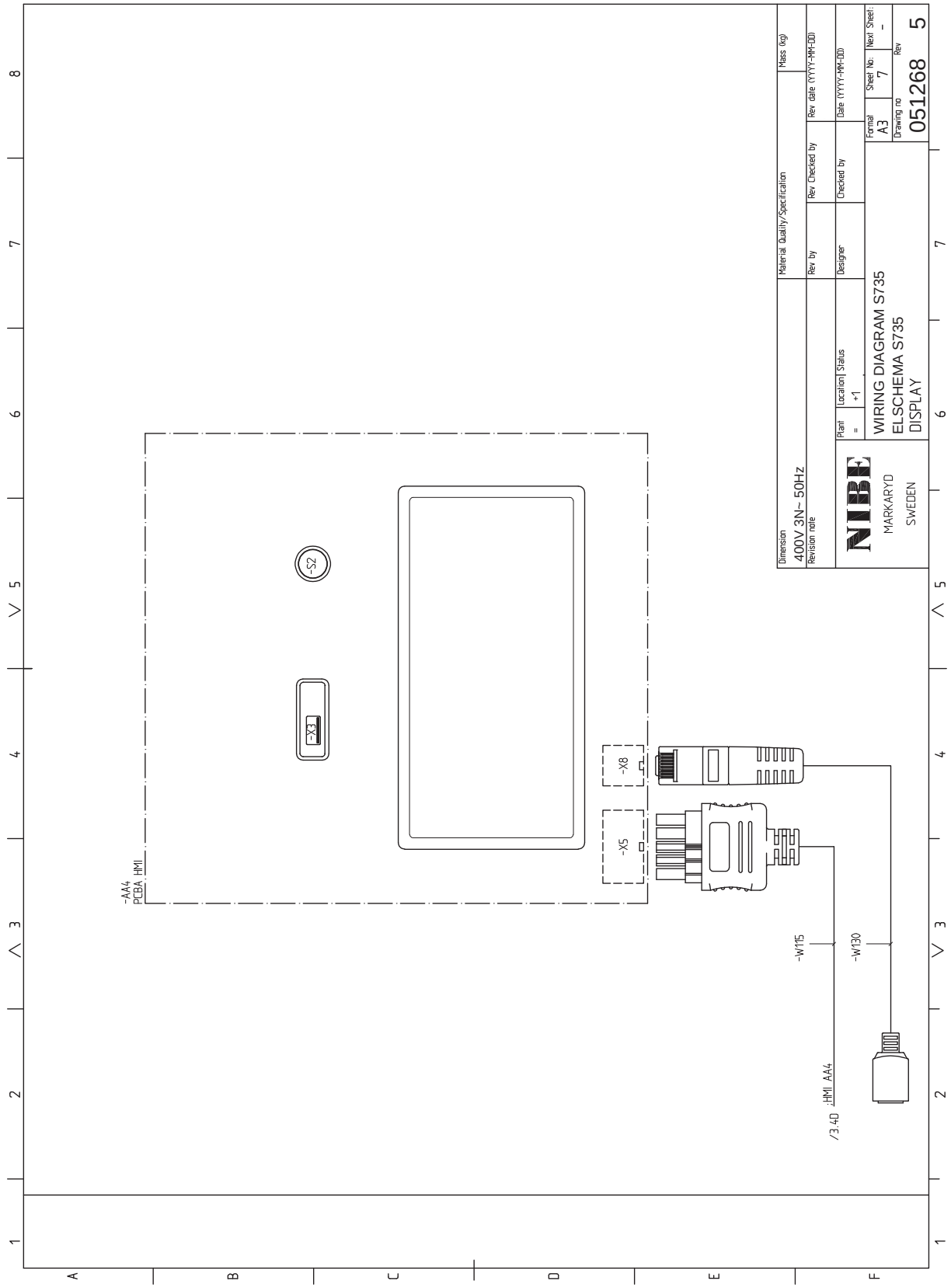
-AA4
PCBA, HMI
-S2
-X3
-X8
-X5
-W115
-W130
/3.40 HMI AA4
Dimension
400V 3N~ 50Hz
Revision note
Material Quality/Specification
Rev by
Designer
Rev Checked by
Checked by
Rev date (YYYY-MM-DD)
Date (YYYY-MM-DD)
Mass (kg)
Plant
=
Location Status
+1
NIBE
MARKARYD
SWEDEN
WIRING DIAGRAM S735
ELSCHEMA S735
DISPLAY
Format
A3
Sheet No.
7
Next Sheet
-
Drawing no
051268
Rev
5

3X230 V

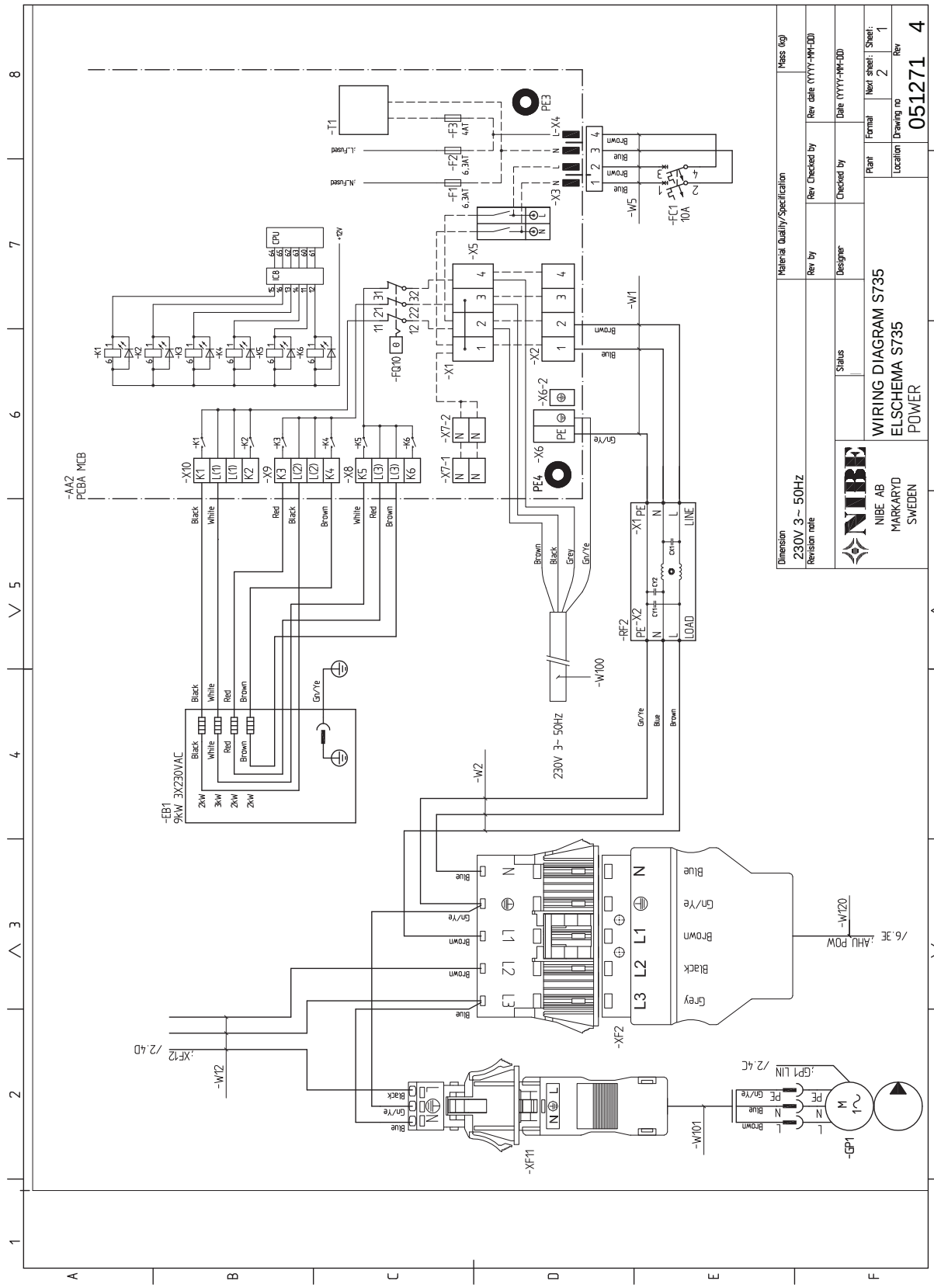
WIRING DIAGRAM S735
ELSCHEMA S735
POWER
NIBE AB
MARKARYD
SWEDEN
Dimension
230V 3~ 50Hz
Material Quality/Specification
Mass (kg)
Rev by
Rev Checked by
Rev date (YYYY-MM-DD)
Status
Designer
Checked by
Date (YYYY-MM-DD)
Plant
Format
Next sheet:
Sheet:
Location
Drawing no
Rev
051271 4
-AA2
PCBA MCB
-EB1
9kW 3X230VAC
230V 3~ 50Hz
-W100
-W101
-W120
-W12
-W2
-W1
-W5
-FC1
10A
-FQ10
-XF11
-XF2
-GP1
-RF2
LINE
LOAD
CPU
ICB
+12V

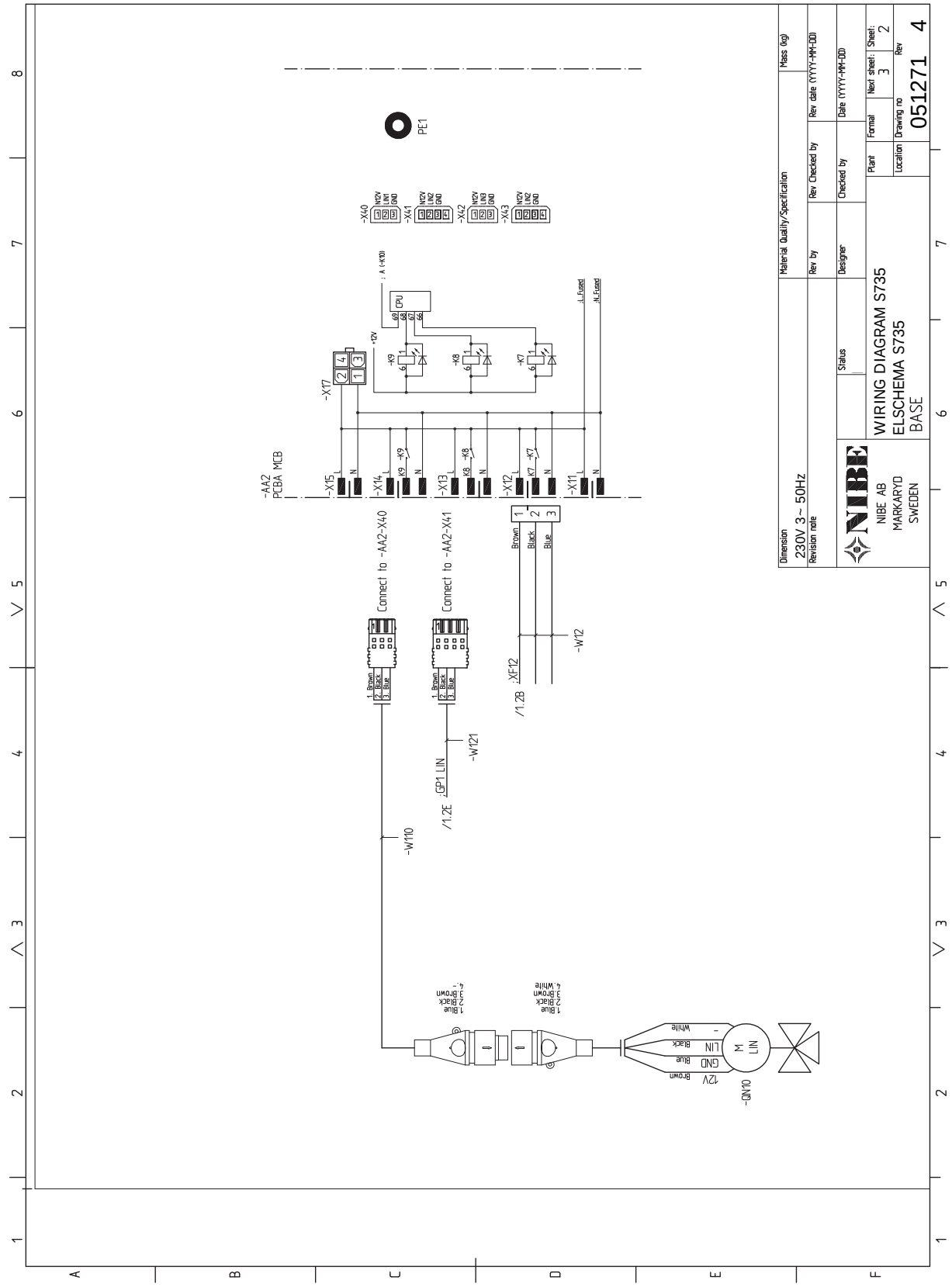
WIRING DIAGRAM S735
ELSCHEMA S735
BASE
NIBE AB
MARKARYD
SWEDEN
051271 4
-AA2
PCBA MCB
-X15
-X14
-X13
-X12
-X11
-X17
-K9
-K8
-K7
-X40
-X41
-X42
-X43
PE1
Connect to -AA2-X40
Connect to -AA2-X41
-W110
-W121
-W12
-GP1 LIN
-QN10
/1.2E
/1.2B
-XF12
Brown
Black
Blue
White
12V
GND
LIN

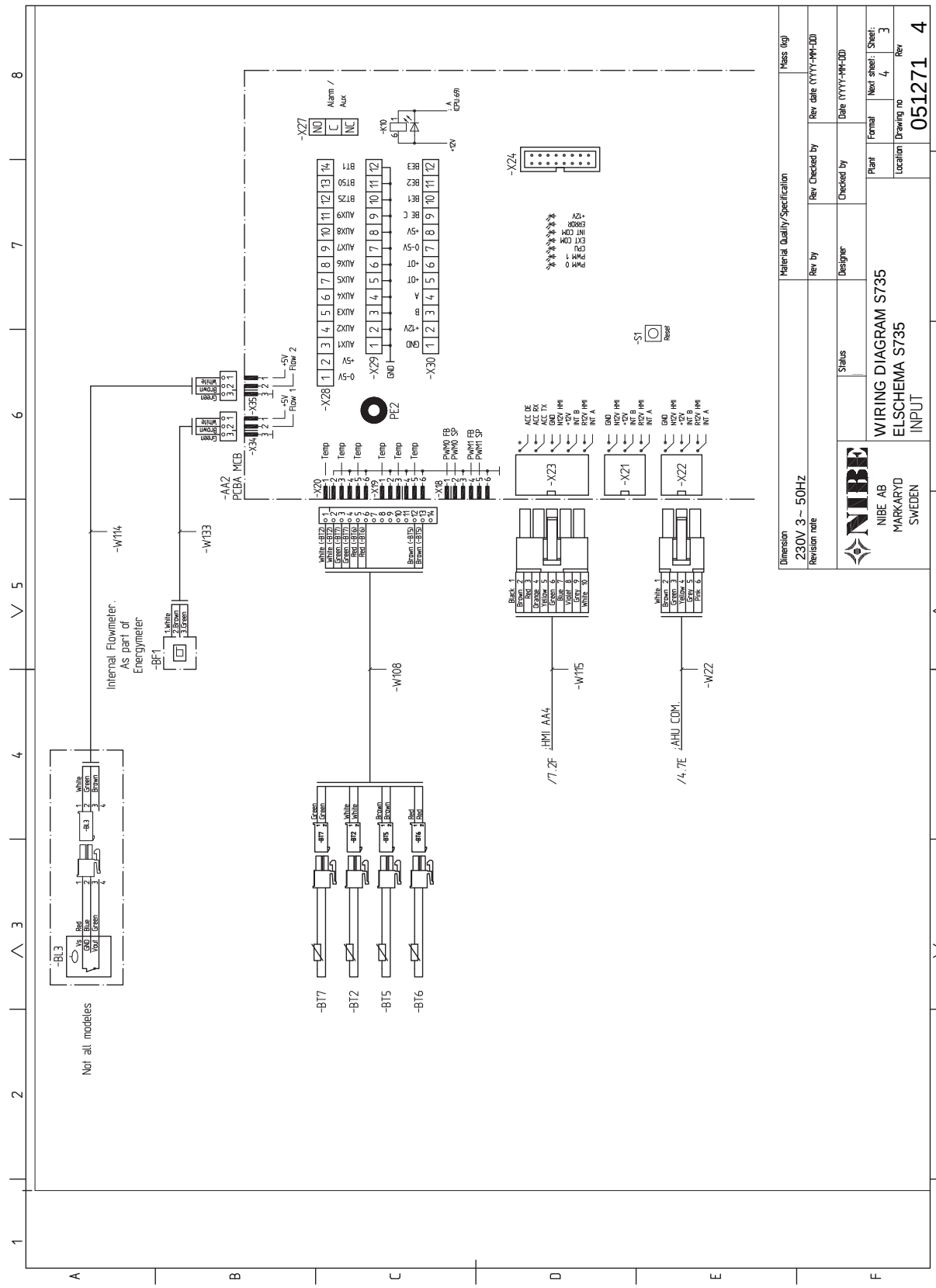
WIRING DIAGRAM S735
ELSCHEMA S735
INPUT
NIBE AB
MARKARYD
SWEDEN
Dimension
230V 3 ~ 50Hz
Revision note
Material Quality/Specification
Mass (kg)
Rev by
Rev Checked by
Rev date (YYYY-MM-DD)
Designer
Checked by
Date (YYYY-MM-DD)
Status
Plant
Format
Next sheet:
Sheet:
Location
Drawing no
051271 4
Rev
Not all modeles
Internal Flowmeter.
As part of
Energymeter
-BF1
-BL3
-AA2
PCBA MCB
-X27
-X28
-X29
-X30
-X24
-X23
-X21
-X22
-X20
-X19
-X18
-X35
-X34
-W114
-W133
-W108
-W115
-W22
-BT7
-BT2
-BT5
-BT6
PE2
-S1
Reset
HMI AA4
AHU COM.

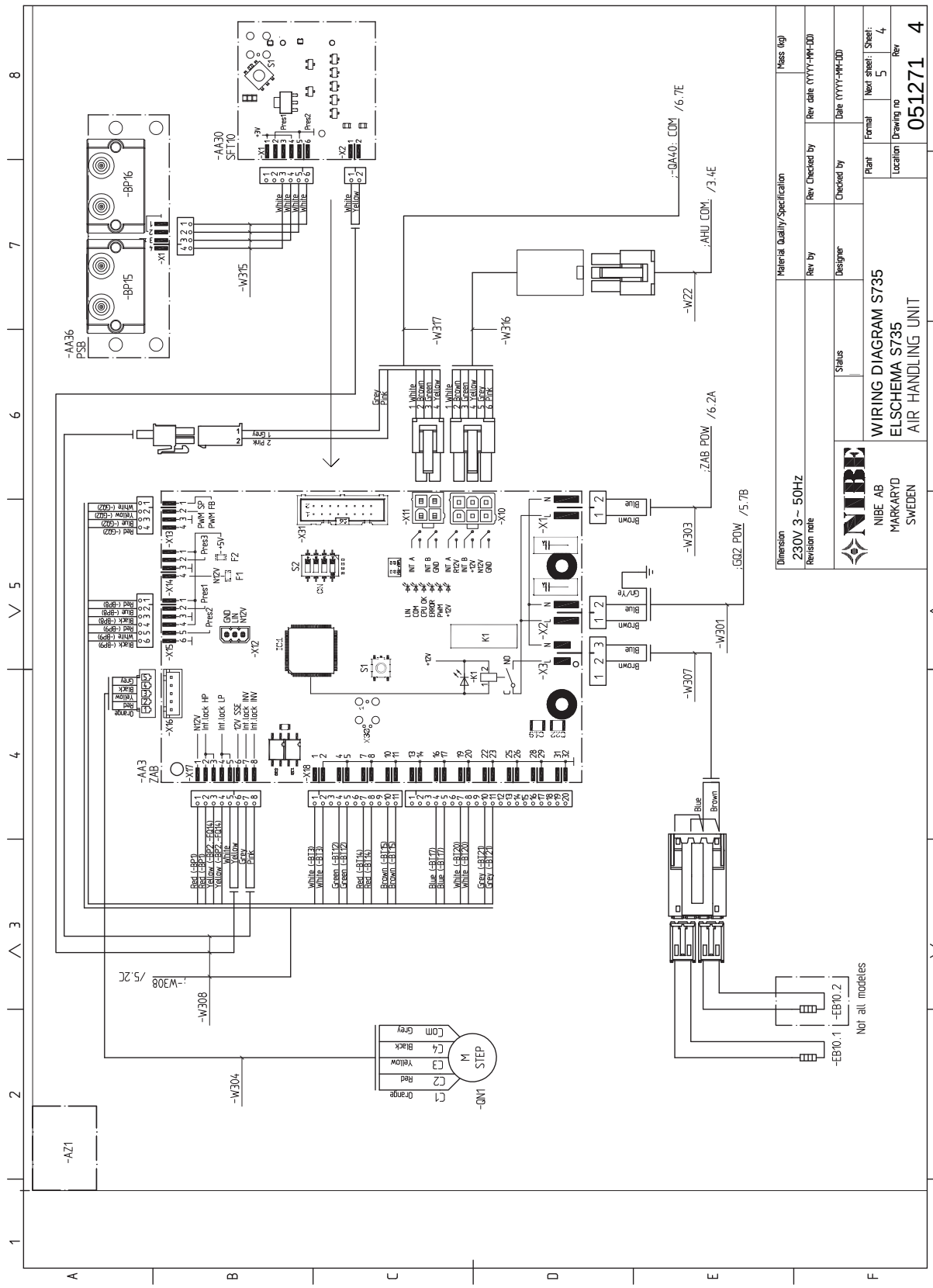
WIRING DIAGRAM S735
ELSCHEMA S735
AIR HANDLING UNIT
NIBE AB
MARKARYD
SWEDEN
051271 4
230V 3~ 50Hz
-AA30 SFT10
-AA36 PSB
-AA3 ZAB
-BP16
-BP15
-W315
-W317
-W316
-W22
-W303
-W301
-W307
-W308
-W304
-QN1
-AZ1
-EB10.1
-EB10.2
Not all modules

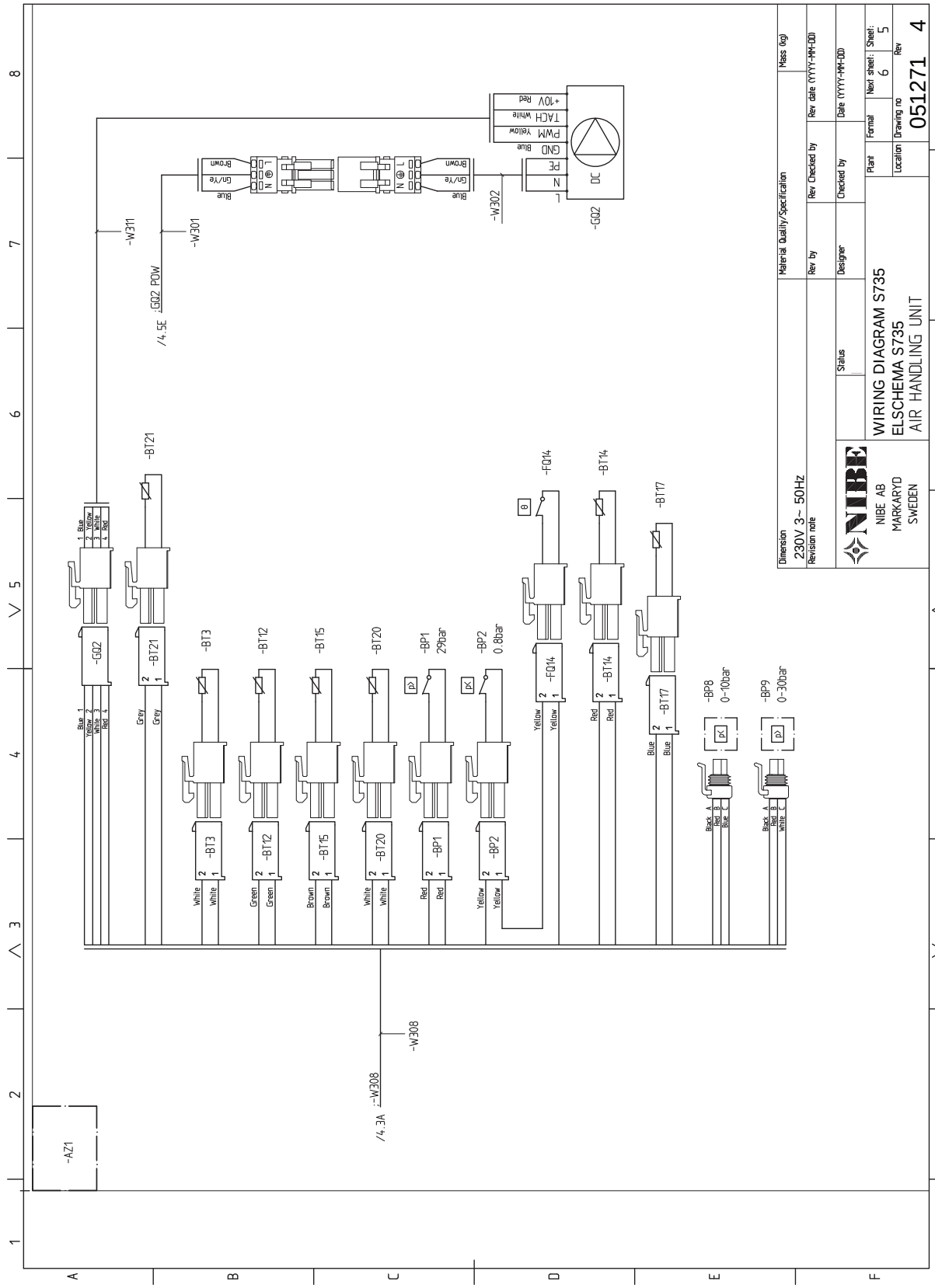
WIRING DIAGRAM S735
ELSCHEMA S735
AIR HANDLING UNIT
NIBE AB
MARKARYD
SWEDEN
Dimension
230V 3~ 50Hz
Revision note
Material Quality/Specification
Mass (kg)
Rev by
Rev Checked by
Rev date (YYYY-MM-DD)
Designer
Checked by
Date (YYYY-MM-DD)
Status
Plant
Format
Next sheet:
Sheet:
Location
Drawing no
051271
Rev
4
-GQ2
-BT21
-BT3
-BT12
-BT15
-BT20
-BP1
29bar
-BP2
0.8bar
-FQ14
-BT14
-BT17
-BP8
0-10bar
-BP9
0-30bar
-W311
-W301
-W302
-W308
/4.5E
GQ2 POW
/4.3A
-AZ1
DC
+10V
TACH
PWM
GND
PE
N
L
Blue
Yellow
White
Red
Brown
Gn/Ye
Grey
Green
Black
A
B
C
D
E
F
1
2
3
4
5
6
7
8

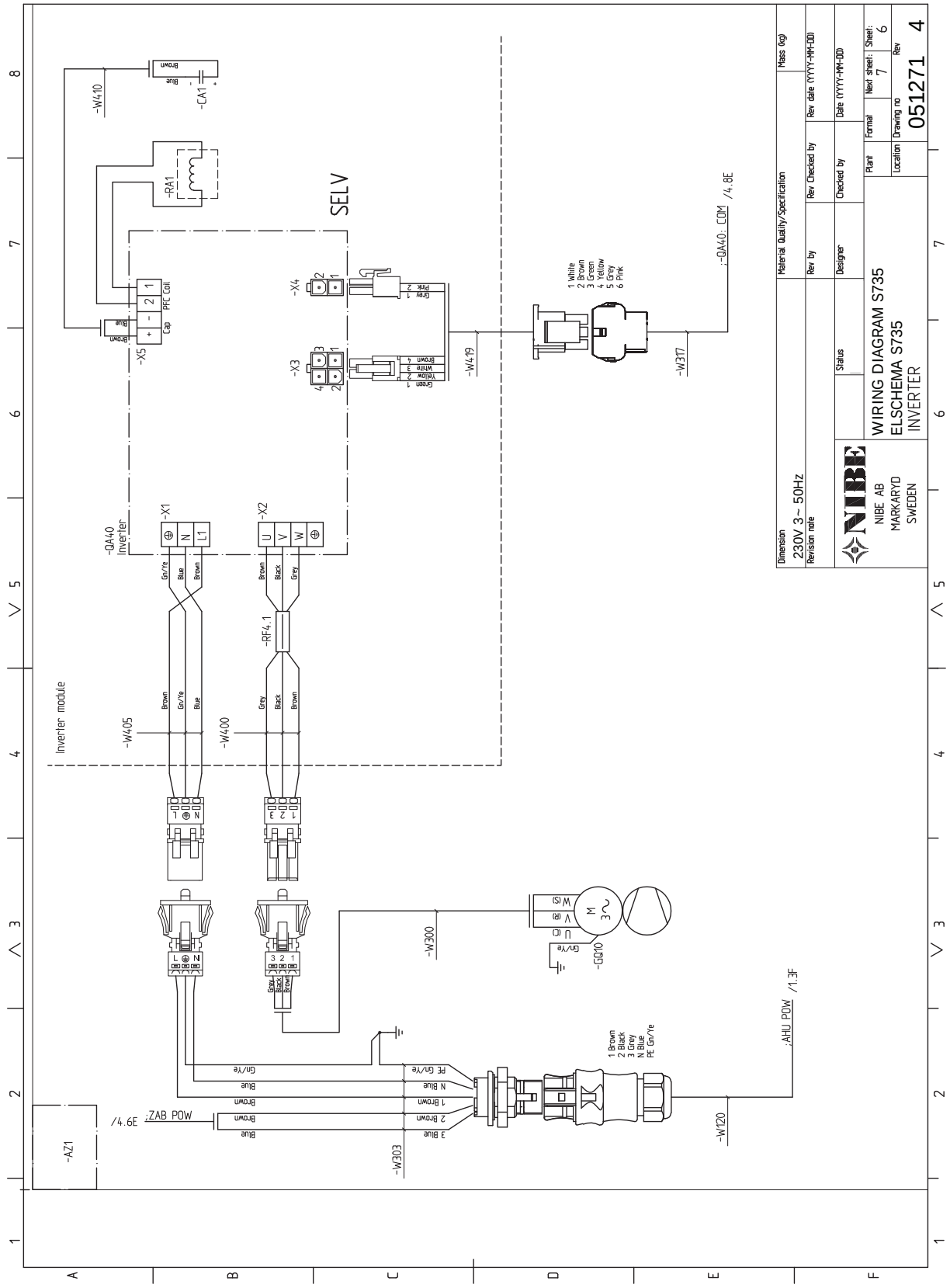
WIRING DIAGRAM S735
ELSCHEMA S735
INVERTER
NIBE AB
MARKARYD
SWEDEN
051271 4
SELV
Inverter module
-QA40 Inverter
-X1
-X2
-X3
-X4
-X5
-RA1
-CA1
-W410
-W405
-W400
-W419
-W317
-W300
-W303
-W120
-RF4.1
-GQ10
-AZ1
/4.6E ;ZAB POW
;AHU POW /1.3F
;-QA40: COM /4.8E
1 White
2 Brown
3 Green
4 Yellow
5 Grey
6 Pink
1 Brown
2 Black
3 Grey
N Blue
PE Gn/Ye
Dimension
230V 3~ 50Hz
Revision note
Material Quality/Specification
Mass (kg)
Rev by
Rev Checked by
Rev date (YYYY-MM-DD)
Status
Designer
Checked by
Date (YYYY-MM-DD)
Plant
Format
Next sheet: 7
Sheet: 6
Location
Drawing no
Rev

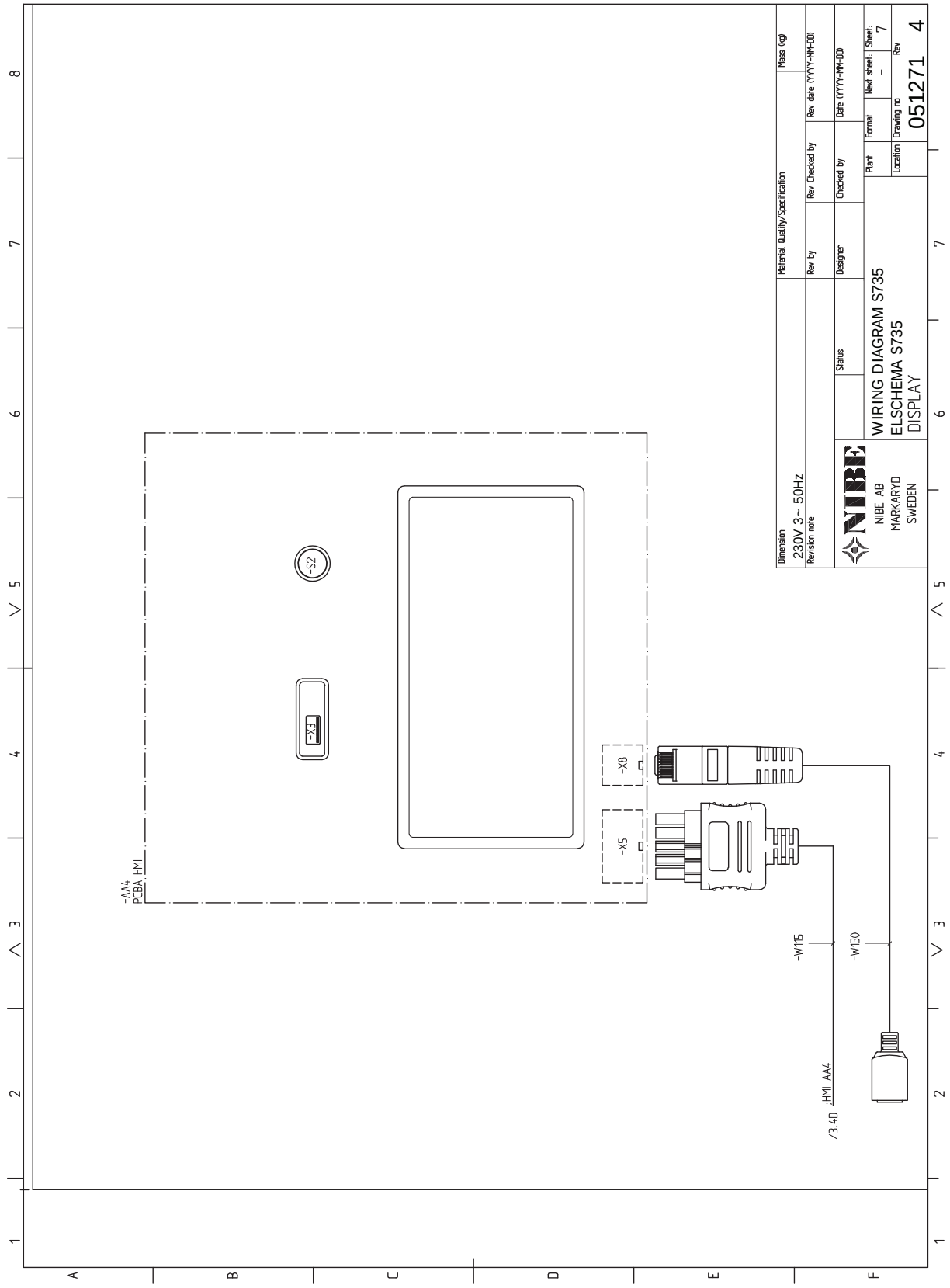
-AA4
PCBA, HMI
-S2
-X3
-X8
-X5
-W115
-W130
/3.40 :HMI AA4
Dimension
230V 3~ 50Hz
Revision note
Material Quality/Specification
Rev by
Designer
Rev Checked by
Checked by
Rev date (YYYY-MM-DD)
Date (YYYY-MM-DD)
Mass (kg)
Status
Plant
Format
Next sheet:
Sheet:
7
Location
Drawing no
051271 4
Rev
NIBE AB
MARKARYD
SWEDEN
WIRING DIAGRAM S735
ELSCHEMA S735
DISPLAY

Register položiek

A

Alarm, 61
Alternatívna inštalácia
  Ohrievač vody bez elektrokotla, 15
  Ohrievač vody s elektrokotlom, 16
  Pripojenie cirkulácie teplej vody, 16
Alternatívy pripojenia
  Dva alebo viac klimatizačných systémov, 15

B

Bezpečnostné informácie
  Kontrola inštalácie, 5
  Sériové číslo, 4
  Symboly, 4
  Značenie, 4

D

Dáta snímača teploty, 58
Dodávané komponenty, 7
Dodávka a manipulácia, 6
  Dodávané komponenty, 7
  Doprava, 6
  Montáž, 6
  Oblasť inštalácie, 6
  Odstránenie častí izolácie, 9
  Odstránenie krytov, 7
Doprava, 6
Dôležitá informácia, 4

E

Elektrické pripojenia, 19
  Externé pripojenia, 22
  Externý elektromer, 23
  Izbový snímač, 22
  Kontrola taríf, 21
  Monitor záťaže, 23
  Možnosti externých pripojení, 25
  Nastavenia, 27
  Prídavný elektrokotol - maximálny výkon, 27
  Pripojenia, 21
  Pripojenie externého pracovného napätia pre riadiaci systém, 21
  Pripojenie napájania, 21
  Pripojenie príslušenstva, 24
  Pripojenie snímačov, 22
  Vonkajší snímač teploty, 22
Energetické označenie, 72
  Informačný list, 72
  Technická dokumentácia, 73
  Údaje pre energetickú účinnosť zostavy, 72
Externé pripojenia, 22
Externý elektromer, 23

I

Informačná ponuka, 61
Izbový snímač, 22

K

Klimatizačný systém, 15
Klimatizačný systém a zóny, 36
  Ovládanie - Úvod, 36
Konštrukcia tepelného čerpadla, 10
Kontrola indikátora magnetitu, 58
Kontrola inštalácie, 5
Kontrola taríf, 21

M

Modbus TCP/IP, 59
Montáž, 6
Možnosti externých pripojení, 25
  Možný výber AUX vstupov, 25
Možný výber AUX vstupov, 25

N

Naplnenie ohrievača teplej vody, 28
Narušenie komfortu
  Informačná ponuka, 61
Nastavenia, 27
  Núdzový režim, 27
Nastavenie rozmerov, 14
Navigácia
  Ponuka pomocníka, 34

O

Oblasť inštalácie, 6
Odstránenie krytov, 7
Odvzdušnenie klimatizačného systému, 28
Ovládanie, 33
  Ovládanie - Úvod, 33
Ovládanie – ponuky
  Ponuka 1 – Vnútorná klíma, 37
  Ponuka 2 – Teplá voda, 41
  Ponuka 3 – Informácie, 43
  Ponuka 4 – Môj systém, 44
  Ponuka 5 – Pripojenie, 47
  Ponuka 6 – Plánovanie, 48
Ovládanie - Úvod, 33

P

Plnenie a odvzdušňovanie, 28
  Naplnenie ohrievača teplej vody, 28
  Odvzdušnenie klimatizačného systému, 28
  Plnenie klimatizačného systému, 28
Plnenie klimatizačného systému, 28
Pohotovostný stav, 27
Ponuka 1 – Vnútorná klíma, 37
Ponuka 2 – Teplá voda, 41
Ponuka 3 – Informácie, 43
Ponuka 4 – Môj systém, 44
Ponuka 5 – Pripojenie, 47
Ponuka 6 – Plánovanie, 48
Ponuka 7 – Nastavenia pre montážnu firmu, 50
Ponuka nápovedy, 34
Poruchy funkčnosti, 61
  Alarm, 61
  Riešenie problémov, 61
  Správa alarmu, 61
Prídavný elektrokotol - maximálny výkon, 27
  Výkonové stupne elektrokotla, 27
Pripojenia, 21
Pripojenia potrubia a vetrania, 13
  Klimatizačný systém, 15
  Maximálne objemy kotla a radiátora, 13
  Nastavenie rozmerov, 14
  Pripojenie klimatizačného systému, 15
  Rozmery a pripojenia potrubia, 14
  Rozmery potrubia, 14
  Studená a teplá voda
    Pripojenie studenej a teplej vody, 15
  Vedenie odpad. vzduchu, 18
  Význam symbolu, 15

Pripojenie cirkulácie teplej vody, 16
Pripojenie externého pracovného napätia pre riadiaci systém, 21
Pripojenie ku klimatizačnému systému, 15
Pripojenie napájania, 21
Pripojenie príslušenstva, 24
Pripojenie snímačov, 22
Pripojenie snímačov prúdu, 23
Pripojenie studenej a teplej vody, 15
Príslušenstvo, 64

R

Riadenie – Ponuky
  Ponuka 7 – Nastavenia pre montážnu firmu, 50
Riešenie problémov, 61
Rozmery a nastavenie súradníc, 66
Rozmery a pripojenia potrubia, 14
Rozmery potrubia, 14

S

Sériové číslo, 4
Servis, 57
Servisné opatrenia
  Kontrola indikátora magnetitu, 58
Servisné zásahy
  Dáta snímača teploty, 58
  Modbus TCP/IP, 59
  USB servisná zásuvka, 58
  Vypúšťanie klimatizačného systému, 57
  Vypúšťanie ohrievača teplej vody, 57
Schéma elektrického zapojenia, 75
Správa alarmu, 61
Spustenie a prehliadka, 29–30
  Nastavenie otáčok čerp., 30
  Nastavenie ventilácie, 30
Studená a teplá voda
  Pripojenie studenej a teplej vody, 15
Symboly, 4

T

Technické dáta, 66, 68
  Rozmery a nastavenie súradníc, 66
  Schéma elektrického zapojenia, 75
  Technické dáta, 68

U

USB servisná zásuvka, 58
Uvedenie do prevádzky a nastavenie, 28
  Plnenie a odvzdušňovanie, 28
  Spustenie a prehliadka, 29

V

Vedenie odpad. vzduchu, 18
Vonkajší snímač teploty, 22
Vypúšťanie klimatizačného systému, 57
Vypúšťanie ohrievača teplej vody, 57
Význam symbolu, 15

Z

Značenie, 4

Kontaktné informácie

AUSTRIA
NIBE GmbH
Gahberggasse 11
4861 Schörfling am Attersee
Tel: +43 (0)7662 8963-0
kontakt@nibe.at
nibe.at

CZECH REPUBLIC
Družstevní závody Dražice - strojírna s.r.o.
Dražice 69, 29471 Benátky n. Jiz.
Tel: +420 326 373 801
nibe@nibe.cz
nibe.cz

DENMARK
Vølund Varmeteknik A/S
Industrivej Nord 7B, 7400 Herning
Tel: +45 97 17 20 33
info@volundvt.dk
volundvt.dk

FINLAND
NIBE Energy Systems Oy
Juurakkotie 3, 01510 Vantaa
Tel: +358 (0)9 274 6970
info@nibe.fi
nibe.fi

FRANCE
NIBE Energy Systems France SAS
Zone industrielle RD 28
Rue du Pou du Ciel, 01600 Reyrieux
Tél: 04 74 00 92 92
info@nibe.fr
nibe.fr

GERMANY
NIBE Systemtechnik GmbH
Am Reiherpfahl 3, 29223 Celle
Tel: +49 (0)5141 75 46 -0
info@nibe.de
nibe.de

GREAT BRITAIN
NIBE Energy Systems Ltd
3C Broom Business Park,
Bridge Way, S41 9QG Chesterfield
Tel: +44 (0)330 311 2201
info@nibe.co.uk
nibe.co.uk

NETHERLANDS
NIBE Energietechniek B.V.
Bagven Park 11, 4838 EH Breda
Tel: +31 (0)168 47 77 22
info@nibenl.nl
nibenl.nl

NORWAY
ABK-Qviller AS
Brynsengfaret 6, 0667 Oslo
Tel: (+47) 23 17 05 20
post@abkqviller.no
nibe.no

POLAND
NIBE-BIAWAR Sp. z o.o.
Ul. Prof. Andrzeja Kalicinskiego 1
15-569 Bialystok
Tel: +48 (0)85 66 28 490
biawar.com.pl

SWEDEN
NIBE Energy Systems
Box 14
Hannabadsvägen 5, 285 21 Markaryd
Tel: +46 (0)433-27 30 00
info@nibe.se
nibe.se

SWITZERLAND
NIBE Wärmetechnik c/o ait Schweiz AG
Industriepark, CH-6246 Altishofen
Tel. +41 (0)58 252 21 00
info@nibe.ch
nibe.ch

V krajinách neuvedených v tomto zozname sa obráťte na spoločnosť NIBE Sweden alebo navštívte nibe.eu kde získate viac informácií.

NIBE Energy Systems
Hannabadsvägen 5
Box 14
SE-285 21 Markaryd
info@nibe.se
nibe.eu

IHB SK 2640-3 M13215

Táto publikácia je od spoločnosti NIBE Energy Systems. Všetky ilustrácie, fakty a údaje o produkte sú založené na dostupných informáciách v čase schválenia publikácie.

Spoločnosť NIBE Energy Systems si vyhradzuje právo na akékoľvek faktické alebo tlačové chyby v tejto publikácii.

©2026 NIBE ENERGY SYSTEMS

M13215