NIBE

NIBE COMPACT Export

EN User and Installer Manual
– Water heater

CS Uživatelská a instalační příručka
– Ohřívač vody

SK Príručka pre používateľa a inštalátora
– Ohrievač vody

IHB 2517-1
M13720

Table of Contents

English

Important information 4
For the User 5
For the Installer 6

Češtinaa

Důležité informace 12
Pro uživatele 13
Pro instalačního technika 14

Slovenčina

Dôležitá informácia 20
Pre používateľa 21
Pre inštalátora 22

English

Important information

SAFETY INFORMATION

This manual describes installation and service procedures for implementation by specialists.

The manual must be left with the customer.

For the latest version of the product's documentation, see nibe.se.

This appliance can be used by children aged from 3 years and above and persons with reduced physical, sensory or mental capabilities or lack of experience and knowledge if they have been given supervision or instruction concerning use of the appliance in a safe way and understand the hazards involved. Children aged from 3-8 years are only allowed to operate the tap connected to the water heater. Children shall not play with the appliance. Cleaning and user maintenance shall not be made by children without supervision.

This is an original manual. It may not be translated without the approval of NIBE.

Rights to make any design or technical modifications are reserved.

©NIBE 2025.

Water may drip from the safety valve's overflow pipe. The overflow pipe must be routed to a suitable drain, to prevent hot water splashes from causing harm. The overflow pipe must be inclined along its entire length to prevent pockets where water can accumulate, and must be frost-proof. The overflow pipe must be at least the same size as the safety valve. The overflow pipe must be visible and its mouth must be open and not placed close to electrical components.

SYMBOLS

CAUTION!

This symbol indicates danger to person or machine.

NOTE!

This symbol indicates important information about what you need to consider when installing, servicing or maintaining the installation.

TIP!

This symbol indicates tips on how to facilitate using the product.

MARKING

Explanation of symbols that may be present on the product's label(s).

Dangerous voltage.

SERIAL NUMBER

The serial number can be found at the bottom right, inside the front cover.

NOTE!

Always give the product's serial number when reporting a fault.

RECOVERY

Leave the disposal of the packaging to the installer who installed the product or to special waste stations.

Do not dispose of used products with normal household waste. It must be disposed of at a special waste station or dealer who provides this type of service.

Improper disposal of the product by the user results in administrative penalties in accordance with current legislation.

For the User

REGULAR CHECKS

SAFETY VALVE (NOT ENCLOSED)

The safety valve sometimes releases a little water following hot water usage. This is because the cold water that enters the water heater expands during heating, causing the pressure to rise and the safety valve to open.

The function of the safety valve must be checked regularly. Perform checks as follows:

1. Open the valve.
2. Check that water flows through the valve.
3. Close the valve.

EMPTYING

When installed in a location where there is the risk of frost, the water heater must be drained when it is not in operation. Freezing could result in the water heater cracking and causing water damage.

Draining is performed as follows:

1. Turn off the power to the water heater.
2. Shut off the incoming cold water.
3. Drain the water heater via the safety valve or by disconnecting the cold water connection (XL3).

   CAUTION!

   There may be some hot water, risk of scalding.

4. During draining, air must be supplied to the water heater by opening some hot water taps, preferably the closest and lowest. If this is not enough, disconnect the hot water connection (XL4).

It can take a few minutes for draining to start.

Keep the valves' positions after the above actions until the water heater is to be used again.

A small amount of water may remain at the bottom of the water heater after draining.

DISTURBANCES IN COMFORT

DEALING WITH MALFUNCTIONS

CAUTION!

Electrical installation and service must be carried out under the supervision of a qualified electrician, and in accordance with applicable electrical safety regulations.

If the water fails to heat up, check the fuses in the electrical distribution unit. If none of the fuses have blown, the cause could be the temperature limiter tripping due to a fault in the water heater. Once the fault has been remedied, the temperature limiter can be reset.

SERVICE

For service, contact the installer. Serial number (PF3) (14 digits) and installation date should always be stated.

Only replacement parts supplied by NIBE may be used.

For the Installer

GENERAL

The pressure vessel in Compact is made of stainless steel and is available with three different volumes.

The pressure vessel is designed and manufactured for a maximum cut-off pressure of 10 bar.

The water heater is insulated with EPS (environmentally friendly cellular plastic), which provides good thermal insulation.

The outer casing consists of powder-coated steel plate and the rear section is in galvanised steel plate.

The flanged, stainless steel immersion heater, in a Ø 80 mm connection opening, allows for simple dismantling, internal inspection and cleaning of the pressure vessel.

A complete set of factory-fitted valves, consisting of a mixing valve, non-return valve, safety/draining valve and shut-off valve.

TRANSPORT

Compact should be transported and stored vertically in a dry place.

Check that Compact has not been damaged during transport.

ASSEMBLY

The water heater is only designed for upright installation.

Position Compact on a firm base that can take the weight, preferably on a concrete floor or foundation. Use the water heater's adjustable feet to achieve a horizontal and stable set-up.

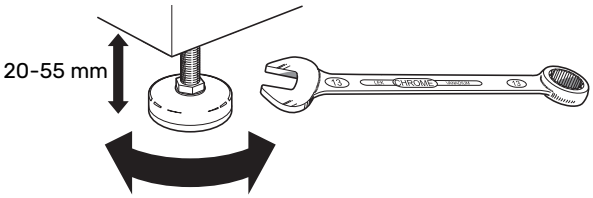

The area where the Compact is located must be frost-proof and equipped with a floor drain.

HANDLING PANELS

FRONT PANEL

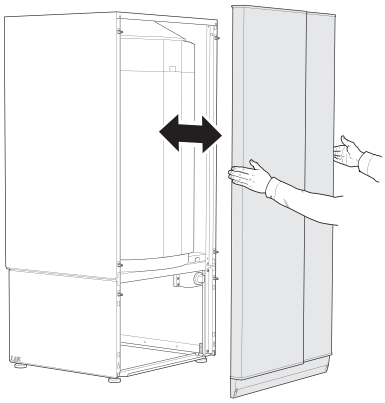

Pull the front straight out.

SIDE PANELS

The lower section of the side panels on Compact 150, 200 and 300 can be removed during installation, which facilitates access from the sides. The side panels can also be reinstalled in confined spaces.

COMPONENT POSITIONS

COMPACT

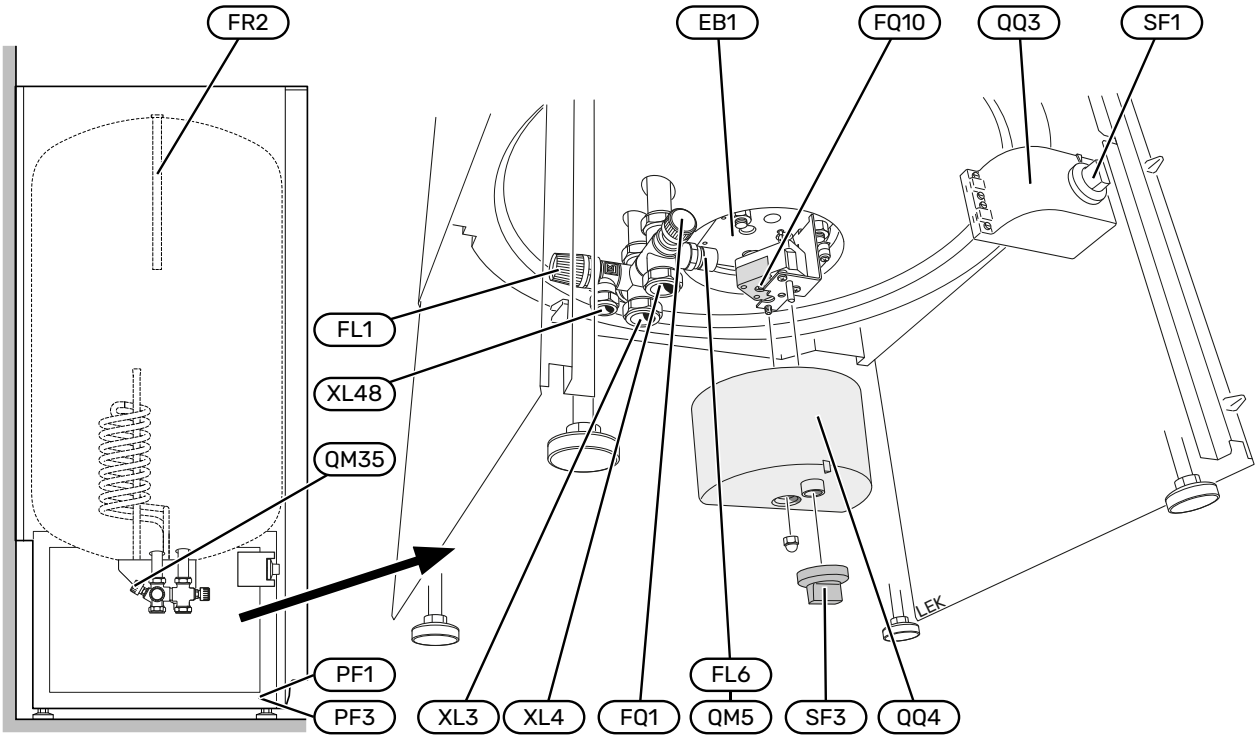

LIST OF COMPONENTS

Pipe connections

XL3	Connection, cold water compression fitting Ø22 mm
XL4	Connection, hot water compression fitting Ø22 mm
XL48	Connection. safety valve compression fitting Ø15 mm

HVAC components

FL1	Safety valve/draining valve
FQ1	Mixing valve
QM5	Venting screw
QM35	Shut-off valve cold water[1]

[1] Not visible in the image

Electrical components

EB1	Immersion heater
FQ10	Temperature limiter
QQ3	Connection area with terminal block, switch
QQ4	Connection area, temperature limiter
SF1	Switch/circuit breaker
SF3	Thermostat knob

Miscellaneous

PF1	Type plate (on the base frame, behind the front cover)
PF3	Serial number plate (on the base frame, behind the front cover)

Designations in component locations according to standard IEC 81346-1 and 81346-2.

PIPE CONNECTIONS

GENERAL

Pipe installation must be carried out in accordance with current norms and directives.

The base of the water heater is generously sized to permit concealed pipe connections. Pipes can be routed from the floor or down through the ceiling (through recess in the rear section). A distribution manifold can also be installed in the base.

The valve connector must not be used for external installation, be relocated or separated. The mixing valve (FQ1) is set for the desired hot water temperature. Turn the mixing valve's knob anticlockwise to increase hot water temperature. Setting range 40 – 65 °C. An internal support bush must be fitted, if a plastic or annealed copper pipe is used.

Water may drip from the safety valve's overflow pipe. The overflow pipe must be routed to a suitable drain, to prevent hot water splashes from causing harm. The overflow pipe must be inclined along its entire length to prevent pockets where water can accumulate, and must be frost-proof. The overflow pipe must be at least the same size as the safety valve. The overflow pipe must be visible and its mouth must be open and not placed close to electrical components.

NOTE!

Ensure that incoming water is clean. When using a private well, it may be necessary to supplement with an extra water filter.

If uncertain, contact a plumber alternatively see applicable standards.

FILLING AND VENTING

1. Check that the safety valve (FL1) is closed.
2. Open the shut-off valve (QM35).
3. Open a hot water tap in the house.
4. When the water that comes out of the hot water tap is no longer mixed with air, the water heater is full and the tap can be closed.

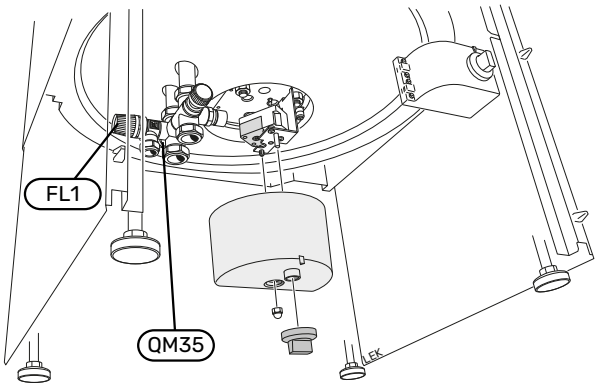

ELECTRICAL CONNECTION

CAUTION!

Electrical installation and service must be carried out under the supervision of a qualified electrician, and in accordance with applicable electrical safety regulations.

Connect incoming supply to the terminal block (X1). The circuit breaker/switch located in Compact is a combined circuit breaker/switch. It has a 3 mm breaking gap and is approved for use as a circuit breaker.

CAUTION!

The water heater must be completely filled with water before it is connected on the electrical side.

During 1 phase installation the water heater produces 1 kW, and during 2 phase installation it produces 3 kW. During 3 phase installation it produces 3/6 kW.

THERMOSTAT

For optimum operating conditions, and to prevent bacterial growth, we recommend a setting of 60°C. If another temperature is required, set it using the thermostat knob (SF3) max. approx. 80 °C.

ELECTRICAL CIRCUIT DIAGRAM

1 phase 1 kW/2 phase 3 kW

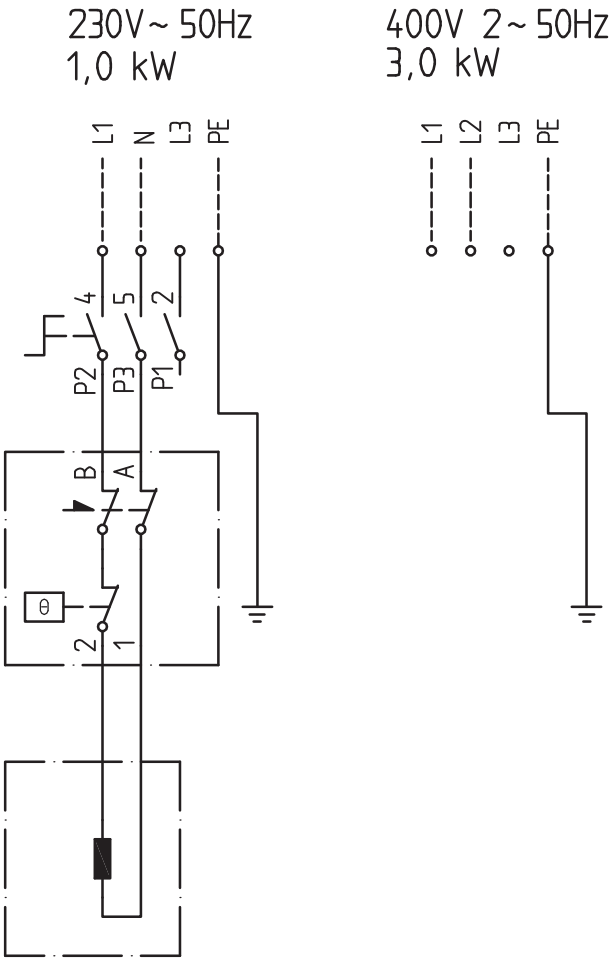

3 phase 3/6 kW

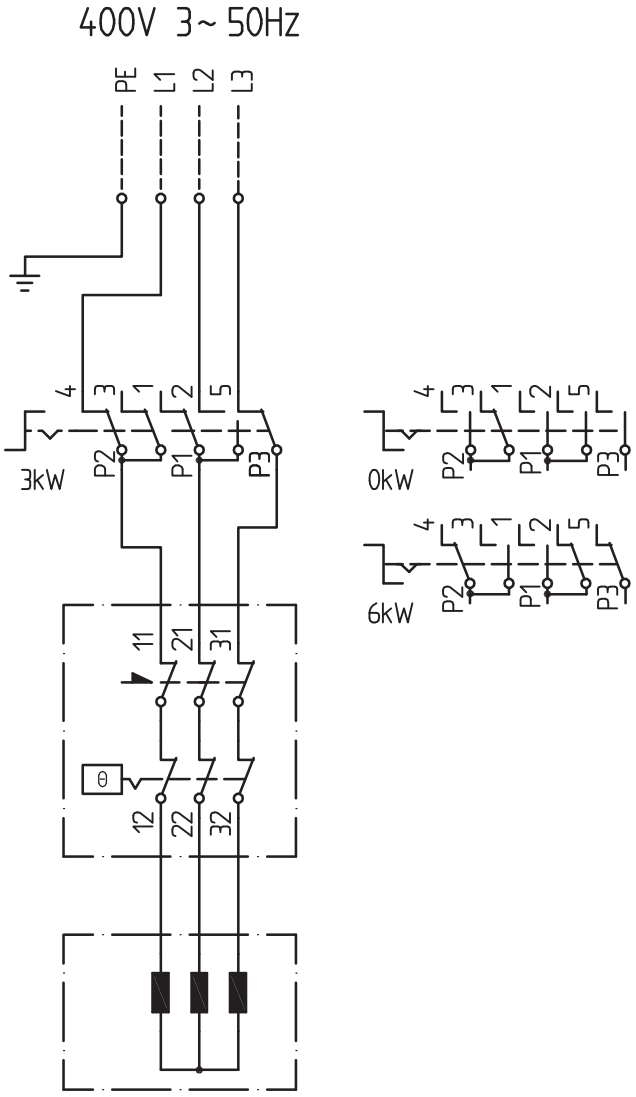

SERVICE

SERVICE ACTIONS

Safety valve

To check the safety valve, consult section “Regular checks” on page 5.

Emptying

To drain the water heater, see section “Maintenance" on page 5.

Resetting the temperature limiter

> **CAUTION!**
> Electrical installation and service must be carried out under the supervision of a qualified electrician, and in accordance with applicable electrical safety regulations.

If the temperature limiter (FQ10) tripped, the water heater must cool for at least one hour before it can be reset.

1. Remove the thermostat knob (SF3) and the plastic cover over the connection area (QQ4).
2. Press the button on the temperature limiter lightly.

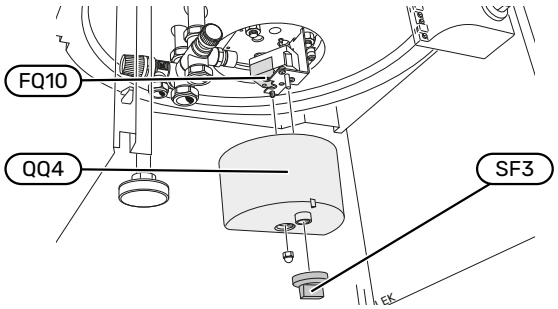

Max 15 N (approx. 1,5 kg

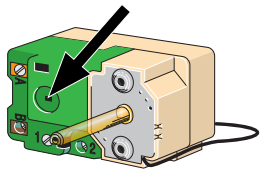

1-phase/2-phase installati

Max 40 N (approx. 4 kg)

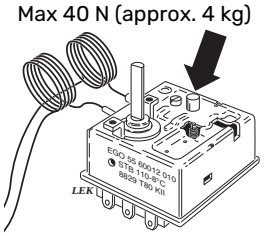

3-phase installation

Reconnecting sensors

Reconnection of sensors for thermostat and temperature limiter. Check that the sensors are at the bottom of the submerged tube.

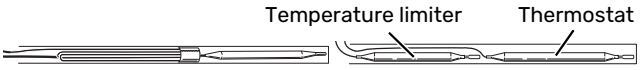

1-phase/2-phase installation

3-phase/ installation

TECHNICAL DATA

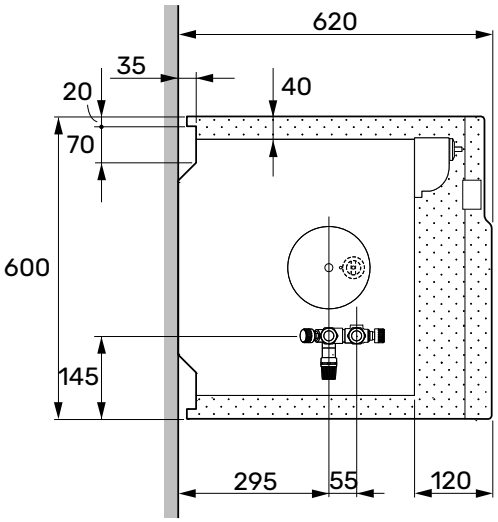

DIMENSIONS

All dimensions in mm.

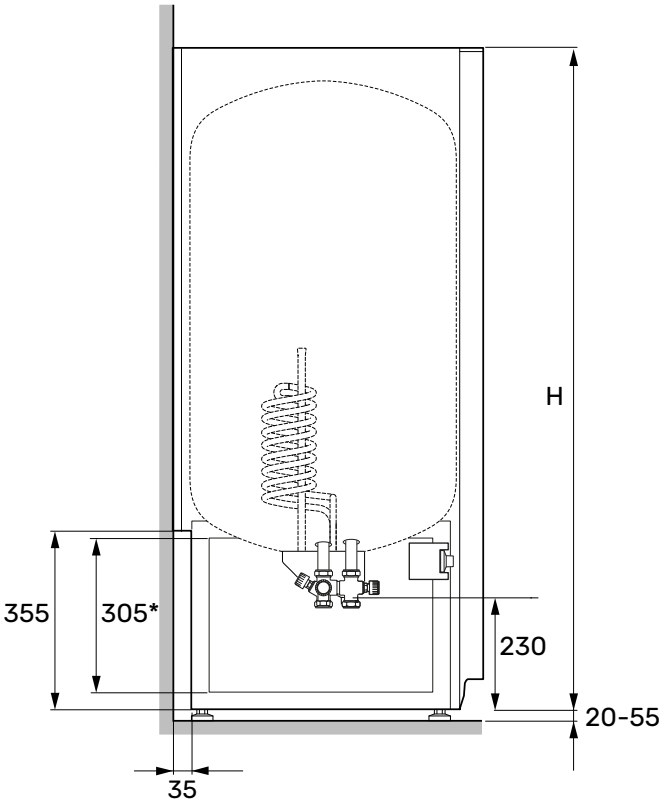

*The lower section of the side panels on Compact 150, 200 and 300 can be removed during installation, which facilitates access from the sides. The side panels can also be reinstalled in confined spaces.

NOTE!

Pipes must not be run in the area indicated by dots!

TECHNICAL SPECIFICATIONS

Model		150	200	300
Electrical data				
Rated voltage		230 V ~ 50 Hz / 400 V 2 ~ 50 Hz		
Output immersion heater	kW	1/3	1/3/6[2]	1/3/6[2]
Fuse	A	10		
Enclosure class		IP24		
Pipe connections				
Hot water ext Ø	mm	22		
Cold water ext Ø	mm	22		
Hot water heating				
Volume	l	140	182	269
Rated pressure	MPa/bar	1.0/10		
Heating time (10 °C to approx. 60 °C 1/3 kW)	h	8.0/3.0	10/3.5/2.0	15.5/5.0/2.5
Hot water capacity[1]	l	295	369/381/375	549/564/559
Dimensions and weight				
Height (excl. feet)	mm	1120	1311	1710
Ceiling height	mm	1300	1470	1840
Weight	kg	54	62	79
Corrosion protection		Stainless		
Part No.		084 040	084 050	084 060
EPREL		225 185	225 192	225 204

[1] Applies for an incoming cold water temperature of 10 °C, outgoing hot water temperature of 40 °C, a drain flow of 12 litres per minute and a thermostat setting of 80 °C.

ENERGY LABELLING

Supplier		NIBE		
Model		**ER 57-150**	**ER 57-200**	**ER 57-300**
Declared tap profile [1]		**L**	**XL**	**XL**
Water heating energy efficiency class [2]		**C**	**C**	**D**
Water heating energy efficiency, η_{wh}	%	38,0	38,1	37,3
Annual energy consumption water heating, AEC	kWh	2695	4394	4491
Quantity 40-degree hot water, V40	l	201	267	395
Thermostat setting	°C	60	60	60
Daily electrical consumption, Q_{elec}	kWh	12,45	20,29	20,86
Sound power level L_{WA}	dB	15	15	15
Applied standards		EN 50440		

1 Scale for declared tap profile3XS to 4XL.

2 Scale for efficiency class hot water A+ to F

Češtinaa

Důležité informace

BEZPEČNOSTNÍ INFORMACE

Tato příručka popisuje instalační a servisní postupy, které musí provádět odborníci.

Tato příručka musí zůstat u zákazníka.

Nejnovější verzi dokumentace k výrobku najdete na stránkách nibe.se.

Tento spotřebič mohou používat děti starší 3 let a osoby s omezenými fyzickými, smyslovými nebo duševními schopnostmi nebo osoby nezkušené a neznalé za předpokladu, že mají zajištěný dohled nebo byly poučeny o bezpečném používání spotřebiče a chápou související rizika. Děti ve věku 3-8 let mohou ovládat pouze kohoutek připojený k ohřívači vody. Děti si nesmějí hrát se spotřebičem. Bez dozoru nesmějí provádět čištění ani uživatelskou údržbu.

Toto je originální příručka. Nesmí být překládána bez schválení společností NIBE.

Výrobce si vyhrazuje právo k technickým změnám a ke změnám vzhledu.

©NIBE 2025.

Z přetokové trubky pojistného ventilu může odkapávat voda. Přetoková trubka musí být vedena do vhodné výpusti, aby se předešlo poškození způsobenému stříkající horkou vodou. Přetoková trubka musí být po celé délce nakloněná, aby nevznikaly kapsy, v nichž se může hromadit voda, a musí být chráněna před mrazem. Velikost přetokové trubky musí být stejná nebo větší než velikost pojistného ventilu. Přetoková trubka musí být viditelná a její ústí musí být otevřené a nesmí být umístěno v blízkosti elektrických součástí.

SYMBOLY

UPOZORNĚNÍ!

Tento symbol označuje nebezpečí pro osobu nebo stroj.

POZOR!

Tento symbol označuje důležité informace o tom, co musíte brát v úvahu při instalaci, servisních zásazích nebo údržbě systému.

TIP

Tento symbol označuje tipy, které vám usnadní používání výrobku.

ZNAČENÍ

Vysvětlení symbolů, které se mohou objevit na štítcích výrobku.

Nebezpečné napětí.

SÉRIOVÉ ČÍSLO

Sériové číslo najdete v pravé dolní části pod předním krytem.

POZOR!

Při ohlašování závady vždy uvádějte sériové číslo výrobku.

LIKVIDACE

Likvidaci obalu svěřte instalačnímu technikovi, který instaloval výrobek, nebo speciálním sběrnám.

Nevyhazujte použité výrobky do běžného domovního odpadu. Musí se likvidovat ve speciálních sběrnách nebo u prodejte, který podporuje tento typ služby.

Nesprávná likvidace výrobku ze strany uživatele má za následek správní sankce podle platných zákonů.

Pro uživatele

PRAVIDELNÉ KONTROLY

POJISTNÝ VENTIL (NENÍ SOUČÁSTÍ DODÁVKY)

Po použití teplé vody se občas stává, že pojistný ventil vypouští trochu vody. Důvodem je, že studená voda, která vstupuje do ohřívače vody, se během ohřívání rozpíná, což způsobuje zvýšení tlaku a otevření pojistného ventilu.

Funkčnost pojistného ventilu se musí pravidelně kontrolovat. Při kontrolách postupujte takto:

1. Otevřete ventil.
2. Zkontrolujte, zda ventilem protéká voda.
3. Zavřete ventil.

VYPRÁZDNĚNÍ

Jestliže je ohřívač vody nainstalován na místě, kde hrozí riziko zamrznutí, musí se vypouštět, když není v provozu. Zamrznutí by mohlo vést k prasknutí ohřívače vody a způsobit poškození vodou.

Vypouštění se provádí takto:

1. Vypněte přívod napájení do ohřívače vody.
2. Uzavřete přívod studené vody.
3. Vypusťte ohřívač vody přes pojistný ventil nebo odpojením přípojky studené vody (XL3).

   UPOZORNĚNÍ!
   Může se objevit horká voda. Hrozí nebezpečí opaření.

4. Během vypouštění je nutné přivádět do ohřívače vody vzduch otevřením některých kohoutků teplé vody, pokud možno toho nejbližšího a nejnižšího. Pokud to nestačí, odpojte přípojku teplé vody (XL4).

Může trvat několik minut, než se spustí vypouštění.

Po výše uvedených úkonech nechte ventily ve stejné poloze, dokud nebude zapotřebí znovu použít ohřívač vody.

Po vypuštění může na dně ohřívače zůstat malé množství vody.

PORUCHY FUNKČNOSTI

ŘEŠENÍ ZÁVAD

UPOZORNĚNÍ!
Elektrická instalace a servis se musí provádět pod dozorem kvalifikovaného elektrikáře a v souladu s platnými předpisy o bezpečnosti elektrických zařízení.

Pokud se voda neohřívá, zkontrolujte pojistky v domovním rozvaděči. Jestliže jsou všechny pojistky v pořádku, příčinou by mohla být aktivace omezovače teploty v důsledku závady ohřívače vody. Jakmile je závada odstraněna, lze resetovat omezovač teploty.

SERVIS

Se žádostmi o servis se obracejte na instalačního technika. Vždy je třeba uvést sériové číslo (PF3) (14 číslic) a datum instalace.

Smí se používat pouze náhradní díly dodané společností NIBE.

Pro instalačního technika

VŠEOBECNÉ INFORMACE

Tlaková nádoba v Compact je vyrobena z nerezové oceli a dodává se ve třech různých objemech.

Tlaková nádoba je navržena a vyrobena pro maximální vypínací tlak 10 bar.

Ohřívač vody je izolován materiálem EPS (ekologickým pórovitým plastem), který zajišťuje dobrou tepelnou izolaci.

Vnější kryt je tvořen ocelovým plechem s práškovým nátěrem a zadní část je z pozinkovaného ocelového plechu.

Topné těleso z nerezové oceli s přírubou a připojovacím otvorem o průměru 80 mm umožňuje jednoduchou demontáž, vnitřní kontrolu a čištění tlakové nádoby.

Úplná sada ventilů nainstalovaných z výroby, která je tvořena směšovacím ventilem, zpětnou klapkou, pojistným/vypouštěcím ventilem a uzavíracím ventilem.

PŘEPRAVA

Compact se musí přepravovat a skladovat svisle; skladujte ho na suchém místě.

Zkontrolujte, zda během přepravy nedošlo k poškození Compact.

MONTÁŽ

Ohřívač vody je určen pouze ke svislé instalaci.

Postavte Compact na pevný podklad, který unese jeho hmotnost, pokud možno na betonovou podlahu nebo základovou desku. Pomocí nastavitelných noh vyrovnejte ohřívač vody ve vodorovné rovině do stabilní polohy.

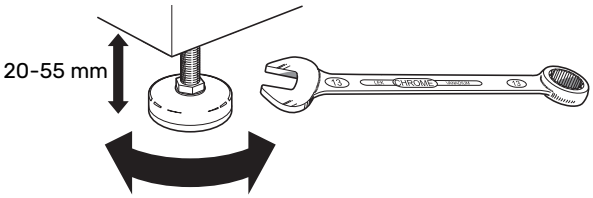

Místo, kde se nachází Compact, musí být chráněno před mrazem a vybaveno podlahovou výpustí.

MANIPULACE S PANELY

PŘEDNÍ PANEL

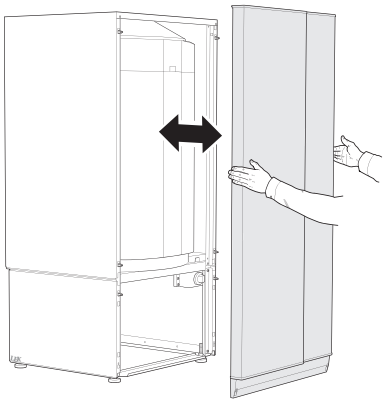

Vytáhněte přední stranu rovně ven.

BOČNÍ PANELY

Během instalace lze odstranit spodní části bočních panelů na Compact 150, 200 a 300, což usnadní přístup ze stran. Boční panely lze nainstalovat zpět i ve stísněných prostorech.

UMÍSTĚNÍ SOUČÁSTÍ

COMPACT

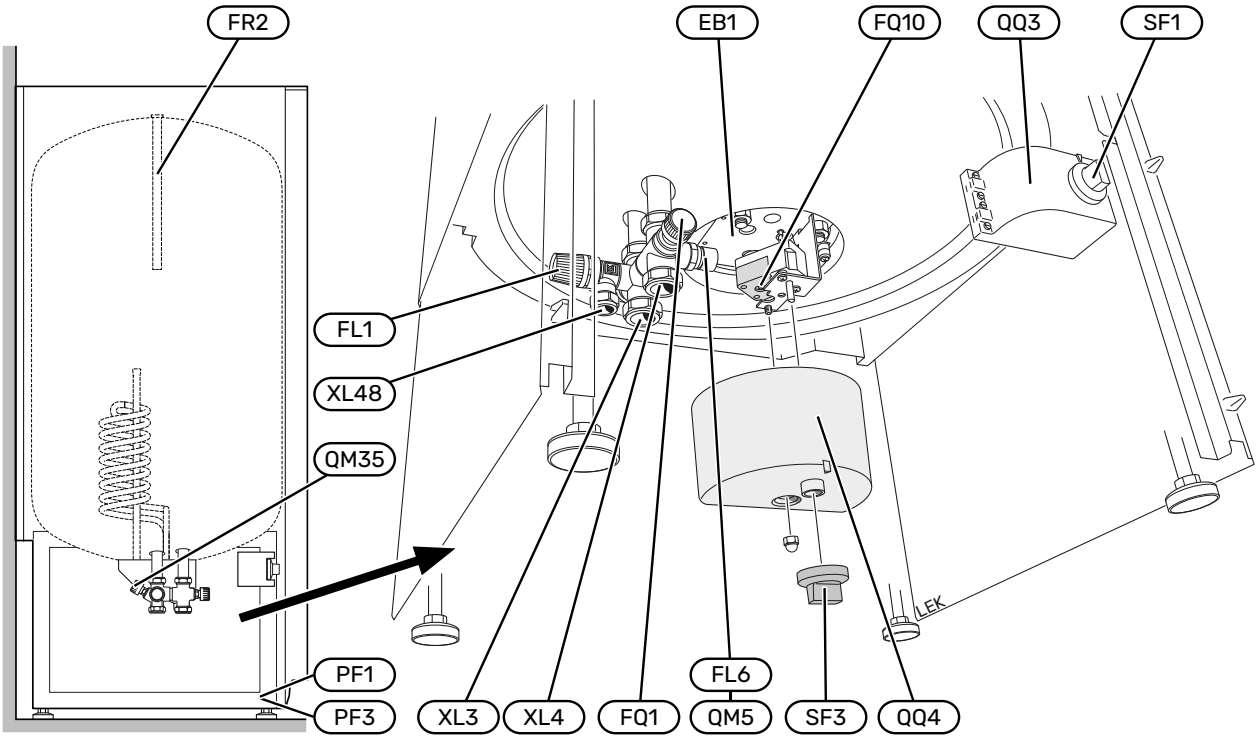

SEZNAM SOUČÁSTÍ

Připojení

XL3	Připojení, kompresní tvarovka na studenou vodu Ø22 mm
XL4	Připojení, kompresní tvarovka na teplou vodu Ø22 mm
XL48	Připojení, kompresní tvarovka pro pojistný ventil Ø15 mm

Součásti topení, větrání a klimatizace

FL1	Pojistný ventil/vypouštěcí ventil
FQ1	Směšovací ventil
QM5	Odvzdušňovací šroub
QM35	Uzavírací ventil, studená voda[1]

[1] Není zobrazen na obrázku

Elektrické součásti

EB1	Elektrokotel
FQ10	Omezovač teploty
QQ3	Místo připojení se svorkovnicí, spínač
QQ4	Místo připojení, omezovač teploty
SF1	Spínač/jistič
SF3	Ovladač termostatu

Různé

PF1	Typový štítek (na základním rámu za předním krytem)
PF3	Štítek se sériovým číslem (na základním rámu za předním krytem)

Umístění součástí je označeno podle normy IEC 81346-1 a 81346-2.

PŘIPOJENÍ

VŠEOBECNÉ INFORMACE

Instalace potrubí se musí provést v souladu s platnými normami a směrnicemi.

Základna ohřívače vody je dostatečně velká, aby umožňovala skrýt potrubní přípojky. Trubky lze vést z podlahy nebo dolů ze stropu (skrz výklenek v zadní části). Do základny lze nainstalovat také rozdělovací potrubí.

Přípojka ventilu se nesmí používat pro externí instalaci a nesmí se přemisťovat ani oddělovat. Směšovací ventil (FQ1) je nastaven na požadovanou teplotu teplé vody. Chcete-li zvýšit teplotu teplé vody, otočte kolečko směšovacího ventilu doleva. Rozsah nastavení 40 – 65 °C. Při použití plastového potrubí nebo žíhaného měděného potrubí se musí nainstalovat vnitřní nosné pouzdro.

Z přetokové trubky pojistného ventilu může odkapávat voda. Přetoková trubka musí být vedena do vhodné výpusti, aby se předešlo poškození způsobenému stříkající horkou vodou. Přetoková trubka musí být po celé délce nakloněná, aby nevznikaly kapsy, v nichž se může hromadit voda, a musí být chráněna před mrazem. Velikost přetokové trubky musí být stejná nebo větší než velikost pojistného ventilu. Přetoková trubka musí být viditelná a její ústí musí být otevřené a nesmí být umístěno v blízkosti elektrických součástí.

POZOR!

Zajistěte, aby byla přiváděná voda čistá. Při použití vlastní studny bude možná nutné přidat dodatečný vodní filtr.

V případě pochybností kontaktujte instalatéra, případně se podívejte do platné normy.

PLNĚNÍ A ODVZDUŠŇOVÁNÍ

1. Zkontrolujte, zda je zavřený pojistný ventil (FL1).
2. Otevřete uzavírací ventil (QM35).
3. Otevřete kohoutek teplé vody v domě.
4. Až nebude voda vytékající z kohoutku teplé vody smíchaná se vzduchem, ohřívač teplé vody je plný a můžete zavřít kohoutek.

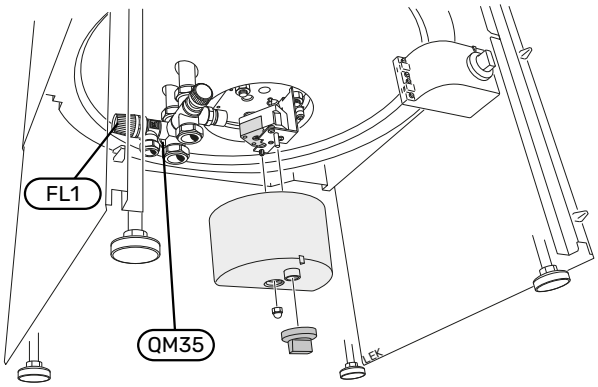

ELEKTRICKÉ ZAPOJENÍ

UPOZORNĚNÍ!

Elektrická instalace a servis se musí provádět pod dozorem kvalifikovaného elektrikáře a v souladu s platnými předpisy o bezpečnosti elektrických zařízení.

Připojte vstupní napájení ke svorkovnici (X1). Jistič/spínač umístěný v Compact je kombinovaný jistič/spínač. Má vzdálenost kontaktů 3 mm a je schválen k používání jako jistič.

UPOZORNĚNÍ!

Ohřívač vody musí být před připojením na elektrické straně úplně naplněný vodou.

Při jednofázové instalaci produkuje ohřívač vody výkon 1 kW a při dvoufázové instalaci 3 kW. Při trojfázové instalaci ohřívá výkonem 3/6 kW.

TERMOSTAT

Pro optimální provozní podmínky a na ochranu před množením bakterií doporučujeme nastavit teplotu na 60 °C. Pokud požadujete jinou teplotu, nastavte ji ovladačem termostatu (SF3), max. přibl. 80 °C.

SCHÉMA ELEKTRICKÉHO ZAPOJENÍ

1 fáze 1 kW/2 fáze 3 kW

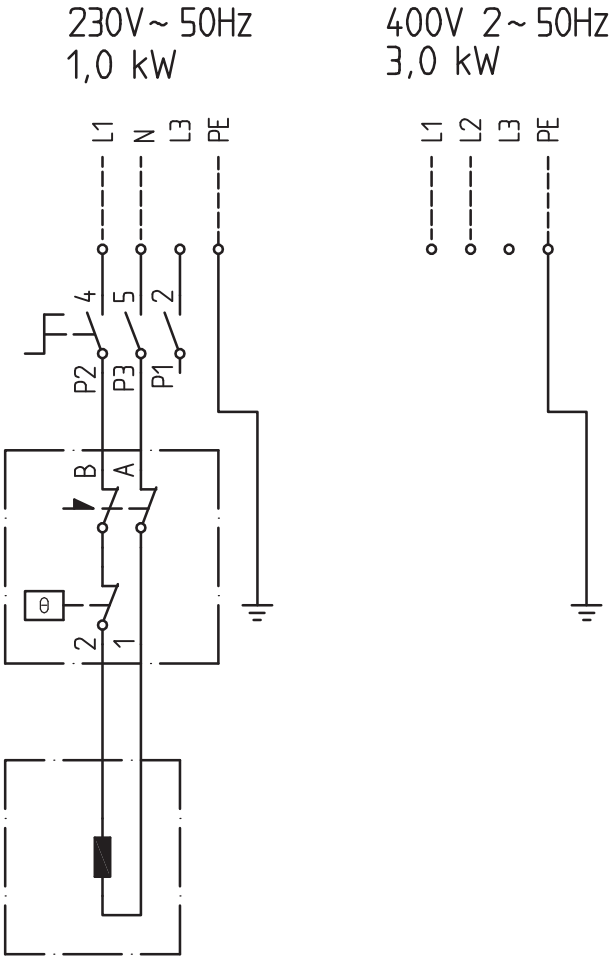

3 fáze 3/6 kW

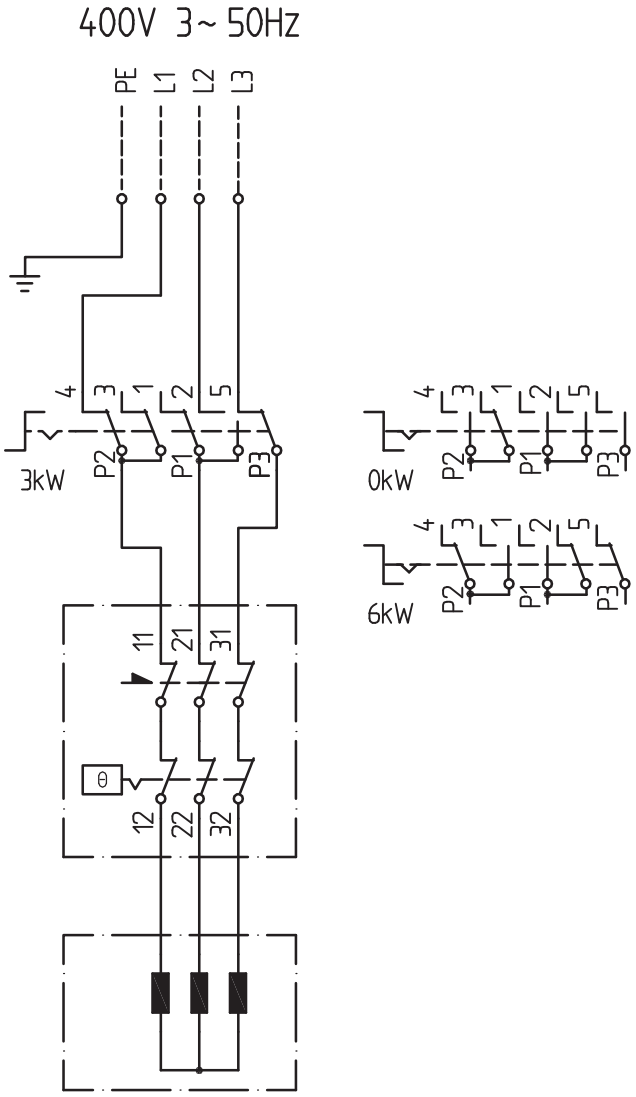

SERVIS

SERVISNÍ ÚKONY

Pojistný ventil

Kontrola pojistného ventilu je popsána v oddílu „Pravidelné kontroly“ na str. 13.

Vyprázdnění

Chcete-li vypustit ohřívač vody, viz oddíl „Údržba“ na str. 13.

Resetování omezovače teploty

> **UPOZORNĚNÍ!**
> Elektrická instalace a servis se musí provádět pod dozorem kvalifikovaného elektrikáře a v souladu s platnými předpisy o bezpečnosti elektrických zařízení.

Jestliže se aktivuje omezovač teploty (FQ10), před resetováním je nutné počkat alespoň jednu hodinu, než se ohřívač vody ochladí.

1. Odstraňte ovladač termostatu (SF3) a plastový kryt nad místem připojení (QQ4).
2. Lehce stiskněte tlačítko na omezovači teploty.

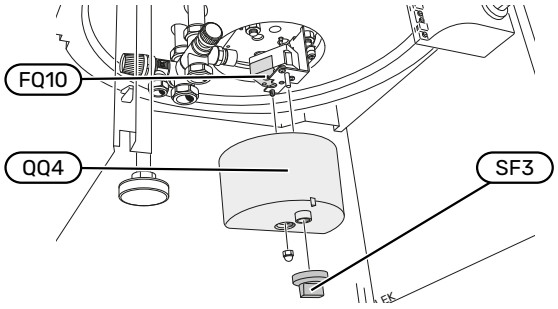

Max. 15 N (přibl. 1,5 kg)

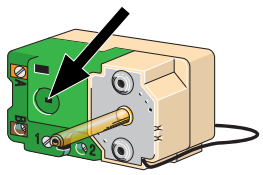

Jednofázová/dvoufázová i

Max. 40 N (přibl. 4 kg)

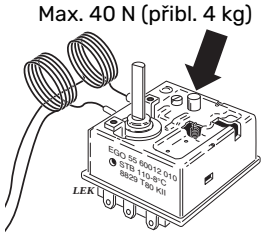

Trojfázová instalace

Opětovné připojení čidel

Opětovné připojení čidel pro termostat a omezovač teploty. Zkontrolujte, zda jsou čidla na spodní straně jímky.

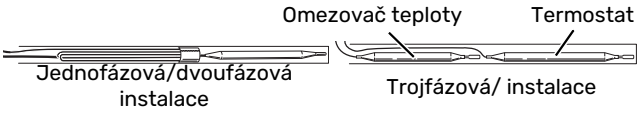

TECHNICKÉ ÚDAJE

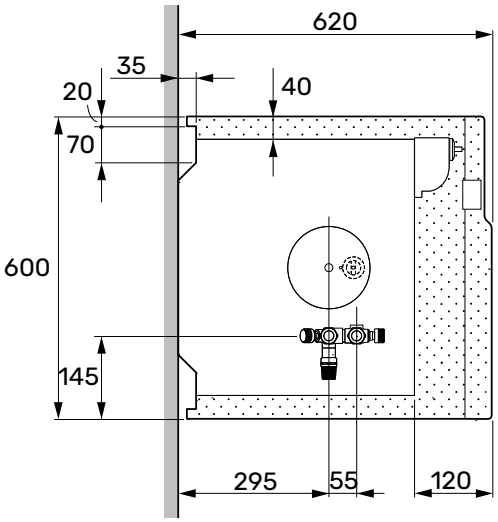

ROZMĚRY

Všechny rozměry jsou v mm.

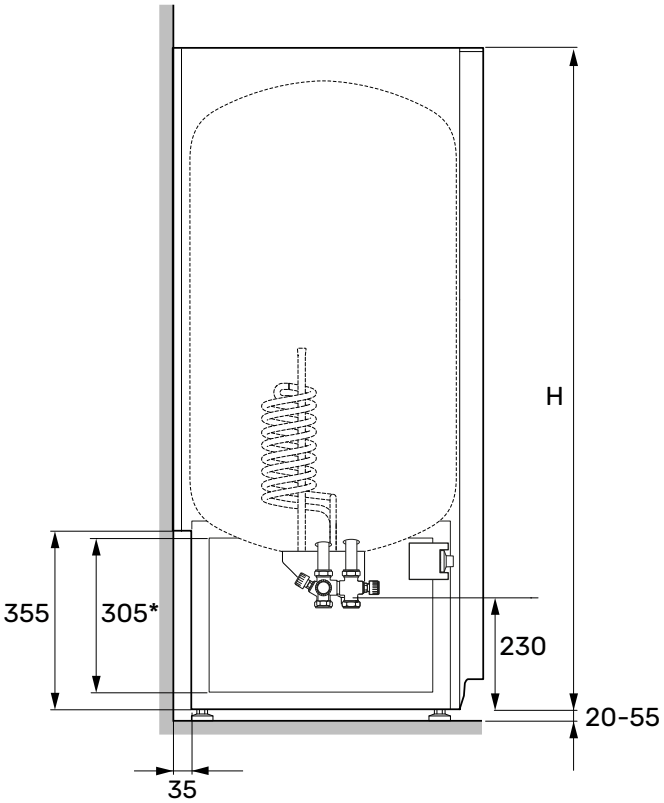

*Během instalace lze odstranit spodní části bočních panelů na Compact 150, 200 a 300, což usnadní přístup ze stran. Boční panely lze nainstalovat zpět i ve stísněných prostorech.

POZOR!

Trubky nesmí být vedeny částí označenou tečkami!

TECHNICKÉ SPECIFIKACE

Model		150	200	300
Údaje o napájení				
Jmenovité napětí		230 V ~ 50 Hz / 400 V 2 ~ 50 Hz		
Výkon, elektrokotel	kW	1/3	1/3/6[2]	1/3/6[2]
Pojistka	A	10		
Třída krytí		IP24		
Připojení				
Teplá voda, vnější ϴ	mm	22		
Studená voda, vnější ϴ	mm	22		
Ohřev teplé vody				
Objem	l	140	182	269
Jmenovitý tlak	MPa/bar	1,0/10		
Doba ohřevu (10 °C až přibl. 60 °C 1/3 kW)	h	8,0/3,0	10/3,5/2,0	15,5/5,0/2,5
Objem teplé vody[1]	l	295	369/381/375	549/564/559
Rozměry a hmotnost				
Výška (bez noh)	mm	1120	1311	1710
Výška stropu	mm	1300	1470	1840
Hmotnost	kg	54	62	79
Ochrana proti korozi		Nerez		
Č. dílu		084 040	084 050	084 060
EPREL		225 185	225 192	225 204

[1] Platí pro teplotu přiváděné studené vody 10 °C, výstupní teplotu teplé vody 40 °C, vypouštěcí průtok 12 l/min a nastavení termostatu na 80 °C.

ENERGETICKÉ ZNAČENÍ

Dodavatel		NIBE		
Model		**ER 57-150**	**ER 57-200**	**ER 57-300**
Udávaný profil odběru[1]		**L**	**XL**	**XL**
Třída energetické účinnosti ohřevu vody[2]		**C**	**C**	**D**
Energetická účinnost ohřevu vody, η_{wh}	%	38,0	38,1	37,3
Roční spotřeba energie na ohřev vody, AEC	kWh	2695	4394	4491
Ekvivalentní množství teplé vody (40 °C), V40	l	201	267	395
Nastavení termostatu	°C	60	60	60
Denní spotřeba elektrické energie, Q_{elec}	kWh	12,45	20,29	20,86
Hladina akustického výkonu L_{WA}	dB	15	15	15
Použité normy		EN 50440		

1 Stupnice pro udávaný profil odběru3XS až 4XL.

2 Stupnice pro třídu účinnosti ohřevu teplé vody A+ až F

Slovenčina

Dôležitá informácia

BEZPEČNOSTNÉ INFORMÁCIE

Táto príručka opisuje inštalačné a servisné postupy, ktoré musia vykonávať odborníci.

Táto príručka musí zostať u zákazníka.

Poslednú verziu dokumentácie o produkte uvádza nibe.se.

Toto zariadenie môžu používať deti vo veku od 3 rokov a viac a osoby so zníženými fyzickými, zmyslovými alebo duševnými schopnosťami alebo nedostatkom skúseností a vedomostí ,ak im bol poskytnutý dohľad alebo pokyny týkajúce sa používania zariadenia bezpečným spôsobom a pochopili nebezpečenstvá s tým spojené. Deti vo veku od 3-8 rokov smú obsluhovať iba kohútik pripojený k ohrievaču vody. Deti sa nesmú hrať so zariadením. Čistenie a údržbu nesmú vykonávať deti bez dozoru.

Toto je originálna príručka. Nesmie byť preložená bez súhlasu NIBE.

Výrobca si vyhradzuje právo k technickým zmenám a k zmenám vzhľadu.

©NIBE 2025.

Z prepadového potrubia poistného ventilu môže odkvapkávať voda. Prepadové potrubie musí viesť do vhodného vpustu, aby sa zabránilo poškodeniu spôsobenému striekajúcou horúcou vodou. Prepadové potrubie musí byť po celej dĺžke naklonené tak, aby sa predišlo hromadeniu vody. Potrubie musí byť chránené proti mrazu. Prepadové potrubie musí byť minimálne takej veľkosti ako poistný ventil. Prepadové potrubie musí byť viditeľné, jeho ústie musí byť otvorené a nesmie byť umiestnené v blízkosti elektrických komponentov.

SYMBOLY

UPOZORNENIE

Tento symbol označuje nebezpečenstvo pre osobu alebo stroj.

Pozor

Tento symbol označuje dôležité informácie o tom, čo by ste mali brať do úvahy pri inštalácii, servise alebo údržbe systému.

TIP

Tento symbol označuje tipy, ktoré vám uľahčia používanie výrobku.

ZNAČENIE

Vysvetlenie symbolov, ktoré sa môžu nachádzať na výrobnom štítku/och.

Nebezpečné napätie.

SÉRIOVÉ ČÍSLO

Sériové číslo sa nachádza na prednej časti krytu, v pravom dolnom rohu.

Pozor

Pri nahlasovaní poruchy vždy uveďte sériové číslo produktu.

OBNOVA

Prenechajte likvidáciu obalu inštalatérovi, ktorý zariadenie nainštaloval, alebo na špeciálnej odvozovej stanici.

Nevyhadzujte použité výrobky do bežného komunálneho odpadu. Musí byť zlikvidovaný v špeciálnej odpadovej stanici alebo prostredníctvom predajcu, ktorý poskytuje tento druh služby.

Nesprávna likvidácia výrobku používateľom vedie k správnym sankciám v súlade s platnými právnymi predpismi.

Pre používateľa

PRAVIDELNÉ KONTROLY

POISTNÝ VENTIL (NIE JE PRILOŽENÝ)

Poistný ventil niekedy po použití teplej vody prepustí trochu vody. Dôvodom je, že studená voda, ktorá vstupuje do ohrievača vody, sa počas ohrevu rozpína, čím sa zvyšuje tlak a otvorí sa poistný ventil.

Funkcia poistného ventilu sa musí pravidelne kontrolovať. Vykonajte nasledujúce kontroly:

1. Otvorte odvzdušňovací ventil.
2. Skontrolujte, či voda preteká ventilom.
3. Zatvorte ventil.

VYPRÁZDŇOVANIE

Ak je ohrievač vody nainštalovaný na mieste, kde hrozí nebezpečenstvo mrazu, musí byť vypustený, keď nie je v prevádzke. Zamrznutie by mohlo spôsobiť prasknutie ohrievača vody a poškodenie vodou.

Vypúšťanie sa vykonáva nasledovne:

1. Vypnite napájanie ohrievača vody.
2. Uzavrite prívod studenej vody.
3. Vypustite ohrievač vody cez poistný ventil alebo odpojte prípojku studenej vody (XL3).

   UPOZORNENIE
   Môže uniknúť trochu horúcej vody, hrozí riziko obarenia.

4. Počas vypúšťania sa musí do ohrievača vody privádzať vzduch otvorením niektorých kohútov teplej vody, najlepšie tých, ktoré sú najbližšie a najnižšie. Ak to nestačí, odpojte prípojku teplej vody (XL4).

Môže trvať niekoľko minút, kým sa spustí vypúšťanie.

Polohu ventilov po vyššie uvedených úkonoch ponechajte rovnakú, kým nebudete ohrievač vody opäť chcieť používať.

Na dne ohrievača vody môže po vypustení vody zostať malé množstvo vody.

PORUCHY FUNKČNOSTI

RIEŠENIE PORÚCH

UPOZORNENIE
Elektrická inštalácia a servis sa musia vykonávať pod dohľadom kvalifikovaného elektrikára a v súlade s platnými predpismi o elektrickej bezpečnosti.

Ak sa voda neohrieva, skontrolujte poistky v elektrickej rozvodnej jednotke. Ak sa žiadna z poistiek nevypálila, príčinou môže byť vypnutie obmedzovača teploty v dôsledku poruchy v ohrievači vody. Po odstránení poruchy možno obmedzovač teploty resetovať.

SERVIS

V prípade potreby servisu sa obráťte na inštalátora. Je potrebné vždy uviesť sériové číslo (PF3) (14 číslic) a dátum inštalácie.

Môžu sa používať len náhradné diely dodané spoločnosťou NIBE.

Pre inštalátora

VŠEOBECNÉ

Tlaková nádoba v zariadení Compact je vyrobená z nehrdzavejúcej ocele a je k dispozícii v troch rôznych objemoch.

Tlaková nádoba je navrhnutá a vyrobená pre maximálny vypínací tlak 10 bar.

Ohrievač vody je izolovaný pomocou materiálu EPS (ekologický ľahčený plast), ktorý poskytuje dobrú tepelnú izoláciu.

Vonkajší plášť pozostáva z oceľového plechu s práškovou povrchovou úpravou a zadná časť je z pozinkovaného oceľového plechu.

Elektrokotol z nehrdzavejúcej ocele s prírubou s Ø 80 mm, umožňuje jednoduchú demontáž, vnútornú kontrolu a čistenie tlakovej nádoby.

Kompletná súprava ventilov namontovaných z výroby, ktorá pozostáva zo zmiešavacieho ventilu, spätného ventilu, poistného/vypúšťacieho ventilu a uzatváracieho ventilu.

DOPRAVA

Compact musí byť prepravované a uložené vertikálne na suchom mieste.

Skontrolujte, či sa Compact počas prepravy nepoškodilo.

MONTÁŽ

Ohrievač vody je určený len na zvislú inštaláciu.

Umiestnite zariadenie Compact na pevný podklad, ktorý unesie jeho hmotnosť, najlepšie na betónovú podlahu alebo základy. Na dosiahnutie vodorovnej a stabilnej inštalácie ohrievača vody použite nastaviteľné nožičky.

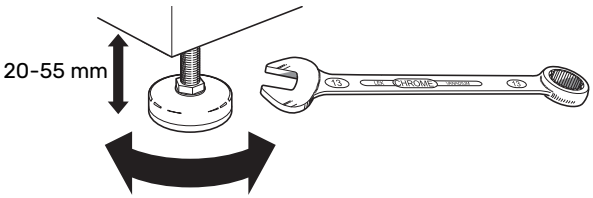

Oblasť, v ktorej sa zariadenie Compact nachádza, musí byť odolná proti mrazu a vybavená podlahovým odtokom.

MANIPULÁCIA S PANELMI

PREDNÝ PANEL

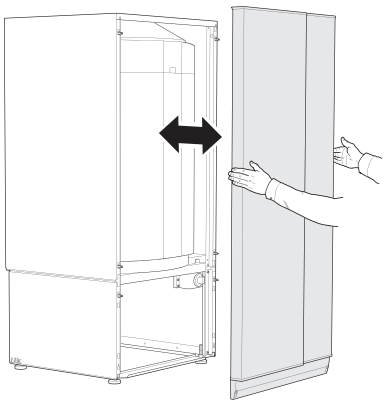

Vytiahnite prednú časť rovno von.

BOČNÉ PANELY

Spodnú časť bočných panelov na zariadení Compact 150, 200 a 300 možno počas inštalácie odstrániť, čo uľahčuje prístup z bočných strán. Bočné panely sa dajú opätovne namontovať aj v stiesnených priestoroch.

POZÍCIE KOMPONENTOV

COMPACT

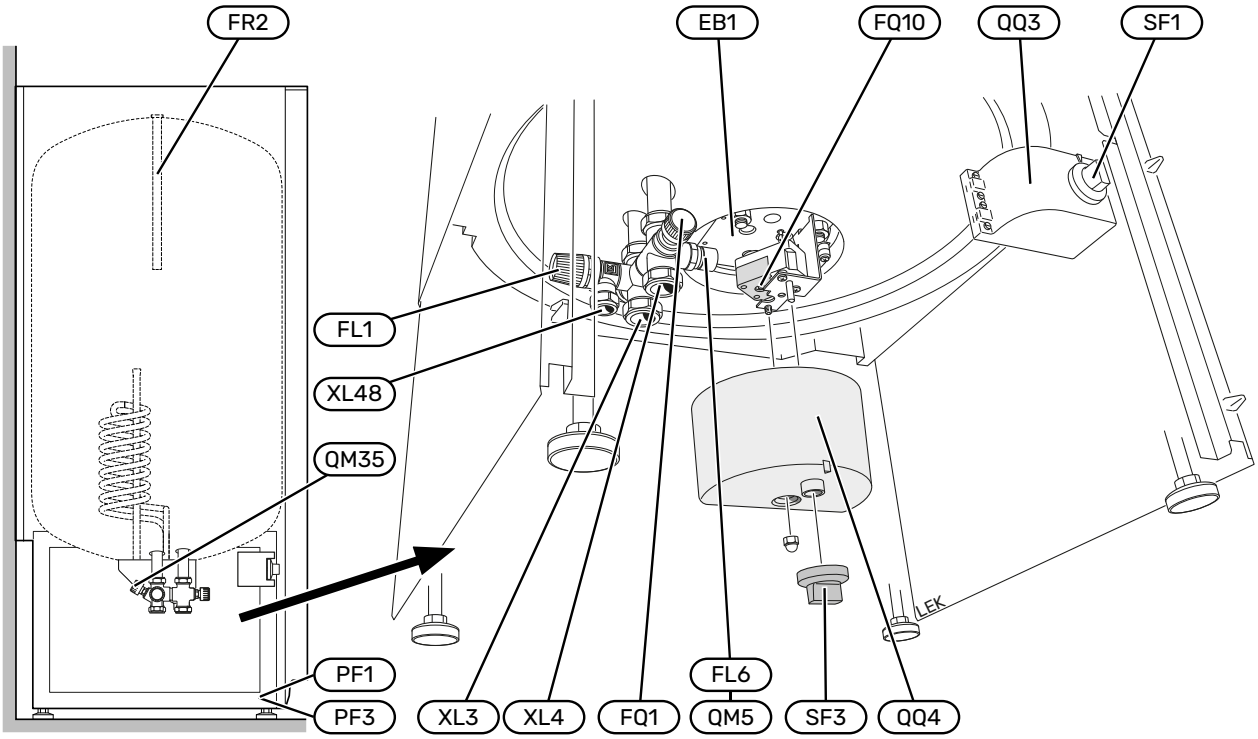

ZOZNAM KOMPONENTOV

Pripojenie potrubia

XL3	Pripojenie, kompresná tvarovka na studenú vodu Ø22 mm
XL4	Pripojenie, kompresná tvarovka na teplú vodu Ø22 mm
XL48	Pripojenie, kompresná tvarovka pre poistný ventil Ø15 mm

HVAC komponnety

FL1	Poistný ventil/vypúšťací ventil
FQ1	Zmiešavací ventil
QM5	Odvzdušňovacia skrutka
QM35	Uzatvárací ventil, studená voda[1]

Elektrické komponenty

EB1	Elektrokotol
FQ10	Obmedzovač teploty
QQ3	Oblasť pripojenia so svorkovnicou, spínač
QQ4	Oblasť pripojenia, obmedzovač teploty
SF1	Spínač/istič
SF3	Gombík termostatu

Rôzne

PF1	Typový štítok (na základnom ráme, za predným krytom)
PF3	Štítok so sériovým číslom (na základnom ráme, za predným krytom)

[1] Na obrázku nie je zobrazené

Označenia na miestach komponentov podľa normy IEC 81346-1 a 81346-2.

PRIPOJENIE POTRUBIA

VŠEOBECNÉ

Inštalácia potrubia musí byť vykonaná v súlade s platnými normami a smernicami.

Základňa ohrievača vody má dostatočné rozmery na to, aby umožňovala skryté pripojenie potrubia. Potrubia môžu byť vedené od podlahy alebo cez strop (cez výklenok v zadnej časti). Do základne je možné nainštalovať aj rozdeľovač.

Konektor ventilu sa nesmie používať na externú inštaláciu, nesmie sa premiestňovať ani oddeľovať. Zmiešavací ventil (FQ1) je nastavený pre požadovanú teplotu teplej vody. Otočením gombíka zmiešavacieho ventilu proti smeru hodinových ručičiek zvýšite teplotu teplej vody. Rozsah nastavenia 40 – 65 °C. Ak sa používa plastové alebo žíhané medené potrubie, musí sa namontovať vnútorné podporné puzdro.

Z prepadového potrubia poistného ventilu môže odkvapkávať voda. Prepadové potrubie musí viesť do vhodného vpustu, aby sa zabránilo poškodeniu spôsobenému striekajúcou horúcou vodou. Prepadové potrubie musí byť po celej dĺžke naklonené tak, aby sa predišlo hromadeniu vody. Potrubie musí byť chránené proti mrazu. Prepadové potrubie musí byť minimálne takej veľkosti ako poistný ventil. Prepadové potrubie musí byť viditeľné, jeho ústie musí byť otvorené a nesmie byť umiestnené v blízkosti elektrických komponentov.

Pozor

Uistite sa, že prichádzajúca voda je čistá. Pri použití súkromnej studne môže byť potrebné doplniť extra filter vody.

Ak si nie ste istí, obráťte sa na inštalátora, prípadne si pozrite príslušné normy.

PLNENIE A ODVZDUŠŇOVANIE

1. Skontrolujte, či je poistný ventil (FL1) zatvorený.
2. Otvorte uzatvárací ventil (QM35).
3. Otvorte v dome kohútik teplej vody.
4. Keď voda, ktorá vychádza z kohútika teplej vody, už nie je zmiešaná so vzduchom, ohrievač vody je plný a kohútik sa môže zatvoriť.

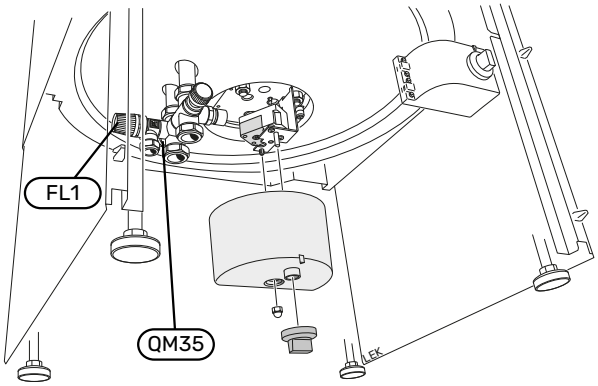

ELEKTRICKÉ PRIPOJENIE

UPOZORNENIE

Elektrická inštalácia a servis sa musia vykonávať pod dohľadom kvalifikovaného elektrikára a v súlade s platnými predpismi o elektrickej bezpečnosti.

Pripojte prívod elektrického napájania k svorkovnici (X1). Istič/spínač umiestnený v zariadení Compact je kombinovaný istič/spínač. Má 3 mm a je schválený na použitie ako istič.

UPOZORNENIE

Ohrievač vody musí byť pred pripojením na elektrickej strane úplne naplnený vodou.

Počas 1-fázovej inštalácie ohrievač vody produkuje 1 kW a počas 2-fázovej inštalácie produkuje 3 kW. Pri 3-fázovej inštalácii produkuje 3/6 kW.

TERMOSTAT

Na dosiahnutie optimálnych prevádzkových podmienok a zabránenie rastu baktérií odporúčame nastaviť 60 °C. Ak je potrebná iná teplota, nastavte ju pomocou gombíka termostatu (SF3) max. pribl. 80 °C.

SCHÉMA ELEKTRICKÉHO ZAPOJENIA

1 fáza 1 kW/2 fázy 3 kW

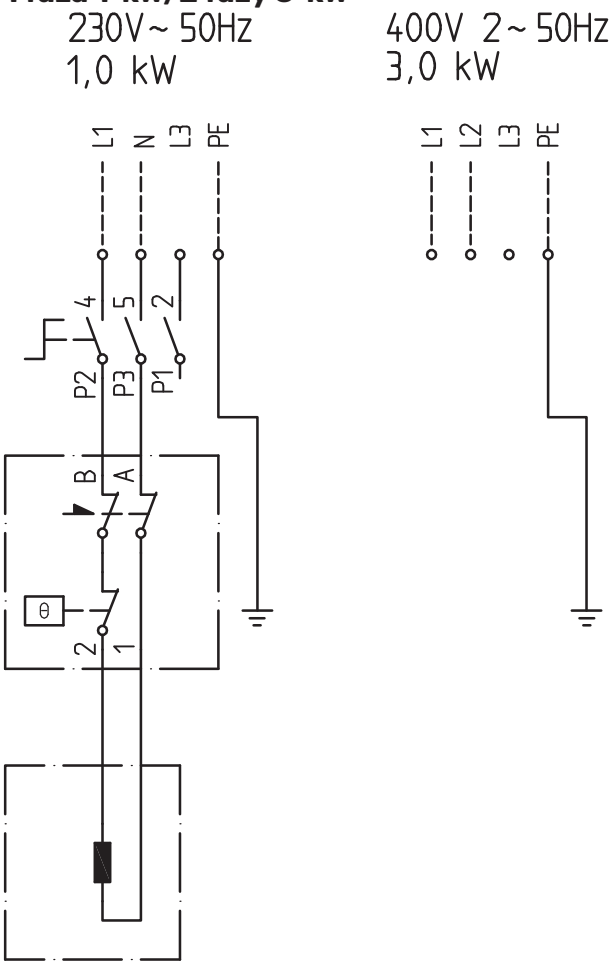

3 fázy 3/6 kW

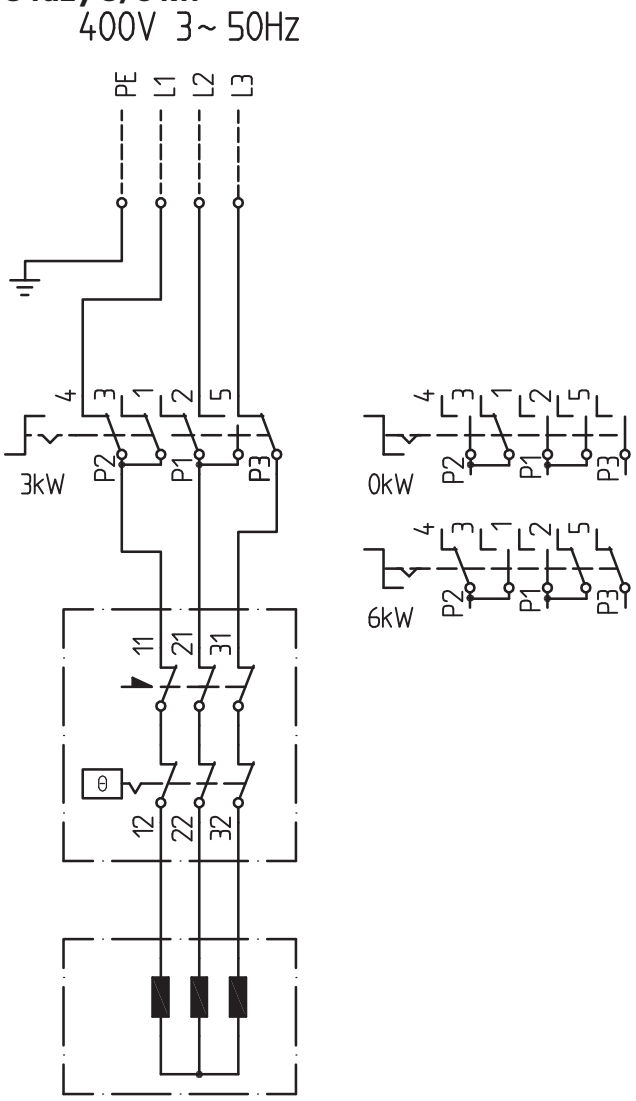

SERVIS

SERVISNÉ ZÁSAHY

Bezpečnostný ventil

Ak chcete skontrolovať poistný ventil, pozrite si časť „Pravidelné kontroly“ na strane 21.

Vyprázdňovanie

Ak chcete vyprázdniť ohrievač vody, pozrite si časť „Údržba“ na strane 21.

Resetovanie obmedzovača teploty

> **UPOZORNENIE**
> Elektrická inštalácia a servis sa musia vykonávať pod dohľadom kvalifikovaného elektrikára a v súlade s platnými predpismi o elektrickej bezpečnosti.

Ak sa aktivuje obmedzovač teploty (FQ10), ohrievač vody musí chladnúť najmenej jednu hodinu, kým sa môže resetovať.

1. Odstráňte gombík termostatu (SF3) a plastový kryt nad pripojovacím priestorom (QQ4).
2. Zľahka stlačte tlačidlo na obmedzovači teploty.

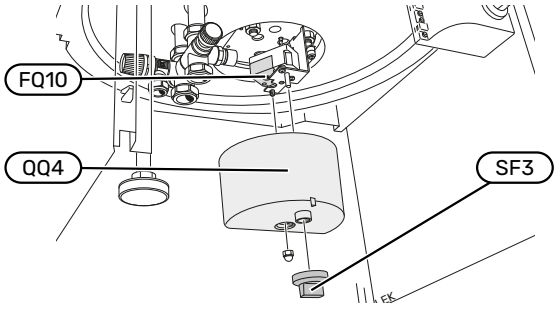

Max. 15 N (pribl. 1,5 kg)

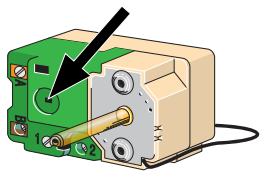

1-fázová/2-fázová inštalác

Max. 40 N (pribl. 4 kg)

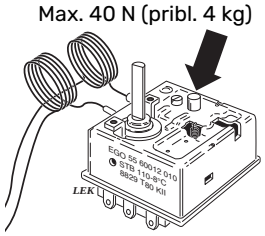

3-fázová inštalácia

Opätovné pripojenie snímačov

Opätovné pripojenie snímačov pre termostat a obmedzovač teploty. Skontrolujte, či sú snímače na dne ponorenej rúrky.

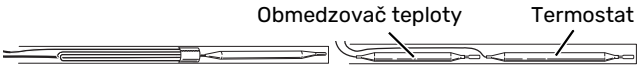

1-fázová/2-fázová inštalácia

3-fázová inštalácia

TECHNICKÉ DÁTA

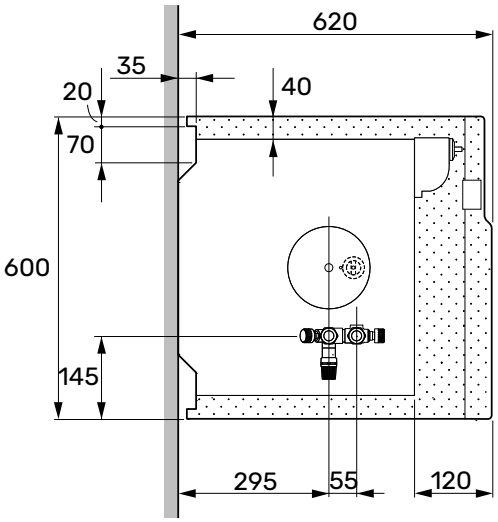

ROZMERY

Všetky rozmery sú v mm.

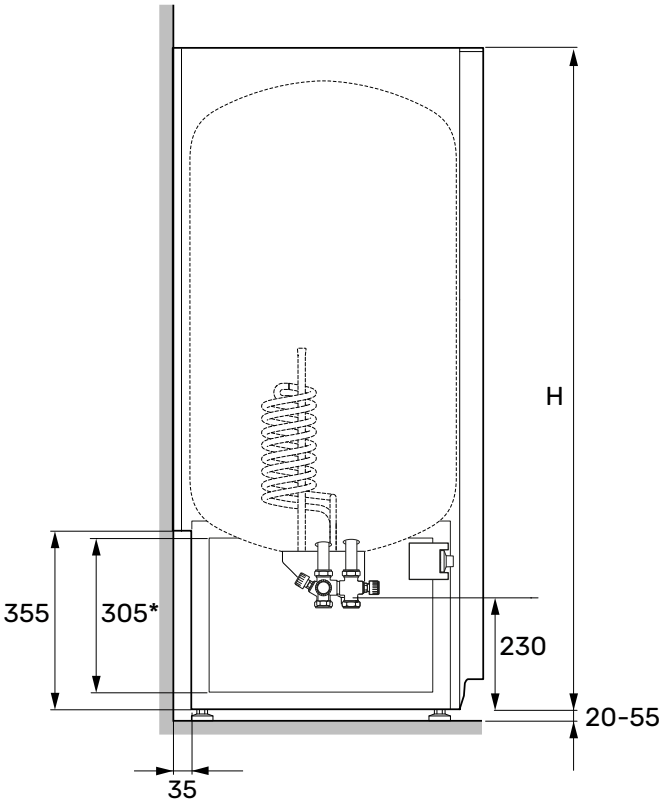

*Spodnú časť bočných panelov na zariadení Compact 150, 200 a 300 možno počas inštalácie odstrániť, čo uľahčuje prístup z bočných strán. Bočné panely sa dajú opätovne namontovať aj v stiesnených priestoroch.

Pozor

Potrubia sa nesmú viesť v oblasti označenej bodkami!

TECHNICKÉ ŠPECIFIKÁCIE

Model		150	200	300
Údaje o napájaní				
Menovité napätie		230 V ~ 50 Hz / 400 V 2 ~ 50 Hz		
Elektrokotol výstup	kW	1/3	1/3/6[2]	1/3/6[2]
Poistka	A	10		
Trieda krytia		IP24		
Pripojenie potrubia				
Tep. voda ext. ø	mm	22		
Stud. voda ext. ø	mm	22		
Ohrev teplej vody				
Objem	l	140	182	269
Menovitý tlak	MPa/bar	1,0/10		
Čas ohrevu (10 °C na pribl. 60 °C 1/3 kW)	h	8,0/3,0	10/3,5/2,0	15,5/5,0/2,5
Kapacita teplej vody[1]	l	295	369/381/375	549/564/559
Rozmery a hmotnosť				
Výška (bez nožičiek)	mm	1120	1311	1710
Výška stropu	mm	1300	1470	1840
Hmotnosť	kg	54	62	79
Ochrana proti korózii		Nerezový		
Obj. č.		084 040	084 050	084 060
EPREL		225 185	225 192	225 204

[1] Platí pre vstupnú teplotu studenej vody 10 °C, teplota teplej vody na výstupe 40 °C, prietok vody vypúšťania 12 litrov za minútu a nastavenie termostatu 80 °C.

ENERGETICKÉ OZNAČENIE

Dodávateľ		NIBE		
Model		**ER 57-150**	**ER 57-200**	**ER 57-300**
Deklarovaný profil prípravy teplej vody[1]		**L**	**XL**	**XL**
Trieda energetickej účinnosti prípravy teplej vody[2]		**C**	**C**	**D**
Účinnosť energie pri ohreve vody, η_{wh}	%	38,0	38,1	37,3
Ročná spotreba energie na ohrev vody, AEC	kWh	2695	4394	4491
Množstvo, 40-stupňová teplá voda, V40	l	201	267	395
Nastavenie termostatu	°C	60	60	60
Denná spotreba energie, Q_{elec}	kWh	12,45	20,29	20,86
Hladina akustického výkonu$_{LWA}$	dB	15	15	15
Použité normy		EN 50440		

1 Stupnica pre deklarovaný profil prípravy teplej vody 3XS až 4XL.

2 Stupnica pre triedu účinnosti teplej vody A+ až F

NIBE Energy Systems
Hannabadsvägen 5
Box 14
SE-285 21 Markaryd
info@nibe.se
nibe.eu

IHB EN 2517-1 M13720

This is a publication from NIBE Energy Systems. All product illustrations, facts and data are based on the available information at the time of the publication's approval.

NIBE Energy Systems makes reservations for any factual or printing errors in this publication.

©2025 NIBE ENERGY SYSTEMS

M13720