Instrukcja instalatora

Pompa ciepła zasilana powietrzem wentylacyjnym

NIBE S735 Stal nierdzewna, 3x400 V, 3x230 V

IHB PL 2446-2
M13238

Instrukcja skrócona

NAWIGACJA

Wybierz

Większość opcji i funkcji aktywuje się, naciskając lekko palcem wyświetlacz.

Przewiń

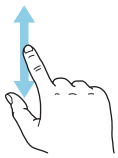

Jeśli dane menu zawiera kilka podmenu, można wyświetlić więcej informacji, przeciągając palcem w górę lub w dół.

Przeglądaj

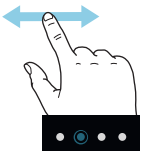

Symbole przy dolnej krawędzi pokazują, czy jest więcej stron.

Przeciągnij palcem w prawo lub w lewo, aby przeglądać strony.

Inteligentny przewodnik

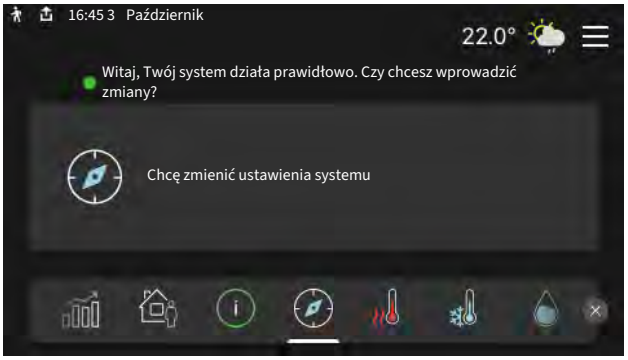

Inteligentny przewodnik ułatwia wyświetlanie informacji o aktualnym stanie oraz wprowadzanie najczęściej używanych ustawień. Wyświetlane informacje będą uzależnione od posiadanego produktu i podłączonych do niego akcesoriów.

Ustawianie temperatury pomieszczenia.

Tutaj można ustawić temperaturę w strefach systemu grzewczego.

Zwiększanie temperatury c.w.u.

Tutaj można włączać lub wyłączać tymczasowe zwiększenie temperatury ciepłej wody.

Przegląd urządzenia

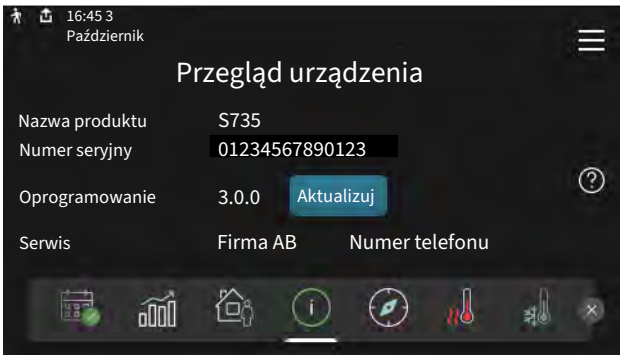

Tutaj można znaleźć informacje takie jak nazwa produktu, numer seryjny produktu, wersja oprogramowania i przeglądy. Kiedy pojawi się nowe oprogramowanie do pobrania, można to zrobić tutaj (pod warunkiem, że urządzenie S735 jest połączone z myUplink).

Spis treści

1 Ważne informacje 4
Informacje dotyczące bezpieczeństwa 4
Symbole 4
Oznaczenie 4
Numer seryjny 4
Odbiór instalacji 5

2 Dostawa i obsługa 6
Transport 6
Montaż 6
Dostarczone elementy 7
Panele obsługowe 7
Usuwanie izolacji 9
Oddzielnie/jako całość 9

3 Rozmieszczenie elementów pompy ciepła 10
Informacje ogólne 10
Rozdzielnie 12
Moduł obróbki powietrza 12

4 Przyłącze rurowe i wentylacyjne 13
Ogólne przyłącza rurowe 13
Wymiary i przyłącza rurowe 14
Objaśnienie symboli 15
System grzewczy 15
Zimna i ciepła woda 15
Opcje podłączenia 15
Podłączenie wentylacji 17
Przepływ powietrza 18
Regulacja wentylacji 18
Wymiary i przyłącza wentylacyjne 18

5 Przyłącza elektryczne 19
Informacje ogólne 19
Przyłącza 21
Ustawienia 27

6 Rozruch i regulacja 28
Przygotowania 28
Napełnianie i odpowietrzanie 28
Uruchomienie i odbiór 29
Ustawianie krzywej grzania 30

7 myUplink 32
Specyfikacja 32
Przyłącze 32
Zakres usług 32
myUplink PRO 32

8 Sterowanie - Wstęp 33
Wyświetlacz 33
Nawigacja 34
Rodzaje menu 34
Systemy grzewcze i strefy 36

9 Sterowanie - Menu 37
Menu 1 - Temp. pomieszczenia 37
Menu 2 - Ciepła woda 41
Menu 3 - Informacje 43
Menu 4 - Mój system 44
Menu 5 - Połączenie 47
Menu 6 - Harmonogram 48
Menu 7 - Ustawienia instalatora 50

10 Serwis 57
Kontrola systemu 57
Czynności serwisowe 57

11 Zaburzenia komfortu cieplnego 61
Menu informacyjne 61
Zarządzanie alarmami 61
Usuwanie usterek 61

12 Akcesoria 64

13 Dane techniczne 65
Wymiary 65
Dane techniczne 67
Etykieta efektywności energetycznej 71
Schemat połączeń elektrycznych 74

Indeks 88

Informacje kontaktowe 91

Ważne informacje

Informacje dotyczące bezpieczeństwa

Niniejsza instrukcja zawiera procedury instalacji i serwisowania dla specjalistów.

Instrukcję należy przekazać klientowi.

Najnowszą wersję dokumentacji produktu można znaleźć na stronie biawar.com.pl.

> **WAŻNE!**
>
> Przed przystąpieniem do montażu należy także przeczytać dostarczoną Instrukcję bezpieczeństwa.

Symbole

Objaśnienie symboli, które mogą występować w tej instrukcji.

> **OSTRZEZENIE!**
>
> Ten symbol wskazuje na poważne zagrożenie dla osób lub urządzenia.

> **WAŻNE!**
>
> Ten symbol wskazuje na zagrożenie dla osób lub urządzenia.

> **UWAGA!**
>
> Ten symbol wskazuje ważne informacje, na co należy zwracać uwagę podczas instalowania lub serwisowania instalacji.

> **PORADA!**
>
> Ten symbol oznacza wskazówki ułatwiające obsługę produktu.

Oznaczenie

Objaśnienie symboli, które mogą występować na etykietach produktów.

Zagrożenie pożarem!

Niebezpieczne napięcie.

Patrz instrukcja obsługi.

Patrz instrukcja instalatora.

Przed rozpoczęciem pracy należy odłączyć napięcie zasilania.

Numer seryjny

Numer seryjny znajduje się w dolnej prawej części na S735, na ekranie głównym wyświetlacza „Przegląd urządzenia” i na tabliczce znamionowej (PZ1).

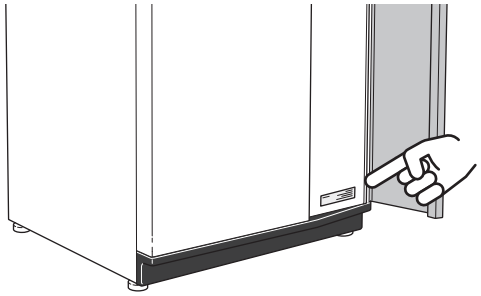

> **UWAGA!**
>
> Do uzyskania pomocy technicznej wymagany jest numer seryjny produktu (14 cyfr).

Odbiór instalacji

Obowiązujące przepisy wymagają odbioru systemu grzewczego przed rozruchem. Odbiór powinien zostać wykonany przez osobę o odpowiednich kwalifikacjach. Należy także wypełnić kartę w instrukcji obsługi, wpisując na niej dane instalacyjne.

✔	Opis	Notatki	Podpis	Data
Wentylacja (strona 17)				
	Ustawianie przepływu wywiewanego powietrza			
	Podłączanie przewodów gruntowych			
Czynnik grzewczy (strona 15)				
	Płukanie instalacji			
	Odpowietrzenie instalacji			
	Ciśnienie w systemie grzewczym			
Zasilanie elektryczne (strona 19)				
	Przyłącza			
	Napięcie główne			
	Napięcie fazowe			
	Bezpieczniki pompy ciepła			
	Bezpieczniki budynku			
	Czujnik temperatury zewnętrznej			
	Czujnik pokojowy			
	Miernik natężenia energii			
	Wyłącznik awaryjny			
	Wyłącznik różnicowo-prądowy			

Dostawa i obsługa

Transport

Pompę ciepła S735 należy przewozić i przechowywać w pionie w suchym miejscu.

Zabezpieczyć pompę ciepła przed przewróceniem się podczas transportu.

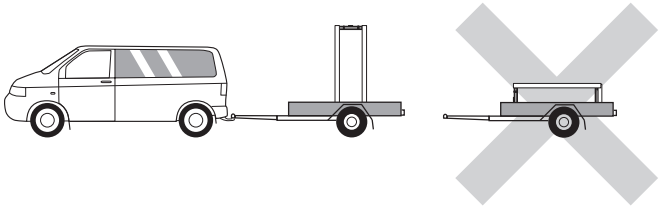

Sprawdź, czy pompa ciepła S735 nie uległa uszkodzeniu podczas transportu.

Podczas wnoszenia do budynku, urządzenie S735 można również ostrożnie położyć na tylnej ścianie obudowy. Środek ciężkości znajduje się w górnej części urządzenia.

Montaż

- Urządzenie S735 należy ustawić w pomieszczeniu na solidnym wodoodpornym podłożu, które utrzyma jego masę wraz z wodą.
- Regulowane nóżki produktu umożliwiają wypoziomowanie i stabilne ustawienie urządzenia.

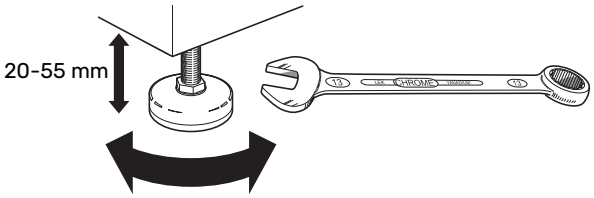

- Ponieważ z urządzenia S735 wypływa woda, miejsce montażu urządzenia S735 należy wyposażyć w podłogową kratkę ściekową.
- Ponieważ z urządzenia S735 wypływa woda, ważne jest właściwe zabezpieczenie podłogi w pomieszczeniu. Zalecana jest podłoga wodoodporna lub pokryta warstwą izolacyjną.
- Urządzenie należy ustawić tyłem do ściany zewnętrznej, najlepiej w pomieszczeniu, w którym nie będzie przeszkadzać hałas. Jeśli to niemożliwe, nie należy stawiać urządzenia przy ścianie sypialni lub innego pokoju, gdzie hałas może stanowić problem.
- Niezależnie od lokalizacji, ściany pomieszczeń, w których mógłby przeszkadzać hałas, należy odizolować akustycznie.
- Rury należy tak poprowadzić, aby nie przylegały do ściany sypialni lub salonu.
- Temperatura w miejscu instalacji zawsze powinna zawierać się w zakresie od 10 °C do 30 °C.

MIEJSCE INSTALACJI

Z przodu urządzenia należy zostawić 800 mm wolnej przestrzeni. Między S735 i ścianą/ innymi urządzeniami/ wyposażeniem/ przewodami/ rurami itp., należy zostawić wolną przestrzeń. Zaleca się zostawienie co najmniej 10 mm wolnej przestrzeni, aby ograniczyć ryzyko hałasu i przenoszenia jakichkolwiek drgań.

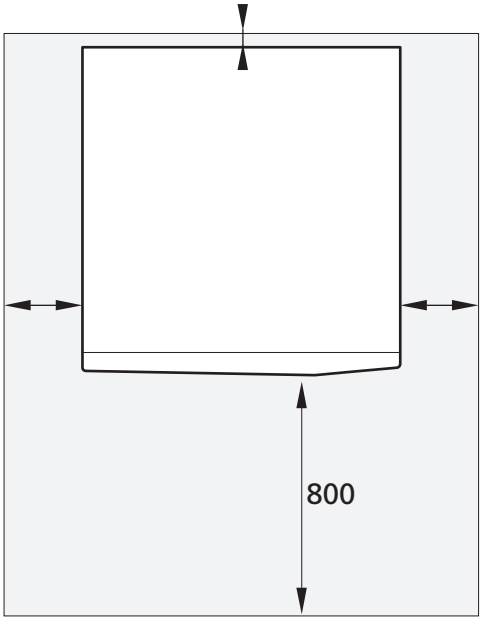

WAŻNE!

Należy zapewnić dość miejsca (300 mm) nad S735 na podłączenie przewodów wentylacyjnych.

Dostarczone elementy

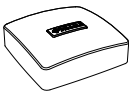

Czujnik temperatury zewnętrznej (BT1)

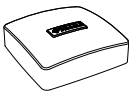

Czujnik pokojowy(BT50)

Przewód ochronny (2 szt.)

Wąż odpływowy (długość 4 m)

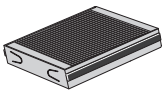

Dodatkowy filtr powietrza

Czujnik natężenia prądu

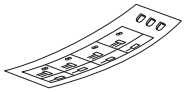

Etykieta zewnętrznego napięcia sterującego układu sterowania

POŁOŻENIE

Worek dostarczonych elementów znajduje się na wierzchu produktu.

Panele obsługowe

OTWÓRZ PRZEDNIĄ POKRYWĘ

Naciśnij górny lewy narożnik pokrywy, aby ją otworzyć.

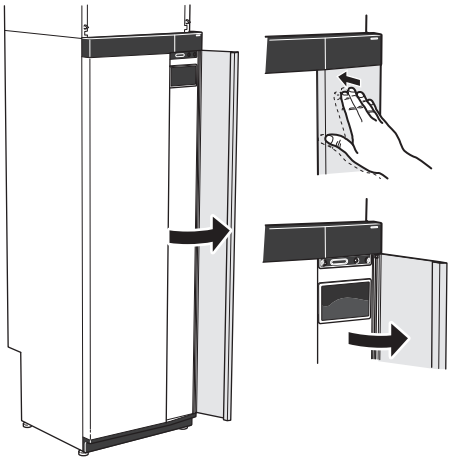

ZDEJMIJ KLAPĘ JEDNOSTKI OBRÓBKI POWIETRZA

Zdejmij górny panel, ciągnąc go.

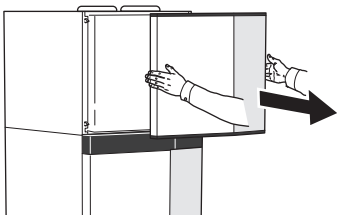

ZDEJMIJ PRZEDNIĄ POKRYWĘ

1. Wykręć wkręt z otworu obok przycisku Wł./Wył. (SF1).

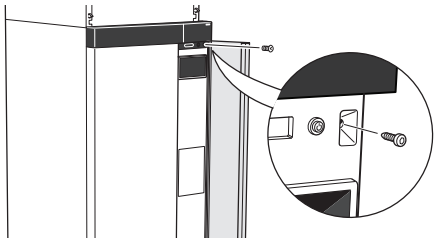

2. Pociągnij górną krawędź panelu do siebie i unieś go ukośnie, wyjmując go z ramy.

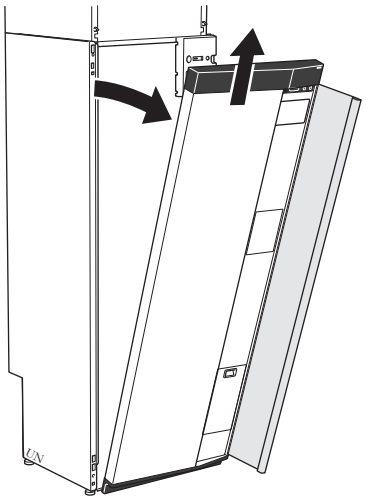

ZAMONTUJ PRZEDNIĄ POKRYWĘ

1. Zaczep jeden dolny narożnik przedniej pokrywy w ramie.

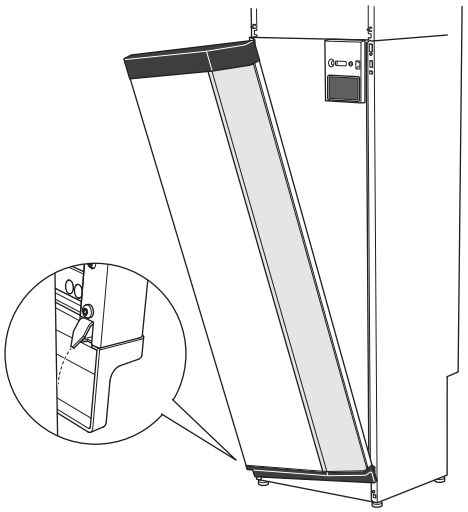

2. Zaczep drugi narożnik.

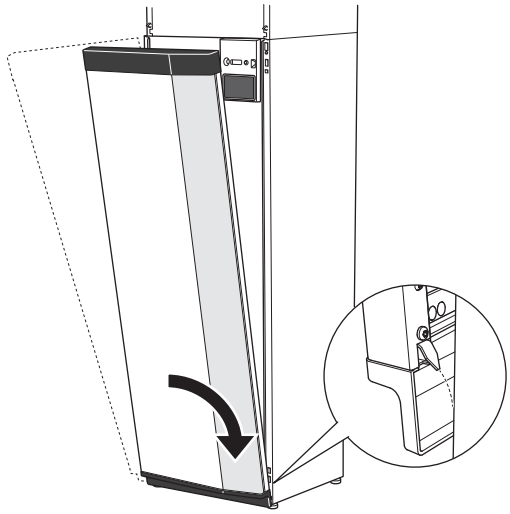

3. Sprawdzić, czy wyświetlacz jest ustawiony prosto. W razie potrzeby popraw.

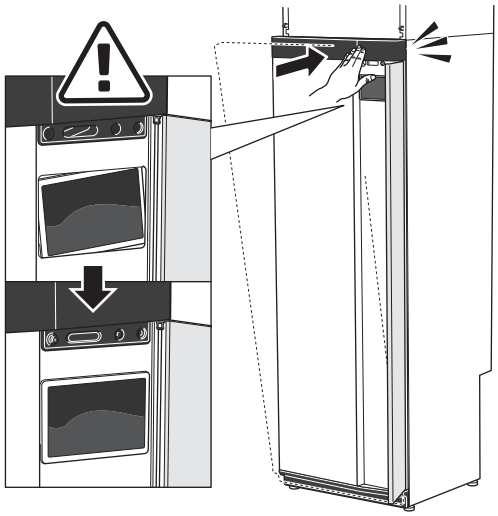

4. Dociśnij górną część przedniej pokrywy do ramy i przykręć.

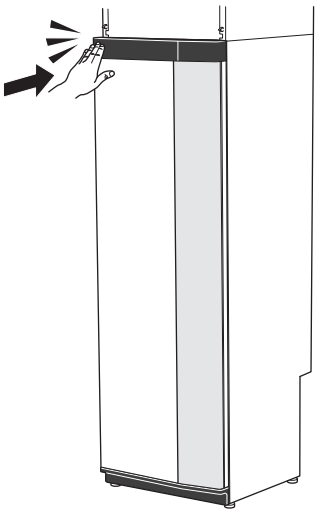

DEMONTAŻ PANELI BOCZNYCH

W celu ułatwienia montażu można zdjąć panele boczne.

1. Wykręć wkręty z górnych i dolnych krawędzi.

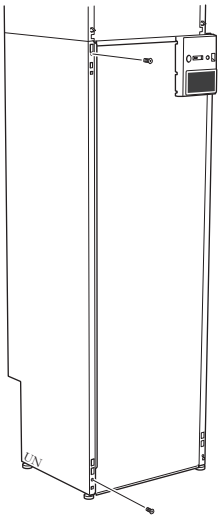

2. Nieco przekręć panel na zewnątrz.

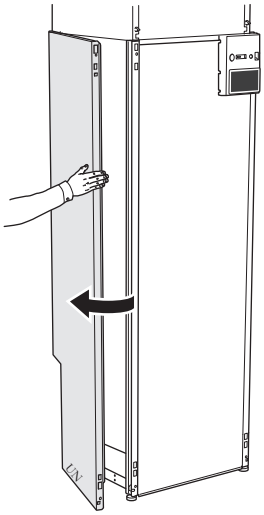

3. Przesuń panel na zewnątrz i do tyłu.

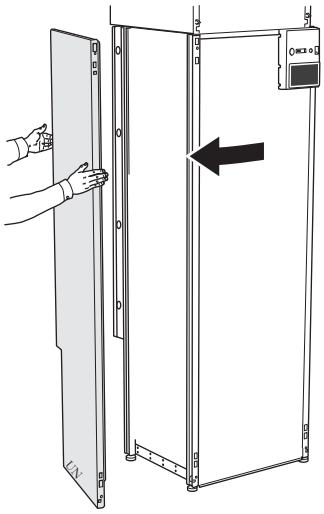

4. Montaż przebiega w odwrotnej kolejności.

DEMONTAŻ PANELI BOCZNYCH MODUŁU OBRÓBKI POWIETRZA

1. Odkręć wkręt przy górnej krawędzi.

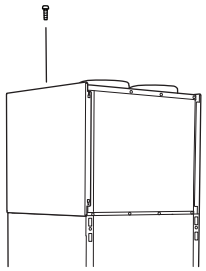

2. Przesuń panel w górę i na zewnątrz.

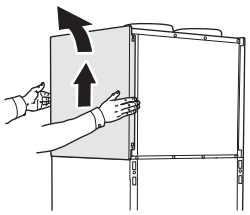

Jako całość

Instalacja oddzielna

Usuwanie izolacji

Izolację można usunąć, aby ułatwić montaż.

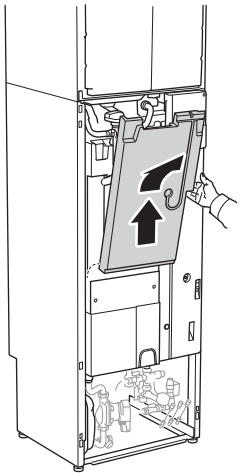

Oddzielnie/jako całość

Urządzenie S735 jest dostarczane w całości i można je zainstalować jako całość lub oddzielnie. Instalacja oddzielna wymaga użycia wyposażenia dodatkowego DKI S10.

Rysunki w tej instrukcji przedstawiają urządzenie S735 zainstalowane jako całość.

Rozmieszczenie elementów pompy ciepła

Informacje ogólne

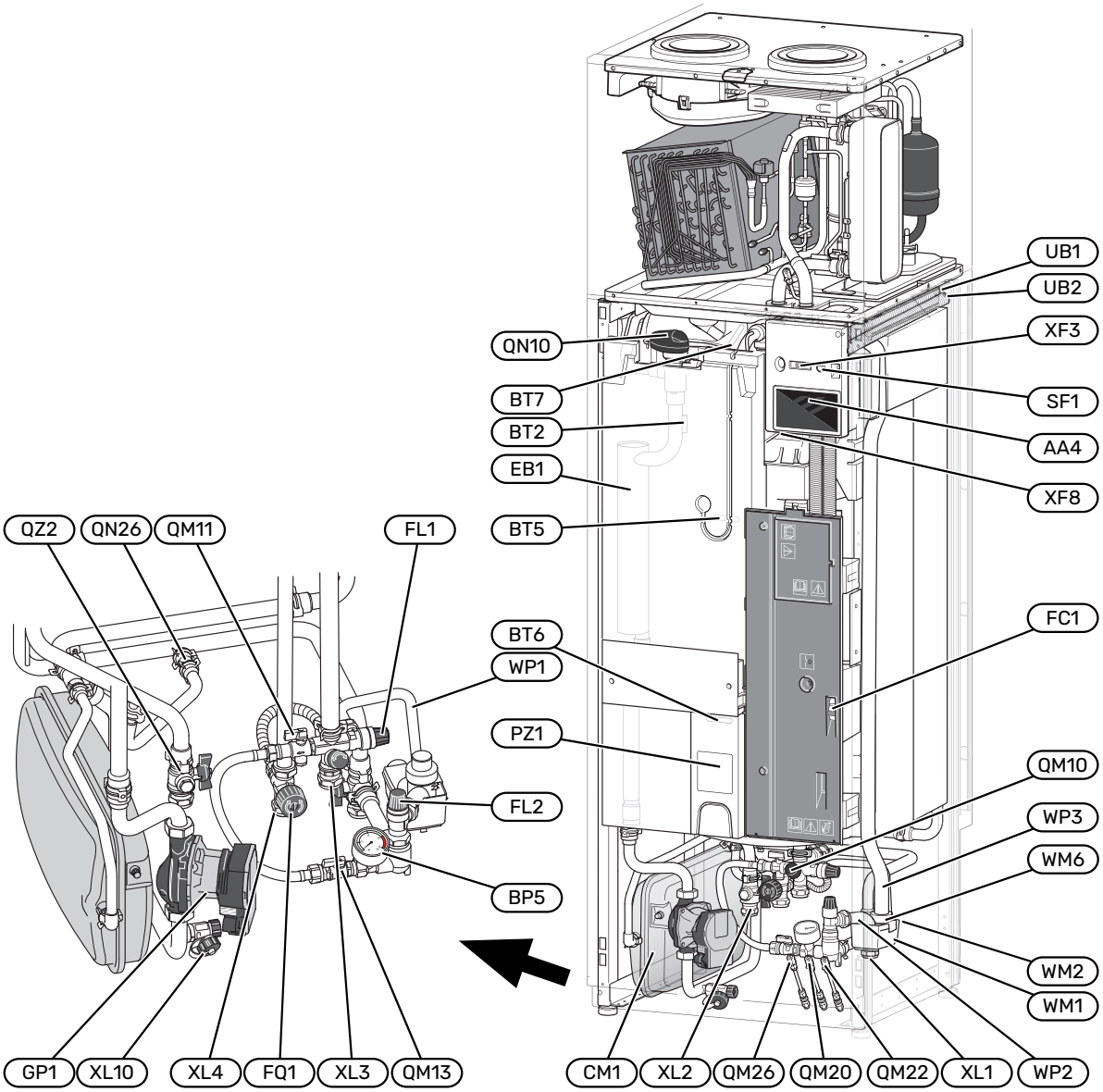

PRZYŁĄCZA RUROWE

XL1	Przyłącze, zasilanie czynnikiem grzewczym
XL2	Przyłącze, powrót czynnika grzewczego
XL3	Przyłącze, zimna woda
XL4	Przyłącze, ciepła woda
XL10	Przyłącze, odprowadzanie czynnika grzewczego

ELEMENTY HVAC

CM1	Naczynie przeponowe
FL1	Zawór bezpieczeństwa, ogrzewacz c.w.u.
FL2	Zawór bezpieczeństwa, system grzewczy
FQ1	Zawór mieszający, c.w.u.
GP1	Pompa obiegowa
QM10	Zawór do napełniania, ogrzewacz c.w.u.
QM11	Zawór do napełniania, system grzewczy
QM13	Zawór do napełniania 2, system grzewczy
QM20	Zawór odpowietrzający, czynnik grzewczy
QM22	Zawór odpowietrzający, wężownica
QM26	Zawór odpowietrzający, czynnik grzewczy 2
QN10	Zawór trójdrogowy, system grzewczy/ zasobnik c.w.u.
QN26	Zawór przelewowy
QZ2	Filtrozawór
WM1	Miska przelewowa
WM2	Odprowadzenie nadmiaru wody
WM6	Syfon
WP1	Rura przelewowa, zawór bezpieczeństwa zasobnika c.w.u.
WP2	Rura przelewowa, zawór bezpieczeństwa systemu grzewczego
WP3	Rura przelewowa, kondensacja

CZUJNIKI ITP.

BF1	Czujnik przepływu (umieszczony z tyłu produktu)
BP5	Manometr, system grzewczy
BT2	Czujniki temperatury, zasilanie czynnika grzewczego
BT5	Sterujący czujnik c.w.u.
BT6	Sterujący czujnik c.w.u.
BT7	Wyświetlacz czujnika c.w.u.

ELEMENTY ELEKTRYCZNE

AA4	Wyświetlacz
EB1	Podgrzewacz pomocniczy
FC1	Wyłącznik nadprądowy
SF1	Przycisk Wł./Wył.
XF3	Gniazdo USB
XF8	Połączenie sieciowe dla myUplink

RÓŻNE

PZ1	Tabliczka znamionowa
UB1-2	Dławik kablowy

Oznaczenia zgodnie z normą EN 81346-2.

Rozdzielnie

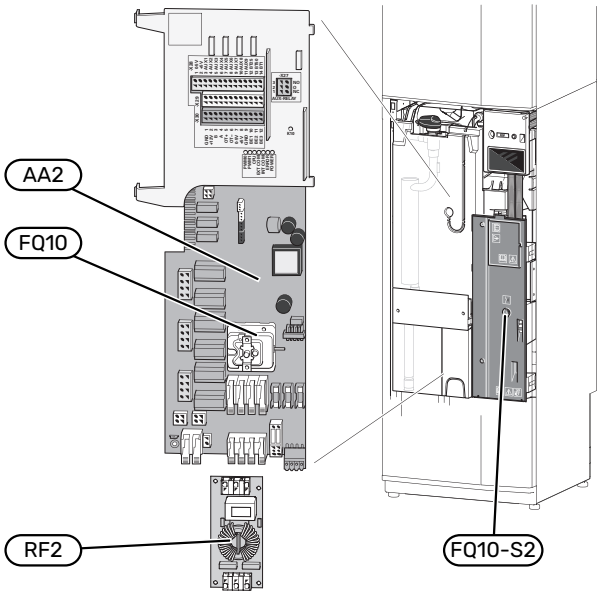

ELEMENTY ELEKTRYCZNE

AA2	Płyta główna
FQ10	Ogranicznik temperatury
	FQ10-S2 Przycisk reset do ogranicznika temperatury
RF2	Karta EMC

Moduł obróbki powietrza

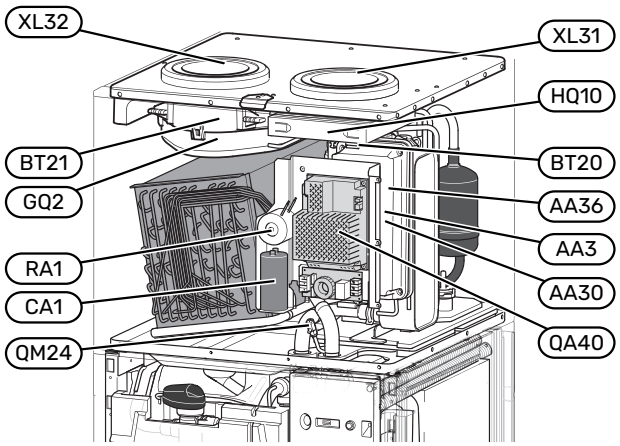

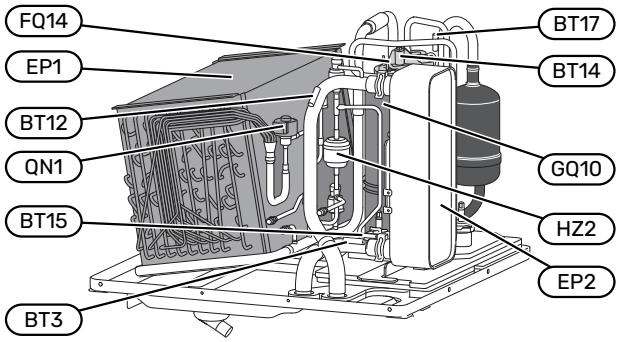

PRZYŁĄCZA WENTYLACYJNE

XL31	Przyłącze wentylacyjne, powietrze wywiewane
XL32	Przyłącze wentylacyjne, powietrze usuwane

ELEMENTY HVAC

QM24	Zawór odpowietrzający, wymiennik ciepła

CZUJNIKI ITP.

BT3	Czujniki temperatury, powrót czynnika grzewczego
BT12	Czujnik temperatury, zasilanie czynnikiem grzewczym za skraplaczem
BT14	Czujnik temperatury, gorący gaz
BT15	Czujnik temperatury, stan ciekły
BT17	Czujnik temperatury, zasysany gaz
BT20	Czujnik temperatury, wywiewane powietrze
BT21	Czujnik temperatury, usuwane powietrze

ELEMENTY ELEKTRYCZNE

AA3	Karta ZAB[1]
AA30	Karta SFT[1]
AA36	Karta pomiarowa[1]
CA1	Kondensator
FQ14	Ogranicznik temperatury, sprężarka
QA40	Inwerter
RA1	Dławik

[1] Niewidoczny na rysunku

ELEMENTY MODUŁU CHŁODNICZEGO

EP1	Parownik
EP2	Skraplacz
GQ10	Sprężarka
HZ2	Osuszacz
QN1	Zawór rozprężny

WENTYLACJA

GQ2	Wentylator wywiewanego powietrza
HQ10	Filtr powietrza wentylacyjnego

Przyłącze rurowe i wentylacyjne

Ogólne przyłącza rurowe

Instalację rurową należy wykonać zgodnie z obowiązującymi normami i dyrektywami.

System wymaga, aby grzejniki były zaprojektowane do pracy w systemach niskotemperaturowych. Przy najniższej średniej temperaturze zewnętrznej (DOT), najwyższe zalecane temperatury to 55°C na zasilaniu i 45°C na powrocie.

UWAGA!

Należy dopilnować, aby doprowadzana woda była czysta. Korzystając z prywatnej studni może być konieczne zastosowanie dodatkowego filtra wody.

WAŻNE!

Instalacje rurowe należy przepłukać przed podłączeniem produktu, aby ewentualne zanieczyszczenia nie uszkodziły jego elementów.

WAŻNE!

Z zaworu bezpieczeństwa może kapać woda. Zainstalowana fabrycznie rura przelewowa biegnie od zaworu bezpieczeństwa do naczynia przelewowego. Rurę przelewową należy poprowadzić z naczynia przelewowego do odpowiedniego odpływu. Rura przelewowa na całej długości musi być zabezpieczona przed zamarzaniem i położona ze spadkiem, aby nie powstawały w niej syfony, gdzie może gromadzić się woda.

OBJĘTOŚĆ SYSTEMU

Urządzenie S735 jest wyposażone w naczynie przeponowe (CM1).

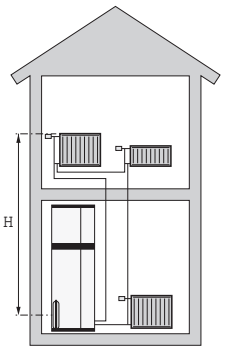

Pojemność naczynia przeponowego wynosi 10 l, a panujące w nim standardowe ciśnienie wstępne to 0,5 bara. W rezultacie maksymalna dopuszczalna wysokość „H" między naczyniem przeponowym i najwyżej położonym grzejnikiem wynosi 5 m, patrz rysunek.

Jeśli ciśnienie wstępne jest zbyt niskie, można je zwiększyć, napełniając je powietrzem przez zainstalowany zawór. Jakakolwiek zmiana ciśnienia wstępnego wpływa na zdolność naczynia przeponowego do obsługi wzrostu objętości wody.

Maksymalna pojemność systemu bez S735 wynosi 285 l przy podanym powyżej ciśnieniu wstępnym.

SCHEMAT INSTALACJI

S735 składa się z pompy ciepła, zasobnika c.w.u., grzałki zanurzeniowej, wentylatora, pompy obiegowej i układu sterowania. Urządzenie S735 jest podłączone do systemu wentylacyjnego i systemu grzewczego.

Kiedy powietrze wywiewane o temperaturze pokojowej, a czasami również powietrze zewnętrzne, przechodzi przez parownik, czynnik chłodniczy paruje w związku z jego niską temperaturą wrzenia. W ten sposób energia w z powietrza zostaje przekazana do czynnika chłodniczego.

Następnie czynnik chłodniczy jest sprężany w sprężarce, powodując znaczny wzrost temperatury.

Ciepły czynnik chłodniczy trafia do skraplacza. Tutaj czynnik chłodniczy oddaje energię do wody systemu grzewczego, po czym zmienia stan z gazowego na ciekły.

Następnie czynnik chłodniczy przechodzi przez filtry do zaworu rozprężnego, gdzie następuje obniżenie ciśnienia i temperatury.

Czynnik chłodniczy zakończył obieg i wraca do parownika.

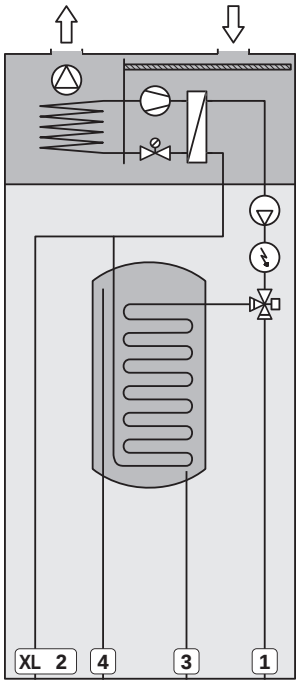

Przyłącza rurowe

XL1	Przyłącze, zasilanie czynnikiem grzewczym
XL2	Przyłącze, powrót czynnika grzewczego
XL3	Przyłącze, zimna woda
XL4	Przyłącze, ciepła woda
XL10	Przyłącze, odprowadzanie czynnika grzewczego

UWAGA!

Zasada działania Bardziej szczegółowe informacje na temat urządzenia S735 zawiera punkt „Rozmieszczenie elementów pompy ciepła”.

Wymiary i przyłącza rurowe

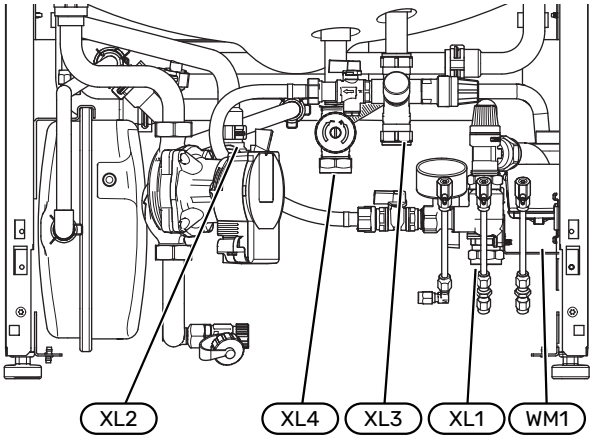

Naczynie przelewowe (WM1) można odwrócić, co pozwoli skierować rurę do przodu lub do tyłu, aby ułatwić podłączenie do odpływu.

WYMIAROWANIE

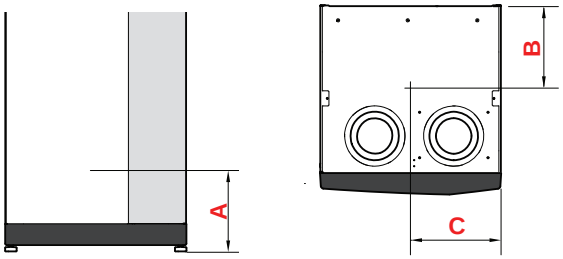

Przyłącze		A	B	C
XL1 Zasilanie czynnikiem grzewczym	(mm)	115	280	105
XL2 Powrót czynnika grzewczego	(mm)	180	275	370
XL3 Zimna woda	(mm)	250	445	195
XL4 Ciepła woda	(mm)	225	400	250
WM1 Naczynie przelewowe	(mm)	185	280	50

WYMIARY RUR

Przyłącze		
XL1-XL2 Czynnik grzewczy, ϴ zewn.	(mm)	22
XL3 Obieg zimnej wody, ϴ zewn.	(mm)	22
XL4 Ciepła woda, ϴ zewn.	(mm)	22
WM2 Odprowadzenie nadmiaru wody	(mm)	32

Objaśnienie symboli

Symbol	Znaczenie
	Rozdzielnia
	Zawór zwrotny
	Zawór mieszający
	Pompa obiegowa
	Podgrzewacz pomocniczy
	Czujnik temperatury
	Zawór równoważący
	Zawór przełączający / zawór trójdrogowy
	Zawór przelewowy
	Ciepła woda użytkowa
	Obieg c.w.u.
	Pompa ciepła
	System grzewczy
	Niskotemperaturowy system grzewczy

System grzewczy

System grzewczy to system, który reguluje temperaturę pomieszczenia za pomocą układu sterowania w S735 i na przykład grzejników, ogrzewania podłogowego, klimakonwektorów itp.

PODŁĄCZANIE SYSTEMU GRZEWCZEGO

Czynności montażowe:

- Podczas podłączania do instalacji wyposażonej w zawory termostatyczne, należy zainstalować zawór nadmiarowo-upustowy lub usunąć kilka termostatów, aby zapewnić odpowiedni przepływ i emisję ciepła.

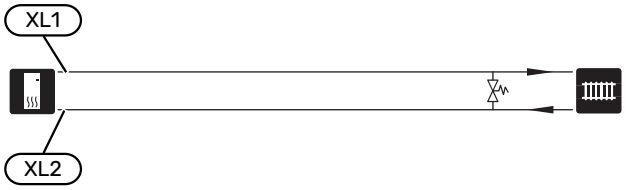

Zimna i ciepła woda

Ustawienia dla c.w.u. wprowadza się w menu 7.1.1 - „Ciepła woda”.

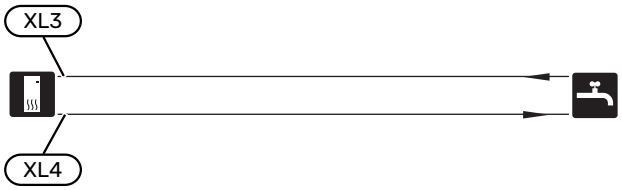

Opcje podłączenia

Urządzenie S735 można zainstalować na wiele różnych sposobów – niektóre z nich pokazano tutaj.

Więcej informacji można znaleźć w biawar.com.pl oraz w odpowiednich instrukcjach montażu użytych akcesoriów. Sprawdź na stronie 64 listę akcesoriów, jakich można użyć z S735.

DODATKOWY SYSTEM GRZEWCZY

W budynkach z kilkoma systemami grzewczymi, które wymagają różnych temperatur zasilania, jest możliwość podłączenia wyposażenia dodatkowego ECS 40/ECS 41.

Zawór trójdrogowy można zastosować na przykład do obniżenia temperatury w systemie ogrzewania podłogowego.

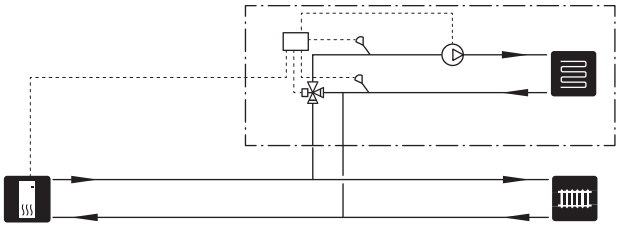

DODATKOWE ZASOBNIKI C.W.U.

Jeśli zainstalowano dużą wannę lub inny duży odbiornik ciepłej wody użytkowej, system należy wyposażyć w dodatkowy ogrzewacz c.w.u.

Zasobnik c.w.u. bez grzałki zanurzeniowej

W ogrzewaczach c.w.u. bez grzałki zanurzeniowej woda jest ogrzewana przez pompę ciepła.

Ogrzewacz c.w.u. podłącza się przed S735.

Niektóre ogrzewacze c.w.u. wymagają poprowadzenia rur za urządzeniami, co wymaga 60 mm wolnej przestrzeni do ściany.

Podłączenie wymaga zestawu przyłączeniowego DEW.

DEW S42 oznacza, że urządzenie S735 może zostać podłączone do ogrzewacza c.w.u. VPB S200.

DEW S43 oznacza, że urządzenie S735 może zostać podłączone do ogrzewacza c.w.u.
AHPH S/AHPS S/VPB S300/VPBS S300.

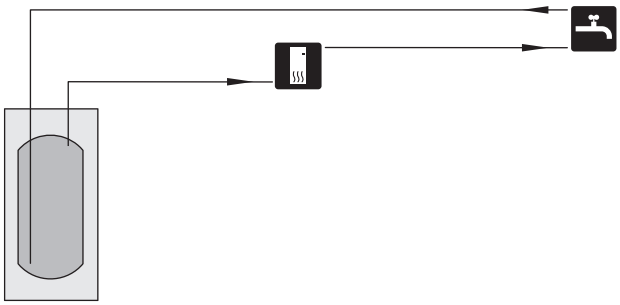

Zasobnik c.w.u. z grzałką zanurzeniową

W ogrzewaczach c.w.u. z grzałką zanurzeniową woda jest wstępnie ogrzewana przez pompę ciepła. Grzałka zanurzeniowa w ogrzewaczu c.w.u. służy do utrzymania ciepła, kiedy pompa ciepła nie ma wystarczającej mocy.

Ogrzewacz c.w.u. podłącza się do króćca zasilania S735.

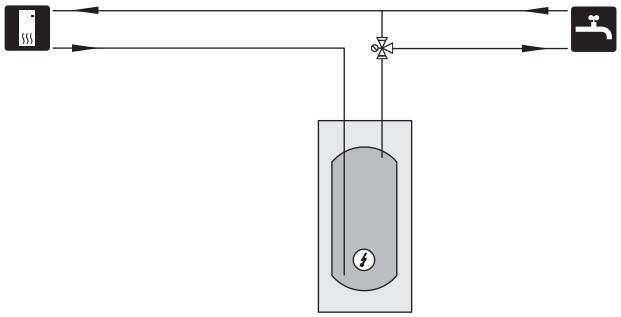

OBIEG C.W.U.

Za pomocą S735 można sterować pompą obiegową w zakresie cyrkulacji ciepłej wody. Krążąca woda musi mieć temperaturę, która zapobiega rozwojowi bakterii i oparzeniom, spełniając krajowe normy.

Powrót cyrkulacji c.w.u. podłącza się do wolnostojącego ogrzewacza c.w.u.

Pompę obiegową podłącza się do wyjścia AUX i aktywuje w menu 7.4 - „Dostępne wejścia/wyjścia”.

Cyrkulację c.w.u. można wyposażyć w czujnik c.w.u. do cyrkulacji c.w.u. (BT70) i (BT82), który podłącza się przez wejście AUX i aktywuje w menu 7.4 - „Dostępne wejścia/wyjścia”.

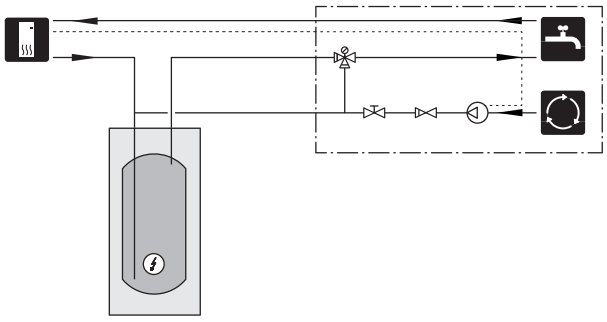

Podłączenie wentylacji

- Instalację wentylacyjną należy wykonać zgodnie z obowiązującymi normami i dyrektywami.
- Należy umożliwić kontrolę i czyszczenie przewodu.
- Należy dopilnować, aby nie było redukcji przekroju poprzecznego w formie przygnieceń, ciasnych zagięć itp., ponieważ zmniejszy to wydajność wentylacji.
- System przewodów powietrznych musi mieć szczelność minimum klasy B.
- Aby zapobiec przenoszeniu hałasu wentylatora na urządzenia wentylacyjne, należy zainstalować tłumiki w odpowiednich miejscach w systemie przewodów.
- Przewody powietrza usuwanego należy zaizolować na całej długości materiałem antydyfuzyjnym.
- Izolację zapobiegającą kondensacji należy także zastosować przy wszystkich połączeniach i/lub złączkach, tłumikach, deflektorach dachowych itp.
- W miarę możliwości, przewód powietrza usuwanego należy wyprowadzić do góry przez dach.
- Przewód powietrza usuwanego może mieć maks. 20 m długości i zawierać maks. sześć łuków.
- Ponieważ pompa ciepła zawiera palny czynnik chłodniczy, system przewodów powietrznych należy uziemić. Polega to na wykonaniu prawidłowego przyłącza elektrycznego do przewodów wentylacyjnych za pomocą dołączonych przewodów ochronnych (2). Następnie przewody należy podłączyć do styków uziemienia na górnej pokrywie.
- Do wywiewanego powietrza nie wolno używać wkładu kominowego.

> **WAŻNE!**
>
> S735 ma bardzo niską temperaturę usuwanego powietrza. Aby zapobiec uszkodzeniu produktu i/lub budynku ważne jest, aby przewody usuwanego powietrza na całej długości zostały zaizolowane materiałem antydyfuzyjnym.

PRZYŁĄCZA WENTYLACYJNE

Urządzenie S735 ma przyłącza w dwóch rozmiarach, 125 mm lub 160 mm.

Przy dostawie przyłącza wentylacyjne mają mniejsze wymiary; jeśli są wymagane większe wymiary, należy usunąć umieszczone w nich pierścienie izolacyjne.

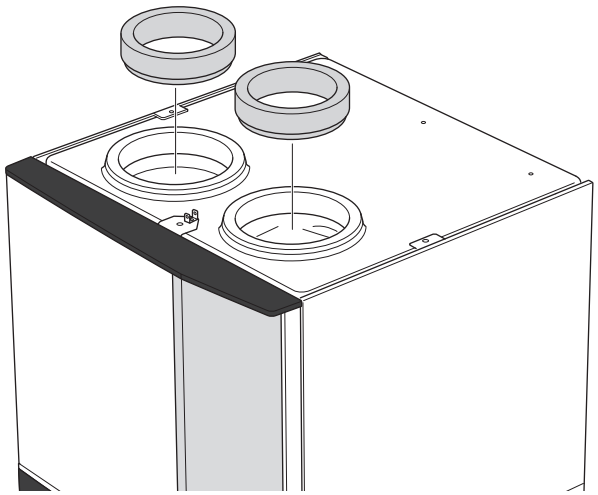

Podłączyć pompę ciepła do systemu przewodów wentylacyjnych, instalując złączkę (brak w zestawie) lub inny komponent wentylacyjny w przyłączach wentylacyjnych.

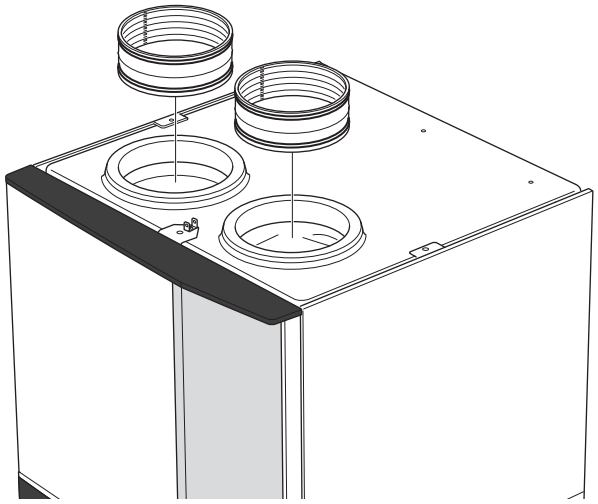

PRZEWÓD WYWIEWANEGO POWIETRZA/WENTYLATOR KUCHENNY

Przewodu wywiewanego powietrza (wentylator kuchenny) nie wolno podłączać do S735.

Aby zapobiec dostawaniu się zapachów kuchennych do urządzenia S735, należy mieć na uwadze odpowiednią odległość między wentylatorem kuchennym i zaworem czerpni powietrza zewnetrznego. Odległość ta nie może być mniejsza niż 1,5 m, choć w poszczególnych instalacjach może być różna.

W czasie gotowania zawsze należy używać wentylatora kuchennego.

Przepływ powietrza

Urządzenie S735 należy tak podłączyć, aby całe powietrze wywiewane oprócz powietrza z przewodu kuchennego (wentylatora kuchennego) przepływało przez parownik (EP1) w pompie ciepła.

Przepływ powietrza musi spełniać obowiązujące normy krajowe.

Aby zapewnić optymalną wydajność pompy ciepła, wymagany jest określony przepływ powietrza. Minimalny przepływ powietrza został podany w danych technicznych.

Wydajność wentylacji ustawia się w systemie menu pompy ciepła (menu 7.1.4 - "Wentylacja").

Jeśli temperatura powietrza wywiewanego spadnie poniżej 10°C, sprężarka zostanie zablokowana i elektryczny podgrzewacz pomocniczy otrzymuje zgodę na działanie. Kiedy sprężarka jest zablokowana, energia nie jest odzyskiwana z wywiewanego powietrza.

Regulacja wentylacji

Aby uzyskać wymaganą wymianę powietrza w każdym pomieszczeniu w budynku, nawiewy wentylacyjne należy odpowiednio ustawić i wyregulować. Należy również wyregulować wentylator w pompie ciepła.

Natychmiast po montażu należy wyregulować wentylację odpowiednio do wartości zaprojektowanej dla budynku.

Nieprawidłowo ustawiona wentylacja może prowadzić do obniżenia sprawności instalacji i nieekonomicznej pracy, skutkując nieprawidłową temperaturą pomieszczenia i wilgocią w budynku.

Wymiary i przyłącza wentylacyjne

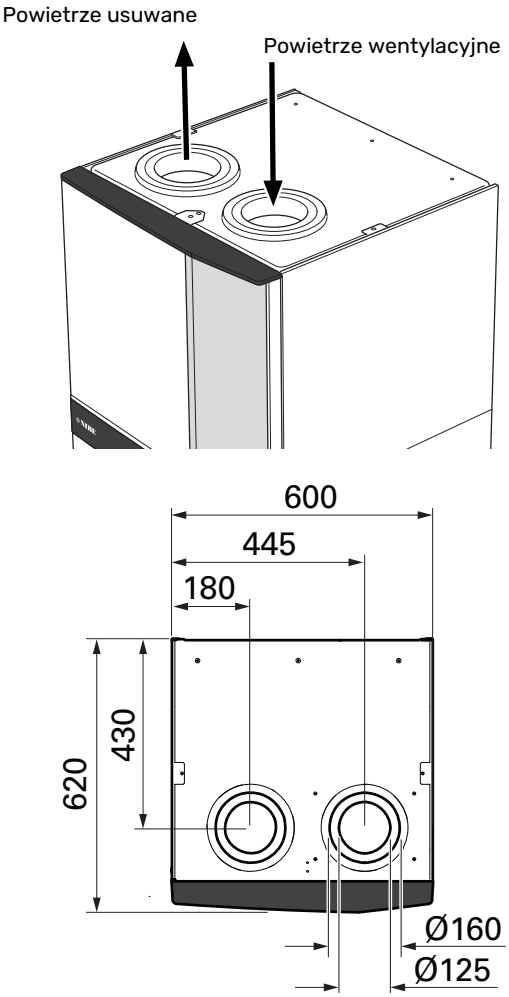

Przyłącza elektryczne

Informacje ogólne

Cały osprzęt elektryczny, oprócz czujników temperatury zewnętrznej, czujników pokojowych i mierników natężenia prądu został podłączony fabrycznie.

- Instalację elektryczną i okablowanie należy wykonać zgodnie z krajowymi przepisami.
- Odłącz S735 przed wykonaniem testów izolacji instalacji elektrycznej w budynku.
- S735 należy wyposażyć w wyłącznik różnicowo-prądowy. Jeśli budynek jest wyposażony w wyłącznik różnicowo-prądowy, S735 należy wyposażyć w oddzielny dodatkowy wyłącznik.
- Urządzenie S735 musi zostać podłączone poprzez wyłącznik odcinający. Przekrój przewodów zasilających należy dobrać adekwatnie do użytego zabezpieczenia.
- Jeśli zastosowano wyłącznik nadprądowy, musi on mieć co najmniej charakterystykę wyzwalania „C". Wielkość zabezpieczenia podano w punkcie „Dane techniczne".
- Aby zapobiec zakłóceniom, nie należy układać kabli komunikacyjnych do styków zewnętrznych w pobliżu kabli wysokiego napięcia.
- Minimalny przekrój poprzeczny kabli komunikacyjnych i sygnałowych do styków zewnętrznych musi wynosić 0,5 mm² do długości 50 m, na przykład EKKX lub LiYY lub podobne.
- Schemat połączeń elektrycznych S735, patrz punkt „Dane techniczne".
- Podczas wprowadzania przewodu do urządzenia S735 należy używać przelotek kablowych (UB1) i (UB2).

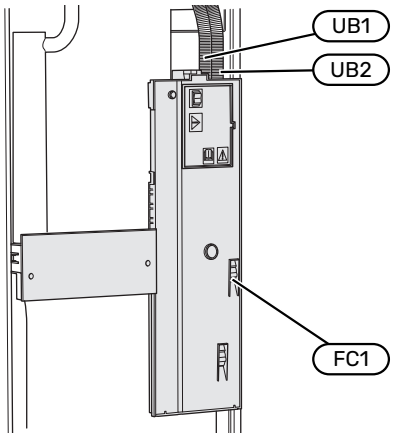

WAŻNE!

Instalację elektryczną i serwisowanie należy wykonać pod nadzorem wykwalifikowanego elektryka. Przed serwisowaniem należy wyłączyć zasilanie wyłącznikiem nadprądowym.

WAŻNE!

Jeśli kabel zasilający jest uszkodzony, może zostać wymieniony tylko przez NIBE, jej serwisanta lub inną wykwalifikowaną osobę, aby uniknąć niebezpieczeństwa i uszkodzenia.

WAŻNE!

Sprawdzić połączenia, napięcie główne i napięcie fazowe przed uruchomieniem produktu, aby zapobiec uszkodzeniu elektroniki pompy ciepła.

WAŻNE!

Nie należy uruchamiać systemu przed napełnieniem go wodą. Grozi to uszkodzeniem podzespołów systemu.

WYŁĄCZNIK NADPRĄDOWY

Obwód roboczy w urządzeniu S735 i część jego elementów wewnętrznych są zabezpieczone wewnętrznie wyłącznikiem nadprądowym (FC1).

DOSTĘPNOŚĆ, PRZYŁĄCZE ELEKTRYCZNE

Zdejmowanie pokrywy

Pokrywę można odkręcić śrubokrętem.

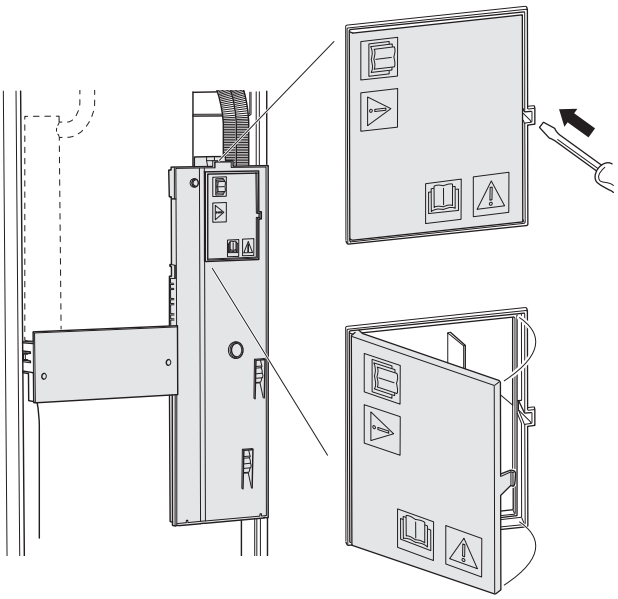

Zdejmowanie pokryw

Pokrywę można odkręcić śrubokrętem.

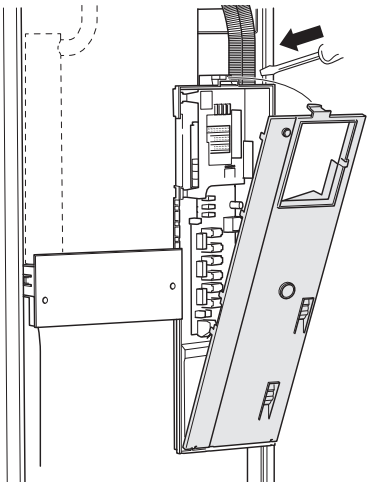

BLOKADA KABLI

Użyj odpowiedniego narzędzia, aby zwolnić/ zablokować kable w zaciskach pompy ciepła.

Zacisk

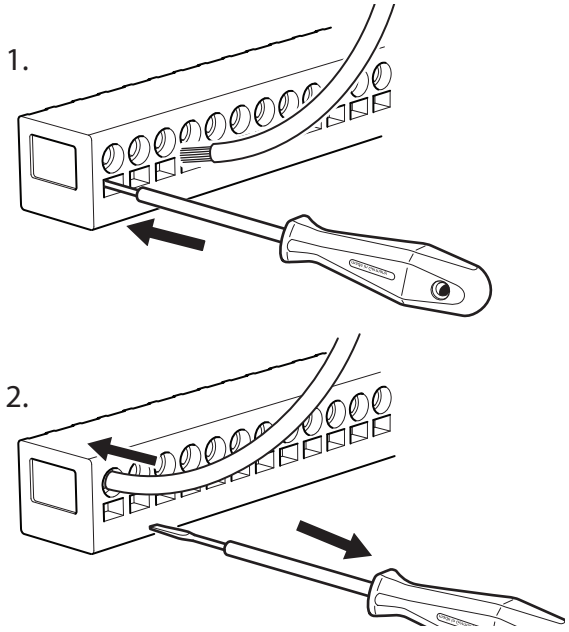

OGRANICZNIK TEMPERATURY

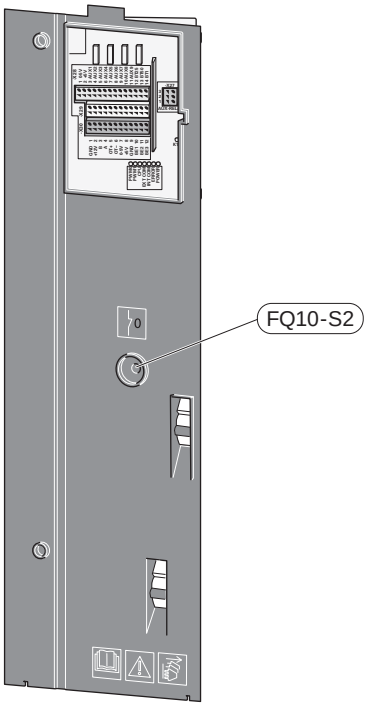

Ogranicznik temperatury (FQ10) odcina napięcie od elektrycznego podgrzewacza pomocniczego, jeśli temperatura wzrośnie powyżej 89°C i jest resetowany ręcznie.

Resetowanie

Ogranicznik temperatury (FQ10) jest dostępny za przednią pokrywą. Ogranicznik temperatury resetuje się, naciskając jego przycisk (FQ10-S2).

Przyłącza

ZACISKI

Na płytce drukowanej (AA2) są używane następujące zaciski.

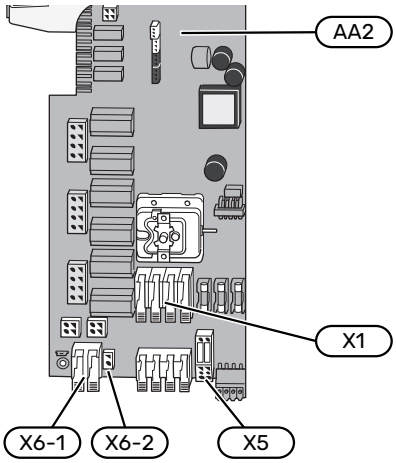

PRZYŁĄCZE ZASILANIA

Napięcie zasilania

Dostarczony kabel do doprowadzenia zasilania elektrycznego podłącza się do zacisków X1 i X6-1 na płytce drukowanej (AA2).

Przyłącze 3x230 V

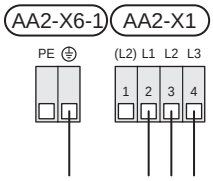

Przyłącze 3x400 V

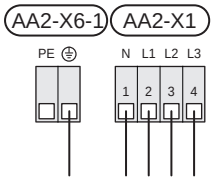

Zewnętrzne napięcie sterujące układu sterowania

W przypadku układu sterowania zasilanego oddzielnie z innych podzespołów w pompie ciepła (np. do sterowania taryfowego), należy podłączyć oddzielny kabel sterujący.

> **WAŻNE!**
>
> Na czas serwisowania wszystkie obwody zasilania muszą zostać odłączone.

1. Należy usunąć mostki z zacisku AA2-X5.

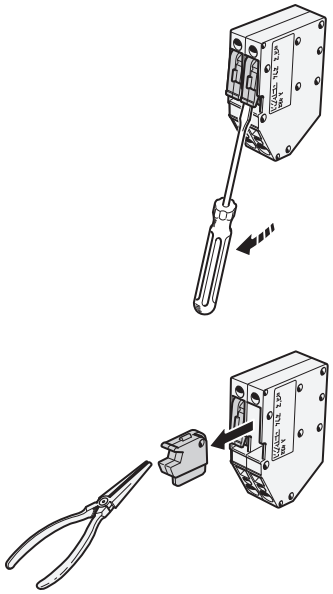

2. Podłącz napięcie sterujące (230 V ~ 50Hz) do AA2-X5:N, AA2-X5:L i AA2-X6-2 (PE).

Dostarczona etykieta

Dostarczoną etykietę umieszcza się na pokrywie przyłącza elektrycznego.

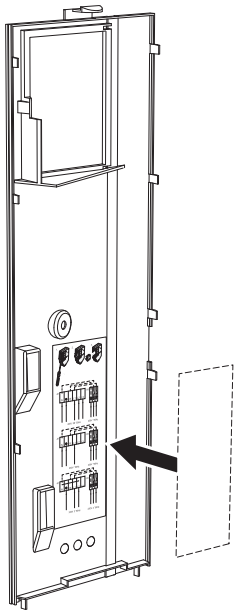

Sterowanie taryfowe

W przypadku okresowego zaniku napięcia grzałki zanurzeniowej i/lub sprężarki, należy jednocześnie wybrać „Blokowanie taryfy" przez dostępne wejścia, patrz punkt „Dostępne wejścia".

PODŁĄCZENIA ZEWNĘTRZNE

Podłącz podłączenia zewnętrzne do zacisków X28, X29 i X30 na płytce drukowanej (AA2).

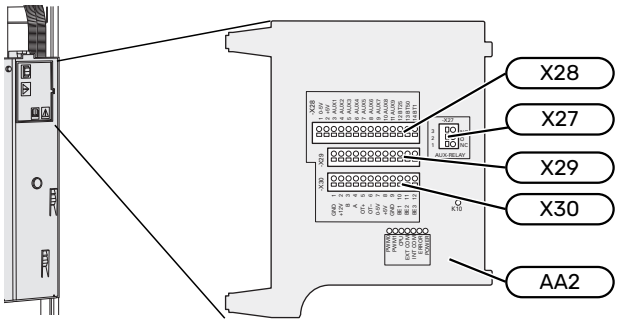

Czujniki

Czujnik temperatury zewnętrznej

Dostarczony czujnik temperatury zewnętrznej (BT1) umieszcza się w cieniu na północnej lub północno-zachodniej ścianie, aby nie świeciło na niego poranne słońce.

Czujnik temperatury zewnętrznej należy podłączyć do zacisków AA2-X28:14 i AA2-X29:GND.

Ewentualny kanał kablowy należy uszczelnić, aby zapobiec kondensacji w obudowie czujnika.

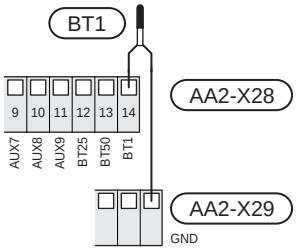

Czujnik pokojowy

Urządzenie S735 jest dostarczane z dołączonym czujnikiem pokojowym (BT50), który umożliwia wyświetlanie temperatury pomieszczenia i jej regulację na wyświetlaczu S735.

Urządzenie S735 może pracować bez czujnika pokojowego, ale aby móc sprawdzać temperaturę pomieszczenia na wyświetlaczu S735, należy zainstalować czujnik temperatury pomieszczenia.

Czujnik temperatury pomieszczenia instaluje się w neutralnym miejscu, tam gdzie ma być uzyskiwana zadana temperatura. Odpowiednim miejscem może być na przykład pusta ściana wewnętrzna w przedpokoju, ok. 1,5 m nad podłogą. Aby czujnik temperatury pomieszczenia mógł swobodnie mierzyć prawidłową temperaturę pomieszczenia, ważne jest, aby nie umieszczać go np. we wnęce, między półkami, za zasłoną, nad źródłem ciepła lub w jego pobliżu, w przeciągu od drzwi wejściowych lub w bezpośrednim świetle słonecznym. Zamknięte termostaty grzejników również mogą powodować problemy.

Podłączyć czujnik temperatury pomieszczenia do zacisków X28:13 i AA2-X29:GND.

Jeśli czujnik pokojowy ma być używany do zmiany temperatury pomieszczenia w °C i/lub do precyzyjnej regulacji temperatury pomieszczenia, należy go aktywować w menu 1.3 - „Ustaw. czujnika pokojow.”.

Jeśli czujnik pokojowy jest używany w pomieszczeniu z ogrzewaniem podłogowym, powinien pełnić tylko funkcję informacyjną i nie regulować temperatury pomieszczenia.

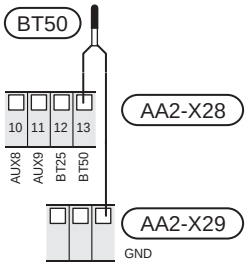

> **UWAGA!**
>
> Zmiany temperatury pomieszczenia wymagają czasu. Na przykład, krótkie okresy czasu w połączeniu z ogrzewaniem podłogowym nie zapewnią zauważalnej różnicy w temperaturze pomieszczenia.

Impulsowy licznik energii

Maksymalnie dwa liczniki energii elektrycznej lub liczniki energii cieplnej dla ogrzewania (BE6, BE7) mogą zostać podłączone do S735 za pomocą zacisków AA2-X28:1-2 i AA2-X30:7-8.

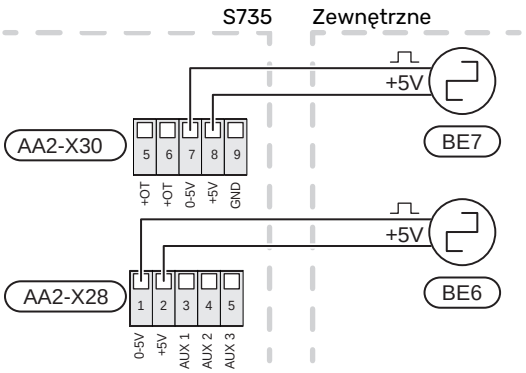

Włączyć liczniki w menu 7.2 - „Ustawienia akcesoriów", a następnie ustawić żądaną wartość („Energia na impuls" lub „Impulsy na kWh") w menu 7.2.19 - „Impulsowy licznik energii".

Czujnik obciążenia

Zintegrowany miernik natężenia prądu

Urządzenie S735 jest wyposażone w prostego typu zintegrowany miernik natężenia prądu, który ogranicza stopnie mocy elektrycznego podgrzewacza pomocniczego, obliczając możliwość podłączenia kolejnych stopni mocy do danej fazy bez ryzyka wyzwolenia odpowiedniego zabezpieczenia głównego.

Jeśli pobierany prąd mógłby spowodować wyzwolenie głównego zabezpieczenia, stopień mocy jest blokowany. Wielkość głównego zabezpieczenia budynku jest określona w menu 7.1.9 – „Miernik natężenia prądu".

Miernik natężenia prądu z czujnikiem natężenia prądu

Jeśli w budynku działa wiele urządzeń elektrycznych w czasie pracy sprężarki i/lub elektrycznego podgrzewacza pomocniczego, istnieje ryzyko wyzwolenia głównego zabezpieczenia budynku.

Urządzenie S735 monitoruje natężenie prądu za pomocą czujników natężenia prądu, dzięki czemu steruje stopniami mocy elektrycznego podgrzewacza pomocniczego, rozdzielając moc między różne fazy lub stopniowo go wyłączając w razie przeciążenia fazy.

Jeśli pomimo odłączenia elektrycznego podgrzewacza pomocniczego instalacja nadal jest przeciążona, nastąpi ograniczenie mocy sprężarki.

Ponowne załączenie następuje po zmniejszeniu poboru prądu.

Fazy w budynku mogą mieć różne obciążenie. Jeśli sprężarka zostanie podłączona do fazy o dużym obciążeniu, istnieje ryzyko, że moc sprężarki zostanie ograniczona, a elektryczny podgrzewacz pomocniczy będzie pracował dłużej niż zakładano. Oznacza to, że oszczędności będą odbiegać od oczekiwań.

Podłączanie i aktywowanie mierników natężenia prądu

1. Zainstaluj miernik natężenia prądu na każdym przewodzie fazowym doprowadzonym do rozdzielni. Najlepiej to zrobić w samej rozdzielni.
2. Mierniki natężenia prądu należy podłączyć do kabla wielożyłowego w obudowie znajdującej się bezpośrednio przy rozdzielni. Pomiędzy obudową a S735 należy użyć kabla wielożyłowego o przekroju poprzecznym min. 0,5 mm².

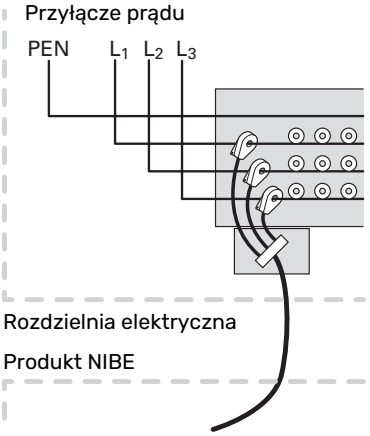

3. Podłączyć kabel do zacisku AA2-X30:9-12, gdzie X30:9 jest wspólnym zaciskiem dla trzech czujników natężenia prądu.

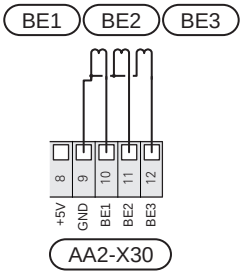

4. Podaj wielkość głównego zabezpieczenia budynku w menu 7.1.9 – „Miernik natężenia prądu".
5. Aktywuj wykrywanie fazy w menu 7.1.9 – „Miernik natężenia prądu". Dodatkowe informacje na temat wykrywania fazy zawiera punkt „Menu 7.1.9 - Miernik natężenia prądu".

KOMUNIKACJA

Podłączanie akcesoriów

Wskazówki dotyczące podłączania akcesoriów podano w dostarczonych z nimi instrukcjach. Punkt „Akcesoria" zawiera listę akcesoriów, których można użyć z S735. Połączenie komunikacyjne z najważniejszymi akcesoriami.

Akcesoria z kartą rozszerzeń (AA5)

Akcesoria z kartą rozszerzeń (AA5) należy podłączyć do zacisku AA2-X30:1, 3, 4 w S735.

W przypadku podłączania lub zainstalowania kilku akcesoriów, karty podłącza się szeregowo.

Ponieważ mogą występować różne połączenia akcesoriów z kartą rozszerzeń (AA5), zawsze należy przeczytać instrukcję obsługi instalowanego urządzenia.

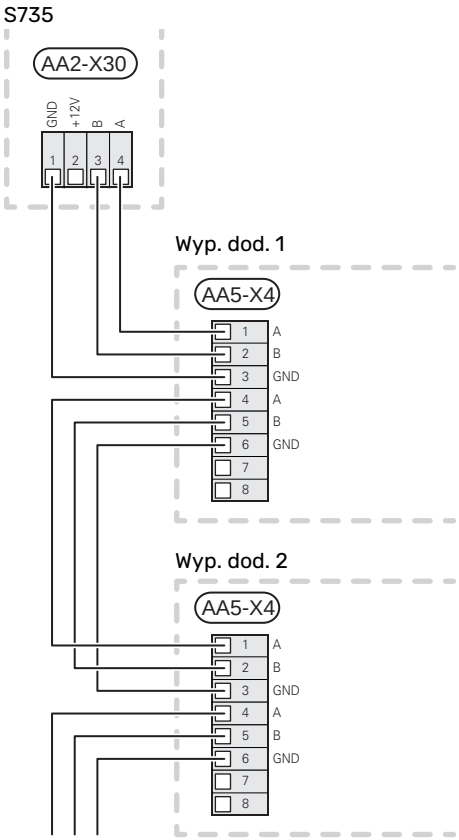

Kabel sieciowy do myUplink (W130)

W sytuacji, kiedy chcemy połączyć się z myUplink używając kabla sieciowego zamiast Wi-Fi.

Kabel sieciowy można poprowadzić nie demontując jednostki obróbki powietrza.

1. Podłącz ekranowany kabel sieciowy do wyświetlacza.
2. Poprowadź kabel sieciowy do górnej części ogrzewacza pompy ciepła.
3. Wyprowadź przez wyjście kabla przepływomierza z tyłu.

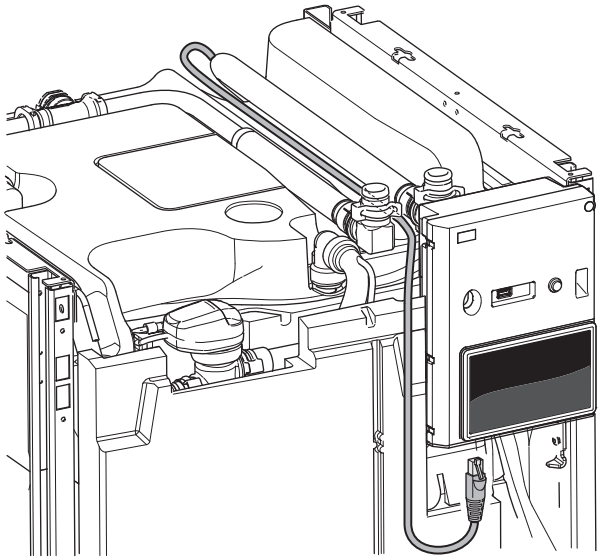

DOSTĘPNE WEJŚCIA/WYJŚCIA

Urządzenie S735 posiada sterowane programowo wejścia i wyjścia AUX służące do podłączenia funkcji zewnętrznego przełącznika (styk musi być bezpotencjałowy) lub czujnika.

W menu 7.4 - „Dostępne wejścia/wyjścia" należy wybrać złącze AUX, do którego zostały podłączone poszczególne funkcje.

W przypadku pewnych funkcji może być wymagane wyposażenie dodatkowe.

PORADA!

W menu ustawień można również aktywować i programować niektóre z poniższych funkcji.

Dostępne wejścia

Dostępne wejścia na płytce drukowanej (AA2) dla tych funkcji to AA2-X28:3-11. Każda funkcja łączy się z dowolnym wejściem i GND (AA2-X29).

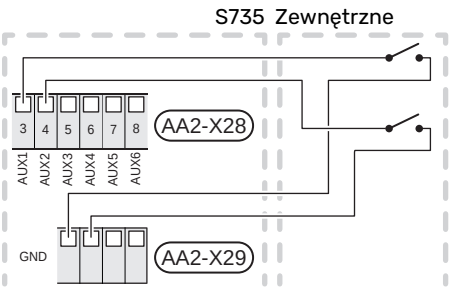

W powyższym przykładzie wykorzystywano wejścia AUX1 (AA2-X28:3) i AUX2 (AA2-X28:4).

Dostępne wyjścia

Dostępne wyjście to AA2-X27.

Wyjście jest przełączającym przekaźnikiem bezpotencjałowym.

Jeśli urządzenie S735 jest wyłączone lub w trybie awaryjnym, przekaźnik jest w położeniu C-NC.

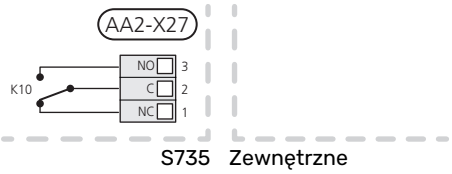

UWAGA!

Maksymalne obciążenie styków przekaźnika może wynosić 2 A przy rezystancyjnej charakterystyce obciążenia (230 V~).

PORADA!

Jeśli do wyjścia AUX ma zostać podłączona więcej niż jedna funkcja, wymagane jest wyposażenie dodatkowe AXC.

Możliwy dobór wejść AUX

Czujnik temperatury

Dostępne opcje:

- odczyt czujnika temperatury do cyrkulacji c.w.u. (BT70). Umieszczany na rurociągu zasilającym.
- odczyt czujnika temperatury c.w.u. do cyrkulacji c.w.u. (BT82). Umieszczany na rurociągu powrotnym.
- czujnik temperatury otoczenia (BT28) dla funkcji powietrza zewnętrznego (wymagane jest wyposażenie dodatkowe OEK S20)
- sześć dedykowanych czujników (BT37.1 – BT37.6) umieszczanych w dowolnym miejscu.

Czujnik

Dostępne opcje:

- zewnętrzny czujnik poziomu naczynia przelewowego (NO).
- presostat systemu grzewczego (NC).
- alarm z jednostek zewnętrznych.
  Alarm jest podłączony do sterowania, co oznacza, że usterki są prezentowane w formie komunikatów informacyjnych na wyświetlaczu. Sygnał bezpotencjałowy typu NO lub NC.

Zewnętrzna aktywacja funkcji

Do S735 można podłączyć funkcję przełącznika zewnętrznego, aby uruchamiać różne funkcje. Funkcja jest włączona, kiedy przełącznik jest zwarty.

Dostępne funkcje, które można uruchamiać:

- tryb zapotrzebowania na ciepłą wodę „Temp. dod. ciepłej wody”
- tryb zapotrzebowania na ciepłą wodę „Niskie”
- „Regulacja zewnętrzna”

  Kiedy przełącznik jest zwarty, temperaturę zmienia się w °C (jeśli został podłączony i aktywowany czujnik pokojowy). Jeśli czujnik pokojowy nie jest podłączony lub nie został aktywowany, żądana zmiana „Temperatura” („Przesunięcie” jest ustawiana za pomocą określonej liczby wybranych kroków. Wartość można regulować w zakresie od -10 do +10. Wartość regulacji ustawia się w menu 1.30.3 - „Regulacja zewnętrzna”.
- uruchomienie jednej z czterech prędkości obrotowych wentylatora.

  Dostępne są następujące opcje:

  – „Włącz prędk. went. 1 (NO)” - „Włącz prędk. went. 4 (NO)”
  – „Włącz prędk. went. 1 (NC)”

  Prędkość wentylatora jest włączona, kiedy przełącznik jest zwarty. Ponowne otwarcie przełącznika powoduje wznowienie normalnej prędkości wentylatora.
- SG ready

UWAGA!

Ta funkcja może być używana tylko w sieciach zasilających zgodnych ze standardem „SG Ready”.

Funkcja „SG Ready” wymaga dwóch wejść AUX.

W przypadkach, gdzie ta funkcja jest wymagana, należy ją podłączyć do zacisku X28 na płytce drukowanej (AA2).

Funkcja „SG Ready” to inteligentna forma sterowania taryfowego, gdzie dostawca energii elektrycznej może wpływać na temperatury pomieszczenia i c.w.u., albo po prostu blokować podgrzewacz pomocniczy i/lub sprężarkę w pompie ciepła o określonych porach dnia (można je wybrać w menu 4.2.3 po włączeniu tej funkcji). Aby włączyć funkcję, należy podłączyć funkcje przełącznika bezpotencjałowego do dwóch wejść wybranych w menu 7.4 - „Dostępne wejścia/wyjścia” (SG Ready A i SG Ready B).

Zamknięcie lub otwarcie przełącznika oznacza jedną z następujących rzeczy:

– *Blokowanie (A: Zamknięty, B: Otwarty)*

  Funkcja „SG Ready” jest włączona. Sprężarka w S735 i podgrzewacz pomocniczy są zablokowane.

– *Tryb normalny (A: Otwarty, B: Otwarty)*

  Funkcja „SG Ready” nie jest włączona. Bez wpływu na system.

– *Tryb oszczędny (A: Otwarty, B: Zamknięty)*

  Funkcja „SG Ready” jest włączona. System koncentruje się na obniżaniu kosztów i może na przykład wykorzystywać niską taryfę dostawcy energii elektrycznej lub nadmiar mocy z dowolnego własnego źródła zasilania (wpływ na system można regulować w menu 4.2.3).

– *Tryb nadmiaru mocy (A: Zamknięty, B: Zamknięty)*

  Funkcja „SG Ready” jest włączona. System może pracować z pełną mocą przy nadmiarze mocy (bardzo niska cena) po stronie dostawcy energii elektrycznej (wpływ na system można regulować w menu 4.2.3).

(A = SG Ready A i B = SG Ready B)

Zewnętrzne blokowanie funkcji

Do S735 można podłączyć funkcję przełącznika zewnętrznego, aby blokować różne funkcje. Przełącznik musi być bezpotencjałowy i zamknięty, aby umożliwiać blokowanie.

> **WAŻNE!**
>
> Blokowanie stwarza ryzyko zamarzania.

Funkcje, które można zablokować:

- c.w.u. (produkcja c.w.u.). Cyrkulacja c.w.u. pozostaje włączona.
- ogrzewanie (blokowanie zapotrzebowania na ogrzewanie)
- wewnętrznie sterowany podgrzewacz pomocniczy
- sprężarka
- blokowanie taryfy (odłączenie podgrzewacza pomocniczego, sprężarki, ogrzewania i ciepłej wody)
- „Zewn. ograniczanie mocy”

  Na rynkach, na których operator sieci energetycznej wymaga dynamicznej kontroli obciążenia sieci, moc robocza sprężarki i grzałki zanurzeniowej może być ograniczona.

  Limit mocy ustawia się w menu 7.4.2 - „Zewn. ograniczanie mocy”.

Możliwy dobór wyjścia AUX

Wskazanie

- alarm
- Urlop
- Tryb urlopowy
- SPA (Smart Price Adaption: niska cena energii elektrycznej)

Sterowanie

- Cyrkulac. c.w.u. (pompa obiegowa do cyrkulacji c.w.u.)
- Zewn.pom.cz.grz. (zewnętrzna pompa czynnika grzewczego)
- zewnętrzna przepustnica przeciwzamrożeniowa (QN42)
- zewnętrzna przepustnica powietrza zewnętrznego (QN38) (wymagane wyposażenie dodatkowe OEK S20)

> **WAŻNE!**
>
> Odpowiednia rozdzielnia musi być oznaczona ostrzeżeniem o zewnętrznym napięciu.

Podłączanie zewnętrznej pompy obiegowej

Zewnętrzną pompę obiegową podłącza się do wyjścia AUX w sposób przedstawiony poniżej.

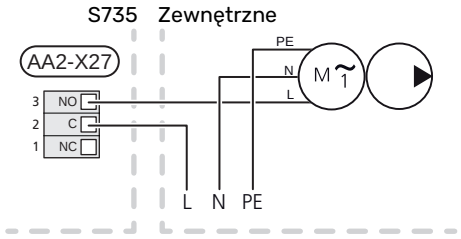

Ustawienia

PODGRZEWACZ POMOCNICZY - MOC MAKSYMALNA

Grzałka zanurzeniowa jest ustawiona fabrycznie na maksymalną moc.

Moc grzałki zanurzeniowej ustawia się w menu 7.1.5.1 - „Wew. el. pod. pom.”.

Stopnie mocy grzałki zanurzeniowej

Tabele przedstawiają całkowity prąd fazowy grzałki zanurzeniowej.

Występuje także prąd pracy sprężarki.

3x400 V

Maks. moc podgrzewacza pomocniczego (kW)	Maks. prąd fazowy L1(A)	Maks. prąd fazowy L2(A)	Maks. prąd fazowy L3(A)
0	–	–	–
2	–	8,7	–
3	–	7,5	7,5
4	–	8,7	8,7
5	–	15,6	7,5
6	8,7	8,7	8,7
7	–	15,6	15,6
9[1]	8,7	15,6	15,6

[1] Ustawienie fabryczne

3x230 V

Maks. moc podgrzewacza pomocniczego (kW)	Maks. prąd fazowy L1(A)	Maks. prąd fazowy L2(A)	Maks. prąd fazowy L3(A)
0	–	–	–
2	–	8,7	8,7
3	13,0	–	13,0
4	–	17,4	17,4
5	13,0	8,7	19,0
6	8,7	23,0	17,4
7	13,0	17,4	26,5
9[1]	19,0	23,0	26,5

[1] Ustawienie fabryczne

Miernik natężenia energii

Jeśli podłączono czujniki natężenia prądu, urządzenie S735 monitoruje prądy fazowe i automatycznie przydziela stopnie mocy najmniej obciążonej fazie.

> **WAŻNE!**
>
> Jeśli nie podłączono czujników natężenia prądu, urządzenie S735 oblicza wysokość prądów w przypadku dodania określonych stopni mocy. Jeśli prądy będą wyższe od ustawionej mocy bezpieczników, dany stopień mocy nie będzie mógł zostać włączony.

TRYB AWARYJNY

Tryb awaryjny jest używany w razie problemów z działaniem oraz podczas serwisowania.

Kiedy urządzenie S735 zostanie przełączone w tryb awaryjny, system działa w następujący sposób:

- Sprężarka jest zablokowana.
- S735 daje pierwszeństwo produkcji ogrzewania.
- Ciepła woda jest produkowana, jeśli to możliwe.
- Czujnik obciążenia nie jest włączony.
- Maks. moc grzałki zanurzeniowej w trybie awaryjnym, ograniczona zgodnie z ustawieniem w menu 7.1.8.2 - „Tryb awaryjny”.
- Stała temperatura zasilania, jeśli system nie odbiera wartości z czujnika temperatury zewnętrznej (BT1).

Kiedy tryb awaryjny jest włączony, kontrolka stanu zmienia kolor na żółty.

Tryb awaryjny można włączyć zarówno, kiedy urządzenie S735 jest włączone, jak i wtedy, kiedy jest wyłączone.

Aby włączyć, kiedy urządzenie S735 jest włączone: należy nacisnąć i przytrzymać przycisk Wł./Wył. (SF1) przez 2 sekundy i wybrać „Tryb awaryjny” z menu wyłączenia.

Aby włączyć tryb awaryjny, kiedy urządzenie S735 jest wyłączone: naciśnij i przytrzymaj przycisk Wł./Wył. (SF1) przez 5 sekund. (Jedno naciśnięcie wyłącza tryb awaryjny).

Rozruch i regulacja

Przygotowania

1. Sprawdź, czy zawory do napełniania (QM10) i (QM11) są całkowicie zamknięte.

> UWAGA!
>
> Sprawdź wyłącznik nadprądowy (FC1). Mógł on zadziałać podczas transportu.

Napełnianie i odpowietrzanie

NAPEŁNIANIE ZASOBNIKA C.W.U.

1. Otwórz kran z ciepłą wodą w budynku.
2. Otwórz zawór do napełniania (QM10). Następnie, podczas pracy zawór musi być całkowicie otwarty.
3. Kiedy woda wypływająca z kranu z ciepłą wodą nie zawiera już powietrza, zasobnik c.w.u. jest pełny i można zamknąć kran.

NAPEŁNIANIE SYSTEMU GRZEWCZEGO

1. Otwórz zawory odpowietrzające (QM20), (QM22), (QM24) i (QM26).
2. Otwórz zawory do napełniania (QM11), (QM13). Urządzenie grzewcze i pozostała część systemu grzewczego są napełniane wodą grzewczą.
3. Zamknij zawory odpowietrzające (QM20), (QM22), (QM24) i (QM26), kiedy wydostająca się przez nie woda nie będzie zawierać powietrza.
4. Po chwili ciśnienie na manometrze (BP5) zacznie rosnąć. Kiedy ciśnienie osiągnie 2,5 bara (0,25 MPa), z zaworu bezpieczeństwa (FL2) zacznie wypływać woda. Zamknij jeden zawór do napełniania (QM11).
5. Obniż ciśnienie w systemie grzewczym do normalnego zakresu roboczego (ok. 1 bara), otwierając zawory odpowietrzające (QM20), (QM22), (QM24) i (QM26) lub zawór bezpieczeństwa (FL2).
6. Uruchom pompę ciepła i pozwól, aby pracowała zarówno w trybie grzania, jak i c.w.u.

ODPOWIETRZANIE SYSTEMU GRZEWCZEGO

> PORADA!
>
> W celu ułatwienia odpowietrzania, użyj dostarczonego węża odpowietrzającego.

1. Wyłącz urządzenie S735 przyciskiem Wł./Wył. (SF1)
2. Odpowietrz pompę ciepła przez zawory odpowietrzające (QM20), (QM22), (QM24), (QM26), a pozostały system grzewczy przez jego odpowiednie zawory odpowietrzające.
3. Uzupełnianie i odpowietrzanie należy kontynuować do momentu usunięcia całego powietrza i uzyskania prawidłowego ciśnienia.

> WAŻNE!
>
> Przewody odpowietrzające zbiornika należy opróżnić z wody, aby móc wypuścić powietrze. Oznacza to, że instalacja niekoniecznie zostanie odpowietrzona pomimo przepływu wody, kiedy zawory odpowietrzające (QM20), (QM22), (QM24), (QM26) zostaną otwarte.

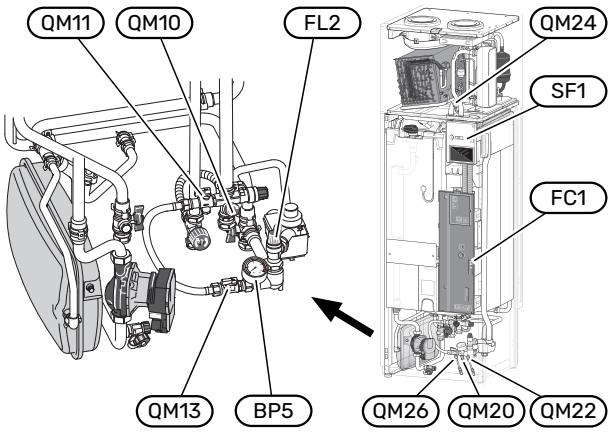

Uruchomienie i odbiór

KREATOR ROZRUCHU

WAŻNE!
Przed uruchomieniem urządzenia S735 należy napełnić system grzewczy wodą.

WAŻNE!
Nie wolno uruchamiać pompy ciepła S735, jeśli istnieje ryzyko, że woda w systemie zamarzła.

1. Uruchom urządzenie S735, naciskając przycisk Wł./Wył. (SF1).
2. Postępuj według instrukcji kreatora na wyświetlaczu. Jeśli kreator rozruchu nie uruchomi się po uruchomieniu S735, można uruchomić go ręcznie w menu 7.7.

PORADA!
Bardziej szczegółowe informacje na temat układu sterowania instalacji (obsługa, menu itp.) można znaleźć w punkcie „Sterowanie – Wstęp”.

Jeśli w trakcie uruchomienia S735 w budynku jest zimno, sprężarka może nie być w stanie zaspokoić całego zapotrzebowania bez pomocy podgrzewacza pomocniczego.

Rozruch

Kreator rozruchu włącza się przy pierwszym uruchomieniu instalacji. Kreator informuje, co należy zrobić przy pierwszym uruchomieniu oraz pomaga skonfigurować podstawowe ustawienia instalacji.

Kreator rozruchu gwarantuje, że uruchomienie zostanie wykonane prawidłowo, w związku z czym nie można go pominąć.

UWAGA!
Wentylator działa po uruchomieniu kreatora rozruchu.

Obsługa kreatora rozruchu

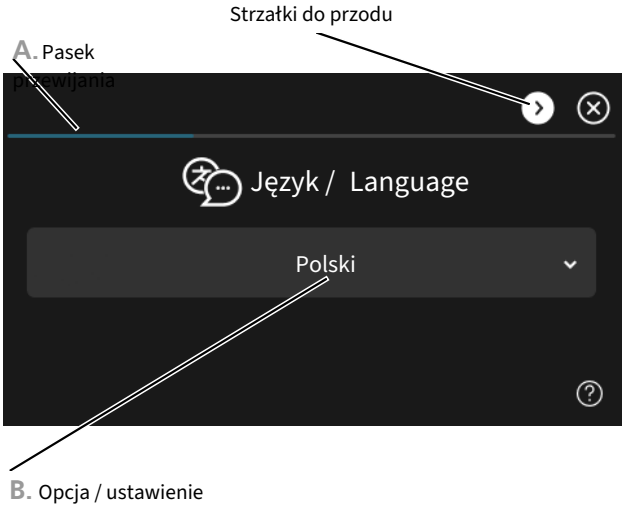

A. Pasek przewijania

Tutaj można sprawdzić poziom menu kreatora rozruchu.

Przeciągnij palcem w prawo lub w lewo, aby przeglądać strony.

Do przeglądania służą także strzałki w górnych narożnikach.

B. Opcja / ustawienie

Tutaj wprowadza się ustawienia systemu.

USTAWIANIE WENTYLACJI

Wentylację należy ustawić zgodnie z obowiązującymi normami. Prędkość wentylatora ustawia się w menu 7.1.4.1 - „Prędk. went., powietrze wyw.”.

Nawet, jeśli wentylacja zostanie z grubsza ustawiona przy montażu, należy zlecić i umożliwić jej regulację.

> **WAŻNE!**
>
> Należy zlecić regulację wentylacji, aby dokończyć ustawienie.

Wydajność wentylacji

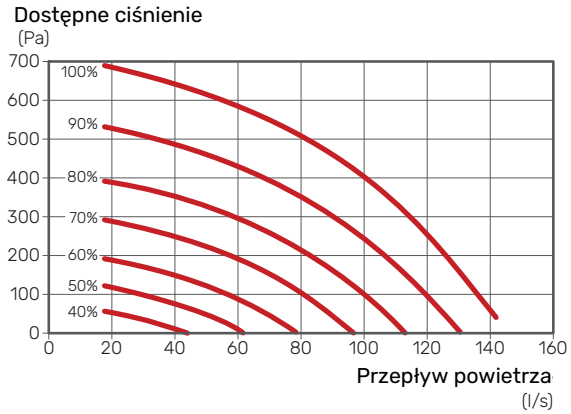

Moc wentylatora

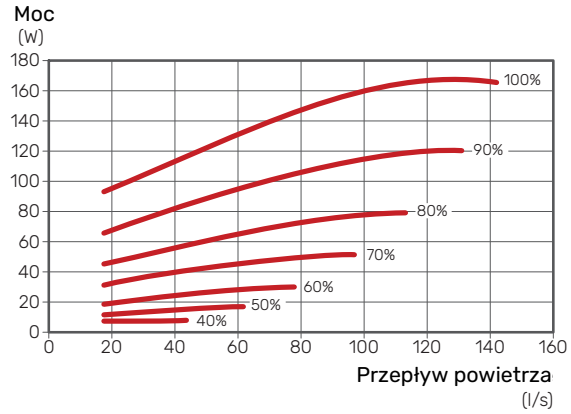

ROZRUCH BEZ WENTYLATORA

Pompa ciepła może pracować bez odzysku, tylko jako kocioł elektryczny, przygotowując ciepło i ciepłą wodę, na przykład przed ukończeniem instalacji wentylacyjnej.

1. Wejdź do menu 4.1 - „Tryb pracy” i wybierz opcję „Tylko pod. pom.”
2. Następnie wejdź do menu 7.1.4.1 - „Prędk. went., powietrze wyw.” i zmniejsz obroty wentylatora „Normalny” do 0%.

> **WAŻNE!**
>
> Wybierz tryb pracy „Auto” lub „Ręczny”, kiedy pompa ciepła ma ponownie pracować z odzyskiem.

USTAWIANIE PRĘDKOŚĆ POMPY

Pompa ciepła (GP1) jest sterowana automatycznie i reguluje się samoczynnie za pomocą sterowania i w oparciu o zapotrzebowanie na ogrzewanie.

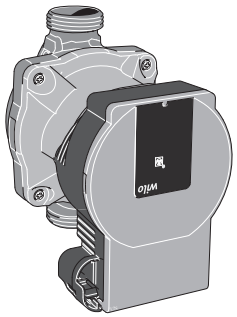

Moc, pompa czynnika grzewczego

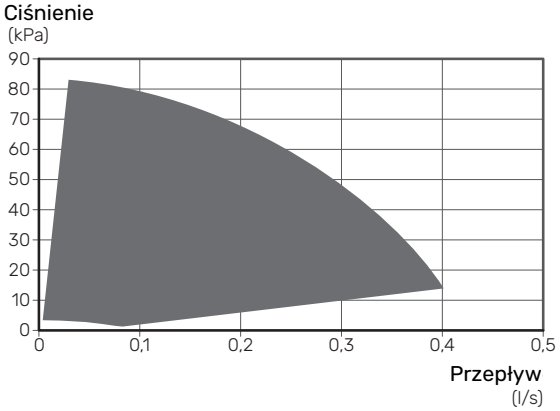

Wydajność, pompa czynnika grzewczego

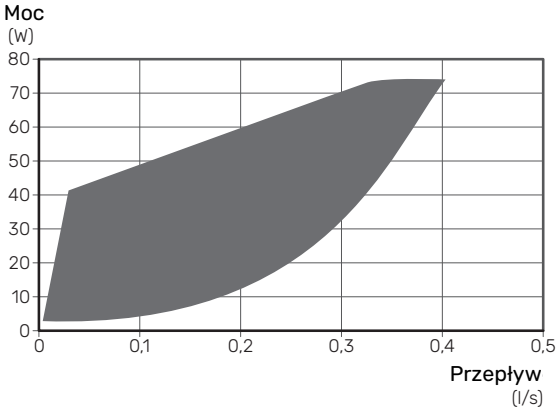

Ustawianie krzywej grzania

W menu „Krzywa, ogrzew.” można zobaczyć krzywą grzania dla budynku. Zadaniem tej krzywej jest zapewnienie stałej temperatury pomieszczenia, a tym samym energooszczędnej pracy, niezależnie od temperatury zewnętrznej. Na podstawie tej krzywej urządzenie S735 określa temperaturę czynnika grzewczego w systemie grzewczym (temperaturę zasilania), a tym samym temperaturę pomieszczenia.

WSPÓŁCZYNNIK KRZYWEJ GRZANIA

Nachylenie krzywej grzania wskazuje, o ile stopni należy zwiększyć/ zmniejszyć temperaturę zasilania, kiedy spada/ rośnie temperatura zewnętrzna. Bardziej strome nachylenie oznacza wyższą temperaturę zasilania przy określonej temperaturze zewnętrznej.

Im niższa krzywa grzania, tym bardziej energooszczędna praca, choć zbyt niska krzywa pociąga za sobą obniżenie komfortu.

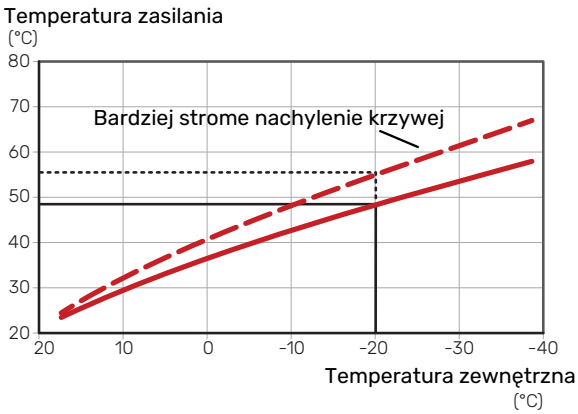

Optymalne nachylenie krzywej zależy od warunków klimatycznych i najniższej temperatury projektowej (DOT) w danej lokalizacji, od tego, czy w budynku są grzejniki, klimakonwektory czy ogrzewanie podłogowe, oraz od jego izolacji cieplnej.

Dla domów z grzejnikami lub klimakonwektorami odpowiednia jest wyższa krzywa grzania (np. krzywa 9), natomiast dla domów z ogrzewaniem podłogowym odpowiednia jest niższa krzywa grzania (np. krzywa 5).

Krzywą grzania ustawia się po zainstalowaniu systemu grzewczego, choć może wymagać późniejszej regulacji. Zazwyczaj jednak nie trzeba jej więcej regulować.

PRZESUNIĘCIE KRZYWEJ

Przesunięcie krzywej grzania oznacza, że temperatura zasilania zmienia się o stałą wartość dla wszystkich temperatur zewnętrznych, np. przesunięcie krzywej o +2 kroki zwiększa temperaturę zasilania o 5°C przy wszystkich temperaturach zewnętrznych.

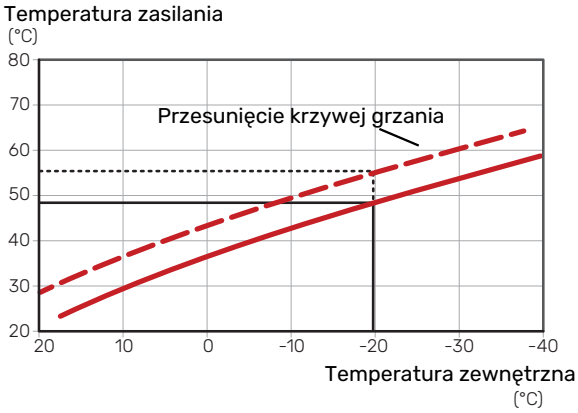

TEMPERATURA ZASILANIA – WARTOŚCI MAKSYMALNE I MINIMALNE

Ponieważ temperatura zasilania nie może być obliczana jako wyższa od maksymalnej wartości zadanej, ani niższa od minimalnej wartości zadanej, krzywa grzewcza przy tych temperaturach wyrównuje się.

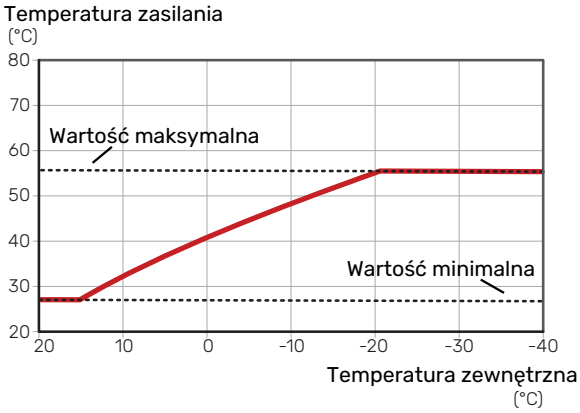

UWAGA!

W przypadku systemów ogrzewania podłogowego maksymalną temperaturę zasilania zazwyczaj ustawia się między 35 i 45 °C.

REGULACJA KRZYWEJ

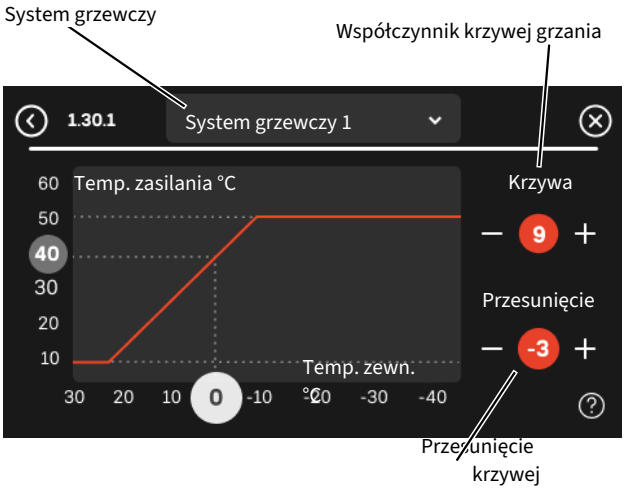

1. Wybierz system grzewczy (jeśli jest więcej niż jeden), dla którego ma zostać zmieniona krzywa.
2. Wybierz nachylenie krzywej i przesunięcie krzywej.
3. Wybierz maks. i min. temperaturę zasilania.

UWAGA!

Krzywa 0 oznacza wykorzystanie „Własna krzywa”.

Ustawienia dla „Własna krzywa” wprowadza się w menu 1.30.7.

ODCZYT KRZYWEJ GRZANIA

1. Przeciągnij kółko na oś z temperaturą zewnętrzną.
2. Odczytaj wartość temperatury zasilania w kółku na drugiej osi.

myUplink

System myUplink umożliwia sterowanie instalacją z dowolnego miejsca i w dowolnym czasie. W razie jakiejkolwiek awarii można otrzymać komunikat alarmowy na adres e-mail lub powiadomienie push w aplikacji myUplink, co umożliwia szybkie podjęcie działań.

Więcej informacji można znaleźć na stronie myuplink.com.

Specyfikacja

Aby system myUplink mógł komunikować się z urządzeniem S735, potrzebne są następujące elementy:

- sieć bezprzewodowa lub kabel sieciowy;
- połączenie z Internetem
- konto w systemie myuplink.com

Zalecamy korzystanie z naszych aplikacji mobilnych do obsługi systemu myUplink.

Przyłącze

Podłączanie systemu do myUplink:

1. Wybierz typ połączenia (Wi-Fi/Ethernet) w menu 5.2.1 lub 5.2.2.
2. W menu 5.1 wybierz „Zażądaj nowych parametrów poł.”.
3. Po wygenerowaniu parametrów połączenia, zostaną one wyświetlone w tym menu i będą obowiązywać przez 60 minut.
4. Jeśli nie masz jeszcze konta, zarejestruj się w aplikacji mobilnej lub na stronie myuplink.com.
5. Użyj tych parametrów połączenia, aby połączyć posiadaną instalację ze swoim kontem użytkownika w myUplink.

Zakres usług

System myUplink daje dostęp do różnych poziomów usług. Poza poziomem podstawowym można wybrać dwie usługi premium za stałą stawkę roczną (stawka różni się w zależności od wybranych funkcji).

Poziom usług	Podstawowy	Premium: rozszerzona historia	Premium: zmiana ustawień
Obserwator	X	X	X
Alarm	X	X	X
Historia	X	X	X
Rozszerzona historia	-	X	-
Zarządzaj	-	-	X

myUplink PRO

myUplink PRO to kompleksowe narzędzie do oferowania umów serwisowych klientom końcowym, które zawsze zapewnia najnowsze informacje na temat instalacji, a także opcję zdalnej regulacji ustawień.

Za pomocą myUplink PRO możesz zapewnić połączonym klientom szybkie informacje o stanie i zdalną diagnostykę.

Odwiedź stronę pro.myuplink.com, aby dowiedzieć się, co jeszcze można zrobić za pomocą aplikacji mobilnej i online.

Sterowanie - Wstęp

Wyświetlacz

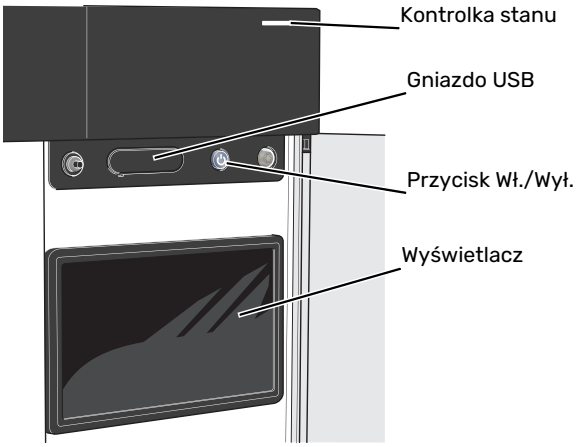

KONTROLKA STANU

Kontrolka stanu sygnalizuje bieżący stan pracy. Kontrolka:

- świeci na biało podczas normalnej pracy.
- świeci na żółto w trybie awaryjnym
- świeci na czerwono, jeśli wystąpił alarm
- pulsuje na biało, kiedy jest aktywny komunikat.
- świeci na niebiesko, kiedy urządzenie S735 jest wyłączone.

Jeśli kontrolka stanu świeci na czerwono, na wyświetlaczu pojawią się informacje i sugestie dotyczące zalecanych działań.

> PORADA!
>
> Informacje zostaną także przesłane przez system myUplink.

PORT USB

Nad wyświetlaczem znajduje się port USB, który może służyć np. do aktualizacji oprogramowania. Zaloguj się na stronie myuplink.com i kliknij „Informacje ogólne”, a następnie zakładkę „Oprogramowanie”, aby pobrać najnowszą wersję oprogramowania dla posiadanej instalacji.

> PORADA!
>
> Po podłączeniu produktu do sieci można aktualizować oprogramowanie bez korzystania z portu USB. Patrz punkt „myUplink”.

PRZYCISK WŁ./WYŁ.

Przycisk Wł./Wył. (SF1) ma trzy funkcje:

- włączanie
- wyłączanie
- włączanie trybu awaryjnego

Włączanie: naciśnij przycisk Wł./Wył. jeden raz.

Wyłączanie, ponowne uruchamianie lub włączanie trybu awaryjnego: naciśnij i przytrzymaj przycisk Wł./Wył. przez 2 sekundy. Pojawi się menu z różnymi opcjami.

Wymuszone wyłączenie: naciśnij i przytrzymaj przycisk Wł./Wył. przez 10 sekund.

Aby włączyć tryb awaryjny, kiedy urządzenie S735 jest wyłączone: naciśnij i przytrzymaj przycisk Wł./Wył. (SF1) przez 5 sekund. (Jedno naciśnięcie wyłącza tryb awaryjny).

WYŚWIETLACZ

Na wyświetlaczu pojawiają się instrukcje, ustawienia i informacje obsługowe.

Nawigacja

Urządzenie S735 jest wyposażone w ekran dotykowy, którego obsługa polega na naciskaniu i przeciąganiu palcem.

WYBIERZ

Większość opcji i funkcji aktywuje się, naciskając lekko palcem wyświetlacz.

PRZEGLĄDAJ

Symbole przy dolnej krawędzi pokazują, czy jest więcej stron.

Przeciągnij palcem w prawo lub w lewo, aby przeglądać strony.

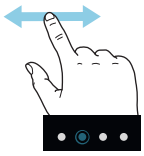

PRZEWIŃ

Jeśli dane menu zawiera kilka podmenu, można wyświetlić więcej informacji, przeciągając palcem w górę lub w dół.

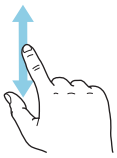

ZMIEŃ USTAWIENIE

Naciśnij ustawienie, które chcesz zmienić.

W przypadku ustawienia typu Wł./Wył., zmiana nastąpi w chwili dotknięcia.

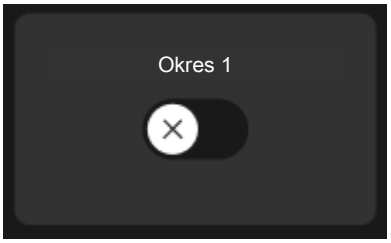

W przypadku kilku możliwych wartości pojawi się lista wartości, którą można przewijać w górę lub w dół, aby wybrać żądaną wartość.

Naciśnij , aby zapisać zmiany, lub , jeśli nie chcesz dokonywać zmian.

USTAWIENIE FABRYCZNE

Ustawienia fabryczne są oznaczone gwiazdką (*).

MENU POMOC

Wiele menu zawiera symbol, który informuje o dostępności dodatkowej pomocy.

Naciśnij symbol, aby wyświetlić tekst pomocy.

Wyświetlenie całego tekstu może wymagać przeciągnięcia palcem.

Rodzaje menu

EKRANY GŁÓWNE

Inteligentny przewodnik

Inteligentny przewodnik ułatwia wyświetlanie informacji o aktualnym stanie oraz wprowadzanie najczęściej używanych ustawień. Wyświetlane informacje będą uzależnione od posiadanego produktu i podłączonych do niego akcesoriów.

Wybierz opcję i naciśnij ją, aby kontynuować. Instrukcje wyświetlane na ekranie pomagają dokonać właściwego wyboru lub informują o tym, co się dzieje.

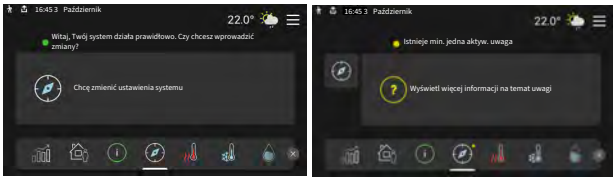

Strony funkcji

Strony funkcji umożliwiają wyświetlanie informacji o aktualnym stanie oraz ułatwiają wprowadzanie najczęściej używanych ustawień. Wyświetlane strony funkcji są uzależnione od posiadanego produktu i podłączonych do niego akcesoriów.

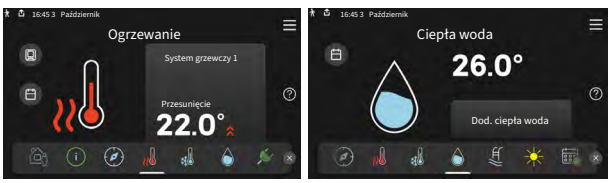

Przeciągnij palcem w prawo lub w lewo, aby przeglądać strony funkcji.

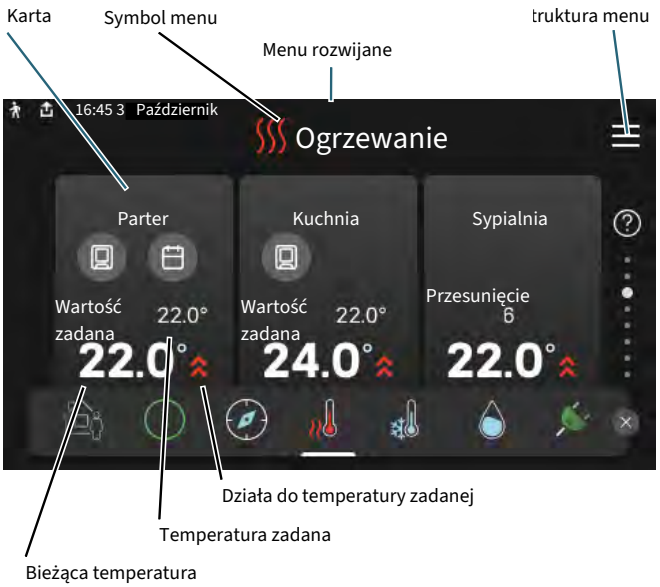

Naciśnij kartę, aby dostosować żądaną wartość. Na niektórych stronach funkcji można wyświetlić więcej kart, przeciągając palcem w górę lub w dół.

Opis produktu

Dobrym pomysłem może być wyświetlanie przeglądu urządzenia podczas każdego serwisowania. Można go znaleźć wśród stron funkcji.

Tutaj można znaleźć informacje takie jak nazwa produktu, numer seryjny produktu, wersja oprogramowania i przeglądy. Kiedy pojawi się nowe oprogramowanie do pobrania, można to zrobić tutaj (pod warunkiem, że urządzenie S735 jest połączone z myUplink).

> **PORADA!**
>
> Informacje serwisowe wprowadza się w menu 4.11.1.

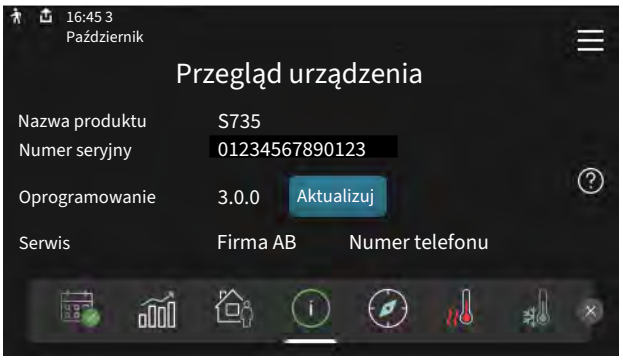

Menu rozwijane

Przeciągając w dół menu rozwijane na dowolnym z ekranów głównych, można wyświetlić nowe okno zawierające dalsze informacje.

Menu rozwijane pokazuje bieżący stan urządzenia S735, co jest produkowane oraz co urządzenie S735 robi w danym momencie. Uruchomione funkcje są wyróżnione ramką.

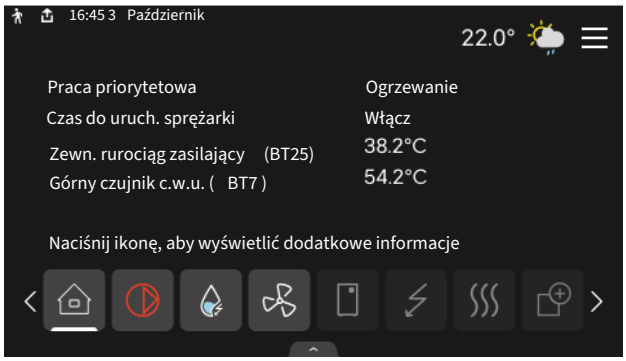

Naciskaj ikony przy dolnej krawędzi menu, aby wyświetlić więcej informacji o każdej funkcji. Użyj paska przewijania, aby wyświetlić wszystkie informacje na temat wybranej funkcji.

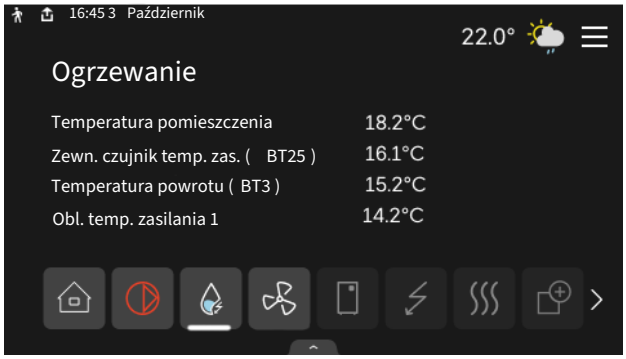

STRUKTURA MENU

W drzewie menu można znaleźć wszystkie menu i dokonywać bardziej zaawansowanych ustawień.

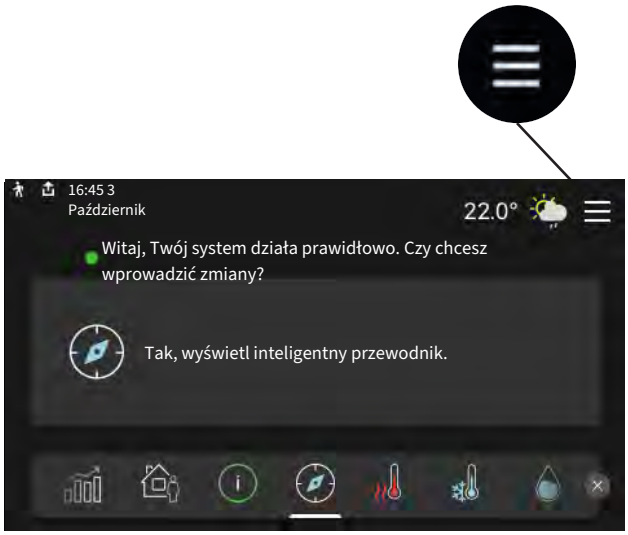

W każdej chwili można nacisnąć „X", aby powrócić do ekranów głównych.

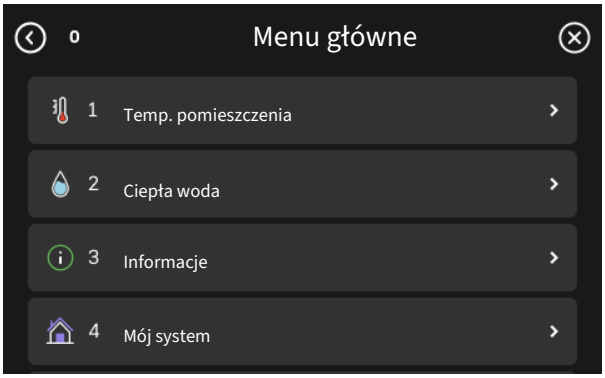

Systemy grzewcze i strefy

Systemy grzewcze można podzielić na wiele stref. Strefą może być określone pomieszczenie, ale można także podzielić większe pomieszczenie na kilka stref za pomocą termostatów grzejników.

Każda strefa może zawierać jedno lub więcej akcesoriów, np. czujników pokojowych lub termostatów, zarówno przewodowych, jak i bezprzewodowych.

Strefę można ustawić z wpływem lub bez wpływu temperatury zasilania systemu grzewczego.

SCHEMAT OGÓLNY DWÓCH SYSTEMÓW GRZEWCZYCH I CZTERECH STREF

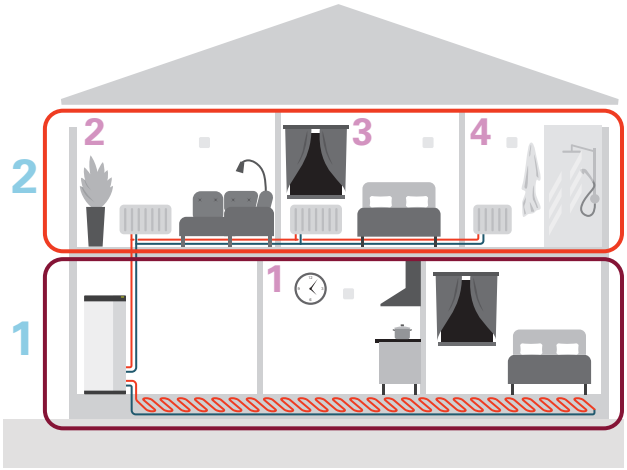

Ten przykład przedstawia budynek z dwoma systemami grzewczymi (1 i 2, dwie oddzielne kondygnacje) podzielonymi na cztery strefy (1-4, cztery różne pomieszczenia). W każdej strefie można indywidualnie regulować temperaturę (wymagane wyposażenie dodatkowe).

Sterowanie - Menu

Menu 1 - Temp. pomieszczenia

PRZEGLĄD

1.1 - Temperatura	1.1.1 - Ogrzewanie
	1.1.3 - Wilgotność [1]
1.2 - Wentylacja	1.2.1 - Prędk. wentylat.
	1.2.2 - Chłodz. nocne
	1.2.4 - Went. sterow. przez zapotrzeb. [1]
	1.2.5 - Czas powr. went.
	1.2.6 - Częst. czyszczenia filtra
1.3 - Ustaw. czujnika pokojow.	1.3.3 - Ustaw. czujnika pokojow.
	1.3.4 - Strefy
	1.3.30 - Urządzenia nieprzypisane
1.4 - Wpływ zewnętrzny	
1.5 - Nazwa systemu grzewczego	
1.30 - Zaawansowane	1.30.1 - Krzywa, ogrzew.
	1.30.3 - Regulacja zewnętrzna
	1.30.4 - Najniższa temp. zasil. ogrz.
	1.30.6 - Najwyższe zasil. ogrzew.
	1.30.7 - Własna krzywa
	1.30.8 - Przesun. punktowe

1 Sprawdź w Instrukcji instalatora wyposażenia dodatkowego.

MENU 1.1 - TEMPERATURA

Tutaj dokonuje się ustawień temperatury dla systemu grzewczego posiadanej instalacji.

W przypadku kilku stref i/lub systemów grzewczych, można wprowadzić oddzielne ustawienia dla każdej strefy/systemu.

MENU 1.1.1 - OGRZEWANIE

Ustaw temperaturę (po zainstalowaniu i włączeniu czujników pokojowych):

Zakres ustawień: 5 – 30°C

Jeśli do sterowania strefą służy czujnik pokojowy, wartość na wyświetlaczu jest podawana jako temperatura w °C.

UWAGA!

Wolno reagujący system grzewczy, na przykład ogrzewanie podłogowe, może być nieodpowiedni do sterowania za pomocą czujników pokojowych.

Ustawianie temperatury (bez włączonych czujników pokojowych):

Zakres ustawień: -10 – 10

Wyświetlacz podaje wartość zadaną ogrzewania (przesunięcie krzywej). Aby zwiększyć lub zmniejszyć temperaturę pomieszczenia, należy zwiększyć lub zmniejszyć wartość na wyświetlaczu.

Liczba stopni, o jaką należy zmienić wartość, aby zmienić temperaturę pomieszczenia o jeden stopień Celsjusza, zależy od systemu grzewczego. Zazwyczaj wystarczy jeden stopień, ale w niektórych przypadkach może być wymaganych kilka stopni.

Jeśli wiele stref w systemie grzewczym nie ma włączonych czujników pokojowych, będą miały takie samo przesunięcie krzywej.

Należy ustawić żądaną wartość. Nowa wartość jest wyświetlana z prawej strony symbolu na ekranie głównym ogrzewania.

UWAGA!

Wzrost temperatury pokojowej można spowolnić za pomocą zaworów termostatycznych grzejników lub ogrzewania podłogowego. Dlatego należy całkowicie otworzyć termostaty, oprócz pomieszczeń, w których wymagana jest niższa temperatura, np. sypialni.

Jeśli temperatura powietrza wywiewanego spadnie poniżej 10°C, sprężarka zostanie zablokowana i elektryczny podgrzewacz pomocniczy otrzymuje zgodę na działanie. Kiedy sprężarka jest zablokowana, energia nie jest odzyskiwana z wywiewanego powietrza.

PORADA!

Jeśli temperatura pomieszczenia jest nadal zbyt niska/wysoka, należy zwiększać/zmniejszać wartość co jeden stopień w menu 1.1.1.

Jeśli temperatura pomieszczenia zmienia się przy zmianie temperatury zewnętrznej, należy zwiększać/zmniejszać nachylenie krzywej co jeden stopień w menu 1.30.1.

Odczekaj 24 godziny przed nową zmianą ustawień, aby temperatura pomieszczenia miała czas ustabilizować się.

MENU 1.2 - WENTYLACJA

Tutaj dokonuje się ustawień wentylacji w instalacji. Można na przykład dostosować prędkość wentylatora i ustawić, jak często urządzenie S735 będzie przypominać o konieczności wymiany filtrów powietrza.

MENU 1.2.1 - PRĘDK. WENTYLAT.

Opcje: normalny i prędkość 1 – prędkość 4

Tutaj można czasowo zwiększyć lub zmniejszyć wentylację w budynku.

Po wybraniu nowej prędkości zegar zaczyna odliczanie. Po upływie ustawionego czasu, prędkość wentylacji powróci do normalnego ustawienia.

W razie potrzeby można ustawić różne czasy powrotu w menu 1.2.5.

Prędkość wentylatora jest podawana w nawiasach (w procentach) po każdej dostępnej prędkości.

PORADA!

Jeśli wymagane są zmiany długoterminowe, użyj funkcji urlopu, trybu dom/urlop lub harmonogramu.

MENU 1.2.2 - CHŁODZ. NOCNE

Chłodz. nocne
Opcje: Wł./Wył.

Temp. pocz. pow. wyw.
Zakres ustawień: 20 – 30 °C

Min. różn. temp. wew. - temp. zew.
Zakres ustawień: 3 – 10 °C

Chłodz. nocne podczas ogrzew.
Opcje: Wł./Wył.

Tutaj można włączyć chłodzenie nocne. Kiedy temperatura w budynku jest wysoka, a temperatura na zewnątrz niższa, można uzyskać efekt chłodzenia, wymuszając wentylację. Kiedy chłodzenie nocne jest włączone, wentylator pracuje z prędkością 4.

Temp. pocz. pow. wyw.: Tutaj ustawia się temperaturę powietrza wentylacyjnego, przy której rozpocznie się chłodzenie nocne.

Min. różn. temp. wew. - temp. zew.: Jeśli różnica temperatur przekracza wartość zadaną dla „Min. różn. temp. wew. - temp. zew.", a temperatura powietrza wentylacyjnego jest wyższa od wartości zadanej dla „Temp. pocz. pow. wyw.", uruchamia się wentylacja na 4. prędkości, dopóki dowolny z powyższych warunków przestanie być spełniany.

Chłodz. nocne podczas ogrzew.: Chłodzenie nocne jest także możliwe w czasie dozwolonego ogrzewania.

MENU 1.2.5 - CZAS POWR. WENT.

prędkość 1 – prędkość 4
Zakres ustawień: 1 – 24 godz.

Tutaj można wybrać czas pracy tymczasowej zmiany prędkości wentylacji (prędkość 1 – prędkość 4) niezależnie od tego, czy prędkość została zmieniona w menu 1.2.1 - „Prędk. wentylat.", z poziomu ekranu głównego, czy z poziomu myUplink.

Czas powrotu to czas, jaki upływa, zanim tymczasowa prędkość wentylacji powróci do normalnej prędkości.

MENU 1.2.6 - CZĘST. CZYSZCZENIA FILTRA

Liczba m-cy między czysz. filtra
Zakres ustawień: 1 – 24 miesiące

Filtra w S735 nie należy czyścić, tylko wymieniać. Wymianę należy przeprowadzać regularnie, co najmniej raz w roku. Może być wymagana większa częstotliwość w zależności od ilości cząstek zanieczyszczających w powietrzu, jak również innych czynników środowiskowych. Częstotliwość należy określić metodą prób, wybierając tę najbardziej odpowiednią do posiadanej instalacji.

W tym menu ustawia się częstotliwość przypomnienia.

Menu pokazuje pozostały czas do następnego przypomnienia. Można także kasować aktywne przypomnienia.

MENU 1.3 - USTAW. CZUJNIKA POKOJOW.

Tutaj konfiguruje się czujniki pokojowe i strefy. Czujniki pokojowe są pogrupowane według stref.

MENU 1.3.3 - USTAW. CZUJNIKA POKOJOW.

Tutaj wybiera się strefę, do której należy dany czujnik. Do każdej strefy można podłączyć wiele czujników pokojowych. Każdemu czujnikowi pokojowemu można nadać unikatową nazwę.

Sterowanie ogrzewaniem, wilgotnością i wentylacją aktywuje się, zaznaczając poszczególne opcje. Wyświetlane opcje zależą od typu zainstalowanego czujnika. Jeśli sterowanie jest nieaktywowane, czujnik będzie tylko wyświetlał pomiar.

UWAGA!

Wolno reagujący system grzewczy, na przykład ogrzewanie podłogowe, może być nieodpowiedni do sterowania za pomocą czujników pokojowych.

W przypadku kilku stref i/lub systemów grzewczych, można wprowadzić oddzielne ustawienia dla każdej strefy/systemu.

MENU 1.3.4 - STREFY

Tutaj dodaje się strefy i nadaje im nazwy. Można także wybrać system grzewczy, do którego dana strefa będzie przypisana.

MENU 1.3.30 - URZĄDZENIA NIEPRZYPISANE

Tutaj znajdują się wszystkie urządzenia, które nie są podłączone do strefy.

MENU 1.4 - WPŁYW ZEWNĘTRZNY

Tutaj są wyświetlane informacje dotyczące akcesoriów/funkcji, które mogą wpływać na temperaturę pomieszczenia i są włączone.

MENU 1.5 - NAZWA SYSTEMU GRZEWCZEGO

Tutaj można nadać nazwę systemowi grzewczemu instalacji.

MENU 1.30 - ZAAWANSOWANE

Menu „*Zaawansowane*" jest przeznaczone dla zaawansowanych użytkowników. To menu zawiera szereg podmenu.

„*Krzywa, ogrzew.*" Ustawianie nachylenia krzywej grzania.

„*Regulacja zewnętrzna*" Ustawianie przesunięcia krzywej grzania w przypadku podłączenia styku zewnętrznego.

„*Najniższa temp. zasil. ogrz.*" Ustawianie minimalnej dopuszczalnej temperatury zasilania w czasie ogrzewania.

„*Najwyższe zasil. ogrzew.*" Ustawianie maksymalnej dopuszczalnej temperatury zasilania dla systemu grzewczego.

„*Własna krzywa*" Tutaj można utworzyć własną krzywą grzania, jeśli występują wymogi specjalne, ustawiając żądane temperatury zasilania dla różnych temperatur zewnętrznych.

„*Przesun. punktowe*" Tutaj wybiera się zmianę krzywej grzania przy określonej temperaturze zewnętrznej. Zazwyczaj wystarczy jeden krok, aby zmienić temperaturę pomieszczenia o jeden stopień, ale w niektórych przypadkach może być wymaganych kilka kroków.

MENU 1.30.1 - KRZYWA, OGRZEW.

Krzywa, ogrzew.
Zakres ustawień: 0 – 15

Krzywą grzania można znaleźć w tym menu. Zadaniem krzywej grzania jest zapewnienie stałej temperatury pomieszczenia, a tym samym energooszczędnej pracy, niezależnie od temperatury zewnętrznej. To na podstawie tej krzywej grzania urządzenie S735 określa temperaturę wody w systemie grzewczym, temperaturę zasilania, a tym samym temperaturę pomieszczenia.

Dla domów z grzejnikami lub klimakonwektorami odpowiednia jest wyższa krzywa grzania (np. krzywa 9), natomiast dla domów z ogrzewaniem podłogowym odpowiednia jest niższa krzywa grzania (np. krzywa 5).

Po wybraniu krzywej grzania można odczytać, jak zmienia się temperatura zasilania przy różnych temperaturach zewnętrznych.

PORADA!

Można także utworzyć własną krzywą. Służy do tego menu 1.30.7.

UWAGA!

W przypadku systemów ogrzewania podłogowego maksymalną temperaturę zasilania zazwyczaj ustawia się między 35 i 45 °C.

PORADA!

Jeśli temperatura pomieszczenia jest nadal zbyt niska/wysoka, należy zwiększać/zmniejszać przesunięcie krzywej co jeden stopień.

Jeśli temperatura pomieszczenia zmienia się przy zmianie temperatury zewnętrznej, należy zwiększać/zmniejszać nachylenie krzywej co jeden stopień.

Odczekaj 24 godziny przed nową zmianą ustawień, aby temperatura pomieszczenia miała czas ustabilizować się.

MENU 1.30.3 - REGULACJA ZEWNĘTRZNA

Regulacja zewnętrzna
Zakres ustawień: -10 – 10

Zakres ustawień (jeśli zainstalowano czujnik pokojowy): 5 – 30 °C

Podłączenie styku zewnętrznego, np. termostatu pokojowego lub programatora, umożliwi tymczasowe lub okresowe zwiększenie lub obniżenie temperatury pomieszczenia. Kiedy styk będzie zwarty, nastąpi przesunięcie krzywej grzania o wartość przesunięcia wybraną w menu. Po zainstalowaniu i aktywacji czujnika pokojowego zostaje ustawiona żądana temperatura pomieszczenia (°C).

W przypadku kilku stref, można wprowadzić oddzielne ustawienia dla każdej z nich.

MENU 1.30.4 - NAJNIŻSZA TEMP. ZASIL. OGRZ.

Ogrzewanie
Zakres ustawień: 20 – 80°C

Ustaw minimalną temperaturę zasilania systemu grzewczego. Oznacza to, że S735 nie oblicza temperatury niższej od tu ustawionej.

W przypadku kilku systemów grzewczych, można wprowadzić oddzielne ustawienia dla każdego z nich.

MENU 1.30.6 - NAJWYŻSZE ZASIL. OGRZEW.

System grzewczy
Zakres ustawień: 20 – 80°C

Tutaj ustawia się najwyższą temperaturę zasilania dla systemu grzewczego. Oznacza to, że urządzenie S735 nigdy nie oblicza temperatury wyższej od tu ustawionej.

W przypadku kilku systemów grzewczych, można wprowadzić oddzielne ustawienia dla każdego z nich. Dla systemów grzewczych 2 – 8 nie można ustawić wyższej maks. temperatury zasilania, niż dla systemu grzewczego 1.

UWAGA!

W przypadku systemów ogrzewania podłogowego, „Maksymalną temperaturę zasilania dla ogrzewania" zazwyczaj należy ustawić między 35 i 45°C.

MENU 1.30.7 - WŁASNA KRZYWA

Własna krzywa, grzanie

Temp. zasilania
Zakres ustawień: 5 – 80 °C

UWAGA!

Aby opcja własna krzywa obowiązywała, należy wybrać krzywą 0.

Tutaj można utworzyć własną krzywą grzania, jeśli występują wymogi specjalne, ustawiając żądane temperatury zasilania dla różnych temperatur zewnętrznych.

MENU 1.30.8 - PRZESUN. PUNKTOWE

Nast. temp. zewn.
Zakres ustawień: -40 – 30 °C

Zmiana krzywej
Zakres ustawień: -10 – 10 °C

Tutaj wybiera się zmianę krzywej grzania przy określonej temperaturze zewnętrznej. Zazwyczaj wystarczy jeden stopień, aby zmienić temperaturę pomieszczenia o jeden stopień, ale w niektórych przypadkach może być wymaganych kilka stopni.

Krzywa grzania ulega zmianie przy ± 5°C od ustawienia temp. zewnętrzna.

To ważne, aby została wybrana prawidłowa krzywa grzania, aby zapewnić stałą temperaturę pomieszczenia.

PORADA!

Jeśli w budynku jest odczuwalnie chłodno np. przy temperaturze -2°C, wartość „temp. zewnętrzna" ustawia się na „-2", a wartość „zmiana krzywej" jest zwiększana, aż zostanie zapewniona żądana temperatura pomieszczenia.

UWAGA!

Odczekaj 24 godziny przed nową zmianą ustawień, aby temperatura pomieszczenia miała czas ustabilizować się.

Menu 2 - Ciepła woda

PRZEGLĄD

2.1 - Dod. ciepła woda
2.2 - Zapotrzeb. na c.w.u.
2.3 - Wpływ zewnętrzny
2.4 - Przegrzew okres.
2.5 - Cyrkulacja c.w.u.

MENU 2.1 - DOD. CIEPŁA WODA

Dod. ciepła woda
Opcje: 3, 6, 12, 24 i 48 godzin oraz tryby „Wył." i „Przeg. jednoraz."

Szybkie uruchomienie z grzałką zanurzeniową
Opcje: Wł./Wył.

„Dod. ciepła woda" Kiedy zapotrzebowanie na ciepłą wodę chwilowo wzrośnie, można użyć tego menu do wyboru zwiększenia temperatury c.w.u. na określony czas.

Jeśli temperatura ciepłej wody jest już dostatecznie wysoka,Przeg. jednoraz.nie można aktywować „".

Funkcja zostaje włączona bezpośrednio po wybraniu przedziału czasowego. Pozostały czas dla wybranego ustawienia jest wyświetlany po prawej stronie.

Po upływie tego czasu urządzenie S735 powraca do zadanego trybu zapotrzebowania.

Wybrać „Wył.", aby wyłączyć „Dod. ciepła woda".

„Szybkie uruchomienie z grzałką zanurzeniową" Zapewnia szybsze nagrzewanie, ale może prowadzić do zwiększonego zużycia energii.

MENU 2.2 - ZAPOTRZEB. NA C.W.U.

Opcje: Niskie, Średnie, Wysokie

Różnica między dostępnymi trybami to temperatura ciepłej wody użytkowej. Wyższa temperatura oznacza, że ciepła woda wystarczy na dłużej.

Niskie: Ten tryb wytwarza mniej ciepłej wody o niższej temperaturze niż pozostałe. Może być używany w mniejszych rodzinach o niewielkim zapotrzebowaniu na ciepłą wodę.

Średnie: Tryb normalny wytwarza większą ilość ciepłej wody i jest przeznaczony dla większości gospodarstw domowych.

Wysokie: Ten tryb wytwarza najwięcej ciepłej wody o wyższej temperaturze niż pozostałe. W tym trybie do podgrzewania ciepłej wody może być również używana grzałka zanurzeniowa. W tym trybie produkcja ciepłej wody ma priorytet względem ogrzewania.

MENU2.3 - WPŁYW ZEWNĘTRZNY

Tutaj są wyświetlane informacje dotyczące akcesoriów/funkcji, które mogą wpływać na produkcję ciepłej wody.

MENU 2.4 - PRZEGRZEW OKRES.

Okres
Zakres ustawień: 1 - 90 dni

Godz. wł.
Zakres ustawień: 00:00 - 23:59

Następny przegrzew
Tutaj jest wyświetlana data następnego przegrzewu okresowego.

Aby zapobiec rozwojowi bakterii w ogrzewaczu c.w.u., pompa ciepła i grzałka zanurzeniowa mogą jednokrotnie regularnie zwiększać temperaturę c.w.u.

Tutaj można wybrać długość czasu między kolejnymi wzrostami temperatury ciepłej wody. Można ustawić wartość między 1 i 90 dni. Aby włączyć/wyłączyć funkcję, należy zaznaczyć/wyczyścić pole „Włączony".

MENU 2.5 - CYRKULACJA C.W.U.

Czas pracy
Zakres ustawień: 1 – 60 min

Czas przestoju
Zakres ustawień: 0 – 60 min.

Okres

Dni włączenia
Opcje: Poniedziałek – Niedziela

Godz. wł.
Zakres ustawień: 00:00 – 23:59

Godz. wył.
Zakres ustawień: 00:00 – 23:59

Tutaj ustawia się cyrkulację c.w.u. dla maks. pięciu okresów w ciągu dnia. W ustawionych okresach pompa obiegowa c.w.u. będzie pracować według powyższych ustawień.

„Czas pracy" decyduje, przez jaki czas pompa obiegowa c.w.u. będzie pracować po uruchomieniu.

„Czas przestoju" decyduje, przez jaki czas pompa obiegowa c.w.u. będzie wyłączona między kolejnymi uruchomieniami.

„Okres" Tutaj ustawia się czas pracy pompy obiegowej c.w.u., wybierając „Dni włączenia", „Godz. wł." i „Godz. wył.".

WAŻNE!

Cyrkulację c.w.u. aktywuje się w menu 7.4 „Dostępne wejścia/wyjścia” lub za pomocą wyposażenia dodatkowego.

Menu 3 - Informacje

PRZEGLĄD

3.1 - Info. dot. pracy
3.2 - Rejestr temperatury
3.3 - Rejestr energii
3.4 - Dziennik alarmów
3.5 - Info. o prod., podsumowanie
3.6 - Licencje
3.7 - Historia wersji
3.8 - Informacje o ochronie danych

MENU 3.1 - INFO. DOT. PRACY

Tutaj można wyświetlić informacje o bieżącym statusie pracy instalacji (np. bieżące temperatury). Nie można wprowadzać żadnych zmian.

Informacje dotyczące pracy można także odczytać ze wszystkich połączonych urządzeń bezprzewodowych.

Z jednej strony pojawia się kod QR. Kod QR zawiera numer seryjny, nazwę produktu oraz niektóre dane pracy.

MENU 3.2 - DZIENNIK TEMP.

Tu można zobaczyć średnią temperaturę wewnętrzną tydzień po tygodniu w ciągu ubiegłego roku.

Średnia temperatura wewnętrzna jest ukazywana tylko wtedy, gdy zainstalowany jest czujnik temperatury pokojowej / wyświetlacz pokojowy. W przeciwnym razie, ukazywana jest temperatura powietrza wywiewowego.

MENU 3.3 - DZIENNIK ENERGII

Liczba lat
Zakres ustawień: 1 – 10 lat

Mies.
Zakres ustawień: 1 – 24 miesiące

Tutaj można wyświetlić wykres pokazujący ilość energii dostarczanej i zużywanej przez urządzenie S735. Można wybrać, które części instalacji zostaną uwzględnione w dzienniku. Można także włączyć wyświetlanie temperatury pomieszczenia i/lub zewnętrznej.

Liczba lat: Tutaj wybiera się liczbę lat wyświetlanych na wykresie.

Mies.: Tutaj wybiera się liczbę miesięcy wyświetlanych na wykresie.

MENU 3.4 - DZIENNIK ALARMÓW

Tutaj jest zapisywany stan pracy instalacji w chwili wystąpienia alarmu, aby ułatwić usuwanie usterek. Można przejrzeć informacje na temat 10 ostatnich alarmów.

Aby wyświetlić stan pracy w razie alarmu, wybierz odpowiedni alarm z listy.

MENU 3.5 - INFO. O PROD., PODSUMOWANIE

Tutaj można sprawdzić ogólne informacje o posiadanym systemie, w tym wersje oprogramowania.

MENU 3.6 - LICENCJE

Tutaj można wyświetlić licencje kodu Open Source.

MENU 3.7 - HISTORIA WERSJI

Tutaj można zobaczyć, co jest nowe i/lub zostało zmienione w różnych wersjach oprogramowania.

MENU 3.8 - INFORMACJE O OCHRONIE DANYCH

Tutaj można przesłać do firmy NIBE dane gromadzone przez [produkt] w celu rozwiązywania problemów i optymalizacji produktu.

Menu 4 - Mój system

PRZEGLĄD

4.1 - Tryb pracy	
4.2 - Funkcje dodatkowe	4.2.2 - Elektrycz. solarna [1]
	4.2.3 - SG Ready
	4.2.5 - Smart Price Adaption™
4.3 - Profile [1]	
4.4 - Sterowanie pogodowe	
4.5 - Tryb urlopowy	
4.8 - Godzina i data	
4.9 - Język / Language	
4.10 - Kraj	
4.11 - Narzędzia	4.11.1 - Dane instalatora
	4.11.2 - Dźwięk naciskania przycisków
	4.11.4 - Ekran główny
4.30 - Zaawansowane	4.30.4 - Ustaw. fabr. użytk.

[1] Sprawdź w Instrukcji instalatora wyposażenia dodatkowego.

MENU 4.1 - TRYB PRACY

Tryb pracy
Opcje: Auto, Ręczny, Tylko pod. pom.

Ręczny
Opcja: Sprężarka, Podgrz. pom., Ogrzewanie

Tylko pod. pom.
Opcja: Ogrzewanie

Tryb pracy urządzenia S735 jest zwykle ustawiony na „Auto". Można także wybrać tryb pracy „Tylko pod. pom.". Wybierz „Ręczny", aby zdecydować o aktywacji funkcji.

Jeśli wybrano opcję „Ręczny" lub „Tylko pod. pom.", dostępne opcje zostaną wyświetlone poniżej. Zaznaczyć funkcje, które mają zostać włączone.

Tryb pracy „Auto"
W tym trybie pracy urządzenie S735 automatycznie decyduje, które funkcje są dostępne.

Tryb pracy „Ręczny"
W tym trybie pracy można decydować, które funkcje będą dostępne.

„Sprężarka" to urządzenie, które odpowiada za produkcję energii do ogrzewania i c.w.u. na potrzeby budynku. „sprężarka" nie można wyłączyć w trybie ręcznym.

Funkcja „Podgrz. pom." to urządzenie, które pomaga sprężarce ogrzewać budynek i/lub ciepłą wodę, kiedy sama nie może sobie poradzić z całym zapotrzebowaniem.

Funkcja „Ogrzewanie" oznacza, że budynek jest ogrzewany. Jeśli ogrzewanie przestanie być potrzebne, można ją wyłączyć.

UWAGA!

Jeżeli zostanie cofnięte zaznaczenie „Podgrz. pom." może to oznaczać, że nie uzyskano dostatecznej ilości CWU/energii do ogrzewania budynku.

Tryb pracy „Tylko pod. pom."
W tym trybie pracy sprężarka nie jest aktywna, używany jest tylko podgrzewacz pomocniczy.

UWAGA!

Wybranie trybu „Tylko pod. pom." zablokuje sprężarkę i spowoduje wyższe koszty eksploatacji.

MENU 4.2 - FUNKCJE DODATKOWE
Ustawienia dodatkowych funkcji zainstalowanych w S735 można regulować w podmenu.

MENU 4.2.3 - SG READY
Tutaj ustawia się, która część systemu grzewczego (np. temperatura pomieszczenia) ulegnie zmianie po włączeniu funkcji „SG Ready". Ta funkcja może być używana tylko w sieciach zasilających zgodnych ze standardem „SG Ready".

Wpływ na temp. pom.
W trybie ekonomicznym funkcji „SG Ready" równoległe przesunięcie temperatury pomieszczenia zostaje zwiększone o „+1". Jeśli jest zainstalowany i włączony czujnik pokojowy, żądana temperatura pomieszczenia zostaje zwiększona o 1 °C.

W trybie nieekonomicznym funkcji „SG Ready" równoległe przesunięcie dla temperatury pomieszczenia zostaje zwiększone o „+2". Jeśli jest zainstalowany i włączony czujnik pokojowy, żądana temperatura pomieszczenia zostaje zwiększona o 2 °C.

Wpływ na c.w.u.
W trybie oszczędnym funkcji „SG Ready” ustawia się jak najwyższą temperaturę końcową c.w.u. przy pracy samej sprężarki (grzałka zanurzeniowa nie jest dozwolona).

W trybie nadmiaru mocy funkcji „SG Ready”, ciepła woda jest ustawiona na wysoki tryb zapotrzebowania (grzałka zanurzeniowa jest dozwolona).

WAŻNE!

Funkcję należy podłączyć do dwóch wejść AUX i włączyć w menu 7.4 „Dostępne wejścia/wyjścia”.

MENU 4.2.5 - SMART PRICE ADAPTION™

Włączony
Opcje: Wł./Wył.

Wpływ na ogrzewanie
Opcje: „Wył.”, „Komfort”, „Oszczędzanie”, „Oszczędz. PLUS”

Wpływ na c.w.u.
Opcje: „Wył.”, „Użyj ceny ener. el. tylko dla c.w.u.”

Z tej funkcji można korzystać tylko wtedy, gdy posiadasz aktywne konto myUplink, a Twój dostawca energii elektrycznej obsługuje umowy na energię elektryczną w oparciu o stawkę godzinową w Twoim regionie.

Funkcja Smart price adaption™ dostosowuje częściowo zużycie energii przez instalację w ciągu doby do okresów najtańszej taryfy energii elektrycznej, co może dać oszczędności na poziomie stawki godzinowej, wynikającej z umowy na dostawę energii elektrycznej. Funkcja ta bazuje na stawkach godzinowych na następny dzień pobieranych ze strony myUplink.

Stopień wpływu: Im większa wybierana oszczędność, tym większy wpływ ceny energii elektrycznej.

Funkcja Smart Price Adaption™ może także wpływać na niektóre urządzenia bezprzewodowe.

WAŻNE!

Większe oszczędności mogą prowadzić do negatywnego wpływu na komfort.

MENU 4.4 - STEROWANIE POGODOWE

Włącz sterowanie pogodowe
Opcje: Wł./Wył.

Współczynnik
Zakres ustawień: 0 – 10

Tutaj można ustawić, czy urządzenie S735 ma regulować temperaturę pomieszczenia na podstawie prognozy pogody.

Można ustawić współczynnik dla temperatury zewnętrznej. Im wyższa wartość, tym większy wpływ prognozy pogody.

UWAGA!

To menu jest widoczne tylko, jeśli instalacja jest podłączona do systemu myUplink.

MENU 4.5 - TRYB URLOPOWY
W tym menu włącza się/wyłącza się „Tryb urlopowy”.

Włączenie trybu urlopowego wpływa na następujące funkcje:

- ustawienie ogrzewania zostaje nieco obniżone;
- temperatura c.w.u. zostaje obniżona, jeśli wybrano tryb zapotrzebowania „Wysokie” lub „Średnie”;
- Zostaje włączona funkcja AUX „Tryb urlopowy”.

W razie potrzeby można wybrać, aby ten tryb wpływał także na następujące funkcje:

- wentylacja
- cyrkulacja c.w.u. (wymagane wyposażenie dodatkowe lub użycie AUX)

MENU 4.8 - GODZINA I DATA
Tutaj ustawia się datę i godzinę, tryb wyświetlania i strefę czasową.

PORADA!

Data i godzina zostaną ustawione automatycznie w przypadku połączenia z myUplink. Aby uzyskać prawidłową godzinę, należy ustawić strefę czasową.

MENU 4.9 - JĘZYK / LANGUAGE
Tutaj można wybrać język, w jakim mają być wyświetlane informacje.

MENU 4.10 - KRAJ
Tutaj wybiera się kraj instalacji produktu. Umożliwia to dostęp do ustawień produktu typowych dla danego kraju.

Ustawienia językowe można wprowadzić niezależnie od tego wyboru.

WAŻNE!

Ta opcja zostaje zablokowana po 24 godzinach, ponownym uruchomieniu wyświetlacza lub aktualizacji programu. Później zmiana wybranego kraju nie będzie możliwa bez uprzedniej wymiany elementów w produkcie.

MENU 4.11 - NARZĘDZIA
Tutaj można znaleźć przydatne narzędzia.

MENU 4.11.1 - DANE INSTALATORA
W tym menu wprowadza się imię i nazwisko oraz numer telefonu instalatora.

Następnie te dane będą widoczne na ekranie głównym „Przegląd urządzenia”.

MENU 4.11.2 - DŹWIĘK NACISKANIA PRZYCISKÓW

Opcje: Wł./Wył.

Tutaj można wybrać, czy naciskaniu przycisków na wyświetlaczu ma towarzyszyć dźwięk.

MENU 4.11.4 - EKRAN GŁÓWNY

Opcje: Wł./Wył.

Tutaj wybiera się ekrany główne, które mają być wyświetlane.

Liczba opcji w tym menu zależy od zainstalowanych produktów i akcesoriów.

MENU 4.30 - ZAAWANSOWANE

Menu „Zaawansowane" jest przeznaczone dla zaawansowanych użytkowników.

MENU 4.30.4 - USTAW. FABR. UŻYTK.

Tutaj można przywrócić wartości fabryczne wszystkich ustawień dostępnych dla użytkownika (w tym menu zaawansowane).

UWAGA!

Po przywróceniu ustawień fabrycznych należy zresetować ustawienia indywidualne, takie jak krzywa grzania.

Menu 5 - Połączenie

PRZEGLĄD

5.1 - myUplink	
5.2 - Ustawienia sieci	5.2.1 - Wi-Fi
	5.2.2 - Ethernet
5.4 - Urządzenia bezprzewodowe	
5.10 - Narzędzia	5.10.1 - Połączenie bezpośrednie

MENU 5.1 – MYUPLINK

Tutaj można uzyskać informacje na temat stanu połączenia instalacji, numeru seryjnego oraz ilu użytkowników i partnerów serwisowych jest połączonych z instalacją. Połączony użytkownik ma konto użytkownika w myUplink, które otrzymało zgodę na sterowanie i/lub nadzorowanie systemu.

Możesz także zarządzać połączeniem instalacji z myUplink i zażądać nowych parametrów połączenia.

Istnieje możliwość wyłączenia wszystkich użytkowników i partnerów serwisowych połączonych z instalacją przez myUplink.

WAŻNE!

Po odłączeniu wszystkich użytkowników, żaden z nich nie może nadzorować ani sterować systemem przez myUplink bez zażądania nowych parametrów połączenia.

MENU 5.2 – USTAWIENIA SIECI

Tutaj można wybrać, czy system łączy się z Internetem przez Wifi (menu 5.2.1) czy przez kabel sieciowy (Ethernet) (menu 5.2.2).

Tutaj można skonfigurować ustawienia TCP/IP posiadanej instalacji.

Aby skonfigurować ustawienia TCP/IP za pomocą DHCP, włącz opcję „Automatycznie”.

Podczas konfiguracji ręcznej wybierz „Adres IP” i wpisz prawidłowy adres używając klawiatury. Powtórz tę procedurę dla „Maski sieci”, „Bramy” i „DNS”.

UWAGA!

Bez prawidłowych ustawień TCP/IP instalacja nie może połączyć się z Internetem. W razie wątpliwości co do odpowiednich ustawień należy wybrać tryb „Automatyczny” lub skontaktować się z administratorem sieci (lub jego odpowiednikiem), aby uzyskać dodatkowe informacje.

PORADA!

Wszystkie ustawienia wprowadzone od chwili otwarcia menu można skasować naciskając przycisk „Resetuj”.

MENU 5.4 – URZĄDZENIA BEZPRZEWODOWE

W tym menu można aktywować urządzenia bezprzewodowe i zarządzać ustawieniami podłączonych urządzeń.

Dodaj urządzenie bezprzewodowe, naciskając przycisk „Dodaj urządzenie”. W celu jak najszybszej identyfikacji urządzenia bezprzewodowego zaleca się, aby wcześniej ustawić urządzenie główne w trybie wyszukiwania. Następnie ustaw urządzenie bezprzewodowe w trybie identyfikacji.

MENU 5.10 – NARZĘDZIA

Jako instalator, możesz np. łączyć się z instalacją za pomocą aplikacji, aktywując punkt dostępu dla bezpośredniego połączenia z telefonem komórkowym.

MENU 5.10.1 – POŁĄCZENIE BEZPOŚREDNIE

Tutaj można włączyć bezpośrednie połączenie przez Wi-Fi. Oznacza to, że instalacja utraci komunikację z daną siecią, a użytkownik będzie wprowadzał ustawienia na połączonym z instalacją telefonie komórkowym.

Menu 6 - Harmonogram

PRZEGLĄD

6.1 - Urlop
6.2 - Harmonogram

MENU 6.1 - URLOP

W tym menu można ustawić harmonogram na dłuższe zmiany temperatury ogrzewania, wentylacji i ciepłej wody.

Można także zaprogramować ustawienia wybranych zainstalowanych akcesoriów.

Jeśli jest zainstalowany i włączony czujnik pokojowy, żądaną temperaturę pomieszczenia (°C) ustawia się w danym przedziale czasowym.

Jeśli czujnik pokojowy jest wyłączony, ustawia się żądane przesunięcie krzywej grzania. Zazwyczaj wystarczy jeden stopień, aby zmienić temperaturę pomieszczenia o jeden stopień, ale w niektórych przypadkach może być wymagnych kilka stopni.

PORADA!

Wyłącz harmonogram urlopowy na dzień przed powrotem, aby temperatura pomieszczenia i ciepłej wody miały czas powrócić do standardowych wartości.

UWAGA!

Ustawienia urlopowe kończą się w wybranym dniu. Aby powtórzyć ustawienie urlopowe po upływie daty końcowej, należy przejść do menu i ją zmienić.

UWAGA!

Jeśli temperatura powietrza wywiewanego spadnie poniżej 10°C, sprężarka zostanie zablokowana i elektryczny podgrzewacz pomocniczy otrzymuje zgodę na działanie. Kiedy sprężarka jest zablokowana, ciepło nie jest pozyskiwane z wywiewanego powietrza.

UWAGA!

W instalacjach wyposażonych w ogrzewacze c.w.u. bez grzałki zanurzeniowej podłączonej do S735, dla opcji „ogrzewacz c.w.u." nie należy wybierać ustawienia „Wył.", kiedy aktywowano ustawienie Urlop.

MENU 6.2 - HARMONOGRAM

W tym menu można ustawić harmonogram na powtarzające się zmiany ogrzewania, wentylacji i ciepłej wody.

Można także zaprogramować ustawienia wybranych zainstalowanych akcesoriów.

UWAGA!

Harmonogram powtarza się zgodnie z wybranym ustawieniem (np. co poniedziałek), dopóki użytkownik nie wyłączy go w menu.

Tryb zawiera ustawienia dotyczące harmonogramu. Należy utworzyć tryb z jednym lub większą liczbą ustawień, naciskając przycisk „Nowy tryb".

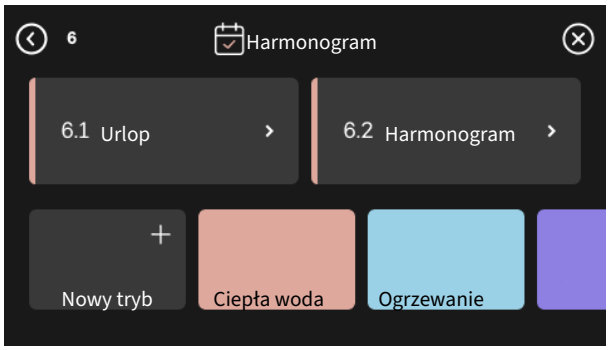

Wybrać ustawienia, które znajdą się w danym trybie. Przeciągnąć palcem w lewo, aby wybrać nazwę i kolor trybu, dzięki czemu będzie się odróżniać od innych trybów.

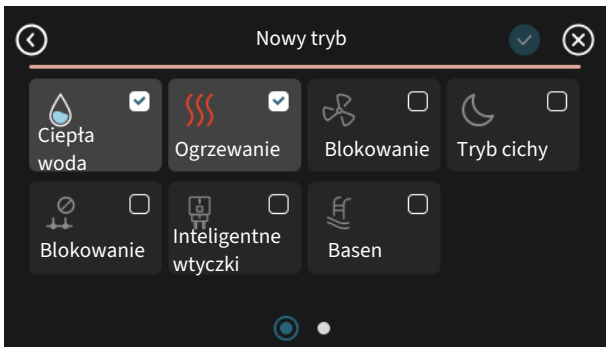

Wybrać i nacisnąć pusty wiersz, aby zaprogramować tryb, po czym odpowiednio go dostosować. Można zaznaczyć, czy tryb ma być aktywny w ciągu dnia czy w nocy.

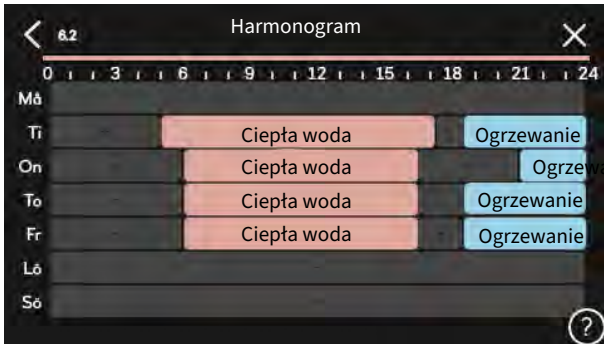

Jeśli jest zainstalowany i włączony czujnik pokojowy, żądaną temperaturę pomieszczenia (°C) ustawia się w danym przedziale czasowym.

Jeśli czujnik pokojowy jest wyłączony, ustawia się żądane przesunięcie krzywej grzania. Zazwyczaj wystarczy jeden stopień, aby zmienić temperaturę pomieszczenia o jeden stopień, ale w niektórych przypadkach może być wymaganych kilka stopni.

Menu 7 - Ustawienia instalatora

PRZEGLĄD

7.1 - Ustaw. robocze	7.1.1 - Ciepła woda	7.1.1.1 - Ustawianie temperatury
		7.1.2.2 - Pr. pompy czyn. grzew. GP1
	7.1.3 - Sprężarka	7.1.3.1 - Blok. częst.
	7.1.4 - Wentylacja	7.1.4.1 - Prędk. went., powietrze wyw.
		7.1.4.2 - Prędkość went., pow. naw.[1]
		7.1.4.3 - Precyz. regul. wentylacji
		7.1.4.4 - Went. ster. przez zapotrzeb.[1]
	7.1.5 - Podgrz. pom.	7.1.5.1 - Wew. el. pod. pom.
	7.1.6 - Ogrzewanie	7.1.6.1 - Maks. różn. temp. zas.
		7.1.6.2 - Ustaw. przepł., sys. grzew.
		7.1.6.3 - Moc przy DOT
	7.1.8 - Alarmy	7.1.8.1 - Czynności alarmowe
		7.1.8.2 - Tryb awaryjny
	7.1.9 - Miernik natężenia prądu	
	7.1.10 - Ustawienia systemowe	7.1.10.1 - Praca priorytetowa
		7.1.10.2 - Ustaw. trybu Auto
		7.1.10.3 - Ustawienia stopniominut
7.2 - Ustawienia akcesoriów[1]	7.2.1 - Dodaj/usuń akcesoria	
	7.2.19 - Zewnętrzny licznik energii	
7.4 - Dostępne wejścia/wyjścia	7.4.1 - Wpisz nazwę BT37.x	
	7.4.2 – Ogr. mocy na żądanie zewn.	
7.5 - Narzędzia	7.5.1 - Pompa ciepła, test	7.5.1.1 - Tryb testowy
	7.5.2 - Funkcja osuszania podłogi	
	7.5.3 - Wymusz. sterow.	
	7.5.6 - Wymiana falownika	
	7.5.8 - Blokada ekranu	
	7.5.9 - Modbus TCP/IP	
7.6 - Ustawienie fabr. serwisowe		
7.7 - Kreator rozruchu		
7.8 - Szybki rozruch		
7.9 - Dzienniki	7.9.1 - Dziennik zmian	
	7.9.2 - Rozszerzony dziennik alarmów	
	7.9.3 - Czarna skrzynka	

[1] Sprawdź w Instrukcji instalatora wyposażenia dodatkowego.

MENU 7.1 - USTAW. ROBOCZE

Tutaj wprowadza się ustawienia robocze systemu.

MENU 7.1.1 - CIEPŁA WODA

To menu zawiera ustawienia zaawansowane produkcji ciepłej wody.

MENU 7.1.1.1 - USTAWIANIE TEMPERATURY

Temperatura wł.

Tryb zapotrzebowania, niskie/średnie/wysokie
Zakres ustawień: 5 – 70 °C

Temperatura zatrzymania

Tryb zapotrzebowania, niskie/średnie/wysokie
Zakres ustawień: 5 – 70 °C

Temp. wył. przegrzewu okr.
Zakres ustawień: 55 – 70 °C

Temp. wł. i temp. wył. tr. zapotrz., niskie/średnie/wysokie: Tutaj ustawia się temperaturę początkową i końcową ciepłej wody dla różnych trybów zapotrzebowania (menu 2.2).

Temp. wył. przegrzewu okr.: Tutaj ustawia się temperaturę końcową przegrzewu okresowego (menu 2.4).

MENU 7.1.2 - POMPY OBIEGOWE

To menu zawiera podmenu, w których można wprowadzać zaawansowane ustawienia pomp obiegowych.

MENU 7.1.2.2 - PR. POMPY CZYN. GRZEW. GP1

Ogrzewanie

Auto
Opcje: Wł./Wył.

Prędk. w tr. ręcznym
Zakres ustawień: 1 - 100 %

Min. dopuszczalna prędkość
Zakres ustawień: 1 - 50%

Maks. dopuszczalna prędkość
Zakres ustawień: 80 - 100%

Pręd. w tr. oczek.
Zakres ustawień: 1 - 100%

Ciepła woda

Auto
Opcje: Wł./Wył.

Prędk. w tr. ręcznym
Zakres ustawień: 1 - 100 %

Tutaj ustawia się prędkość pompy czynnika grzewczego w bieżącym trybie pracy, na przykład podczas ogrzewania lub produkcji ciepłej wody. To, które tryby pracy można zmienić, zależy od podłączonych akcesoriów.

Ogrzewanie

Auto: Tutaj ustawia się, czy pompa czynnika grzewczego ma być regulowana automatycznie czy ręcznie.

Prędk. w tr. ręcznym: Jeśli wybrano ręczną regulację pompy czynnika grzewczego, tutaj ustawia się żądaną prędkość pompy.

Min. dopuszczalna prędkość: Tutaj można ograniczyć prędkość pompy, aby pompa czynnika grzewczego nie mogła pracować z prędkością niższą od wartości zadanej w trybie auto.

Maks. dopuszczalna prędkość: Tutaj można ograniczyć prędkość pompy, aby pompa czynnika grzewczego nie mogła pracować z prędkością wyższą od wartości zadanej.

Pręd. w tr. oczek.: Tutaj ustawia się prędkość pompy czynnika grzewczego dla trybu gotowości. Tryb gotowości ma miejsce, kiedy ogrzewanie jest dozwolone, ale nie ma zapotrzebowania na pracę sprężarki lub elektrycznego podgrzewacza pomocniczego.

Ciepła woda

Auto: Tutaj ustawia się, czy pompa czynnika grzewczego ma być regulowana automatycznie czy ręcznie w trybie c.w.u.

Prędk. w tr. ręcznym: Jeśli wybrano ręczną regulację pomp czynnika grzewczego, tutaj ustawia się żądaną prędkość pompy w trybie c.w.u.

MENU 7.1.3 - SPRĘŻARKA

To menu zawiera podmenu, w których można wprowadzać zaawansowane ustawienia sprężarki.

MENU 7.1.3.1 - BLOK. CZĘST.

Częstotliwość blokowania 1 i 2
Zakres ustawień włączenia: 15 – 92 Hz

Zakres ustawień wyłączenia: 18 – 95 Hz

Maksymalny zakres ustawień: 50 Hz

Tutaj można ustawić zakres częstotliwości, przy których będzie blokowana sprężarka. Ograniczenia dla zakresu ustawień mogą się różnić zależnie od modelu pompy ciepła.

WAŻNE!

Duży zakres częstotliwości blokowania może spowodować nierówną pracę sprężarki.

WAŻNE!

Blokowanie wydajności szczytowej w S735 może prowadzić do zmniejszenia oszczędności.

MENU 7.1.4 - WENTYLACJA

To menu zawiera podmenu, w których można wprowadzać zaawansowane ustawienia wentylacji.

UWAGA!

Nieprawidłowo ustawiony przepływ wentylacji może uszkodzić budynek, a także może zwiększyć zużycie energii.

MENU 7.1.4.1 - PRĘDK. WENT., POWIETRZE WYW.

Praca synch. went.
Opcje: Wł./Wył.

Wysoka temperatura zewnętrzna
Opcje: Wł./Wył.

Obn. went. przy wys. temp. zewn.
Zakres ustawień: 20 – 40°C

Zgoda na zw. obr. went.
Opcje: Wł./Wył.

Prędk. wentylat.
Zakres ustawień: 0 – 100%

Tutaj ustawia się prędkość dla pięciu różnych dostępnych prędkości wentylatora.

Praca synch. went.: Tutaj należy wybrać, czy wentylator ma pracować z tą samą czy z inną prędkością, niezależnie od tego, czy pracuje sprężarka. Po aktywowaniu tej funkcji, przy wyłączonej sprężarce obowiązuje „Normalny." bieg wentylatora, a po jej włączeniu wentylator działa na 3 biegu. Funkcja ta jest głównie używana na tych rynkach, gdzie wymagany przepływ powietrza jest niższy od min. przepływu powietrza.

Zgoda na zw. obr. went.: Funkcja ta zapewnia dłuższy czas pracy sprężarki między odszronieniami, choć może to wiązać się z podwyższonym poziomem hałasu. Zwiększenie obrotów wentylatora jest zawsze możliwe, jeśli normalna prędkość wynosi 70% lub mniej. Aktywacja opcji „Zgoda na zw. obr. went." oznacza, że funkcja ta będzie także dostępna przy prędkościach powyżej 70%.

MENU 7.1.4.3 - PRECYZ. REGUL. WENTYLACJI

Precyz. regul. wentylacji
Opcje: Wł./Wył.

Zgoda na zw. obr. went.
Opcje: Wł./Wył.

Prędk. went., powietrze wyw.
Zakres ustawień: 0 - 100%

W większości przypadków regulację wentylacji przeprowadza się za pomocą „Kreator rozruchu", choć można to także zrobić w tym menu. Tutaj ustawia się przepływ powietrza i reguluje obroty wentylatora.

Precyz. regul. wentylacji: Aktywuj tę funkcję w trakcie regulacji wentylacji.

Rzeczyw. przepływ powietrza: Tutaj ustawia się rzeczywisty przepływ powietrza zmierzony podczas regulacji wentylacji.

Zgoda na zw. obr. went.: Funkcja ta zapewnia dłuższy czas pracy sprężarki między odszronieniami, choć może to wiązać się z podwyższonym poziomem hałasu. Zwiększenie obrotów wentylatora jest zawsze możliwe, jeśli normalna prędkość wynosi 70% lub mniej. Aktywacja opcji „Zgoda na zw. obr. went." oznacza, że funkcja ta będzie także dostępna przy prędkościach powyżej 70%.

Prędk. went., powietrze wyw.: Tutaj możesz zmienić prędkość wentylatora po włączeniu „Precyz. regul. wentylacji".

WAŻNE!

Jeśli obroty wentylatora są zbyt wysokie podczas regulacji, u dołu strony pojawi się informacja, że należy je obniżyć.

WAŻNE!

Po wprowadzeniu tego ustawienia ważne jest, aby przepływ wentylacji był stabilny.

Funkcja jest wyłączana po opuszczeniu menu.

MENU 7.1.5 - PODGRZ. POM.

To menu zawiera podmenu, w których można wprowadzać zaawansowane ustawienia podgrzewacza pomocniczego.

MENU 7.1.5.1 - WEW. EL. POD. POM.

Maks. zadana moc el.
Zakres ustawień: 0 - 9 kW

Maks. zad. moc el. (SG Ready)
Zakres ustawień: 0 - 9,0 kW

Tutaj ustawia się maks. moc elektryczną wewnętrznego elektrycznego podgrzewacza pomocniczego w urządzeniu S735 podczas normalnej pracy w trybie nieekonomicznym (SG Ready).

MENU 7.1.6 - OGRZEWANIE

To menu zawiera podmenu, w których można wprowadzać zaawansowane ustawienia ogrzewania.

MENU 7.1.6.1 - MAKS. RÓŻN. TEMP. ZAS.

Maks. różn. spr.
Zakres ustawień: 1 – 25 °C

Maks. różn. podgrz. pom.
Zakres ustawień: 1 – 24 °C

Tutaj ustawia się maksymalną dopuszczalną różnicę między obliczoną i rzeczywistą temperaturą zasilania odpowiednio w trybie sprężarki lub podgrzewacza pomocniczego. Maks. różnica podgrzewacza pomocniczego nigdy nie może przekraczać maks. różnicy sprężarki

Maks. różn. spr.: Jeśli bieżąca temperatura zasilania *przekracza* obliczoną temperaturę zasilania o ustawioną wartość, wartość stopniominut jest ustawiana na 1. Sprężarka wyłącza się, kiedy jest tylko zapotrzebowanie na ogrzewanie.

Maks. różn. podgrz. pom.: Jeśli opcja „Podgrzewacz pomocniczy" zostanie zaznaczona i włączona w menu 4.1, a bieżąca temperatura zasilania *przekracza* temperaturę obliczoną za pomocą wartości zadanej, podgrzewacz pomocniczy musi się wyłączyć.

MENU 7.1.6.2 - USTAW. PRZEPŁ., SYS. GRZEW.

Ustawienie
Opcje: Grzejnik, Ogrzew. podłog., Grzej.+ogrz.pod., Własne ust.

DOT
Zakres ustawień DOT: -40,0 – 20,0°C

Różn. temp. przy DOT
Zakres ustawień dT przy DOT: 0,0 – 25,0°C

Tutaj ustawia się typ instalacji c.o., na potrzeby której pracuje pompa czynnika grzewczego.

dT przy DOT oznacza różnicę temperatur w stopniach Celsjusza pomiędzy obiegiem zasilającym, a powrotnym przy projektowej temperaturze zewnętrznej.

MENU 7.1.6.3 - MOC PRZY DOT

Ręcznie ust. moc przy DOT
Opcje: Wł./Wył.

Moc przy DOT
Zakres ustawień: 1 – 1 000 kW

Tutaj można ustawić moc wymaganą przez budynek przy średniej temperaturze zewnętrznej (DOT).

Jeśli użytkownik nie włączy opcji „Ręcznie ust. moc przy DOT", ustawienie zostanie wykonane automatycznie, tj. S735 obliczy odpowiednią moc przy DOT.

MENU 7.1.8 - ALARMY

W tym menu wprowadza się ustawienia zabezpieczeń, które urządzenie S735 zastosuje w przypadku ewentualnej przerwy w pracy.

MENU 7.1.8.1 - CZYNNOŚCI ALARMOWE

Obniż temp. pomieszczenia
Opcje: Wł./Wył.

Wyłącz produkcję c.w.u.
Opcje: Wł./Wył.

Sygnał dźwięk. w razie alarmu
Opcje: Wł./Wył.

Należy wybrać, jak S735 ma informować o alarmie na wyświetlaczu.

Jedną z opcji jest przerwanie produkcji ciepłej wody przez urządzenie S735 i/lub obniżenie temperatury pomieszczenia.

UWAGA!

Jeśli nie zostanie wybrana żadna czynność alarmowa, w razie awarii może nastąpić wyższe zużycie energii.

MENU 7.1.8.2 - TRYB AWARYJNY

Moc grzałki zanurzeniowej
Zakres ustawień: 4 – 9 kW

W tym menu wprowadza się ustawienia dotyczące sterowania podgrzewaczem pomocniczym w trybie awaryjnym.

UWAGA!

W trybie awaryjnym wyświetlacz jest wyłączony. Jeśli użytkownik uzna, że wybrane ustawienia są niewystarczające w trybie awaryjnym, nie będzie mógł ich zmienić.

MENU 7.1.9 - MIERNIK NATĘŻENIA PRĄDU

Wielkość zabezpiecz.
Zakres ustawień: 1 – 400 A

Przekład. transformat.
Zakres ustawień: 300 – 3 000

Wykryj kolejność faz
Opcje: Wł./Wył.

Tutaj ustawia się wielkość zabezpieczenia i przekładnię transformatora systemu. Przekładnia transformatora to współczynnik używany do konwersji zmierzonego napięcia na prąd.

Tutaj można także sprawdzić, który czujnik natężenia prądu został zainstalowany na której fazie doprowadzonej do budynku (wymaga to zainstalowania czujników natężenia prądu). Można to sprawdzić, wybierają opcję „Wykryj kolejność faz".

PORADA!

Sprawdź ponownie, jeśli wykrywanie faz nie powiedzie się. Procedura wykrywania jest bardzo czuła i podatna na wpływ innych urządzeń w mieszkaniu.

MENU 7.1.10 - USTAWIENIA SYSTEMOWE

Tutaj wprowadza się różne ustawienia systemowe dla posiadanej instalacji.

MENU 7.1.10.1 - PRACA PRIORYTETOWA

Tryb auto
Opcje: Wł./Wył.

Min.
Zakres ustawień: 0 – 180 minut

Tutaj wybiera się, jak długo instalacja powinna pracować z danym zapotrzebowaniem, jeśli wystąpi kilka zapotrzebowań w tym samym czasie.

„Praca priorytetowa" zwykle ustawia się w „Tryb auto", ale priorytet można również ustawić ręcznie.

Tryb auto: W trybie auto urządzenie S735 optymalizuje czasy pracy między różnymi zapotrzebowaniami.

Ręcznie: Należy wybrać, jak długo instalacja będzie pracować z każdym zapotrzebowaniem, jeśli wystąpi kilka zapotrzebowań w tym samym czasie.

Jeśli jest tylko jedno zapotrzebowanie, instalacja pracuje tylko z tym jednym zapotrzebowaniem.

Wybór wartości 0 minut oznacza, że dane zapotrzebowanie nie jest priorytetowe i zostanie włączone dopiero, kiedy nie będzie innego zapotrzebowania.

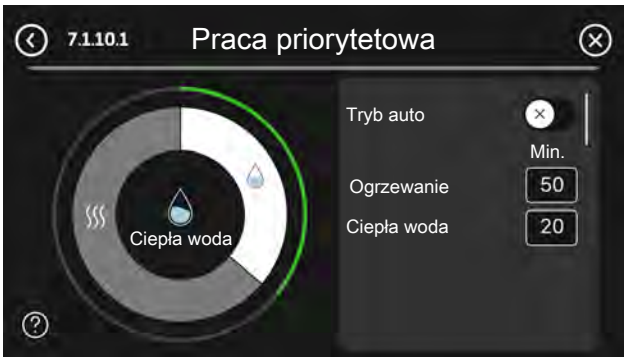

MENU 7.1.10.2 - USTAW. TRYBU AUTO

Wyłącz ogrzewanie
Zakres ustawień: -20 – 40 °C

Wył. podgrz. pom.
Zakres ustawień: -25 – 40 °C

Czas filtrowania ogrzewania
Zakres ustawień: 0 – 48 godz.

Wyłącz ogrzewanie, Wył. podgrz. pom.: W tym menu ustawia się temperatury używane przez system do sterowania w trybie auto.

UWAGA!

Można nastawić „Wył. podgrz. pom." wyżej niż "Wyłącz ogrzewanie".

Czas filtrowania ogrzewania: Można również ustawić czas, w którym jest obliczana średnia temperatura zewnętrzna. Wybierając wartość 0, zostanie użyta bieżąca temperatura zewnętrzna.

MENU 7.1.10.3 - USTAWIENIA STOPNIOMINUT

Wartość bieżąca
Zakres ustawień: -3 000 – 100 GM

Ogrzewanie, auto
Opcje: Wł./Wył.

Włącz sprężarkę
Zakres ustawień: -1 000 – (-30) SM

Wzgl. wart. SM wł. podgrz. pom.
Zakres ustawień: 100 – 2 000 GM

Czas między stopn. podgrz. pom.
Zakres ustawień: 10 – 1 000 GM

SM = stopniominuty

Stopniominuty (SM) są jednostką miary bieżącego zapotrzebowania na ogrzewanie w budynku i określają moment włączenia/wyłączenia sprężarki lub podgrzewacza pomocniczego.

UWAGA!

Wyższa wartość dla „Włącz sprężarkę" spowoduje częstsze uruchamianie sprężarki, zwiększając tym samym jej zużycie. Zbyt niska wartość może skutkować niestabilnością temperatur pomieszczenia.

MENU 7.2 - USTAWIENIA AKCESORIÓW

Ustawienia robocze zainstalowanych i włączonych akcesoriów wprowadza się w podmenu.

MENU 7.2.1 - DODAJ/USUŃ AKCESORIA

Tutaj określa się w urządzeniu S735 zainstalowane wyposażenie dodatkowe.

Aby automatycznie zidentyfikować podłączone akcesoria, należy wybrać opcję „Wyszukaj akcesoria". Akcesoria można także wybrać ręcznie z listy.

MENU 7.2.19 - IMPULSOWY LICZNIK ENERGII

Włączony
Opcje: Wł./Wył.

Ustaw tryb
Opcje: Energia na impuls / Impulsy na kWh

Energia na impuls
Zakres ustawień: 0 – 10000 Wh

Impulsy na kWh
Zakres ustawień: 1 – 10000

Do S735 można podłączyć maksymalnie dwa liczniki energii elektrycznej lub liczniki energii cieplnej (BE6-BE7).

Energia na impuls: Tutaj ustawia się ilość energii odpowiadającą pojedynczym impulsom.

Impulsy na kWh: Tutaj ustawia się liczbę impulsów na kWh, które są wysyłane do S735.

PORADA!

Wartość „Impulsy na kWh” jest ustawiana i wyświetlana w liczbach całkowitych. Jeśli jest wymagana wyższa rozdzielczość, należy użyć opcji „Energia na impuls”.

MENU 7.4 - DOSTĘPNE WEJŚCIA/WYJŚCIA

Tutaj można określić, do których zacisków została podłączona funkcja przełącznika zewnętrznego – czy do jednego z wejść AUX na listwie zaciskowej X28, czy do wyjścia AUX na listwie zaciskowej X27.

MENU 7.4.1 - WPISZ NAZWĘ BT37.X

W tym menu można zmienić nazwę czujników BT37 podłączonych do wejść AUX.

Oznaczenie czujnika (BT37.1, BT37.2, BT37.3, BT37.4, BT37.5, BT37.6) zostanie dodane do nadanej mu nazwy.

MENU 7.4.2 - ZEWN. OGRANICZANIE MOCY

Ograniczanie mocy
Zakres ustawień: 0,0 – 100,0 kW

Na rynkach, na których operator sieci energetycznej wymaga dynamicznej kontroli obciążenia sieci.

W tym menu ustawia się stałą wartość, do której będzie ograniczona moc robocza sprężarki i grzałki zanurzeniowej.

MENU 7.5 - NARZĘDZIA

Tutaj można znaleźć funkcje do prac konserwacyjnych i serwisowych.

MENU 7.5.1 - POMPA CIEPŁA, TEST

WAŻNE!

To menu i jego podmenu służą do testowania pompy ciepła.

Wykorzystanie z tego menu do innych celów może spowodować nieprawidłową pracę instalacji.

MENU 7.5.2 - FUNKCJA OSUSZANIA PODŁOGI

Długość okresu 1 – 7
Zakres ustawień: 0 – 30 dni

Okres temperatury 1 – 7
Zakres ustawień: 15 – 70 °C

W tym miejscu należy nastawić funkcję osuszania podłogi.

Można skonfigurować do siedmiu okresów o różnych obliczonych temperaturach zasilania. Jeśli ma być używanych mniej niż siedem okresów, pozostałe okresy należy nastawić na 0 dni.

Po włączeniu funkcji osuszania podłogi zostanie wyświetlony licznik, który wskazuje liczbę pełnych dni, w czasie których funkcja jest włączona. Funkcja ta zlicza stopniominuty, tak jak podczas zwykłego ogrzewania, lecz dla temperatur zasilania ustawionych w odpowiednim okresie.

PORADA!

Jeśli ma być używany tryb pracy „Tylko pod. pom.”, należy go wybrać w menu 4.1.

W celu uzyskania bardziej wyrównanej temperatury zasilania, podgrzewacz pomocniczy może zostać uruchomiony wcześniej poprzez ustawienie opcji „Wzgl. wart. SM wł. podgrz. pom.” w menu 7.1.10.3 na -80. Kiedy ustawione okresy osuszania podłogi dobiegną końca, należy zresetować menu 4.1 i 7.1.10.3 do poprzednich ustawień.

MENU 7.5.3 - WYMUSZ. STEROW.

Tutaj można w wymuszony sposób sterować różnymi komponentami w instalacji. Jednak najważniejsze zabezpieczenia pozostają aktywne.

WAŻNE!

Wymuszone sterowanie służy wyłącznie do usuwania usterek. Wykorzystanie tej funkcji w jakikolwiek inny sposób może uszkodzić komponenty instalacji.

MENU 7.5.6 – WYMIANA FALOWNIKA

To menu zawiera przewodnik pomocny podczas wymiany falownika.

To menu jest widoczne tylko w razie utraty komunikacji z falownikiem.

MENU 7.5.8 - BLOKADA EKRANU

Tutaj można ustawić włączanie blokady ekranu urządzenia S735. Podczas włączenia użytkownik zostanie poproszony o wpisanie wymaganego kodu (cztery cyfry). Kod służy do:

- odblokowania ekranu;
- zmiany kodu;
- włączania nieaktywnego wyświetlacza;
- ponownego uruchamiania/rozruchu urządzenia S735.

MENU 7.5.9 - MODBUS TCP/IP

Opcje: Wł./Wył.

Tutaj można włączyć Modbus TCP/IP. Więcej informacji można znaleźć na stronie 60.

MENU 7.6 - USTAWIENIE FABR. SERWISOWE

Tutaj można przywrócić wartości fabryczne wszystkich ustawień (w tym dostępnych dla użytkownika).

Tutaj można także wykonać nową parametryzację inwertera.

WAŻNE!

Po zresetowaniu, przy kolejnym uruchomieniu urządzenia S735 zostanie wyświetlony kreator rozruchu.

MENU 7.7 - KREATOR ROZRUCHU

Przy pierwszym uruchomieniu urządzenia S735 kreator rozruchu uruchamia się automatycznie. Z tego menu można uruchomić go ręcznie.

MENU 7.8 - SZYBKI ROZRUCH

Tutaj można szybko uruchomić sprężarkę.

Szybki rozruch wymaga wystąpienia jednego z następujących zapotrzebowań dla sprężarki:

- ogrzewanie
- c.w.u.

UWAGA!

Aby możliwe było szybkie uruchomienie sprężarki, musi ona osiągnąć odpowiednią temperaturę. Podgrzew sprężarki może zająć do 30 min.

UWAGA!

Zbyt wiele szybkich rozruchów w krótkim okresie może uszkodzić sprężarkę i jej wyposażenie dodatkowe.

MENU 7.9 - DZIENNIKI

W tym menu znajdują się dzienniki, które zawierają informacje o alarmach i wprowadzanych zmianach. To menu służy do usuwania usterek.

MENU 7.9.1 - DZIENNIK ZMIAN

Tutaj można odczytać wszystkie dotychczasowe zmiany układu sterowania.

WAŻNE!

Dziennik zmian zostaje zapisany przy ponownym uruchomieniu i pozostaje niezmieniony po ustawieniu fabrycznym.

MENU 7.9.2 - ROZSZERZ. DZIENNIK ALARMÓW

Dziennik służy do usuwania usterek.

MENU 7.9.3 - CZARNA SKRZYNKA

W tym menu można eksportować wszystkie dzienniki (Dziennik zmian, Rozszerz. dziennik alarmów) na nośnik pamięci USB. Podłącz nośnik pamięci USB i wybierz dzienniki, które chcesz eksportować.

Serwis

WAŻNE!
Serwisowanie i konserwacja powinny być prowadzone wyłącznie przez osoby mające wymaganą wiedzę techniczną.

Podczas wymiany komponentów w S735 należy stosować tylko części zamienne firmy NIBE.

UWAGA!
Wentylator działa nawet wtedy, gdy urządzenie S735 jest wyłączone, a kontrolka stanu świeci na niebiesko.

Kontrola systemu

Należy poinformować użytkownika o koniecznych czynnościach konserwacyjnych.

CZYSZCZENIE PODŁOGOWEJ KRATKI ŚCIEKOWEJ

W czasie pracy pompy ciepła powstają skropliny. Te skropliny są odprowadzane przez naczynie przelewowe (WM1) do odpływu, np. podłogowej kratki ściekowej.

Skropliny zawierają kurz i zanieczyszczenia.

Należy regularnie sprawdzać, czy podłogowe kratki ściekowe nie są zablokowane; woda musi być w stanie swobodnie przepływać. W razie potrzeby wyczyścić.

WAŻNE!
Jeśli podłogowa kratka ściekowa jest zablokowana, woda może wypływać na podłogę w miejscu instalacji. Aby zapobiec uszkodzeniu budynku, zalecana jest podłoga wodoodporna lub pokryta warstwą izolacyjną.

Czynności serwisowe

TRYB AWARYJNY

WAŻNE!
Nie należy uruchamiać systemu przed napełnieniem go wodą. Grozi to uszkodzeniem podzespołów systemu.

Tryb awaryjny jest używany w razie problemów z działaniem oraz podczas serwisowania.

Kiedy tryb awaryjny jest włączony, kontrolka stanu zmienia kolor na żółty.

Tryb awaryjny można włączyć zarówno, kiedy urządzenie S735 jest włączone, jak i wtedy, kiedy jest wyłączone.

Aby włączyć, kiedy urządzenie S735 jest włączone: należy nacisnąć i przytrzymać przycisk Wł./Wył. (SF1) przez 2 sekundy i wybrać „Tryb awaryjny” z menu wyłączenia.

Aby włączyć tryb awaryjny, kiedy urządzenie S735 jest wyłączone: naciśnij i przytrzymaj przycisk Wł./Wył. (SF1) przez 5 sekund. (Jedno naciśnięcie wyłącza tryb awaryjny).

Kiedy urządzenie S735 zostanie przełączone w tryb awaryjny, wyświetlacz będzie wyłączony, a najbardziej podstawowe funkcje pozostaną włączone:

- Działa grzałka zanurzeniowa, która utrzymuje obliczoną temperaturę zasilania. Jeśli nie ma czujnika temperatury zewnętrznej (BT1), grzałka zanurzeniowa działa, aby utrzymać maksymalną temperaturę zasilania ustawioną w menu 1.30.6 – „Najwyższe zasil. ogrzew.”.
- Sprężarka jest wyłączona i tylko wentylator, pompa czynnika grzewczego i elektryczny podgrzewacz pomocniczy są aktywne. Maks. moc grzałki zanurzeniowej w trybie awaryjnym, ograniczona zgodnie z ustawieniem w menu 7.1.8.2 - „Tryb awaryjny”.

OPRÓŻNIANIE ZASOBNIKA C.W.U.

Ciepłą wodę można spuścić w następujący sposób:

- przez zawór bezpieczeństwa (FL1) lub naczynie przelewowe (WM1)
- przez wąż podłączony do wylotu zaworu bezpieczeństwa (FL1)

WAŻNE!
Może zawierać gorącą wodę – ryzyko oparzenia.

Spuszczanie przez wąż podłączony do zaworu bezpieczeństwa:

1. Odłącz rurę przelewową od zaworu bezpieczeństwa (FL1).
2. Podłącz wąż do pompy spustowej.
3. Otwórz zawór bezpieczeństwa (FL1).
4. Otwórz kran z ciepłą wodą, aby wpuścić powietrze do instalacji. Jeśli to nie wystarczy, odłącz przyłącze ciepłej wody (XL4).

OPRÓŻNIANIE SYSTEMU GRZEWCZEGO

Aby ułatwić serwisowanie systemu grzewczego, najpierw należy go opróżnić.

WAŻNE!
Może zawierać gorącą wodę – ryzyko oparzenia.

Ciepłą wodę można spuścić w następujący sposób:

- przez zawór spustowy (XL10)

- przez zawór bezpieczeństwa (FL2) lub naczynie przelewowe (WM1)
- przez wąż podłączony do wylotu zaworu bezpieczeństwa (FL2)

1. Otwórz zawór bezpieczeństwa/zawór spustowy.
2. Ustaw zawory odpowietrzające systemu grzewczego (QM20), (QM22), (QM24), (QM26) w pozycji otwartej, aby wpuścić powietrze.

WAŻNE!

Po opróżnieniu, pompę ciepła należy chronić przed mrozem, ponieważ w wężownicy znajduje się pewna ilość wody.

DANE CZUJNIKA TEMPERATURY

Temperatura (°C)	Rezystancja (kOm)	Napięcie (VDC)
-10	56,20	3,047
0	33,02	2,889
10	20,02	2,673
20	12,51	2,399
30	8,045	2,083
40	5,306	1,752
50	3,583	1,426
60	2,467	1,136
70	1,739	0,891
80	1,246	0,691

UWAGA!

Czujnik gorącego gazu (BT14) ma inną charakterystykę.

GNIAZDO SERWISOWE USB

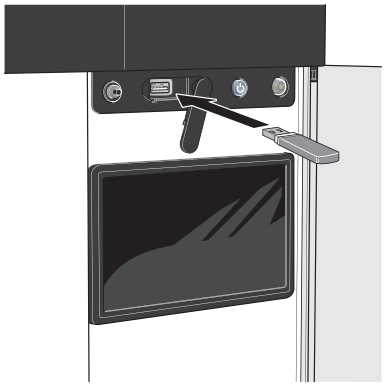

Po podłączeniu pamięci USB, na wyświetlaczu pojawi się nowe menu (menu 8).

Menu 8.1 - „Aktualizuj oprogramow.”

Oprogramowanie można zaktualizować za pomocą nośnika pamięci USB w menu 8.1 - „Aktualizuj oprogramow.”.

WAŻNE!

Aby dokonać aktualizacji za pomocą nośnika pamięci USB, należy umieścić na nim plik z oprogramowaniem dla urządzenia S735 firmy NIBE.

Oprogramowanie dla urządzenia S735 można pobrać ze strony https://myuplink.com.

Na wyświetlaczu pojawi się jeden lub więcej plików. Wybierz pliki i naciśnij „OK”.

PORADA!

Aktualizacja oprogramowania nie kasuje ustawień menu w S735.

UWAGA!

Jeśli aktualizacja zostanie przerwana zanim dobiegnie końca (na przykład z powodu przerwy w dostawie prądu itp.), automatycznie zostanie przywrócona poprzednia wersja oprogramowania.

Menu 8.2 - Rejestrowanie

Przedział czasu
Zakres ustawień: 1 s – 60 min

Tutaj można wybrać, jak bieżące wartości pomiarowe z S735 powinny być zapisywane w pliku dziennika na nośniku pamięci USB.

1. Ustaw żądaną częstotliwość rejestrowania.
2. Wybierz „Włącz rejestrowanie”.
3. Dane wartości pomiarów z urządzenia S735 będą teraz zapisywane w pliku na nośniku pamięci USB z ustawioną częstotliwością do czasu wybrania opcji „Wyłącz rejestrowanie”.

UWAGA!

Przed odłączeniem nośnika pamięci USB należy wybrać opcję „Wyłącz rejestrowanie”.

Rejestrowanie osuszania podłogi

Istnieje możliwość zapisania dziennika osuszania podłogi w pamięci USB, aby sprawdzić, kiedy płyta betonowa osiągnęła odpowiednią temperaturę.

- Upewnij się, że opcja „Funkcja osuszania podłogi” jest włączona w menu 7.5.2.
- Zostanie utworzony plik dziennika, w którym można sprawdzić temperaturę i moc grzałki zanurzeniowej. Rejestrowanie jest kontynuowane do czasu wyłączenia opcji „Funkcja osuszania podłogi”.

UWAGA!

Przed odłączeniem nośnika pamięci USB należy zamknąć „Funkcja osuszania podłogi”.

Menu 8.3 - Zarządzaj ustaw.

Zapisz ustawienia
Opcje: Wł./Wył.

Wyświetl kopię zapasową
Opcje: Wł./Wył.

Przywróć ustawienia
Opcje: Wł./Wył.

W tym menu można zapisać/wczytać ustawienia menu na/z nośnika pamięci USB.

Zapisz ustawienia: Tutaj można zapisać ustawienia menu w celu ich późniejszego przywrócenia lub sporządzenia kopii ustawień dla innego urządzenia S735.

Wyświetl kopię zapasową: Tutaj można zapisać zarówno ustawienia menu, jak i wartości pomiarów, np. dane energetyczne.

UWAGA!

Zapisanie ustawień menu na nośniku pamięci USB spowoduje zastąpienie wszelkich wcześniej zapisanych ustawień na tym nośniku pamięci USB.

Przywróć ustawienia: Tutaj można wczytać wszystkie ustawienia menu z nośnika pamięci USB.

UWAGA!

Wgrania ustawień menu z nośnika pamięci USB nie można cofnąć.

Ręczne przywracanie oprogramowania

Aby przywrócić poprzednią wersję oprogramowania:

1. Wyłącz urządzenie S735 z poziomu menu wyłączenia. Kontrolka stanu zgaśnie, a przycisk Wył./Wł. będzie podświetlony na niebiesko.
2. Naciśnij przycisk Wł./Wył. jeden raz.
3. Kiedy przycisk Wył./Wł. zmieni kolor z niebieskiego na biały, naciśnij i przytrzymaj przycisk Wł./Wył.
4. Kiedy kontrolka stanu zmieni kolor na zielony, puść przycisk Wł./Wył.

UWAGA!

Jeśli kontrolka stanu w dowolnym momencie zmieni kolor na żółty, urządzenie S735 przełączyło się w tryb awaryjny i oprogramowanie nie zostało przywrócone.

PORADA!

Jeśli masz poprzednią wersję oprogramowania na nośniku pamięci USB, możesz ją zainstalować zamiast ręcznego przywracania poprzedniej wersji.

Menu 8.5 – Eksportuj dzienniki energii

Z tego menu można zapisać swoje rejestry energii na nośniku pamięci USB.

MODBUS TCP/IP

S735 ma wbudowaną obsługę trybu Modbus TCP/IP, który można włączyć w menu 7.5.9 - „Modbus TCP/IP”.

Ustawienia TCP/IP ustawia się w menu 5.2 - „Ustawienia sieci”.

Protokół Modbus wykorzystuje do komunikacji port 502.

Odczyt	ID	Opis
Read	0x04	Input Register
Read writable	0x03	Holding Register
Writable multiple	0x10	Write multiple registers
Writable single	0x06	Write single register

Dostępne rejestry są widoczne na wyświetlaczu bieżącego produktu oraz jego zainstalowanych i włączonych akcesoriów.

Eksport rejestru

1. Podłącz nośnik pamięci USB.
2. Przejdź do menu 7.5.9 i wybierz opcję „Eksportuj najczęściej używ. rej.” lub „Eksportuj wszystkie rejestry”. Zostaną one zapisane na nośniku pamięci USB w formacie CSV. (Te opcje są widoczne dopiero po podłączeniu nośnika pamięci USB do wyświetlacza).

Zaburzenia komfortu cieplnego

W większości przypadków urządzenie S735 wykrywa usterki (zakłócenia mogące prowadzić do zaburzenia komfortu cieplnego) i informuje o nich za pomocą alarmów oraz instrukcji na wyświetlaczu.

Menu informacyjne

Wszystkie wartości mierzonych parametrów pompy ciepła znajdują się w menu 3.1 – „Info. dot. pracy" w systemie menu pompy ciepła. Przeglądanie parametrów w tym menu często może ułatwić znalezienie przyczyny usterki.

Zarządzanie alarmami

Alarm oznacza, że wystąpiła jakaś usterka. Kontrolka stanu świeci wtedy na czerwono. Informacja o alarmie pojawi się w inteligentnym przewodniku na wyświetlaczu.

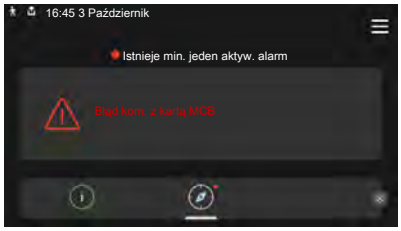

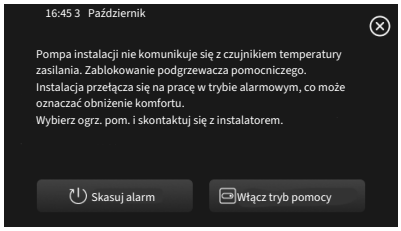

ALARM

Czerwony alarm oznacza, że wystąpiła usterka, której urządzenie S735 nie potrafi samodzielnie naprawić. Na wyświetlaczu można sprawdzić typ alarmu i skasować go.

W wielu przypadkach wystarczy wybrać opcję „Skasuj alarm", aby instalacja powróciła do normalnej pracy.

Jeśli po wybraniu opcji „Skasuj alarm" włączy się biała kontrolka, przyczyna alarmu została usunięta.

„Ogrzewacz pomocniczy" to typ trybu awaryjnego. Oznacza to, że instalacja próbuje wytwarzać ogrzewanie i/lub ciepłą wodę pomimo występowania problemu. Może to oznaczać, że sprężarka nie działa. W takim przypadku ogrzewanie i/lub c.w.u. przygotowuje elektryczny podgrzewacz pomocniczy.

UWAGA!

Aby wybrać „Włącz tryb pomocy", należy wybrać działanie alarmowe w menu 7.1.8.1 - „Czynności alarmowe".

UWAGA!

Wybranie „Włącz tryb pomocy" nie jest równoznaczne z usunięciem problemu, który spowodował alarm. Dlatego kontrolka stanu nadal będzie świecić na czerwono.

Usuwanie usterek

Jeśli na wyświetlaczu nie ma informacji o zakłóceniach w pracy, można wykorzystać następujące wskazówki:

CZYNNOŚCI PODSTAWOWE

Zacznij od sprawdzenia następujących elementów:

- Grupa bezpieczników i bezpiecznik główny budynku.
- Wyłącznik różnicowo-prądowy budynku.
- Wyłącznik różnicowo-prądowy (RCD) pompy ciepła.
- Wyłącznik nadprądowy dla S735 (FC1).
- Ogranicznik temperatury dla S735 (FQ10).
- Prawidłowo ustawiony miernik natężenia prądu.

NISKA TEMPERATURA LUB BRAK CIEPŁEJ WODY

- Zamknięty lub zablokowany zawór do napełniania (QM10) c.w.u.
  - Otwórz zawór.
- Zbyt niskie ustawienie zaworu mieszającego.
  - Wyreguluj zawór mieszający.
- Urządzenie S735 w nieprawidłowym trybie pracy.
  - Przejdź do menu 4.1 - „Tryb pracy". Jeśli wybrano tryb „Auto", wybierz wyższą wartość dla „Wył. podgrz. pom." w menu 7.1.10.2 - „Ustaw. trybu Auto".
  - Jeśli jest wybrany tryb „Ręczny", wybierz „Podgrz. pomocniczy".
- Wyższe zużycie ciepłej wody.
  - Zaczekaj, aż ciepła woda zostanie podgrzana. Tymczasowo zwiększony wydatek ciepłej wody można włączyć na ekranie głównym „Ciepła woda", w menu 2.1 - „Dod. ciepła woda" lub za pomocą myUplink.
- Zbyt niskie ustawienie ciepłej wody.
  - Przejdź do menu 2.2 - „Zapotrzeb. na c.w.u." i wybierz wyższy tryb zapotrzebowania.
- Zbyt niski lub brak priorytetu ciepłej wody.
  - Przejdź do menu 7.1.10.1 - „Praca priorytetowa" i zwiększ czas, w którym ciepła woda ma mieć priorytet. Pamiętaj, że jeśli zostanie wydłużony czas produkcji c.w.u., czas produkcji ogrzewania ulegnie skróceniu, co może spowodować niższe/niestabilne temperatury pomieszczeń.
- Tryb „Urlop" włączony w menu 6.
  - Wejdź do menu 6 wyłącz.

NISKA TEMPERATURA POMIESZCZENIA

- Zamknięte termostaty w kilku pomieszczeniach.

- Całkowicie otwórz zawory termostatyczne w jak największej liczbie pomieszczeń. Reguluj temperaturę pomieszczenia z poziomu ekranu głównego „Ogrzewanie” zamiast zakręcać termostaty.

- Urządzenie S735 w nieprawidłowym trybie pracy.
  - Przejdź do menu 4.1 - „Tryb pracy”. Jeśli wybrano tryb „Auto”, wybierz wyższą wartość dla „Wyłącz ogrzewanie” w menu 7.1.10.2 - „Ustaw. trybu Auto”.
  - Jeśli wybrano tryb „Ręczny”, wybierz „Ogrzewanie”. Jeśli to nie wystarczy, wybierz także „Podgrz. pomocniczy”.
- Zbyt niska wartość zadana w automatycznej regulacji ogrzewania.
  - Regulacja odbywa się na ekranie Smartguide lub na ekranie głównym „Ogrzewanie”
  - Jeśli temperatura pomieszczenia jest niska tylko przy niskiej temperaturze powietrza na zewnątrz, nachylenie krzywej w menu 1.30.1 - „Krzywa, ogrzew.” należy podnieść.
- Zbyt niski lub brak priorytetu ogrzewania.
  - Przejdź do menu 7.1.10.1 - „Praca priorytetowa” i zwiększ czas, w którym ogrzewanie ma mieć priorytet. Pamiętaj, że jeśli zostanie wydłużony czas produkcji ogrzewania, czas produkcji c.w.u. ulegnie skróceniu, co może spowodować mniejszą ilość ciepłej wody.
- Zapotrzebowanie na c.w.u. „Wysokie” wybrane w połączeniu z dużym wylotem rury wyjściowej c.w.u.
  - Po wybraniu zapotrzebowania c.w.u. „Wysokie”, urządzenie S735 nadaje priorytet produkcji c.w.u., a nie ogrzewaniu.

    Jeśli chcesz zmienić tryb ciepłej wody: Wejdź do menu 2.2 i zaznacz „Niskie” lub „Średnie”.
- Tryb „Urlop” włączony w menu 6 - „Harmonogram”.
  - Wejdź do menu 6 wyłącz.
- Włączono zewnętrzny przełącznik zmiany temperatury pomieszczenia.
  - Sprawdź przełączniki zewnętrzne.
- Pompa czynnika grzewczego (GP1) jest wyłączona.
- Powietrze w systemie grzewczym.
  - Odpowietrz system grzewczy.
- Zamknięte zawory do systemu grzewczego.
  - Otwórz zawory.
- Nieprawidłowa wartość ustawiona w menu 7.1.5.1 - „Wew. el. pod. pom.”.
  - Wejdź do menu 7.1.5.1 i zwiększ wartość na „Maks. zadana moc el.”.

WYSOKA TEMPERATURA POMIESZCZENIA

- Zbyt wysoka wartość zadana w automatycznej regulacji ogrzewania.
  - Regulacja odbywa się na ekranie Smartguide lub na ekranie głównym „Ogrzewanie”
  - Jeśli temperatura pomieszczenia jest wysoka tylko przy niskiej temperaturze powietrza na zewnątrz, nachylenie krzywej w menu 1.30.1 - „Krzywa, ogrzew.” należy obniżyć.
- Włączono zewnętrzny przełącznik zmiany temperatury pomieszczenia.
  - Sprawdź przełączniki zewnętrzne.

NISKIE CIŚNIENIE W UKŁADZIE

- Zbyt mało wody w systemie grzewczym.
  - Napełnij system grzewczy wodą i sprawdź szczelność (patrz rozdział „Napełnianie i odpowietrzanie”).

ZBYT NISKI POZIOM LUB BRAK WENTYLACJI

- Filtr powietrza wentylacyjnego (HQ10) jest zapchany.
  - Wymień filtr.
- Wentylacja wymaga regulacji.
  - Zleć/ wykonaj regulację wentylacji.
- Zapchany lub zablokowany moduł wywiewanego powietrza.
  - Sprawdź i wyczyść nawiewy wentylacyjne.
- Ograniczona prędkość wentylatora.
  - Wejdź do menu 1.2.1 - „Prędk. wentylat.” i wybierz opcję „Normalny”
- Harmonogram aktywny.
  - Przejdź do menu 6 - „Harmonogram”. Wyłącz funkcję lub dostosuj ustawienia.
- Włączono zewnętrzny przełącznik zmiany prędkości wentylatora.
  - Sprawdź przełączniki zewnętrzne.

ZBYT INTENSYWNA LUB ROZREGULOWANA WENTYLACJA

- Filtr powietrza wentylacyjnego (HQ10) jest zapchany.
  - Wymień filtr.
- Wentylacja wymaga regulacji.
  - Zleć/ wykonaj regulację wentylacji.
- Zbyt wysoka prędkość pracy wentylatora.
  - Wejdź do menu 1.2.1 - „Prędk. wentylat.” i wybierz opcję „Normalny”
- Chłodzenie nocne aktywne.
  - Przejdź do menu 1.2.2 - „Chłodz. nocne”. Wyłącz funkcję lub dostosuj ustawienia.
- Harmonogram aktywny.
  - Przejdź do menu 6 - „Harmonogram”. Wyłącz funkcję lub dostosuj ustawienia.

- Włączono zewnętrzny przełącznik zmiany prędkości wentylatora.
  - Sprawdź przełączniki zewnętrzne.

SPRĘŻARKA NIE URUCHAMIA SIĘ

- Nie ma zapotrzebowania na ogrzewanie ani ciepłą wodę.
  - S735 nie wymaga ogrzewania ani ciepłej wody.
- Trwa odszranianie pompy ciepła.
  - Sprężarka włączy się, kiedy odszranianie dobiegnie końca.
- Sprężarka zablokowana z powodu problemu z temperaturą.
  - Zaczekaj, aż temperatura znajdzie się w zakresie roboczym produktu.
- Nie upłynął minimalny czas między kolejnymi uruchomieniami sprężarki.
  - Zaczekaj co najmniej 30 minut i sprawdź, czy sprężarka uruchomiła się.
- Włączył się alarm.
  - Postępuj według instrukcji na wyświetlaczu.

Akcesoria

Nie wszystkie akcesoria są dostępne na wszystkich rynkach.

Szczegółowe informacje na temat akcesoriów i pełna lista akcesoriów są dostępne na stronie biawar.com.pl.

ROZGAŁĘŹNIK DKI S10

W przypadku osobnej instalacji pompy ciepła S735.

Nr części 067 797

ZESTAW PRZYŁĄCZENIOWY DEW S42

DEW S42 oznacza, że urządzenie S735 może zostać podłączone do ogrzewacza c.w.u. VPB S200.

Nr części 067 796

ZESTAW PRZYŁĄCZENIOWY DEW S43

DEW S43 oznacza, że urządzenie S735 może zostać podłączone do ogrzewacza c.w.u. AHPH S/AHPS S/VPB S300/VPBS S300.

Nr części 067 800

DODATKOWA GRUPA MIESZANIA ECS

To wyposażenie dodatkowe jest używane w przypadku montażu S735 w budynkach z co najmniej dwoma różnymi systemami grzewczymi, które wymagają różnych temperatur zasilania.

ECS 40

Maks. 80 m²

Nr kat. 067 287

ECS 41

Ok. 80-250 m²

Nr kat. 067 288

CZUJNIK WILGOTNOŚCI HTS 40

To wyposażenie dodatkowe służy do wskazywania i regulacji wilgotności.

Nr kat. 067 538

MODUŁ POKOJOWY RMU S40

Moduł pokojowy to wyposażenie dodatkowe z wbudowanym czujnikiem pokojowym i czujnikiem wilgotności, które umożliwia sterowanie i monitoring urządzenia S735 z innego miejsca w budynku, niż zostało zainstalowane.

Nr kat. 067 650

ZESTAW SOLARNY NIBE PV

NIBE PV to system modułowy, obejmujący panele słoneczne, części montażowe i falowniki, który umożliwia wytwarzanie własnej energii elektrycznej.

KARTA ROZSZERZEŃ AXC 20

Karta rozszerzeń do cyrkulacji c.w.u., przepustnica chroniąca przed mrozem i/lub zewnętrzna pompa czynnika grzewczego.

Nr części 067 609

MODUŁ POWIETRZA NAWIEWANEGO SAM

SAM to moduł powietrza nawiewanego, zaprojektowany specjalnie do budynków wyposażonych w systemy nawiewu i wywiewu powietrza.

Wybierz model na podstawie przepływu nawiewanego powietrza w budynku.

SAM S42

(ok. 20-85 l/s)
Nr części 067 794

SAM S44

(ok. 42-125 l/s)
Nr kat. 067 795

AKCESORIA BEZPRZEWODOWE

Do urządzenia S735 można podłączyć akcesoria bezprzewodowe, np. czujniki pokojowe, wilgotności, CO_2.

MIESZANIE POWIETRZA ZEWNĘTRZNEGO OEK S20

OEK S20 to wyposażenie dodatkowe, które umożliwia S735 pracę zarówno z powietrzem wentylacyjnym, jak i powietrzem zewnętrznym.

Urządzenie OEK S20 podłącza się do AUX; jeśli są potrzebne dodatkowe funkcje AUX, wymagana jest karta rozszerzeń AXC 20.

Nr części 067 799

OGRZEWACZ C.W.U.

AHPS S

Zasobnik c.w.u. bez grzałki zanurzeniowej, z wężownicą solarną (zabezpieczenie przed korozją z miedzi) i wężownicą c.w.u. (zabezpieczenie przed korozją ze stali nierdzewnej). Wymaga, aby cały system (S735 i AHPS S) znajdował się w odległości 60 mm od tylnej ściany. Wymaga zestawu przyłączeniowego.
Nr kat. 080 136

AHPH S

Zasobnik c.w.u. bez grzałki zanurzeniowej, ze zintegrowaną wężownicą c.w.u. (zabezpieczenie przed korozją ze stali nierdzewnej). Wymaga, aby cały system (S735 i AHPH S) znajdował się w odległości 60 mm od tylnej ściany. Wymaga zestawu przyłączeniowego.
Nr kat. 080 137

VPB S

Zasobnik c.w.u. bez grzałki zanurzeniowej z wężownicą ładującą.

Wymaga zestawu przyłączeniowego.

VPB S200

Ochrona przed korozją:

Stal nierdzewna	Nr części 081 141

VPB S300

Ochrona przed korozją:

Stal nierdzewna	Nr części 081 143

VPBS S

Ogrzewacz c.w.u bez grzałki zanurzeniowej z wężownicą kotłową i solarną. Wymaga, aby cała instalacja (S735 i VPBS S300) znajdowała się w odległości 60 mm od tylnej ściany. Wymaga zestawu przyłączeniowego.

VPBS S300

Miedź	Nr części 081 145
Emalia	Nr części 081 146

GÓRNY MODUŁ TOC 40

Górny moduł, który zasłania rury/przewody wentylacyjne.

Wysokość 245 mm

Nr kat. 089 756

Wysokość 345 mm

Nr kat. 089 757

Wysokość 445 mm

Nr kat. 067 522

Wysokość 385 - 635 mm

Nr kat. 089 758

Dane techniczne

Wymiary

Urządzenie S735 zainstalowane jako całość.

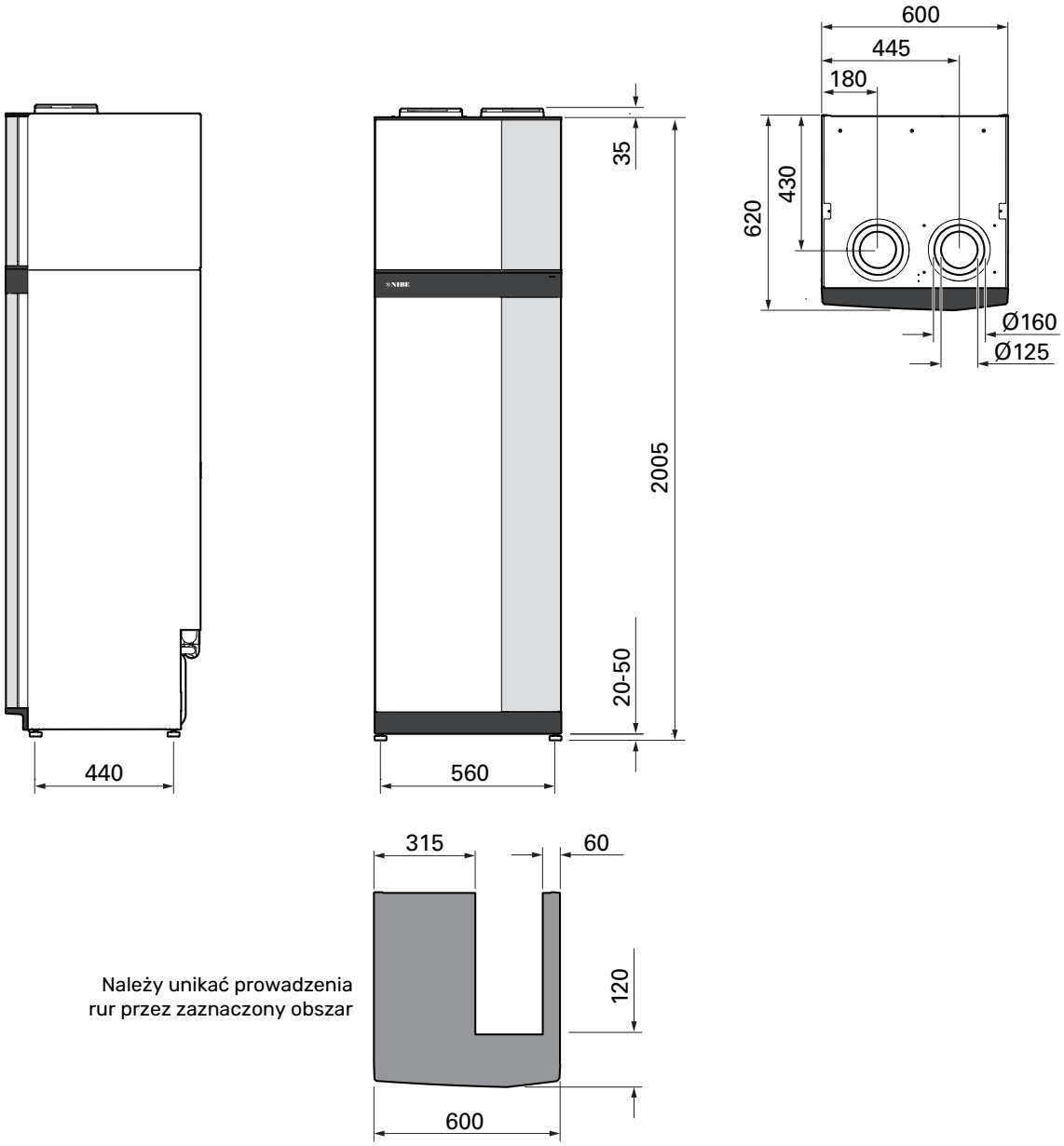

Należy unikać prowadzenia rur przez zaznaczony obszar

Urządzenie S735 zainstalowane w częściach.

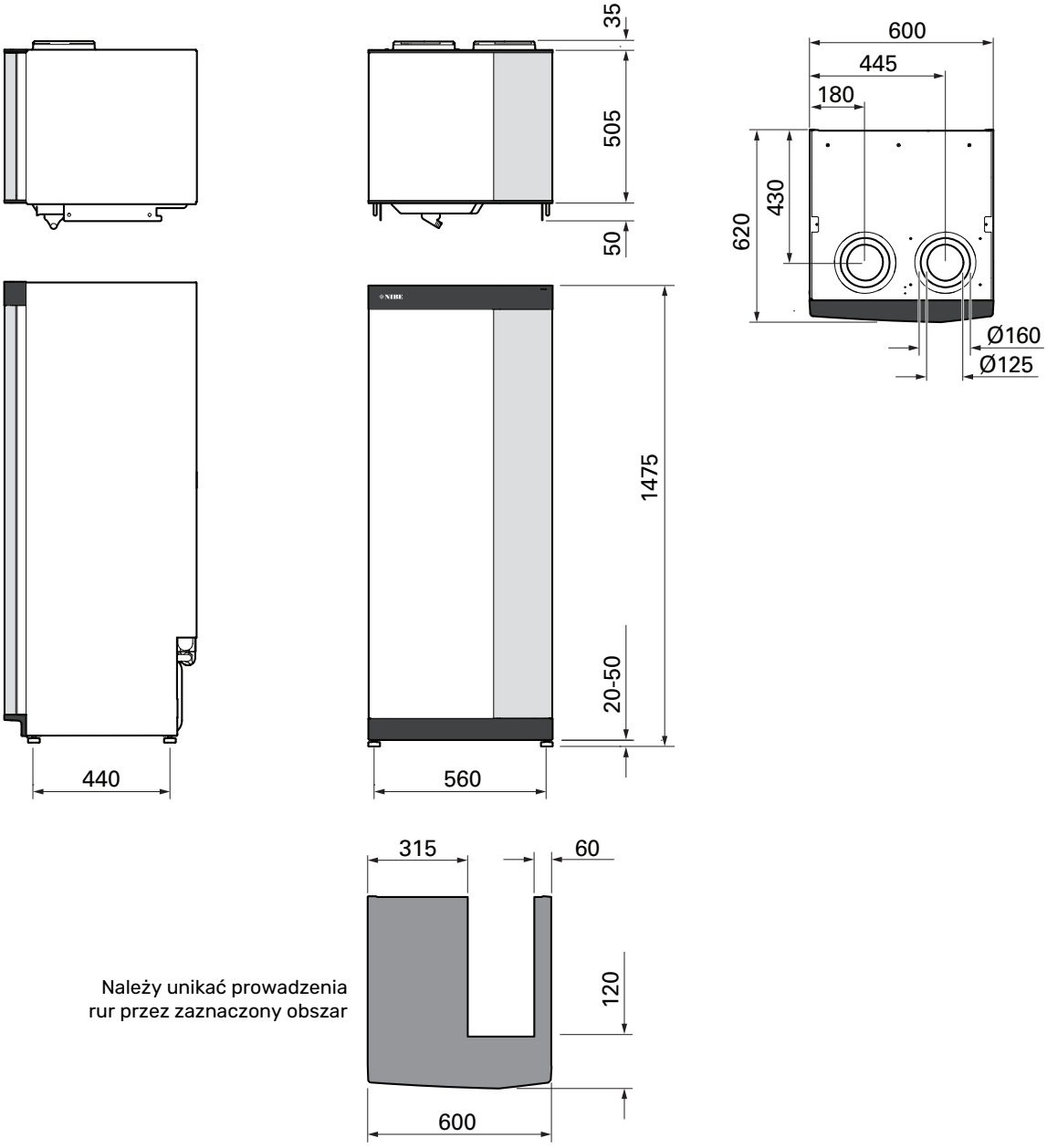

Należy unikać prowadzenia rur przez zaznaczony obszar

Dane techniczne

3x400 V	kW	4	7
Dane wyjściowe według EN 14 511			
Moc grzewcza (P_H)/COP	kW/-	1,01 / 3,41 [1]	1,16 / 3,90 [2]
Moc grzewcza (P_H)/COP	kW/-	1,38 / 4,54 [3]	1,57 / 5,19 [4]
Moc grzewcza (P_H)/COP	kW/-	4,22 / 3,18 [5]	5,37 / 2,55 [6]
SCOP zgodnie z EN 14 825			
Znamionowa moc grzewcza ($P_{designh}$)	kW	4	6
SCOP Klimat chłodny, 35°C / 55 °C		5,02 / 3,70	4,75 / 3,81
SCOP Klimat umiarkowany, 35 °C / 55 °C		4,75 / 3,70	4,50 / 3,67
SCOP Klimat ciepły, 35°C / 55°C		4,45 / 3,41	4,41 / 3,62
Dodatkowa moc			
Maks. moc, grzałka zanurzeniowa (ustawienie fabryczne)	kW	9,0 (9,0)	
Klasa energetyczna, klimat umiarkowany			
Klasa efektywności ogrzewania pomieszczeń przez produkt, klimat umiarkowany 35 / 55 °C [7]		A+++ / A++	A+++ / A++
Klasa efektywności ogrzewania pomieszczeń przez system, klimat umiarkowany 35 / 55 °C [8]		A+++ / A++	A+++ / A++
Klasa efektywności przygotowywania ciepłej wody / deklarowany profil obciążeń [9]		A / XL	A / XL
Dane elektryczne			
Napięcie znamionowe	V	400 V 3N ~ 50 Hz	
Maks. prąd roboczy z grzałką zanurzeniową 0,0 kW (zalecane zabezpieczenie).	A	11 (16)	14 (16)
Maks. prąd roboczy z grzałką zanurzeniową 5,0 kW (zalecane zabezpieczenie).	A	15 (16)	15 (16)
Maks. prąd roboczy z grzałką zanurzeniową 9,0 kW (zalecane zabezpieczenie).	A	20 (20)	22 (25)
Moc sterowania pompy czynnika grzewczego	W	75	
Moc sterowania wentylatora powietrza wywiewanego	W	170	
Stopień ochrony		IPX1B	
W zakresie projektowania podłączenia, urządzenie spełnia wymagania techniczne normy IEC 61000-3-3			
Urządzenie zgodne z normą IEC 61000-3-12			
WLAN			
Maks. moc 2,412 - 2,484 GHz	dBm	17	
Urządzenia bezprzewodowe			
Maks. moc 2,405 - 2,480 GHz	dBm	4	
Obieg czynnika chłodniczego			
Typ czynnika chłodniczego		R290	
Wartość GWP czynnika chłodniczego		0,02	
Pojemność	kg	0,3	0,42
Odpowiednik CO_2	tona	0,000006	0,0000084
Obieg czynnika grzewczego			
Min. ciśnienie w obiegu czynnika grzewczego	MPa (bary)	0,05 (0,5)	
Maks. ciśnienie w obiegu czynnika grzewczego	MPa (bary)	0,25 (2,5)	
Ciśnienie otwierające, zawór bezpieczeństwa	MPa (bary)	0,25 (2,5)	
Min. temperatura	°C	10	
Maks. temperatura [10]	°C	70	
Wentylacja			
Min. przepływ powietrza	l/s	17	25
Min. temperatura (powietrze usuwane)	°C	-20	
Maks. temperatura (powietrze wywiewane)	°C	35	
Dźwięk			
Poziom mocy akustycznej zgodnie z EN 12 102 ($L_{W(A)}$) [11]	dB(A)	39-47	40-53
Poziom natężenia dźwięku w pomieszczeniu instalacyjnym ($L_{P(A)}$) [12]	dB(A)	35-43	36-49
Przyłącza rurowe			
Obieg czynnika grzewczego, ϴ zewn.	mm	22	
Obieg ciepłej wody, ϴ zewn.	mm	22	
Obieg zimnej wody, ϴ zewn.	mm	22	
ϴ wentylacji	mm	125/160	
Sekcja ogrzewacza c.w.u			
Pojemność wężownicy	litrów	7,8	
Pojemność, ogrzewacz c.w.u.	litrów	178	
Ciśnienie min. w ogrzewaczu c.w.u.	MPa (bary)	0,01 (0,1)	
Ciśnienie maks. w ogrzewaczu c.w.u.	MPa (bary)	1,0 (10)	
Ciśnienie otwierające, zawór bezpieczeństwa	MPa (bary)	0,9 (9)	
Min. temperatura	°C	3	

3x400 V	kW	4	7
Maks. temperatura [10]	°C	70	
Wydajność, przygotowanie c.w.u. zgodnie z EN 16 147			
Obj. uzyskanej c.w.u. o temp. 40°C ($V_{maks.}$) [13]	litrów	223 - 264	
COP (COP_t)		2,80 [14]	2,76 [15]
Strata ciepła (P_{es})	W	56 [14]	69 [15]
Wymiary i masa			
Szerokość	mm	600	
Głębokość	mm	620	
Wysokość z nóżkami	mm	2025	
Wysokość pomieszczenia	mm	2170	
Ciężar, kompletny produkt	kg	200	213
Ciężar ogrzewacza	kg	123	126
Ciężar modułu obróbki powietrza	kg	77	87
Ochrona przed korozją		Stal nierdzewna	
Nr części		066 128	066 134
EPREL		184 55 80	184 38 40

1 A20(12)W35, przepływ wywiewanego powietrza 17 l/s (61 m^3/h) min. częstotliwość sprężarki

2 A20(12)W35, przepływ wywiewanego powietrza 25 l/s (90 m^3/h) min. częstotliwość sprężarki

3 A20(12)W35, przepływ wywiewanego powietrza 40 l/s (144 m^3/h) min. częstotliwość sprężarki

4 A20(12)W35, przepływ wywiewanego powietrza 70 l/s (252 m^3/h) min. częstotliwość sprężarki

5 A20(12)W35, przepływ wywiewanego powietrza 70 l/s (252 m^3/h) maks. częstotliwość sprężarki

6 A20(12)W45, przepływ wywiewanego powietrza 70 l/s (252 m^3/h) maks. częstotliwość sprężarki

7 Skala klasy efektywności ogrzewania pomieszczeń przez produkt: A+++ – D.

8 Skala klasy efektywności ogrzewania pomieszczeń przez system: A+++ – G. Podana efektywność systemu uwzględnia także regulator temperatury produktu.

9 Skala klasy efektywności przygotowywania ciepłej wody: A+ – F.

10 Sprężarka i podgrzewacz pomocniczy

11 Wartość zależy od wybranej krzywej wentylatora. Strona biawar.com.pl zawiera bardziej szczegółowe dane dotyczące hałasu, w tym hałasu przewodów wentylacyjnych.

12 Wartość może się różnić w zależności od właściwości tłumienia dźwięku pomieszczenia. Te wartości dotyczą tłumienia 4 dB.

13 Wartość różni się w zależności od wyboru trybu zapotrzebowania („Niskie", „Średnie" lub „Wysokie")

14 A20(12) przepływ wywiewanego powietrza 48 l/s (174 m^3/h). Zapotrzebowanie na c.w.u. „Niskie"

15 A20(12) przepływ wywiewanego powietrza 67 l/s (240 m^3/h). Zapotrzebowanie na c.w.u. „Niskie"

3x230 V	kW	4	7
Dane wyjściowe według EN 14 511			
Moc grzewcza (P_H)/COP	kW/-	1,01 / 3,41 [1]	1,16 / 3,90 [2]
Moc grzewcza (P_H)/COP	kW/-	1,38 / 4,54 [3]	1,57 / 5,19 [4]
Moc grzewcza (P_H)/COP	kW/-	4,22 / 3,18 [5]	5,37 / 2,55 [6]
SCOP zgodnie z EN 14 825			
Znamionowa moc grzewcza ($P_{designh}$)	kW	4	6
SCOP Klimat chłodny, 35°C / 55 °C		5,02 / 3,70	4,75 / 3,81
SCOP Klimat umiarkowany, 35 °C / 55 °C		4,75 / 3,70	4,50 / 3,67
SCOP Klimat ciepły, 35°C / 55°C		4,45 / 3,41	4,41 / 3,62
Dodatkowa moc			
Maks. moc, grzałka zanurzeniowa (ustawienie fabryczne)	kW	9,0 (9,0)	
Klasa energetyczna, klimat umiarkowany			
Klasa efektywności ogrzewania pomieszczeń przez produkt, klimat umiarkowany 35 / 55 °C [7]		A+++ / A++	A+++ / A++
Klasa efektywności ogrzewania pomieszczeń przez system, klimat umiarkowany 35 / 55 °C [8]		A+++ / A++	A+++ / A++
Klasa efektywności przygotowywania ciepłej wody / deklarowany profil obciążeń [9]		A / XL	A / XL
Dane elektryczne			
Napięcie znamionowe	V	230 V 3 ~ 50 Hz	
Maks. prąd roboczy z grzałką zanurzeniową 0,0 kW (zalecane zabezpieczenie).	A	11 (16)	14 (16)
Maks. prąd roboczy z grzałką zanurzeniową 5,0 kW (zalecane zabezpieczenie).	A	21 (25)	23 (25)
Maks. prąd roboczy z grzałką zanurzeniową 9,0 kW (zalecane zabezpieczenie).	A	28 (32)	31 (32)
Moc sterowania pompy czynnika grzewczego	W	75	
Moc sterowania wentylatora powietrza wywiewanego	W	170	
Stopień ochrony		IPX1B	
W zakresie projektowania podłączenia, urządzenie spełnia wymagania techniczne normy IEC 61000-3-3			
Urządzenie zgodne z normą IEC 61000-3-12			
WLAN			
Maks. moc 2,412 - 2,484 GHz	dBm	17	
Urządzenia bezprzewodowe			
Maks. moc 2,405 - 2,480 GHz	dBm	4	
Obieg czynnika chłodniczego			
Typ czynnika chłodniczego		R290	
Wartość GWP czynnika chłodniczego		0,02	
Pojemność	kg	0,3	0,42
Odpowiednik CO_2	tona	0,000006	0,0000084
Obieg czynnika grzewczego			
Min. ciśnienie w obiegu czynnika grzewczego	MPa (bary)	0,05 (0,5)	
Maks. ciśnienie w obiegu czynnika grzewczego	MPa (bary)	0,25 (2,5)	
Ciśnienie otwierające, zawór bezpieczeństwa	MPa (bary)	0,25 (2,5)	
Min. temperatura	°C	10	
Maks. temperatura [10]	°C	70	
Wentylacja			
Min. przepływ powietrza	l/s	17	25
Min. temperatura (powietrze usuwane)	°C	-20	
Maks. temperatura (powietrze wywiewane)	°C	35	
Dźwięk			
Poziom mocy akustycznej zgodnie z EN 12 102 ($L_{W(A)}$) [11]	dB(A)	39-47	40-53
Poziom natężenia dźwięku w pomieszczeniu instalacyjnym ($L_{P(A)}$) [12]	dB(A)	35-43	36-49
Przyłącza rurowe			
Obieg czynnika grzewczego, Ø zewn.	mm	22	
Obieg ciepłej wody, Ø zewn.	mm	22	
Obieg zimnej wody, Ø zewn.	mm	22	
Ø wentylacji	mm	125/160	
Sekcja ogrzewacza c.w.u			
Pojemność wężownicy	litrów	7,8	
Pojemność, ogrzewacz c.w.u.	litrów	178	
Ciśnienie min. w ogrzewaczu c.w.u.	MPa (bary)	0,01 (0,1)	
Ciśnienie maks. w ogrzewaczu c.w.u.	MPa (bary)	1,0 (10)	
Ciśnienie otwierające, zawór bezpieczeństwa	MPa (bary)	0,9 (9)	
Min. temperatura	°C	3	
Maks. temperatura [10]	°C	70	
Wydajność, przygotowanie c.w.u. zgodnie z EN 16 147			

3x230 V	kW	4	7
Obj. uzyskanej c.w.u. o temp. 40°C ($V_{maks.}$) [13]	litrów	223 - 264	
COP (COP_t)		2,80 [14]	2,76 [15]
Strata ciepła (P_{es})	W	56 [14]	69 [15]
Wymiary i masa			
Szerokość	mm	600	
Głębokość	mm	620	
Wysokość z nóżkami	mm	2025	
Wysokość pomieszczenia	mm	2170	
Ciężar, kompletny produkt	kg	200	213
Ciężar ogrzewacza	kg	123	126
Ciężar modułu obróbki powietrza	kg	77	87
Ochrona przed korozją		Stal nierdzewna	
Nr części		066 129	066 135
EPREL		184 55 81	184 38 42

1 A20(12)W35, przepływ wywiewanego powietrza 17 l/s (61 m^3/h) min. częstotliwość sprężarki

2 A20(12)W35, przepływ wywiewanego powietrza 25 l/s (90 m^3/h) min. częstotliwość sprężarki

3 A20(12)W35, przepływ wywiewanego powietrza 40 l/s (144 m^3/h) min. częstotliwość sprężarki

4 A20(12)W35, przepływ wywiewanego powietrza 70 l/s (252 m^3/h) min. częstotliwość sprężarki

5 A20(12)W35, przepływ wywiewanego powietrza 70 l/s (252 m^3/h) maks. częstotliwość sprężarki

6 A20(12)W45, przepływ wywiewanego powietrza 70 l/s (252 m^3/h) maks. częstotliwość sprężarki

7 Skala klasy efektywności ogrzewania pomieszczeń przez produkt: A+++ – D.

8 Skala klasy efektywności ogrzewania pomieszczeń przez system: A+++ – G. Podana efektywność systemu uwzględnia także regulator temperatury produktu.

9 Skala klasy efektywności przygotowywania ciepłej wody: A+ – F.

10 Sprężarka i podgrzewacz pomocniczy

11 Wartość zależy od wybranej krzywej wentylatora. Strona biawar.com.pl zawiera bardziej szczegółowe dane dotyczące hałasu, w tym hałasu przewodów wentylacyjnych.

12 Wartość może się różnić w zależności od właściwości tłumienia dźwięku pomieszczenia. Te wartości dotyczą tłumienia 4 dB.

13 Wartość różni się w zależności od wyboru trybu zapotrzebowania („Niskie”, „Średnie” lub „Wysokie”)

14 A20(12) przepływ wywiewanego powietrza 48 l/s (174 m^3/h). Zapotrzebowanie na c.w.u. „Niskie”

15 A20(12) przepływ wywiewanego powietrza 67 l/s (240 m^3/h). Zapotrzebowanie na c.w.u. „Niskie”

Etykieta efektywności energetycznej

KARTA INFORMACYJNA

Producent		NIBE	
Model		**S735-4**	**S735-7**
Temperatura zastosowania	°C	35 / 55	35 / 55
Deklarowany profil obciążeń dla przygotowywania ciepłej wody		XL	XL
Klasa sprawności ogrzewania pomieszczeń, klimat umiarkowany		A+++ / A++	A+++ / A++
Klasa sprawności przygotowywania ciepłej wody, klimat umiarkowany		A	A
Nominalna moc grzewcza ($P_{designh}$), klimat umiarkowany	kW	4 / 4	6 / 6
Roczne zużycie energii na ogrzewanie pomieszczeń, klimat umiarkowany	kWh	1523 / 1982	2571 / 3156
Roczne zużycie energii na przygotowywanie ciepłej wody, klimat umiarkowany	kWh	1430	1432
Średnia sezonowa sprawność ogrzewania pomieszczeń, klimat umiarkowany	%	187 / 143	177 / 144
Efektywność energetyczna podgrzewania wody, klimat umiarkowany	%	117	117
Poziom natężenia dźwięku L_{WA} wewnątrz	dB	42	44
Nominalna moc grzewcza ($P_{designh}$), klimat zimny	kW	4 / 4	6 / 6
Nominalna moc grzewcza ($P_{designh}$), klimat ciepły	kW	4 / 4	6 / 6
Roczne zużycie energii na ogrzewanie pomieszczeń, klimat zimny	kWh	1718 / 2332	2905 / 3622
Roczne zużycie energii na przygotowywanie ciepłej wody, klimat zimny	kWh	1430	1432
Roczne zużycie energii na ogrzewanie pomieszczeń, klimat ciepły	kWh	1050 / 1370	1695 / 2070
Roczne zużycie energii na przygotowanie ciepłej wody, klimat ciepły	kWh	1430	1432
Średnia sezonowa sprawność ogrzewania pomieszczeń, klimat zimny	%	198 / 145	187 / 149
Efektywność energetyczna podgrzewania wody, klimat zimny	%	117	117
Średnia sezonowa sprawność ogrzewania pomieszczeń, klimat ciepły	%	175 / 134	174 / 142
Efektywność energetyczna podgrzewania wody, klimat ciepły	%	117	117
Poziom natężenia dźwięku L_{WA} na zewnątrz	dB	-	-

DANE DOTYCZĄCE EFEKTYWNOŚCI ENERGETYCZNEJ ZESTAWU

Model		S735-4	S735-7
Temperatura zastosowania	°C	35 / 55	35 / 55
Regulator, klasa		VI	
Regulator, udział w efektywności	%	4	
Sezonowa efektywność energetyczna ogrzewania pomieszczeń zestawu, klimat umiarkowany	%	191 / 147	181 / 148
Klasa sezonowej efektywności energetycznej ogrzewania pomieszczeń zestawu, klimat umiarkowany		**A+++ / A++**	**A+++ / A++**
Sezonowa efektywność energetyczna ogrzewania pomieszczeń zestawu, klimat zimny	%	202 / 149	191 / 153
Sezonowa efektywność energetyczna ogrzewania pomieszczeń zestawu, klimat ciepły	%	179 / 138	178 / 146

Podana efektywność systemu uwzględnia także regulator temperatury. Jeśli system jest wyposażony w zewnętrzny podgrzewacz pomocniczy lub ogrzewanie solarne, należy przeliczyć całościową efektywność systemu.

DOKUMENTACJA TECHNICZNA

Model		S735-4					
Typ pompy ciepła	☐ Powietrze-woda ☒ Powietrze wentylacyjne-woda ☐ Solanka-woda ☐ Woda-woda						
Niskotemperaturowa pompa ciepła	☐ Tak ☒ Nie						
Zintegrowana grzałka zanurzeniowa jako podgrzewacz pomocniczy	☒ Tak ☐ Nie						
Wielofunkcyjny ogrzewacz z pompą ciepła	☒ Tak ☐ Nie						
Klimat	☒ Umiarkowany ☐ Zimny ☐ Ciepły						
Temperatura zastosowania	☒ Średnia (55°C) ☐ Niska (35°C)						
Zastosowane normy	EN14825, EN16147, EN12102						
Znamionowa moc cieplna	Prated	3,5	kW	*Sezonowa efektywność energetyczna ogrzewania pomieszczeń*	η_s	143	%
Deklarowana wydajność ogrzewania pomieszczeń przy częściowym obciążeniu i temperaturze zewnętrznej Tj				*Deklarowany wskaźnik efektywności ogrzewania pomieszczeń przy częściowym obciążeniu i temperaturze zewnętrznej Tj*			
Tj = -7°C	Pdh	3,1	kW	Tj = -7°C	COPd	2,56	-
Tj = +2°C	Pdh	1,9	kW	Tj = +2°C	COPd	3,78	-
Tj = +7°C	Pdh	1,2	kW	Tj = +7°C	COPd	4,70	-
Tj = +12°C	Pdh	1,1	kW	Tj = +12°C	COPd	5,58	-
Tj = dwuwart.	Pdh	3,5	kW	Tj = dwuwart.	COPd	2,23	-
Tj = TOL	Pdh	3,5	kW	Tj = TOL	COPd	2,23	-
Tj = -15°C (jeżeli TOL < -20°C)	Pdh		kW	Tj = -15°C (jeżeli TOL < -20°C)	COPd		-
Temperatura dwuwartościowa	T_{biv}	-10	°C	Min. temperatura powietrza zewnętrznego	TOL	-10	°C
Wydajność w okresie cyklu w interwale	Pcych		kW	Efektywność energetyczna cyklu	COPcyc		-
Współczynnik strat	Cdh	0,92	-	Maks. temperatura zasilania	WTOL	65	°C
Pobór mocy w trybach innych niż aktywny				*Podgrzewacz pomocniczy*			
Tryb wyłączenia	P_{OFF}	0,008	kW	Znamionowa moc cieplna	Psup	0,0	kW
Tryb wyłączonego termostatu	P_{TO}	0,016	kW				
Tryb czuwania	P_{SB}	0,018	kW	Rodzaj pobieranej energii	Elektryczna		
Tryb włączonej grzałki karteru	P_{CK}	0,014	kW				
Inne parametry							
Regulacja wydajności	Zmienny			Znamionowy przepływ powietrza (powietrze-woda)		160	m³/h
Poziom mocy akustycznej, w pomieszczeniu/na zewnątrz	L_{WA}	42 / -	dB	Znamionowe natężenie przepływu czynnika grzewczego		0,32	m³/h
Roczne zużycie energii	Q_{HE}	1 982	kWh	Natężenie przepływu solanki w pompach ciepła solanka-woda lub woda-woda			m³/h
Wielofunkcyjny ogrzewacz z pompą ciepła							
Deklarowany profil obciążeń dla przygotowywania ciepłej wody	XL			*Efektywność energetyczna podgrzewania wody*	η_{wh}	117	%
Dzienne zużycie energii	Q_{elec}	6,821	kWh	Dzienne zużycie paliwa	Q_{fuel}		kWh
Roczne zużycie energii	AEC	1 430	kWh	Roczne zużycie paliwa	AFC		GJ
Informacje kontaktowe	*NIBE Energy Systems – Box 14 – Hannabadsvägen 5 – 285 21 Markaryd – Sweden*						

Model		S735-7					
Typ pompy ciepła	☐ Powietrze-woda ☒ Powietrze wentylacyjne-woda ☐ Solanka-woda ☐ Woda-woda						
Niskotemperaturowa pompa ciepła	☐ Tak ☒ Nie						
Zintegrowana grzałka zanurzeniowa jako podgrzewacz pomocniczy	☒ Tak ☐ Nie						
Wielofunkcyjny ogrzewacz z pompą ciepła	☒ Tak ☐ Nie						
Klimat	☒ Umiarkowany ☐ Zimny ☐ Ciepły						
Temperatura zastosowania	☒ Średnia (55°C) ☐ Niska (35°C)						
Zastosowane normy	EN14825, EN16147, EN12102						
Znamionowa moc cieplna	Prated	5,6	kW	*Sezonowa efektywność energetyczna ogrzewania pomieszczeń*	η_s	144	%
Deklarowana wydajność ogrzewania pomieszczeń przy częściowym obciążeniu i temperaturze zewnętrznej Tj				*Deklarowany wskaźnik efektywności ogrzewania pomieszczeń przy częściowym obciążeniu i temperaturze zewnętrznej Tj*			
Tj = -7°C	Pdh	4,9	kW	Tj = -7°C	COPd	2,52	-
Tj = +2°C	Pdh	3,0	kW	Tj = +2°C	COPd	3,77	-
Tj = +7°C	Pdh	2,0	kW	Tj = +7°C	COPd	4,53	-
Tj = +12°C	Pdh	1,5	kW	Tj = +12°C	COPd	5,20	-
Tj = dwuwart.	Pdh	5,5	kW	Tj = dwuwart.	COPd	2,33	-
Tj = TOL	Pdh	5,5	kW	Tj = TOL	COPd	2,33	-
Tj = -15°C (jeżeli TOL < -20°C)	Pdh		kW	Tj = -15°C (jeżeli TOL < -20°C)	COPd		-
Temperatura dwuwartościowa	T_{biv}	-10	°C	Min. temperatura powietrza zewnętrznego	TOL	-10	°C
Wydajność w okresie cyklu w interwale	Pcych		kW	Efektywność energetyczna cyklu	COPcyc		-
Współczynnik strat	Cdh	0,87	-	Maks. temperatura zasilania	WTOL	65	°C
Pobór mocy w trybach innych niż aktywny				*Podgrzewacz pomocniczy*			
Tryb wyłączenia	P_{OFF}	0,008	kW	Znamionowa moc cieplna	Psup	0,0	kW
Tryb wyłączonego termostatu	P_{TO}	0,038	kW				
Tryb czuwania	P_{SB}	0,034	kW	Rodzaj pobieranej energii	Elektryczna		
Tryb włączonej grzałki karteru	P_{CK}	0,008	kW				
Inne parametry							
Regulacja wydajności	Zmienny			Znamionowy przepływ powietrza (powietrze-woda)		239	m³/h
Poziom mocy akustycznej, w pomieszczeniu/na zewnątrz	L_{WA}	44 / -	dB	Znamionowe natężenie przepływu czynnika grzewczego		0,47	m³/h
Roczne zużycie energii	Q_{HE}	3 156	kWh	Natężenie przepływu solanki w pompach ciepła solanka-woda lub woda-woda			m³/h
Wielofunkcyjny ogrzewacz z pompą ciepła							
Deklarowany profil obciążeń dla przygotowywania ciepłej wody	XL			*Efektywność energetyczna podgrzewania wody*	η_{wh}	117	%
Dzienne zużycie energii	Q_{elec}	7,075	kWh	Dzienne zużycie paliwa	Q_{fuel}		kWh
Roczne zużycie energii	AEC	1 432	kWh	Roczne zużycie paliwa	AFC		GJ
Informacje kontaktowe	*NIBE Energy Systems – Box 14 – Hannabadsvägen 5 – 285 21 Markaryd – Sweden*						

Schemat połączeń elektrycznych

3X400 V

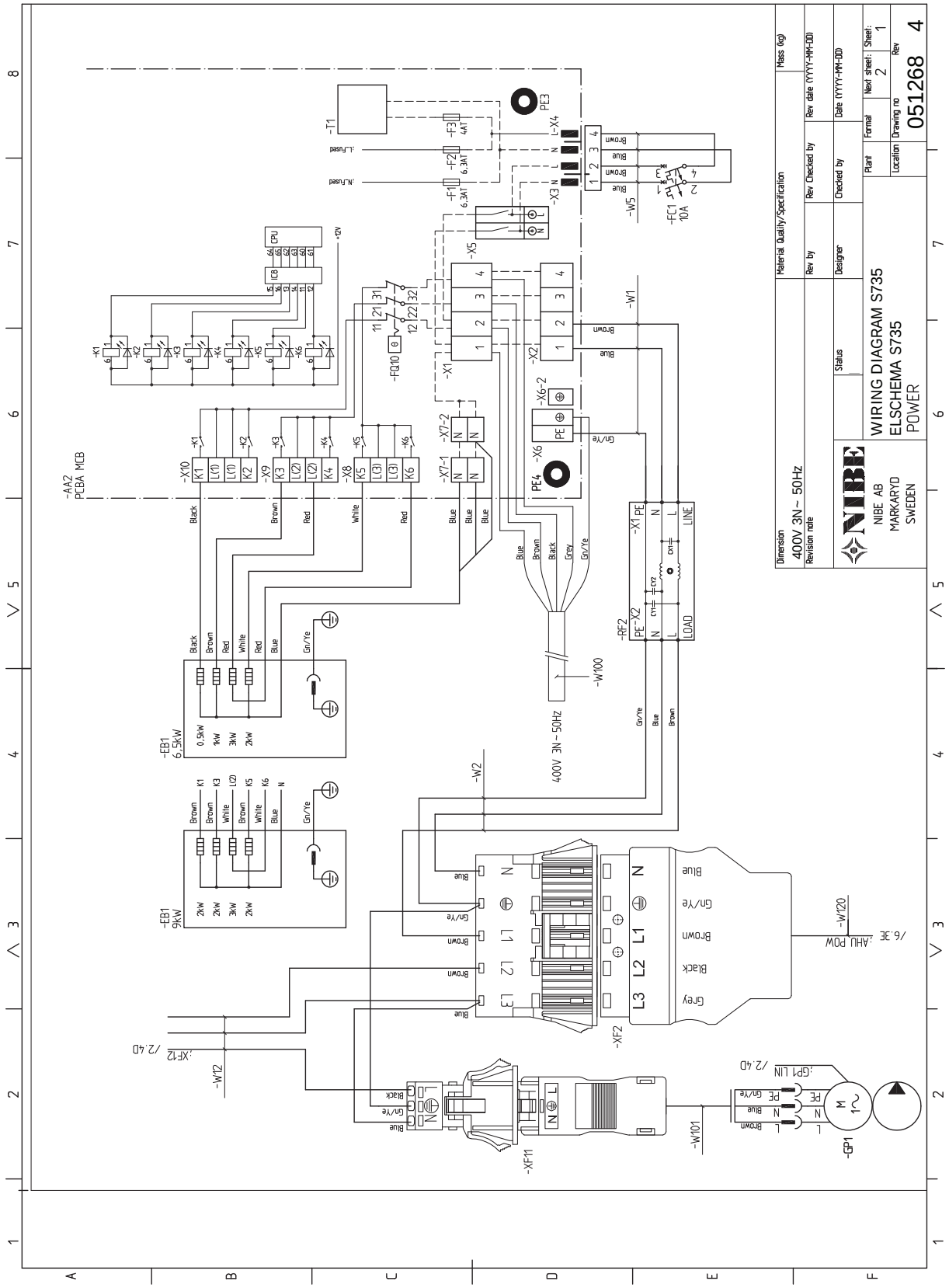

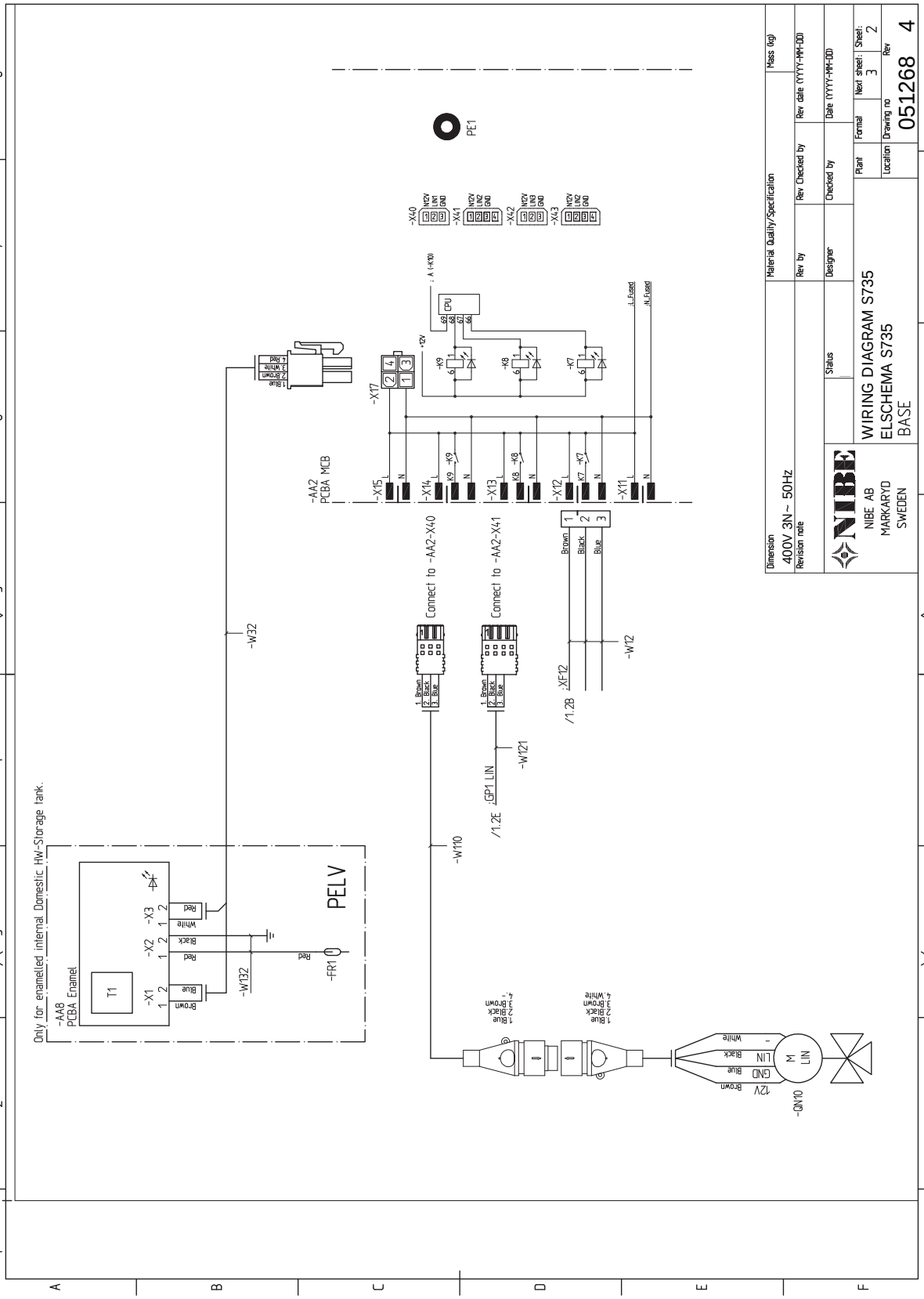
WIRING DIAGRAM S735
ELSCHEMA S735
BASE
NIBE AB
MARKARYD
SWEDEN
051268 4
Material Quality/Specification
Mass (kg)
Dimension
400V 3N~ 50Hz
Revision note
Rev by
Rev Checked by
Rev date (YYYY-MM-DD)
Status
Designer
Checked by
Date (YYYY-MM-DD)
Plant
Format
Next sheet:
Sheet:
Location
Drawing no
Rev
PELV
-AA8
PCBA Enamel
T1
-X1
-X2
-X3
-FR1
-W32
-AA2
PCBA MCB
-X17
-X15
-X14
-X13
-X12
-X11
-K9
-K8
-K7
CPU
-X40
-X41
-X42
-X43
PE1
-W110
-W121
-W12
-XF12
-GP1 LIN
-QN10
Connect to -AA2-X40
Connect to -AA2-X41
Only for enamelled internal Domestic HW-Storage tank.

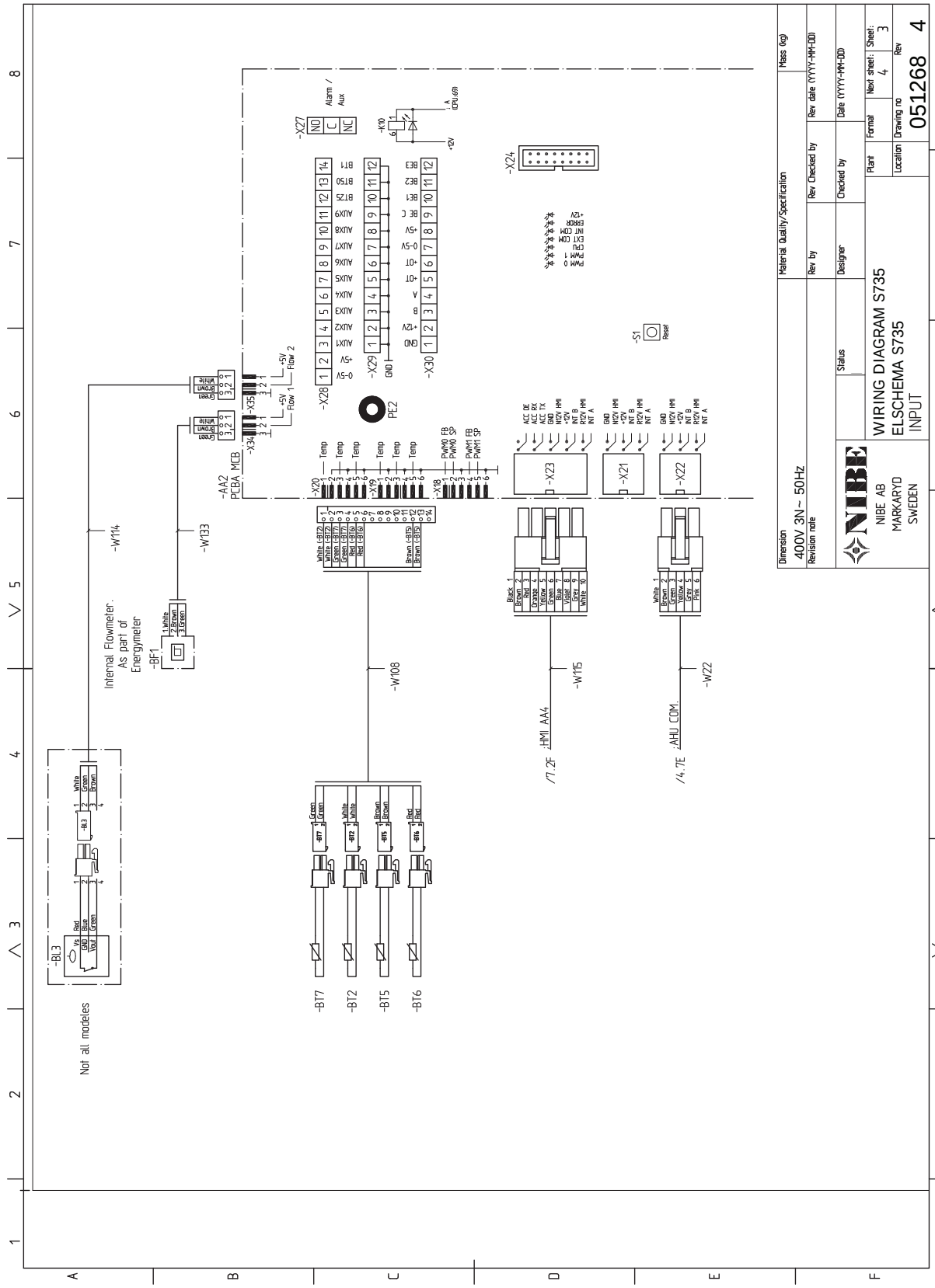
WIRING DIAGRAM S735
ELSCHEMA S735
INPUT
NIBE AB
MARKARYD
SWEDEN
Dimension
400V 3N~ 50Hz
Revision note
Material Quality/Specification
Mass (kg)
Rev by
Rev Checked by
Rev date (YYYY-MM-DD)
Designer
Checked by
Date (YYYY-MM-DD)
Status
Plant
Format
Next sheet:
Sheet:
Location
Drawing no
Rev
051268 4
Not all modeles
Internal Flowmeter.
As part of
Energymeter
-BF1
-BL3
-AA2
PCBA MCB
-X27
-X28
-X29
-X30
-X24
-X23
-X21
-X22
-X20
-X19
-X18
-X35
-X34
-W114
-W133
-W108
-W115
-W22
-BT7
-BT2
-BT5
-BT6
PE2
-S1
Reset
HMI AA4
AHU COM.

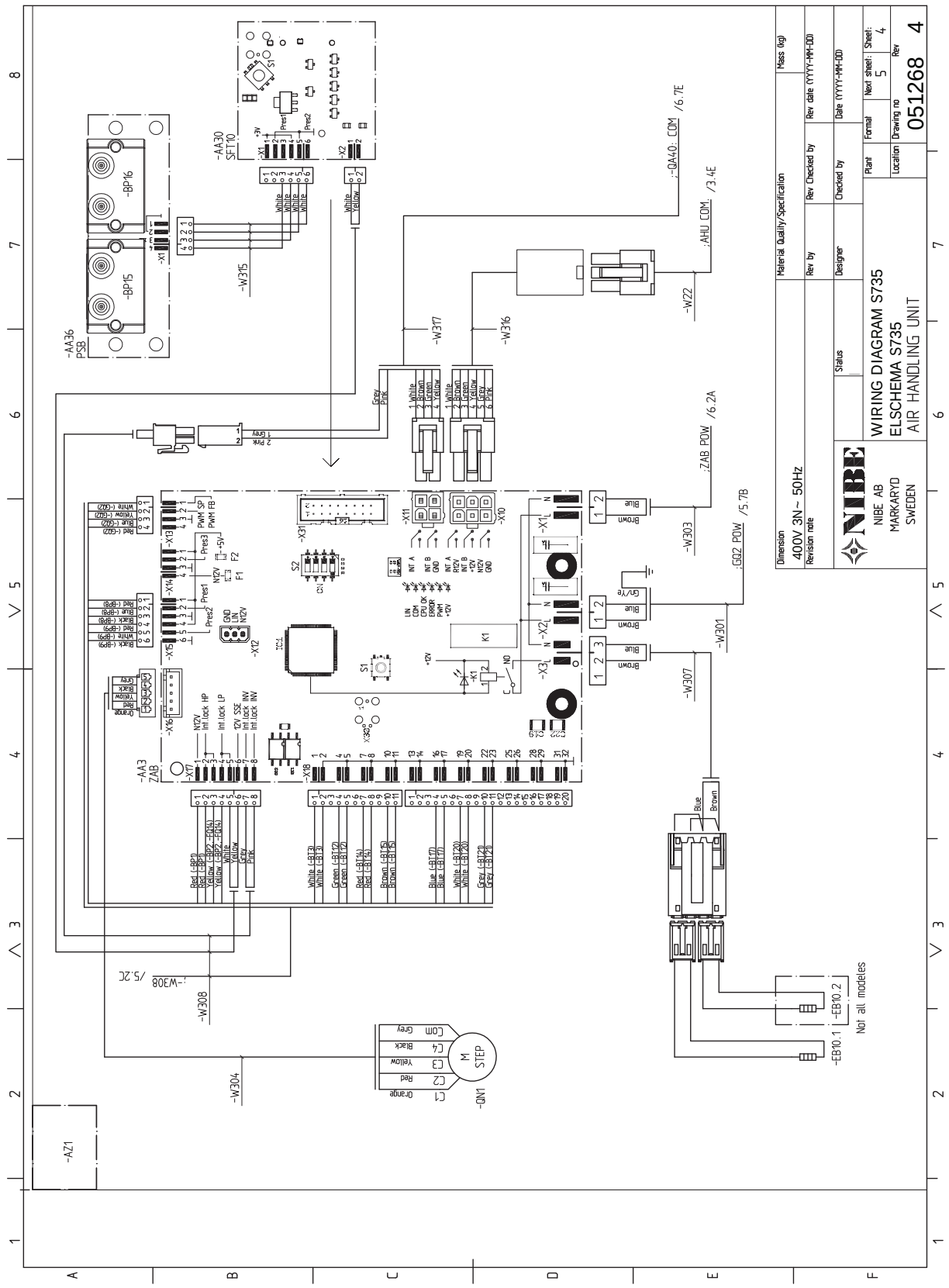
WIRING DIAGRAM S735
ELSCHEMA S735
AIR HANDLING UNIT
NIBE AB
MARKARYD
SWEDEN
400V 3N~ 50Hz
051268 4
-AA30 SFT10
-AA36 PSB
-AA3 ZAB
-BP16
-BP15
-W315
-W317
-W316
-W22
-W303
-W301
-W307
-W308
-W304
-QN1
-AZ1
-EB10.1
-EB10.2
Not all modeles

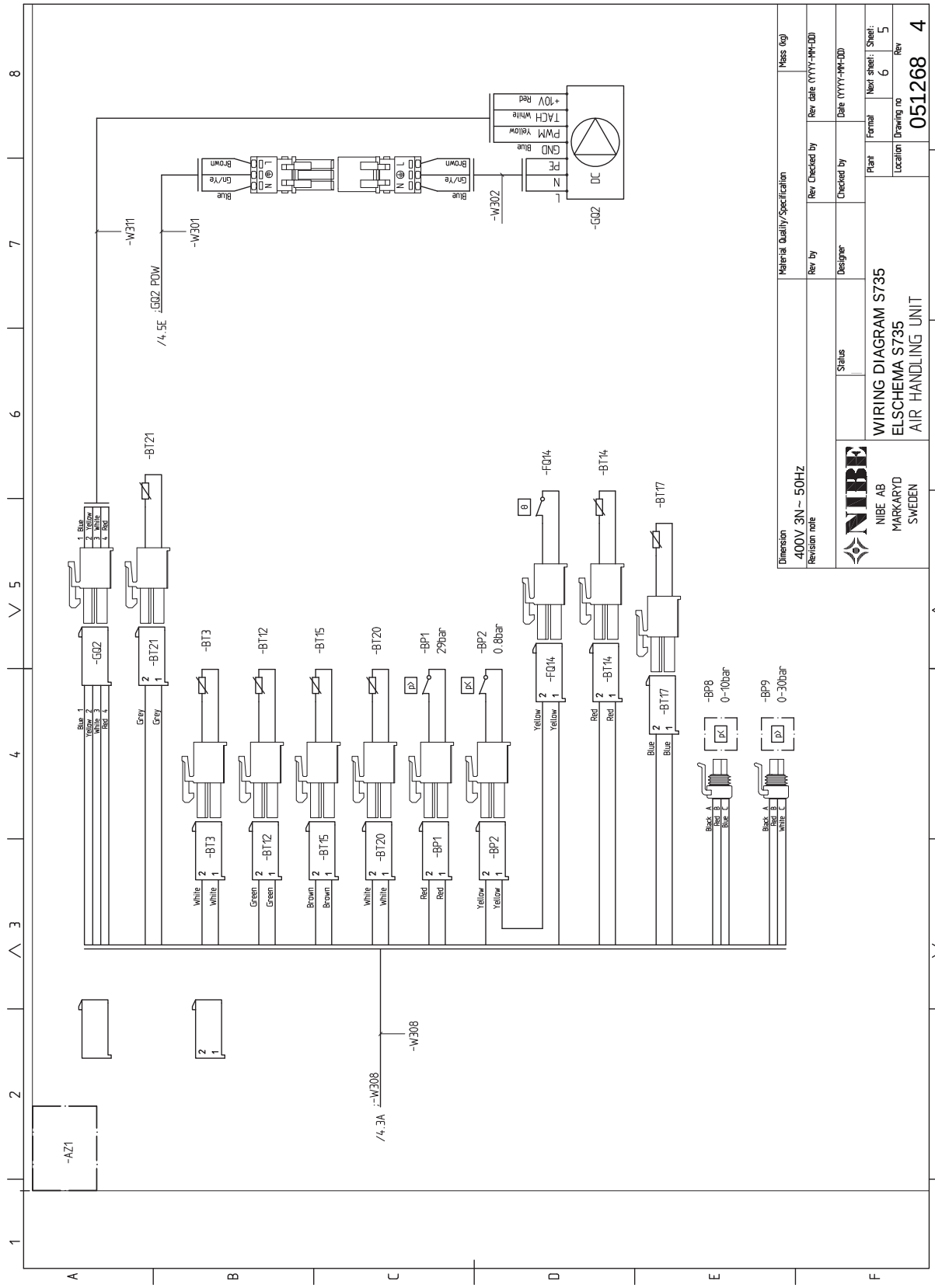
WIRING DIAGRAM S735
ELSCHEMA S735
AIR HANDLING UNIT
NIBE AB
MARKARYD
SWEDEN
400V 3N~ 50Hz
051268 4
-AZ1
-GQ2
-GQ2 POW
-W301
-W302
-W308
-W311
-BT3
-BT12
-BT15
-BT20
-BT21
-BP1 29bar
-BP2 0.8bar
-FQ14
-BT14
-BT17
-BP8 0-10bar
-BP9 0-30bar
/4.5E
/4.3A

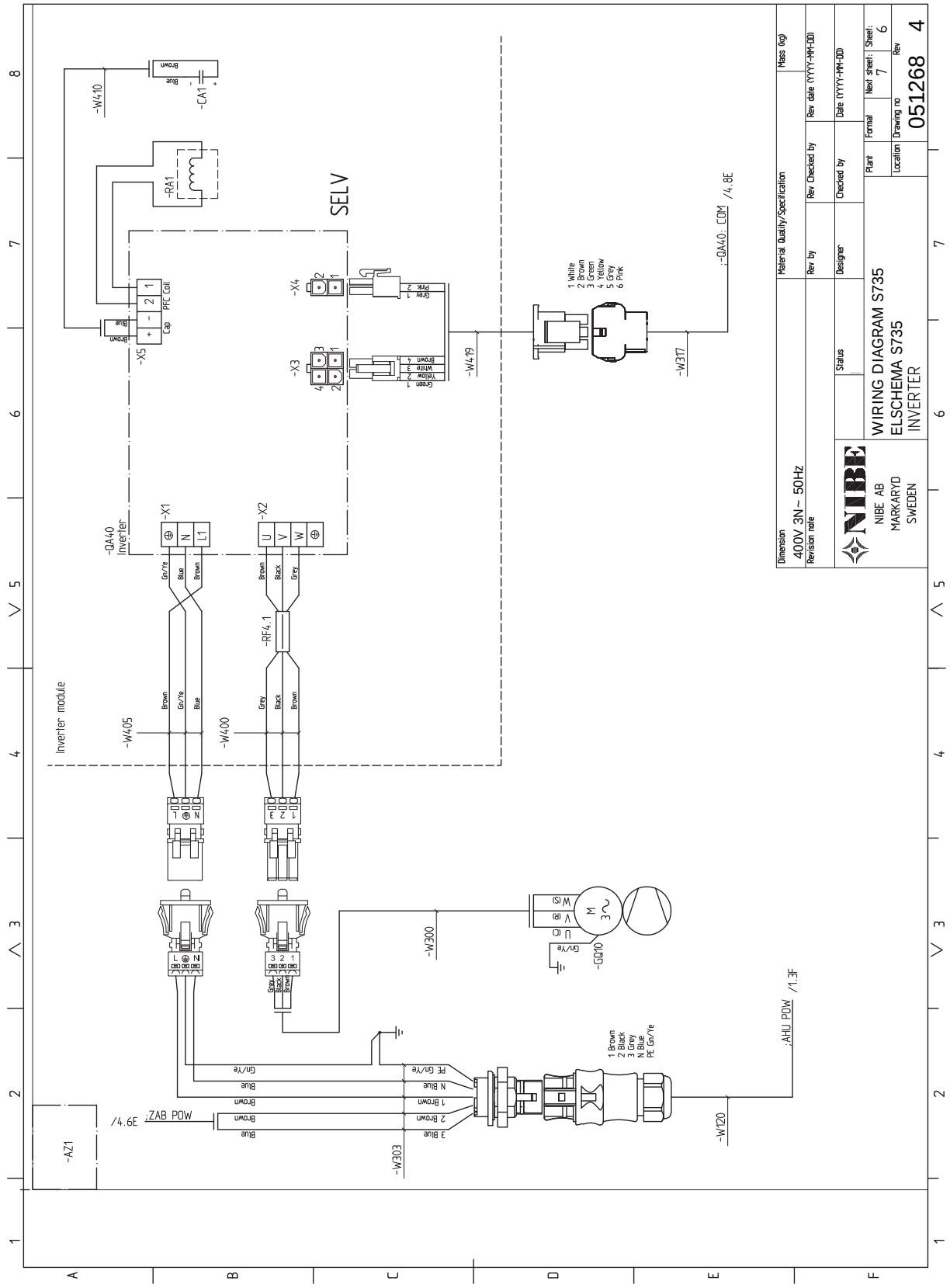
WIRING DIAGRAM S735
ELSCHEMA S735
INVERTER
NIBE AB
MARKARYD
SWEDEN
400V 3N~ 50Hz
SELV
Inverter module
-QA40 Inverter
-X1
-X2
-X3
-X4
-X5
-RA1
-CA1
-W410
-W405
-W400
-RF4.1
-W419
-W317
-W300
-W303
-W120
-GQ10
-AZ1
-QA40: COM /4.8E
;ZAB POW /4.6E
;AHU POW /1.3F
PFC Coil
Cap
1 White
2 Brown
3 Green
4 Yellow
5 Grey
6 Pink
1 Brown
2 Black
3 Grey
N Blue
PE Gn/Ye
Material Quality/Specification
Mass (kg)
Rev by
Rev Checked by
Rev date (YYYY-MM-DD)
Designer
Checked by
Date (YYYY-MM-DD)
Status
Plant
Format
Next sheet: 7
Sheet: 6
Location
Drawing no 051268
Rev 4

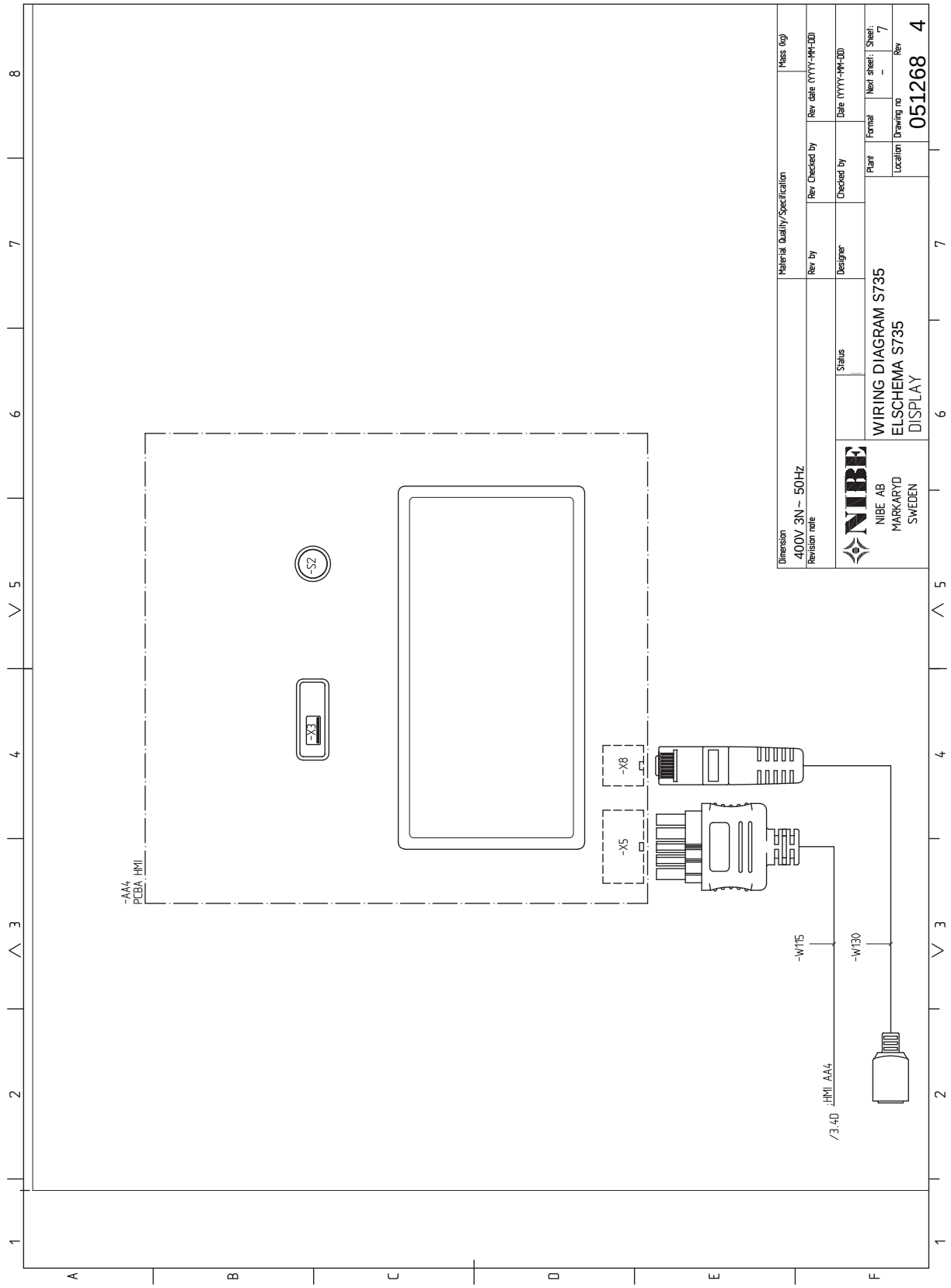
-AA4
PCBA, HMI
-S2
-X3
-X8
-X5
-W115
-W130
/3.40 :HMI AA4
Dimension
400V 3N~ 50Hz
Revision note
Material Quality/Specification
Rev by
Designer
Status
Rev Checked by
Checked by
Rev date (YYYY-MM-DD)
Date (YYYY-MM-DD)
Mass (kg)
NIBE AB
MARKARYD
SWEDEN
WIRING DIAGRAM S735
ELSCHEMA S735
DISPLAY
Plant
Format
Next sheet:
Sheet:
7
Location
Drawing no
051268 4
Rev
-

3X230 V

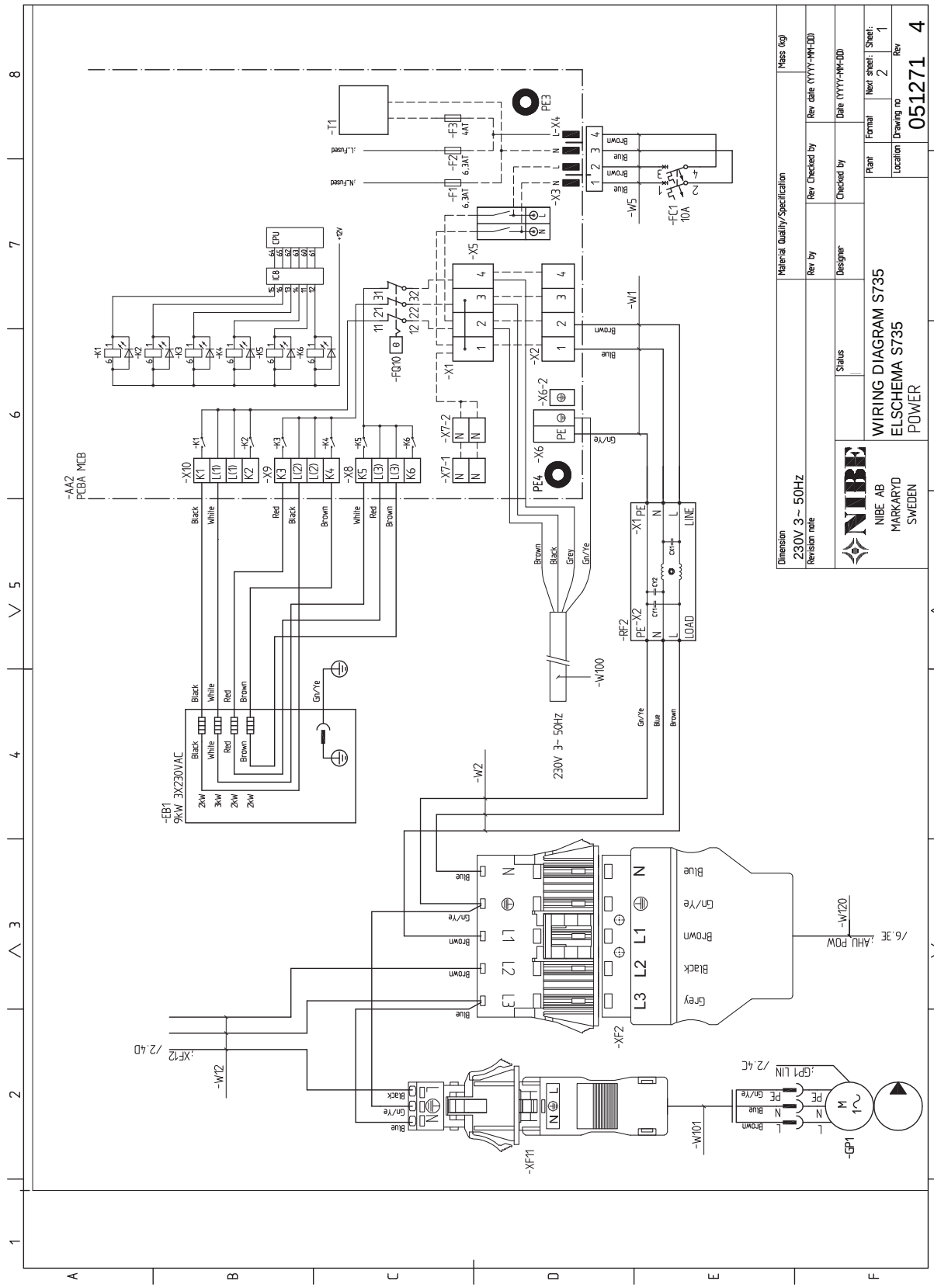
WIRING DIAGRAM S735
ELSCHEMA S735
POWER
NIBE AB
MARKARYD
SWEDEN
230V 3~ 50Hz
051271 4
-AA2
PCBA MCB
-EB1
9kW 3X230VAC
-GP1
-XF11
-XF2
-XF12
-W100
-W101
-W120
-W1
-W2
-W12
-X1
-X2
-X3
-X4
-X5
-X6
-X7-1
-X7-2
-X8
-X9
-X10
-RF2
-FC1
10A
-W5
-FG10
-T1
-F1
-F2
-F3
PE3
PE4
LINE
LOAD
230V 3~ 50Hz

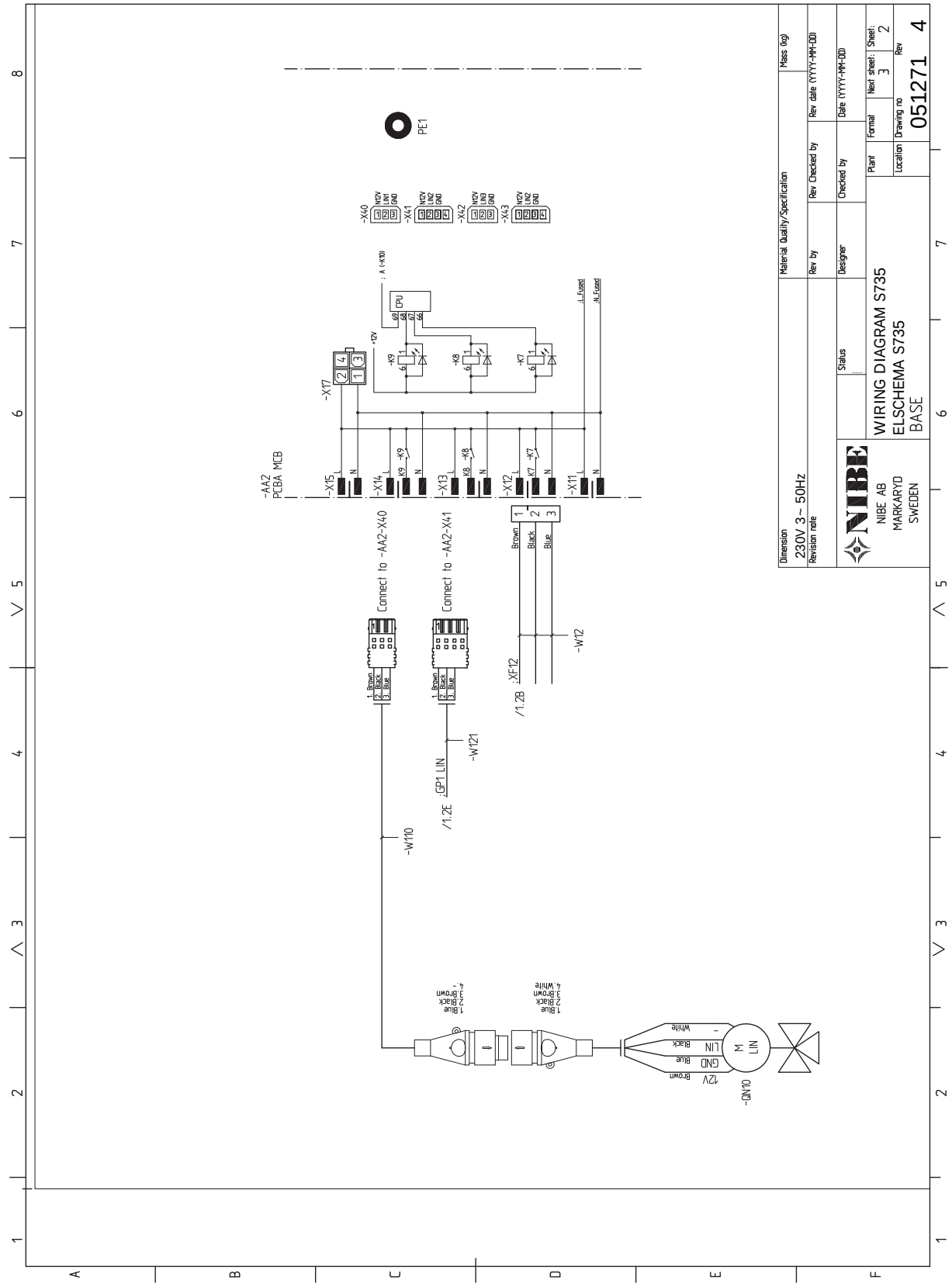
WIRING DIAGRAM S735
ELSCHEMA S735
BASE
NIBE AB
MARKARYD
SWEDEN
Dimension
230V 3~ 50Hz
Revision note
Material Quality/Specification
Mass (kg)
Rev by
Rev Checked by
Rev date (YYYY-MM-DD)
Designer
Checked by
Date (YYYY-MM-DD)
Status
Plant
Format
Next sheet:
3
Sheet:
2
Location
Drawing no
051271
Rev
4
-AA2
PCBA MCB
-X15
-X14
-X13
-X12
-X11
-X17
-K9
-K8
-K7
CPU
+12V
-X40
-X41
-X42
-X43
PE1
Connect to -AA2-X40
Connect to -AA2-X41
-W110
-W121
-W12
-XF12
/1.2E
/1.2B
-GP1 LIN
-QN10
12V
GND
LIN
M
Brown
Blue
Black
White

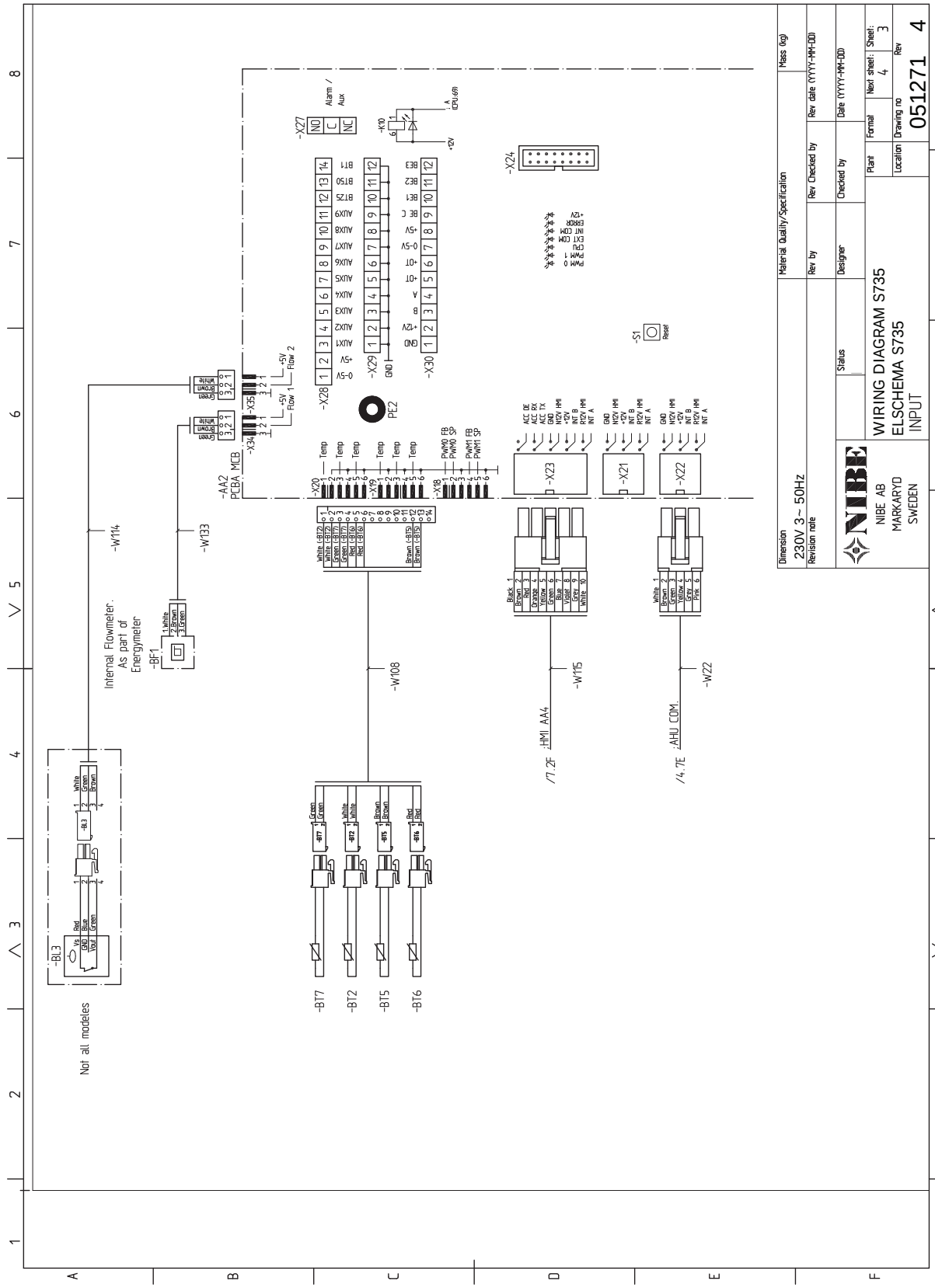
WIRING DIAGRAM S735
ELSCHEMA S735
INPUT
NIBE AB
MARKARYD
SWEDEN
230V 3 ~ 50Hz
051271 4
Not all modeles
Internal Flowmeter.
As part of
Energymeter
-BF1
-BL3
-AA2
PCBA MCB
-X20
-X19
-X18
-X23
-X21
-X22
-X24
-X27
-X28
-X29
-X30
-X34
-X35
-W114
-W133
-W108
-W115
-W22
-BT7
-BT2
-BT5
-BT6
-S1
Reset
PE2
HMI AA4
AHU COM.
Dimension
Revision note
Material Quality/Specification
Mass (kg)
Rev by
Rev Checked by
Rev date (YYYY-MM-DD)
Designer
Checked by
Date (YYYY-MM-DD)
Status
Plant
Format
Next sheet:
Sheet:
Location
Drawing no
Rev

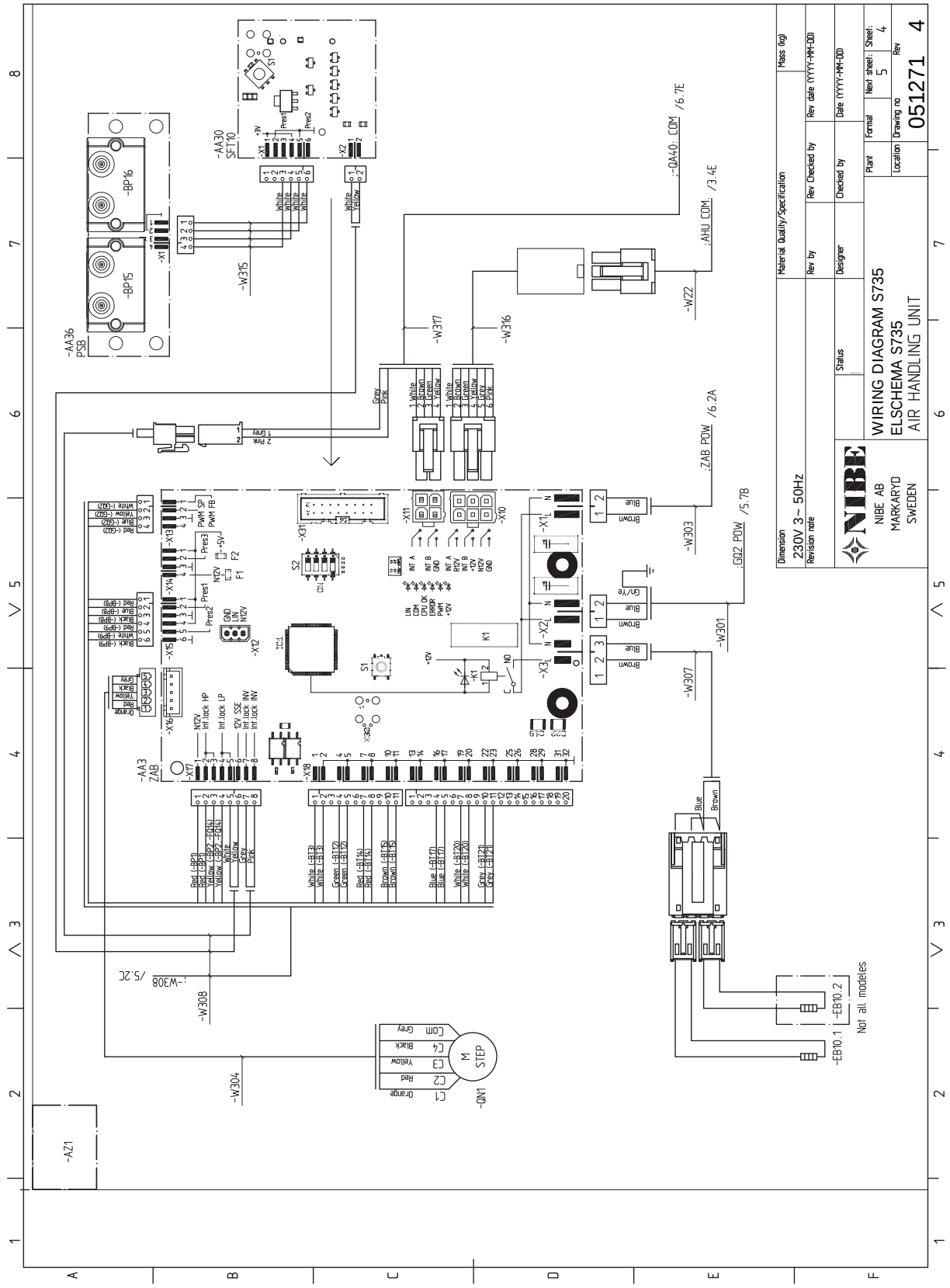
WIRING DIAGRAM S735
ELSCHEMA S735
AIR HANDLING UNIT
NIBE AB
MARKARYD
SWEDEN
Dimension
230V 3~ 50Hz
Material Quality/Specification
Mass (kg)
Rev by
Rev Checked by
Rev date (YYYY-MM-DD)
Designer
Checked by
Date (YYYY-MM-DD)
Status
Plant
Format
Next sheet:
Sheet:
Location
Drawing no
051271
Rev
4
-AA36
PSB
-BP15
-BP16
-AA30
SFT10
-AA3
ZAB
-QN1
STEP
-EB10.1
-EB10.2
Not all modeles
-AZ1
-W308
-W304
-W307
-W301
-W303
-W22
-W316
-W317
-W315
-QA40: COM /6.7E
-AHU COM /3.4E
-ZAB POW /6.2A
-GQ2 POW /5.7B
-W308 /5.2C

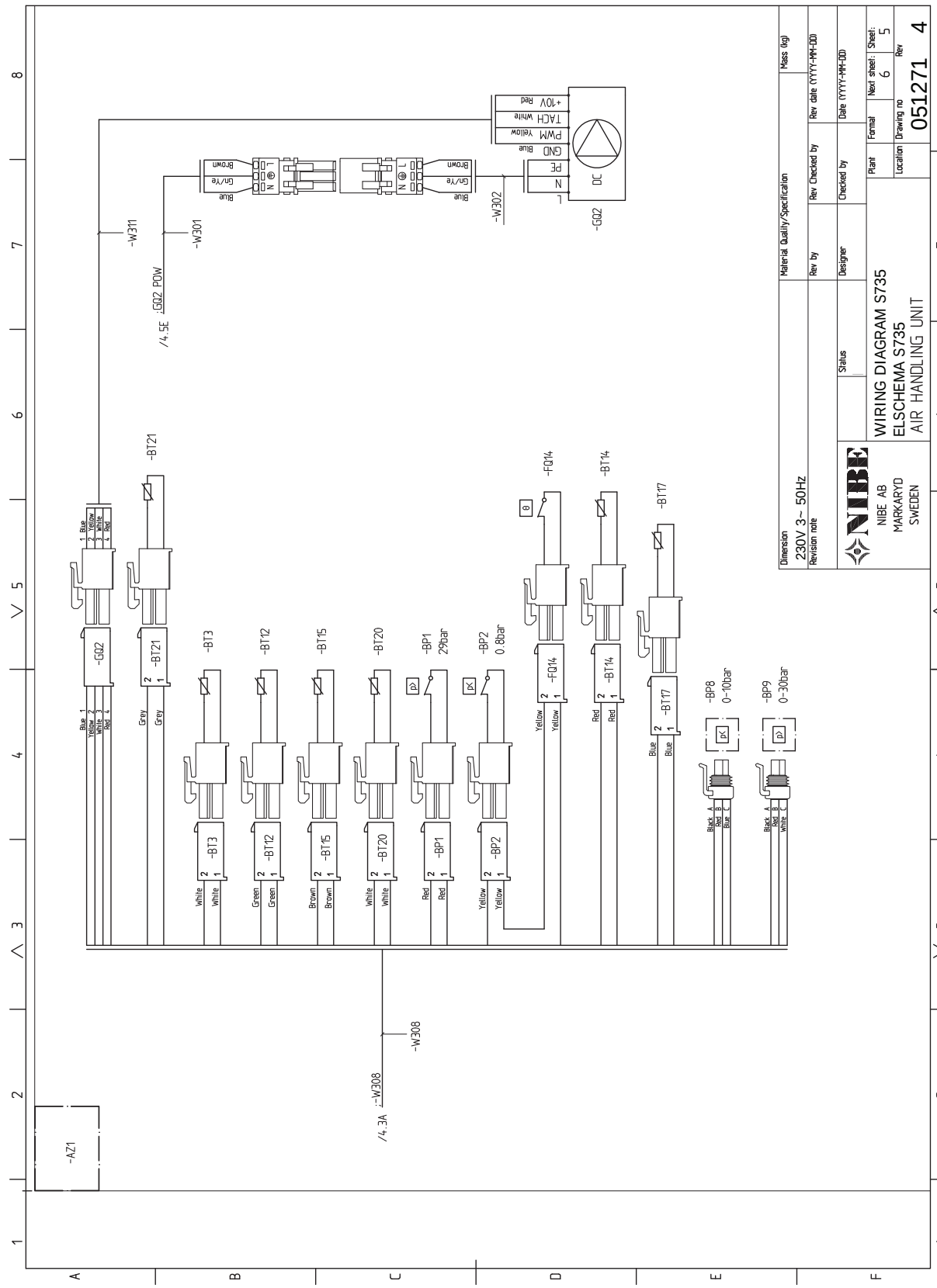
WIRING DIAGRAM S735
ELSCHEMA S735
AIR HANDLING UNIT
NIBE AB
MARKARYD
SWEDEN
Dimension
230V 3~ 50Hz
Revision note
Material Quality/Specification
Rev by
Designer
Status
Rev Checked by
Checked by
Rev date (YYYY-MM-DD)
Date (YYYY-MM-DD)
Mass (kg)
Plant
Format
Next sheet: 6
Sheet: 5
Location
Drawing no
051271
Rev
4
-AZ1
-W311
-W301
-W302
-W308
-GQ2
-GQ2 POW
-BT21
-BT3
-BT12
-BT15
-BT20
-BP1
29bar
-BP2
0.8bar
-FQ14
-BT14
-BT17
-BP8
0-10bar
-BP9
0-30bar
DC
GND
PWM
TACH
+10V
PE
N
L

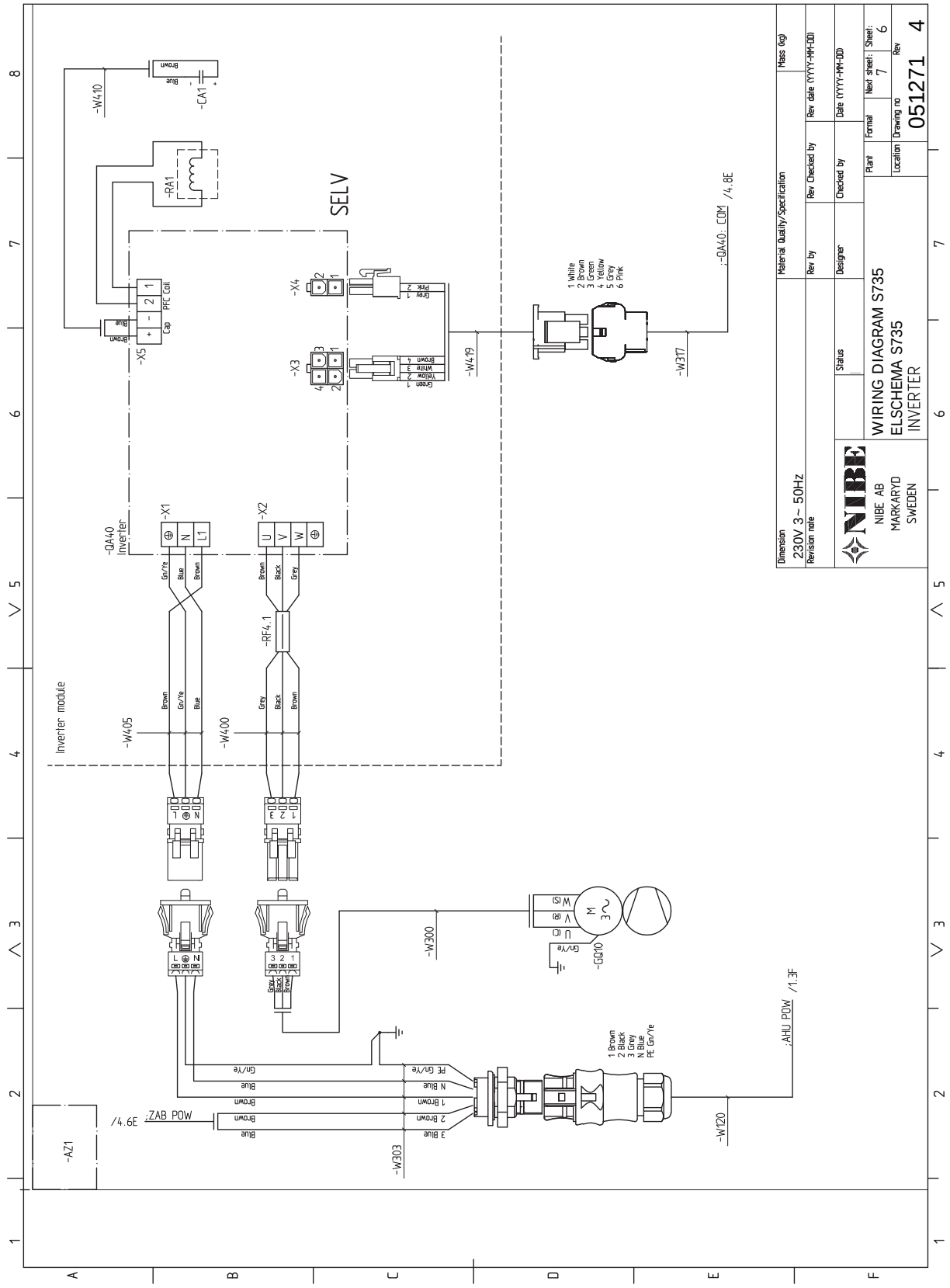
WIRING DIAGRAM S735
ELSCHEMA S735
INVERTER
NIBE AB
MARKARYD
SWEDEN
051271 4
SELV
Inverter module
-AZ1
-CA1
-RA1
-W410
-X5
-X4
-X3
-W419
-W317
-QA40: COM /4.8E
-QA40 Inverter
-X1
-X2
-W405
-W400
-RF4.1
-W300
-GQ10
-W303
-W120
;AHU POW /1.3F
;ZAB POW /4.6E
PFC Coil
Cap
1 White
2 Brown
3 Green
4 Yellow
5 Grey
6 Pink
1 Brown
2 Black
3 Grey
N Blue
PE Gn/Ye
Material Quality/Specification
Mass (kg)
Dimension
230V 3~ 50Hz
Revision note
Rev by
Rev Checked by
Rev date (YYYY-MM-DD)
Status
Designer
Checked by
Date (YYYY-MM-DD)
Plant
Format
Next sheet: 7
Sheet: 6
Location
Drawing no
Rev

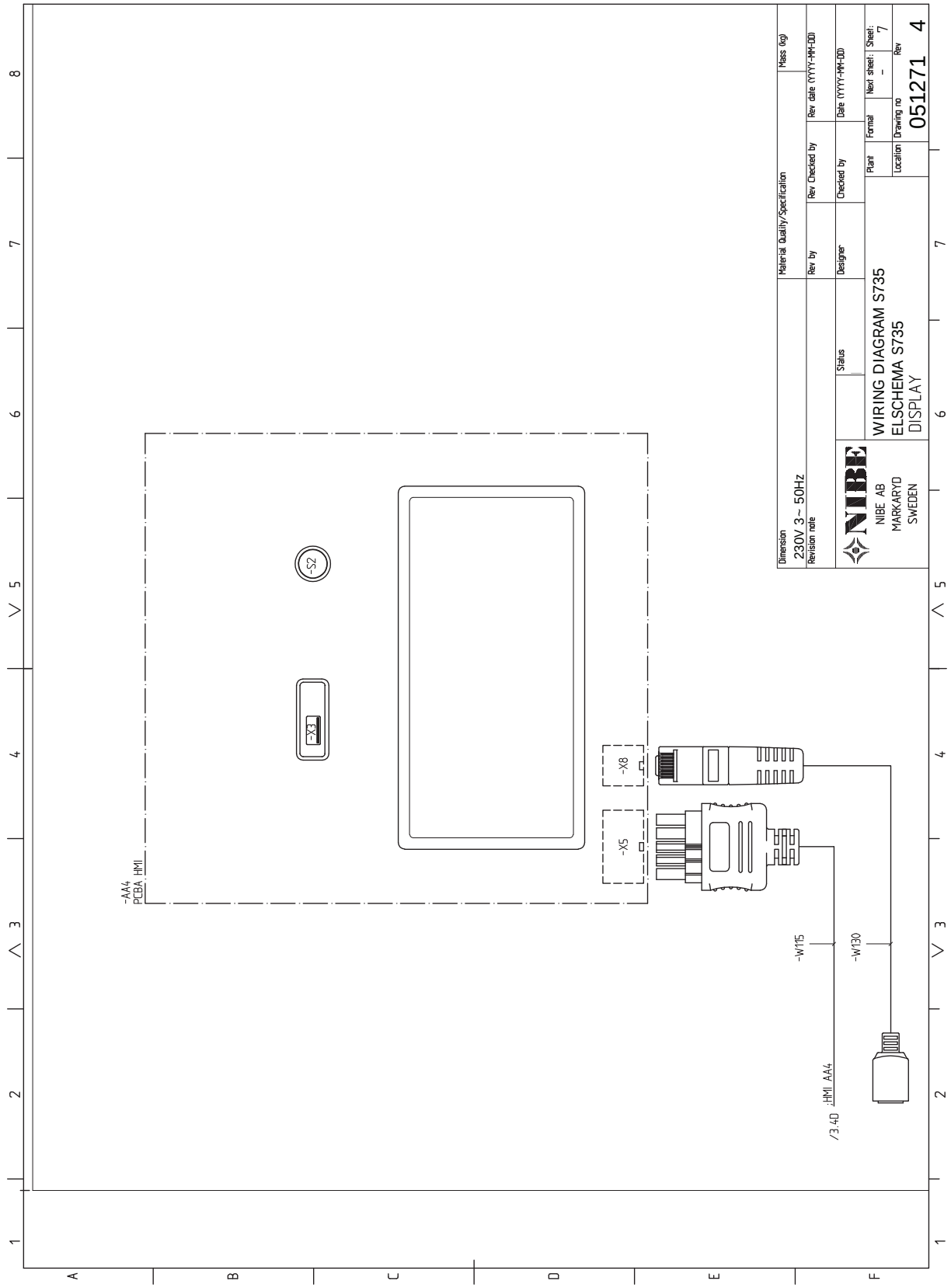
-AA4
PCBA, HMI
-S2
-X3
-X8
-X5
-W115
-W130
/3.40 :HMI AA4
Dimension
230V 3~ 50Hz
Revision note
Material Quality/Specification
Rev by
Designer
Status
Rev Checked by
Checked by
Rev date (YYYY-MM-DD)
Date (YYYY-MM-DD)
Mass (kg)
NIBE AB
MARKARYD
SWEDEN
WIRING DIAGRAM S735
ELSCHEMA S735
DISPLAY
Plant
Format
Next sheet:
Sheet:
7
Location
Drawing no
051271 4
Rev
-

Indeks

A

Akcesoria, 64
Alarm, 61

C

Czujnik pokojowy, 22
Czujnik zewnętrzny, 22
Czynności serwisowe
  Dane czujnika temperatury, 58
  Gniazdo serwisowe USB, 58
  Modbus TCP/IP, 60
  Opróżnianie systemu grzewczego, 57
  Opróżnianie zasobnika c.w.u., 57

D

Dane czujnika temperatury, 58
Dane techniczne, 65, 67
  Dane techniczne, 67
  Schemat połączeń elektrycznych, 74
  Wymiary i rozmieszczenie króćców przyłączeniowych, 65
Dostarczone elementy, 7
Dostawa i obsługa, 6
  Dostarczone elementy, 7
  Miejsce instalacji, 6
  Montaż, 6
  Transport, 6
  Usuwanie części izolacji, 9
Dostawa i przenoszenie
  Zdejmowanie pokryw, 7

E

Etykieta efektywności energetycznej, 71
  Dane dotyczące efektywności energetycznej zestawu, 71
  Dokumentacja techniczna, 72
  Karta informacyjna, 71

G

Gniazdo serwisowe USB, 58

I

Informacje dotyczące bezpieczeństwa
  Numer seryjny, 4
  Odbiór instalacji, 5
  Oznaczenie, 4
  Symbole, 4

K

Kontrola taryfy, 21

M

Menu 1 - Temperatura pomieszczenia, 37
Menu 2 - Ciepła woda, 41
Menu 3 - Informacje, 43
Menu 4 - Mój system, 44
Menu 5 - Połączenie, 47
Menu 6 - Programowanie, 48
Menu 7 - Serwis, 50
Menu Informacje, 61
Menu Pomoc, 34
Miejsce instalacji, 6
Modbus TCP/IP, 60
Montaż, 6
Możliwości podłączenia
  Co najmniej dwa systemy grzewcze, 15
Możliwy dobór wejść AUX, 25

N

Napełnianie i odpowietrzanie, 28
  Napełnianie zasobnika c.w.u., 28
  Odpowietrzanie systemu grzewczego, 28
Napełnianie i odpowietrzanie
  Napełnianie systemu grzewczego, 28
Napełnianie systemu grzewczego, 28
Napełnianie zasobnika c.w.u., 28
Nawigacja
  Menu Pomoc, 34
Numer seryjny, 4

O

Objaśnienie symboli, 15
Odbiór instalacji, 5
Odpowietrzanie systemu grzewczego, 28
Opcje podłączenia
  Podłączanie obiegu c.w.u., 16
  Zasobnik c.w.u. bez grzałki zanurzeniowej, 15
  Zasobnik c.w.u. z grzałką zanurzeniową, 16
Opcje połączeń zewnętrznych
  Możliwy dobór wejść AUX, 25
Opcje styków zewnętrznych, 24
Opróżnianie systemu grzewczego, 57
Opróżnianie zasobnika c.w.u., 57
Oznaczenie, 4

P

Podgrzewacz pomocniczy - moc maksymalna, 27
Podgrzewacz pomocniczy – moc maksymalna
  Stopnie mocy grzałki zanurzeniowej, 27
Podłączanie akcesoriów, 23
Podłączanie czujników, 22
Podłączanie mierników natężenia prądu, 23
Podłączanie obiegu c.w.u., 16
Podłączanie systemu grzewczego, 15
Podłączanie zewnętrznego napięcia roboczego układu sterowania, 21
Podłączanie zimnej i ciepłej wody, 15
Podłączenia zewnętrzne, 22
Przewód wentylacyjny, 17
Przygotowania, 28
Przyłącza, 21
Przyłącza elektryczne, 19
  Czujnik pokojowy, 22
  Czujnik zewnętrzny, 22
  Miernik natężenia prądu, 23
  Opcje styków zewnętrznych, 24
  Podgrzewacz pomocniczy - moc maksymalna, 27
  Podłączanie akcesoriów, 23
  Podłączanie czujników, 22
  Podłączanie zewnętrznego napięcia roboczego układu sterowania, 21
  Podłączenia zewnętrzne, 22
  Przyłącza, 21
  Przyłącze zasilania, 21
  Sterowanie taryfowe, 21
  Ustawienia, 27
  Zewnętrzny licznik energii, 22
Przyłącza rurowe i wentylacyjne, 13
  Objaśnienie symboli, 15
  Podłączanie systemu grzewczego, 15
  Przewód wentylacyjny, 17
  Wymiarowanie, 14

Wymiary i przyłącza rurowe, 14
Wymiary rur, 14
Przyłącza rurowe i wentylacyjne
Maksymalna pojemność kotła i systemu grzejników, 13
System grzewczy, 15
Zimna i ciepła woda
Podłączanie zimnej i ciepłej wody, 15
Przyłącze zasilania, 21

R

Rozmieszczenie elementów pompy ciepła, 10
Rozruch i regulacja, 28
Napełnianie i odpowietrzanie, 28
Przygotowania, 28
Uruchomienie i odbiór, 29

S

Schemat połączeń elektrycznych, 74
Serwis, 57
Sterowanie, 33
Sterowanie - Wstęp, 33
Sterowanie – Menu
Menu 1 - Temperatura pomieszczenia, 37
Menu 2 - Ciepła woda, 41
Menu 3 - Informacje, 43
Menu 4 - Mój system, 44
Menu 5 - Połączenie, 47
Menu 6 - Programowanie, 48
Menu 7 - Serwis, 50
Sterowanie - Wstęp, 33
Symbole, 4
System grzewczy, 15
Systemy grzewcze i strefy, 36
Sterowanie – Wstęp, 36

T

Transport, 6
Tryb gotowości, 27

U

Uruchomienie i odbiór, 29–30
Ustawianie prędkości pompy, 30
Ustawianie wentylacji, 30
Ustawienia, 27
Tryb awaryjny, 27
Usuwanie usterek, 61

W

Ważne informacje, 4
Wymiarowanie, 14
Wymiary i przyłącza rurowe, 14
Wymiary i rozmieszczenie króćców przyłączeniowych, 65
Wymiary rur, 14

Z

Zaburzenia komfortu cieplnego, 61
Alarm, 61
Usuwanie usterek, 61
Zarządzanie alarmami, 61
Zaburzenie komfortu
Menu Informacje, 61
Zarządzanie alarmami, 61
Zdejmowanie pokryw, 7
Zewnętrzny licznik energii, 22
Zimna i ciepła woda
Podłączanie zimnej i ciepłej wody, 15

Informacje kontaktowe

AUSTRIA
KNV Energietechnik GmbH
Gahberggasse 11, 4861 Schörfling
Tel: +43 (0)7662 8963-0
mail@knv.at
knv.at

CZECH REPUBLIC
Družstevní závody Dražice - strojírna s.r.o.
Dražice 69, 29471 Benátky n. Jiz.
Tel: +420 326 373 801
nibe@nibe.cz
nibe.cz

DENMARK
Vølund Varmeteknik A/S
Industrivej Nord 7B, 7400 Herning
Tel: +45 97 17 20 33
info@volundvt.dk
volundvt.dk

FINLAND
NIBE Energy Systems Oy
Juurakkotie 3, 01510 Vantaa
Tel: +358 (0)9 274 6970
info@nibe.fi
nibe.fi

FRANCE
NIBE Energy Systems France SAS
Zone industrielle RD 28
Rue du Pou du Ciel, 01600 Reyrieux
Tél: 04 74 00 92 92
info@nibe.fr
nibe.fr

GERMANY
NIBE Systemtechnik GmbH
Am Reiherpfahl 3, 29223 Celle
Tel: +49 (0)5141 75 46 -0
info@nibe.de
nibe.de

GREAT BRITAIN
NIBE Energy Systems Ltd
3C Broom Business Park,
Bridge Way, S41 9QG Chesterfield
Tel: +44 (0)330 311 2201
info@nibe.co.uk
nibe.co.uk

NETHERLANDS
NIBE Energietechniek B.V.
Energieweg 31, 4906 CG Oosterhout
Tel: +31 (0)168 47 77 22
info@nibenl.nl
nibenl.nl

NORWAY
ABK-Qviller AS
Brobekkveien 80, 0582 Oslo
Tel: (+47) 23 17 05 20
post@abkqviller.no
nibe.no

POLAND
NIBE-BIAWAR Sp. z o.o.
Al. Jana Pawla II 57, 15-703 Bialystok
Tel: +48 (0)85 66 28 490
biawar.com.pl

SWEDEN
NIBE Energy Systems
Box 14
Hannabadsvägen 5, 285 21 Markaryd
Tel: +46 (0)433-27 30 00
info@nibe.se
nibe.se

SWITZERLAND
NIBE Wärmetechnik c/o ait Schweiz AG
Industriepark, CH-6246 Altishofen
Tel. +41 (0)58 252 21 00
info@nibe.ch
nibe.ch

W przypadku krajów nie wymienionych na tej liście, należy kontaktować się z firmą NIBE Sweden lub odwiedzić stronę nibe.eu, aby uzyskać dodatkowe informacje.

NIBE Energy Systems
Hannabadsvägen 5
Box 14
SE-285 21 Markaryd
info@nibe.se
nibe.eu

IHB PL 2446-2 M13238

To publikacja firmy NIBE Energy Systems. Wszystkie ilustracje produktów, fakty i dane bazują na informacjach dostępnych w czasie zatwierdzenia publikacji.

Firma NIBE Energy Systems nie ponosi odpowiedzialności za błędy techniczne lub drukarskie w niniejszej publikacji.

©2025 NIBE ENERGY SYSTEMS

M13238