Manuel d'installation

Système Split

NIBE SPLIT SVM S332 / AMS 20

IHB FR 2322-2
631472

Guide rapide

NAVIGATION

Sélectionner

Vous pouvez activer la plupart des options et fonctions en effleurant l'écran avec votre doigt.

Défiler

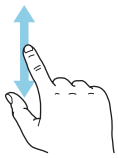

Si le menu comporte plusieurs sous-menus, faites glisser votre doigt vers le haut ou vers le bas pour faire défiler les différentes informations.

Parcourir

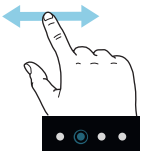

Les points dans la partie inférieure indiquent la présence de pages supplémentaires.

Faites défiler les pages vers la droite ou vers la gauche à l'aide de votre doigt.

Smartguide

Smartguide vous permet d'afficher des informations sur le statut actuel et de procéder facilement aux réglages les plus courants. Les informations affichées dépendent de votre produit et des accessoires qui y sont raccordés.

Réglage de la température intérieure.

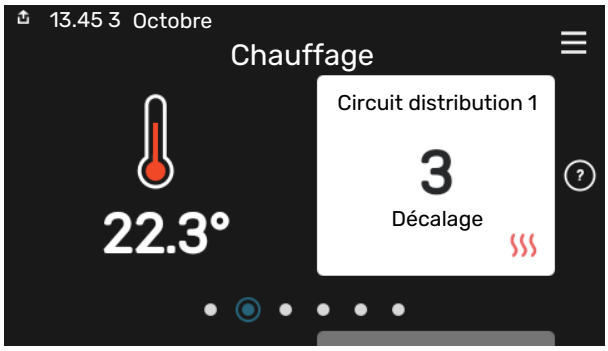

Vous pouvez régler ici la température dans les zones de l'installation.

Augmentation de la température de l'eau chaude

Vous pouvez démarrer ou arrêter ici une augmentation temporaire de la température de l'eau chaude.

Présentation du produit

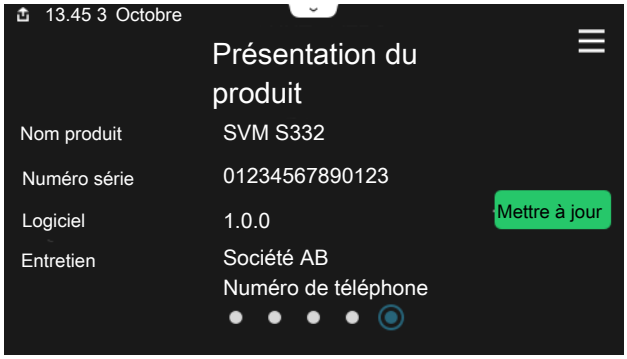

Vous pouvez rechercher ici des informations sur le nom du produit, le numéro de série du produit, la version du logiciel et l'entretien. Les nouvelles versions du logiciel peuvent être téléchargées ici (si SVM S332 est connecté à myUplink).

Table des matières

1 Informations importantes 4
Informations relatives à la sécurité 4
Symboles 4
Marquage 4
Numéro de série 4
Contrôle de l'installation 5
Compatibilité NIBE SPLIT 6

2 Livraison et manipulation 7
Transport de l'unité intérieure 7
Installation de l'unité intérieure 7
Transport de l'unité extérieure 9
Installation de l'unité extérieure 9
Composants fournis 12
Manipulation des panneaux, unité intérieure 13
Manipulation des panneaux, unité extérieure 15

3 Conception du système Split 16
Conception du module intérieur 16
Conception de l'unité extérieure 18

4 Raccordements hydrauliques 21
Généralités 21
Dimensions et branchements des tuyaux 24
Raccordement de l'unité extérieure 24
Utilisation sans unité extérieure 25
Réseaux de distribution 25
Rafraîchissement 25
Eau froide et eau chaude 25
Installation alternative 26

5 Branchements électriques 27
Généralités 27
Branchements 29
Réglages 36

6 Mise en service et réglage 38
Chauffage du compresseur 38
Préparations 38
Remplissage et purge 39
Démarrage et inspection 40
Réglage de la courbe de chauffage/rafraîchissement 41

7 myUplink 43
Spécification 43
Raccordement 43
Étendue de services 43

8 Commande - Présentation 44
Unité d'affichage 44
Navigation 45
Types de menu 45
Circuits de distribution et zones 47

9 Commande - Menus 48
Menu 1 – Température intérieure 48
Menu 2 – Eau chaude 52
Menu 3 - Informations 53
Menu 4 – Mon système 54
Menu 5 - Connexion 58
Menu 6 - Programmation 59
Menu 7 - Entretien 60

10 Entretien 68
Opérations d'entretien 68

11 Problèmes d'inconfort 73
Menu Informations 73
Gestion des alarmes 73
Dépannage 73
Liste d'alarmes 76

12 Accessoires 78

13 Données techniques 80
Dimensions 80
Dimensions, unité intérieure 80
Dimensions, unité extérieure 81
Niveaux de pression sonore 83
Conditions requises d'installation 83
Caractéristiques techniques 84
Étiquetage énergétique 89
Schéma du circuit électrique 92

Index 104

Contact 106

Informations importantes

Informations relatives à la sécurité

Le présent manuel décrit l'installation et les procédures d'entretien effectuées par des spécialistes.

Le client doit conserver le manuel.

> **REMARQUE!**
> Lisez également le manuel de sécurité fourni avant de commencer l'installation.

Symboles

Explication des symboles pouvant figurer dans ce manuel.

> **REMARQUE!**
> Ce symbole indique un danger pour l'utilisateur ou l'appareil.

> **ATTENTION!**
> Ce symbole indique des informations importantes concernant les éléments à prendre en compte lors de l'installation ou de l'entretien.

> **ASTUCE**
> Ce symbole indique des astuces pour vous permettre d'utiliser plus facilement le produit.

Marquage

Explication des symboles pouvant figurer sur l'étiquette ou les étiquettes du produit

Risque d'incendie !

Inflammable.

Tension dangereuse.

Danger pour les utilisateurs et pour la machine.

Lisez le manuel d'utilisation.

Lisez le manuel d'utilisation.

Lisez le manuel d'installation.

Débranchez l'alimentation électrique avant de procéder à l'intervention.

Numéro de série

Le numéro de série figure sur le côté droit du SVM S332, sur l'écran d'accueil « Présentation du produit » et sur la plaque signalétique (PZ1).

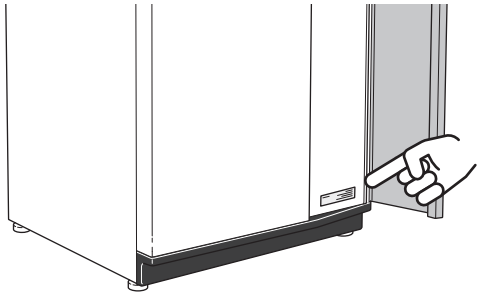

Vous trouverez le « service code » et le numéro de série sur le côté droit de AMS 20.

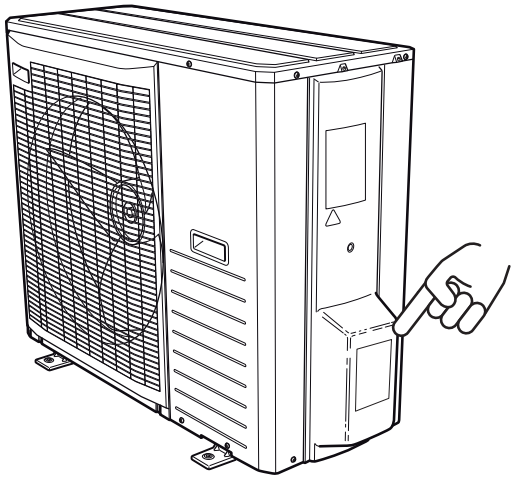

> **ATTENTION!**
> Vous aurez besoin du "service code" et du numéro de série pour l'entretien et le dépannage.

Contrôle de l'installation

Les réglementations en vigueur requièrent que l'installation de chauffage soit contrôlée avant sa mise en service. Cette inspection doit être conduite par une personne qualifiée. Remplir la page d'informations concernant les données d'installation dans le manuel de l'utilisateur.

Le raccordement du circuit frigorifique et toute autre intervention sur ce circuit doivent être effectués uniquement par un technicien agréé disposant des certifications requises.

INSPECTION DE L'INSTALLATION - UNITÉ INTÉRIEURE

✔	Description	Remarques	Signature	Date
Eau froide et eau chaude				
	Vannes d'arrêt			
	Mitigeur thermostatique			
	Soupape de sécurité			
Circuit de rafraîchissement (section « Raccordements hydrauliques »)				
	Essais de fuite			
	Isolation des tuyaux			
Branchements électriques				
	Communication raccordée			
	Fusibles du circuit			
	Disjoncteur général			
	Sonde extérieure			
	Sonde d'ambiance			
	TOR			
	Disjoncteur de sécurité			
	Dispositif différentiel			
	Réglage du mode secours			

INSPECTION DE L'INSTALLATION - UNITÉ EXTÉRIEURE

✔	Description	Remarques	Signature	Date
Circuit de rafraîchissement (section « Raccordements hydrauliques »)				
	Système vidé			
	Système évacué			
	Vide atteint			
	Une seule longueur de tuyau			
	Remplissage supplémentaire			
	Différence de hauteur			
	Essais de pression			
	Essais de fuite			
	Isolation des tuyaux			
Électricité (section « Branchements électriques »)				
	Fusible du groupe			
	Disjoncteur de sécurité			
	Dispositif différentiel			
	Type/puissance du cordon chauffant			
	Câble de communication connecté			
Divers				
	Tuyau d'évacuation des condensats KVR			
Rafraîchissement				
	Système de tuyaux, isolation contre la condensation			

Compatibilité NIBE SPLIT

NIBE Unité intérieure	NIBE Unité extérieure
SVM S332-6	AMS 20-6
SVM S332-10	AMS 20-10

Livraison et manipulation

Transport de l'unité intérieure

SVM S332 doit être transporté et entreposé verticalement dans un endroit sec.

Toutefois, il est possible de placer délicatement SVM S332 en position horizontale (face avant vers le haut) lors de son installation dans un bâtiment.

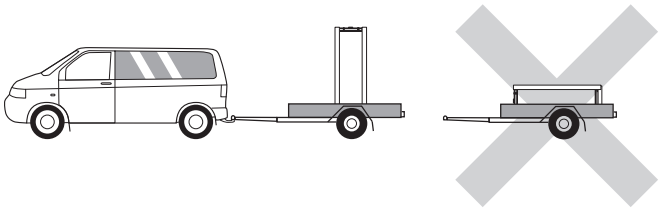

Installation de l'unité intérieure

- Placez SVM S332 en intérieur sur une surface solide et étanche pouvant supporter le poids du produit.
- Pour installer le produit en position horizontale et stable, utilisez ses pieds réglables.

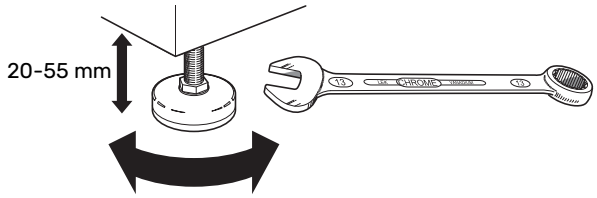

- La zone d'installation de SVM S332 doit être protégée du gel.
- La zone d'installation de SVM S332 doit être équipée d'un siphon de sol, car de l'eau peut s'écouler de SVM S332.
- Installez la pompe à chaleur le dos orienté vers un mur extérieur, idéalement dans une pièce où le bruit n'est pas gênant, pour éviter tout problème de nuisances sonores. Si cela s'avère impossible, évitez de placer votre pompe à chaleur contre un mur situé derrière une chambre ou toute autre pièce où le bruit pourrait constituer un problème.
- Quel que soit l'endroit où est installée la pompe à chaleur, les murs de pièces sensibles au bruit doivent être dotés d'une isolation sonore.
- Acheminez les tuyaux de façon qu'ils ne soient pas fixés à une cloison interne donnant sur une chambre ou un salon.

ZONE D'INSTALLATION

Laissez un espace libre de 800 mm devant le produit et de 400 mm au-dessus. Toutes les procédures d'entretien de SVM S332 peuvent être effectuées en façade et sur le dessus de l'appareil.

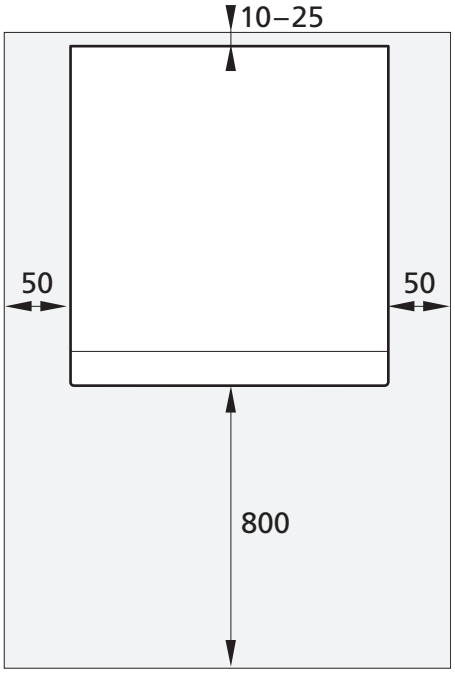

REMARQUE!

Laissez un espace libre de 10 – 25 mm entre SVM S332 et le mur pour l'acheminement des câbles et des tuyaux.

EXIGENCES RELATIVES À L'ESPACE D'INSTALLATION

Pour les systèmes dont la quantité totale de fluide frigorigène est inférieure à 1,84 kg R32, aucune exigence d'espace n'est définie.

AMS 20-6

AMS 20-6 est rempli de 1,3 kg de fluide frigorigène en usine et n'est donc soumis à aucune exigence spécifique concernant l'espace d'installation. Lorsque la longueur maximale du tuyau est de 30 m, le système doit contenir au maximum 0,3 kg de fluide frigorigène. La quantité totale de fluide frigorigène est toujours inférieure à la valeur limite de 1,84 kg.

AMS 20-10

AMS 20-10 est rempli de 1,84 kg de fluide frigorigène en usine. Si le tuyau mesure plus de 15 m de long, le système doit contenir au maximum 0,02 kg/m de fluide frigorigène. En effet, si la quantité totale de fluide frigorigène est supérieure à 1,84 kg, l'accessoire AGS 10 (purgeur automatique) doit être installé et les dimensions de l'espace d'installation doivent être prises en compte par rapport à la quantité totale de fluide frigorigène. Le système ne peut pas contenir une quantité totale de fluide frigorigène supérieure à 2,54 kg R32.

Surface minimale SVM S332-10

Longueur de tuyau (m)	Quantité de remplissage (kg)	m_c (kg) [1]	Surface (m²)
≤15	0,00	1,84	
16	0,02	1,86	4,50
17	0,04	1,88	4,55
18	0,06	1,90	4,60
19	0,08	1,92	4,65
20	0,10	1,94	4,70
21	0,12	1,96	4,74
22	0,14	1,98	4,79
23	0,16	2,00	4,84
24	0,18	2,02	4,89
25	0,20	2,04	4,94
26	0,22	2,06	4,99
27	0,24	2,08	5,04
28	0,26	2,10	5,08
29	0,28	2,12	5,13
30	0,30	2,14	5,18
31	0,32	2,16	5,23
32	0,34	2,18	5,28
33	0,36	2,20	5,33
34	0,38	2,22	5,37
35	0,40	2,24	5,42
36	0,42	2,26	5,47
37	0,44	2,28	5,52
38	0,46	2,30	5,57
39	0,48	2,32	5,62
40	0,50	2,34	5,66
41	0,52	2,36	5,71
42	0,54	2,38	5,76
43	0,56	2,40	5,81
44	0,58	2,42	5,86
45	0,60	2,44	5,91
46	0,62	2,46	5,95
47	0,64	2,48	6,00
48	0,66	2,50	6,05
49	0,68	2,52	6,10
50	0,70	2,54	6,15

[1] Quantité totale de fluide frigorigène

Transport de l'unité extérieure

AMS 20 doit être transporté et entreposé verticalement dans un endroit sec.

> **REMARQUE!**
>
> Assurez-vous que l'unité extérieure ne peut pas tomber pendant le transport.

Vérifiez que AMS 20 n'a pas été endommagé pendant le transport.

MANUTENTION

Si la surface le permet, la solution la plus simple consiste à utiliser un transpalette pour déplacer l'unité extérieure vers l'emplacement d'installation.

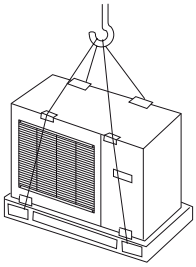

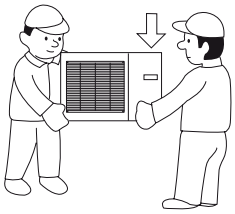

Si l'unité extérieure doit être transportée sur un sol meuble, tel que de la pelouse, il est recommandé de la lever à l'aide d'une grue jusqu'à l'emplacement d'installation. Lors du levage de l'unité extérieure à l'aide d'une grue, l'emballage doit rester intact.

Si l'utilisation d'une grue est impossible, l'unité extérieure peut être transportée à l'aide d'un diable avec plate-forme extensible. L'unité extérieure doit être saisie par son côté le plus lourd et soulevée par deux personnes.

SUPPRESSION DE LA PALETTE EN POSITION FINALE.

Retirez l'emballage et la sangle de sécurité sur la palette.

Placez des sangles autour de chaque pied. L'intervention de deux personnes est recommandée pour lever l'équipement de la palette à la base.

DÉCHETS

Pour la mise au rebut, suivez la procédure dans l'ordre inverse en soulevant l'unité extérieure par la plaque de base plutôt que par la palette.

Installation de l'unité extérieure

- Placer AMS 20 à l'extérieur sur une base plane solide pouvant supporter son poids, de préférence sur une fondation en béton. En cas d'utilisation de dalles en béton, elles doivent reposer sur de l'asphalte ou des galets.
- Les dalles ou fondations en béton doivent être positionnées de telle sorte que le bord inférieur de l'évaporateur se trouve au niveau de l'épaisseur de neige locale moyenne, en respectant un minimum de 300 mm.
- Ne pas placer AMS 20 directement sur la pelouse ou sur toute autre surface solide.

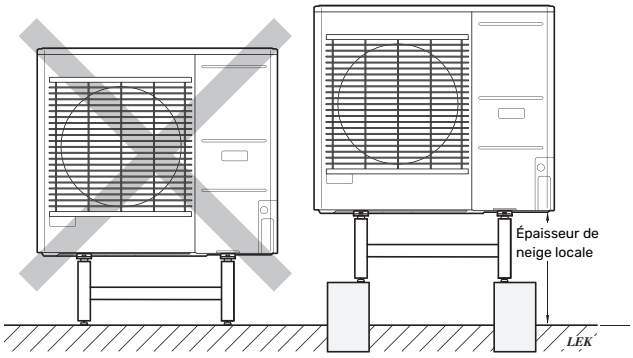

- AMS 20 ne doit pas être placé à côté de murs sensibles au bruit, par exemple à proximité d'une chambre.
- Vérifier également que l'emplacement ne gêne pas les voisins.
- AMS 20 ne doit pas être placé de sorte qu'un bouclage sur l'air extérieur soit possible. Cela provoque une sortie plus faible et un mauvais rendement.
- L'évaporateur doit être protégé de toute exposition au vent car cela affecte la fonction de dégivrage. Placez AMS 20 à l'abri du vent et contre l'évaporateur.
- Afin de protéger l'unité extérieure, les tuyaux et le réseau électrique d'éventuelles chutes de neige depuis le toit, un auvent de protection ou une installation similaire doit être prévu.

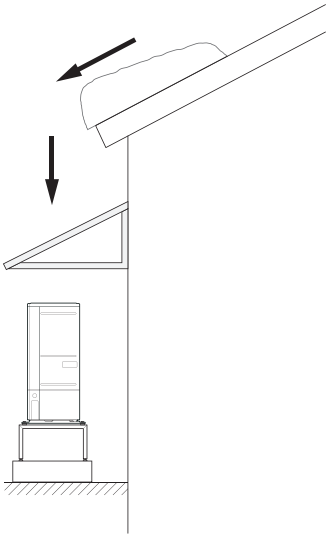

- Une grande quantité d'eau de condensation et d'eau de fonte issue du dégivrage peut se produire. L'eau de condensation doit être évacuée vers un drain ou une installation équivalente.
- Veillez à ne pas rayer l'unité extérieure lors de l'installation.

ZONE D'INSTALLATION

La distance recommandée entre AMS 20 et le mur de l'habitation est d'au moins 150 mm, mais elle ne doit pas dépasser 500 mm dans les zones exposées au vent. L'espace libre au-dessus de AMS 20 doit être d'au moins 1 000 mm. L'espace libre à l'avant doit être d'au moins 1 000 mm pour faciliter l'entretien.

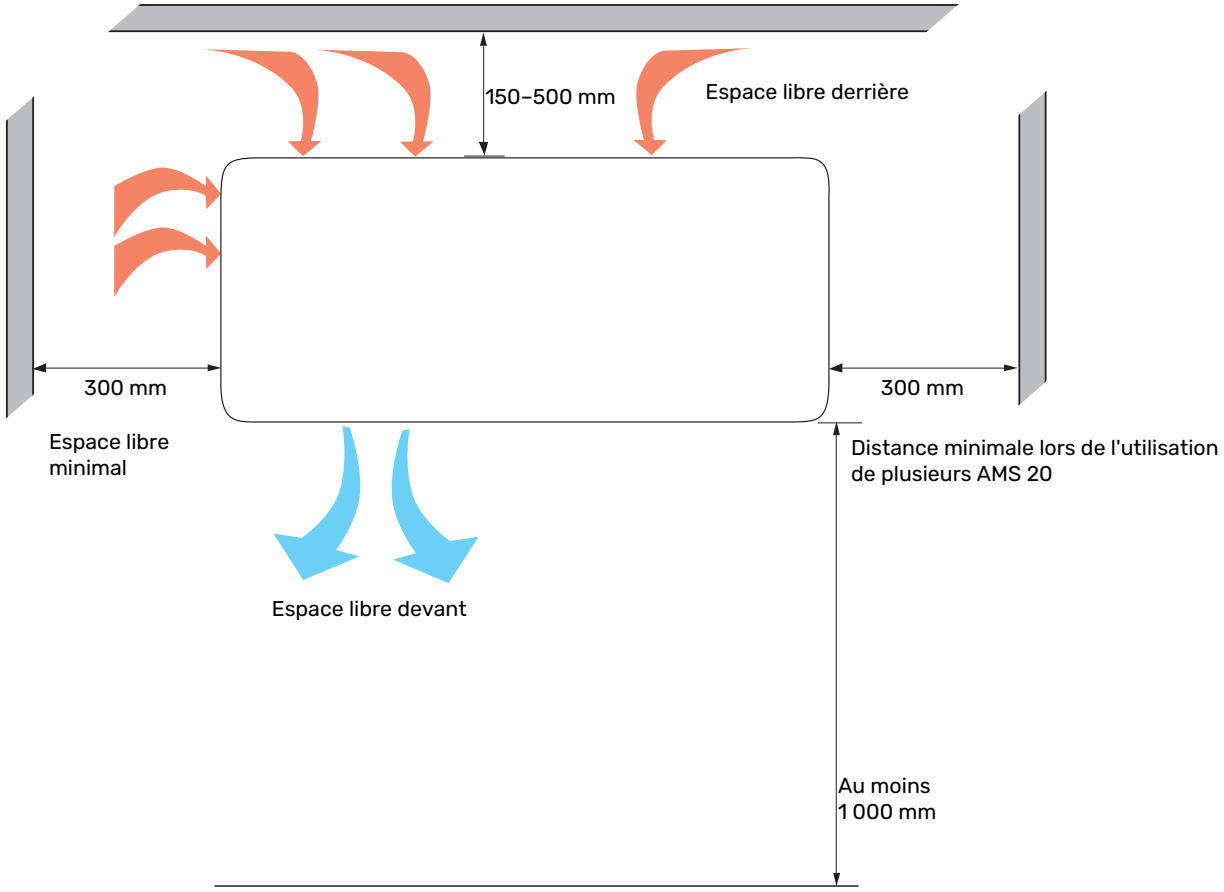

CONDENSATION

La condensation s'écoule au sol sous AMS 20. Afin de protéger l'habitation et l'unité extérieure, les condensats doivent être collectés et évacués.

> **REMARQUE!**
>
> Il est important pour le fonctionnement de l'unité extérieure que les condensats soient évacués et que la sortie du tuyau d'évacuation des condensats soit positionnée de manière à ne pas endommager l'habitation.
>
> L'évacuation des condensats doit être contrôlée régulièrement, notamment à l'automne, et nettoyée si nécessaire.

- L'eau de condensation (jusqu'à 50 litres / 24 h) doit être acheminée par un tuyau vers un système de vidange approprié ; il est recommandé d'utiliser une longueur extérieure la plus courte possible.
- La section du tuyau pouvant être affectée par le gel doit être chauffée par le cordon chauffant pour empêcher tout risque de gel.

> **ASTUCE**
>
> Le tuyau équipé d'un cordon chauffant pour vidanger le bac d'évacuation des condensats n'est pas inclus.

> **ASTUCE**
>
> Pour un fonctionnement optimal, l'accessoire KVR doit être utilisé.

- Acheminez le tuyau vers le bas depuis l'unité extérieure.
- La sortie du tuyau d'évacuation des condensats doit se trouver à une profondeur non soumise au gel.
- Utiliser un siphon pour les installations où de l'air est susceptible de circuler dans le tuyau d'évacuation des condensats.
- Le fond du bac d'eau de condensation doit être correctement isolé.

Chauffage pour bac de récupération, régulation

Le chauffage du bac de récupération est alimenté électriquement lorsque l'une des conditions suivantes est remplie :

1. Le compresseur est en fonctionnement depuis au moins 30 minutes depuis son dernier démarrage.
2. La température ambiante est inférieure à 1 °C.

Vidange des condensats

> **ATTENTION!**
>
> Si aucune des alternatives recommandées n'est utilisée, une évacuation appropriée des condensats doit être prévue.

Caisson en pierre

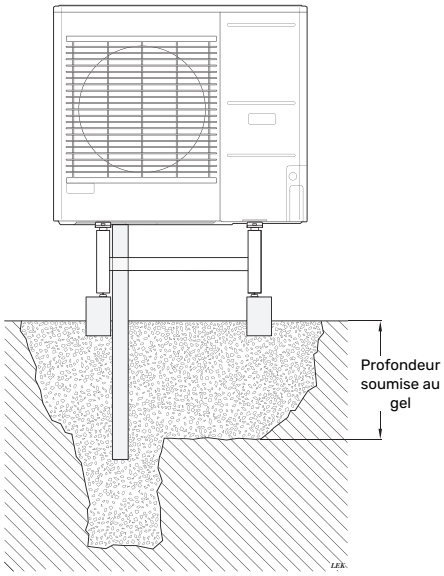

Si l'habitation dispose d'une cave, le puits perdu doit être positionné de sorte que les condensats n'affectent pas l'habitation. Sinon, il peut être placé directement sous l'unité extérieure.

Evacuation des condensats

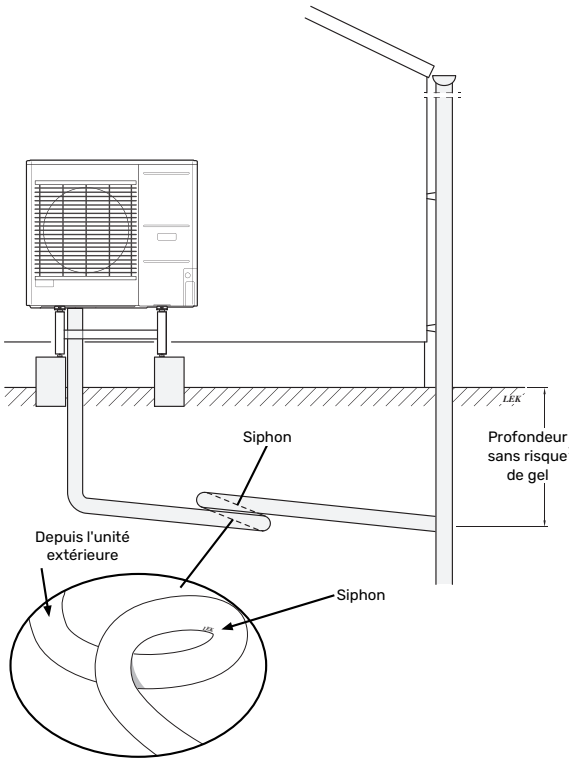

La longueur d'installation peut être adaptée à la taille du joint hydraulique.

Acheminez le tuyau vers le bas depuis l'unité extérieure. Le tuyau d'évacuation des condensats doit être équipé d'un joint hydraulique pour empêcher la circulation de l'air à l'intérieur. La longueur d'installation peut être adaptée à la taille du joint hydraulique.

Composants fournis

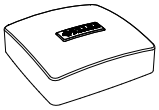

Sonde de température extérieure (BT1)
1 x

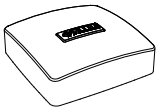

Sonde d'ambiance(BT50)
1 x

Capteur d'intensité[1]
3 x

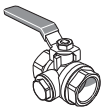

Vanne à sphère avec filtre pour le circuit de distribution (G1") (QZ2.2)
1 x

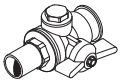

Vanne à sphère avec filtre pour l'arrivée d'eau froide (QZ2.1)
1 x

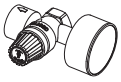

Vanne de sécurité (FL2)/manomètre, circuit de chauffage (BP5)
1 x

Conduit de purge
2 x

Attaches
1 x

Joint torique
8 x

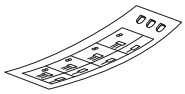

Étiquette de tension de commande externe pour le système de régulation
1 x

[1] SVM S332 3x400 V uniquement.

EMPLACEMENT

Le kit contenant les éléments fournis se trouve sur le module intérieur.

Manipulation des panneaux, unité intérieure

OUVERTURE DE LA TRAPPE AVANT

Appuyez sur le coin supérieur gauche de la trappe pour l'ouvrir.

RETRAIT DE LA FACE AVANT

1. Retirez la vis de l'orifice situé à côté du bouton marche/arrêt (SF1).

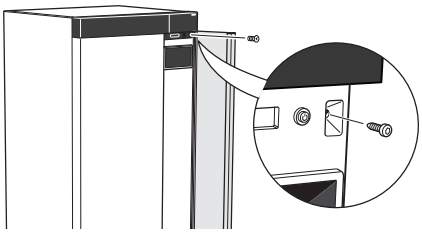

2. Tirez le coin supérieur du panneau vers vous et soulevez-le en diagonale vers le haut pour le retirer du cadre.

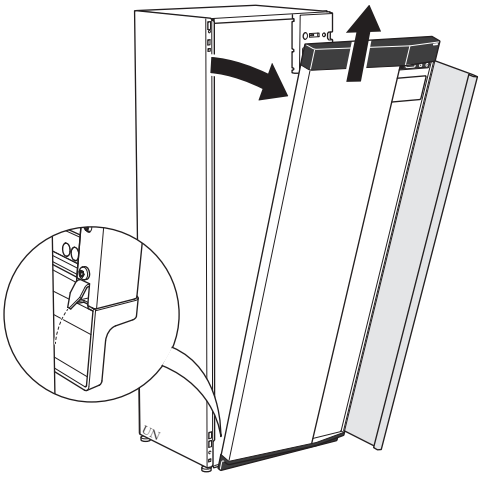

ASSEMBLAGE DE L'AVANT

1. Accrochez un coin inférieur de la face avant au cadre.

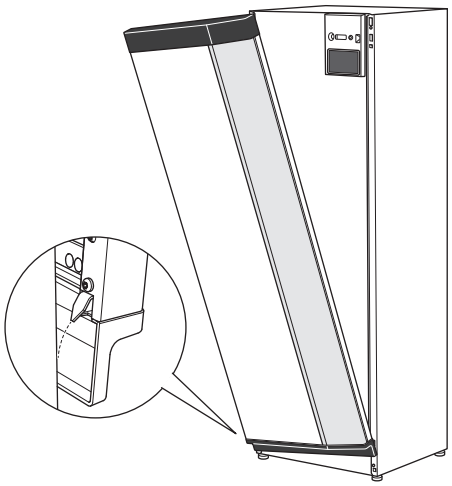

2. Accrochez l'autre coin.

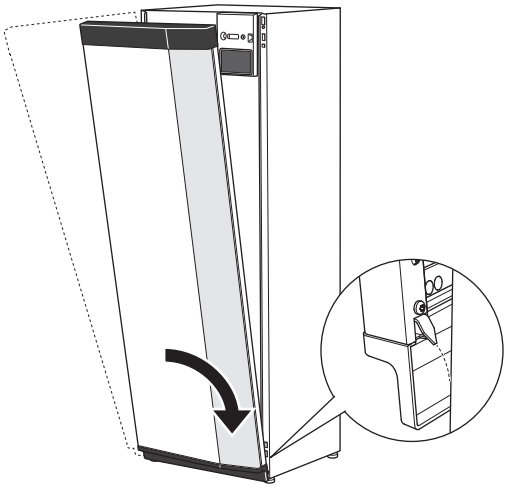

3. Vérifiez si l'écran est droit. Réglez-le si nécessaire.

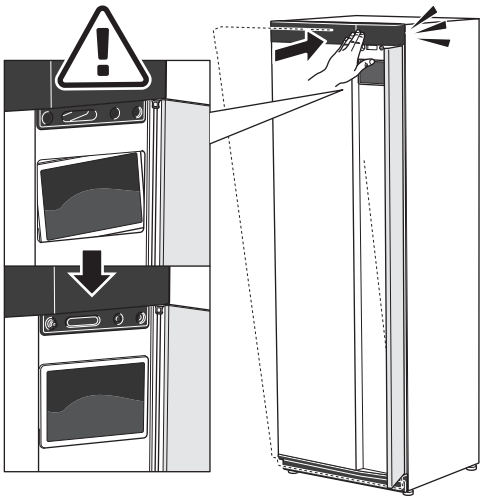

4. Maintenez la partie supérieure de la section avant contre le cadre et vissez-la.

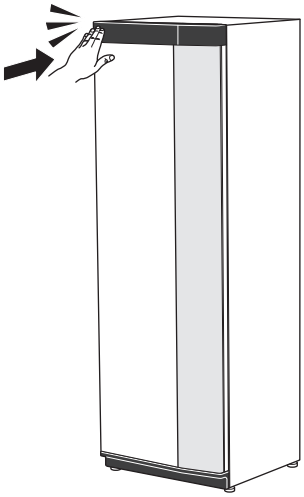

RETRAIT DU PANNEAU LATÉRAL

Il est possible de retirer les panneaux latéraux pour faciliter l'installation.

1. Retirez les vis des bords supérieur et inférieur.

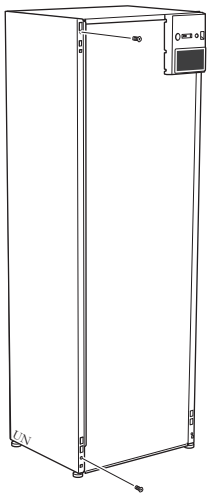

2. Tournez légèrement le panneau vers l'extérieur.

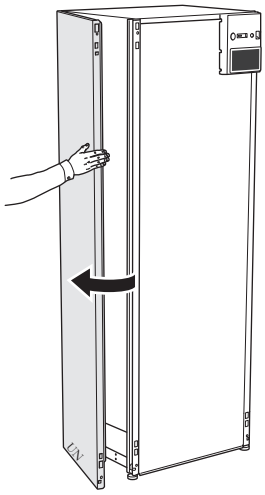

3. Déplacez le panneau vers l'extérieur et vers l'arrière.

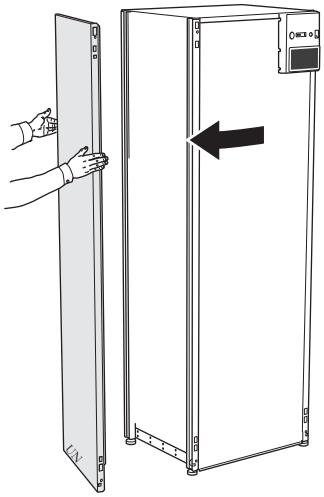

4. L'assemblage se fait dans l'ordre inverse.

Manipulation des panneaux, unité extérieure

AMS 20-6

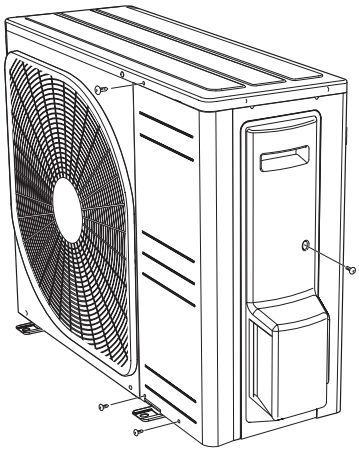

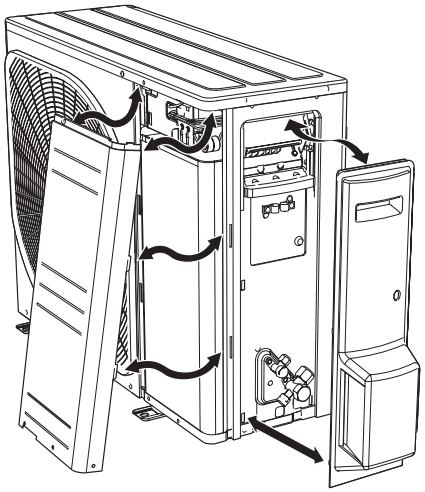

AMS 20-10

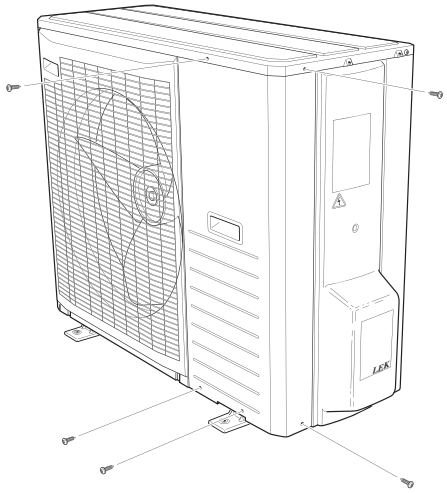

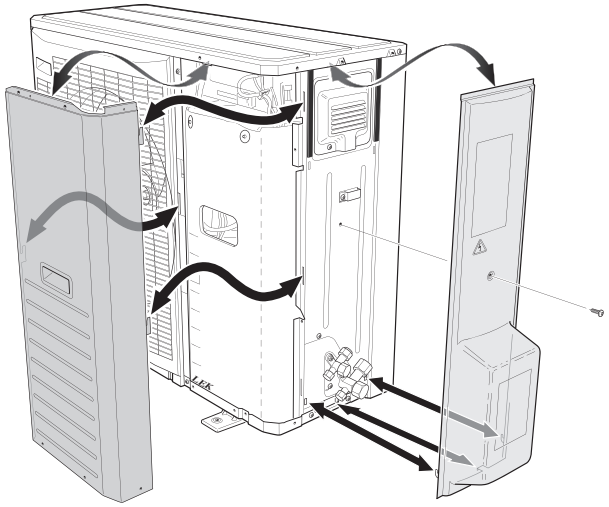

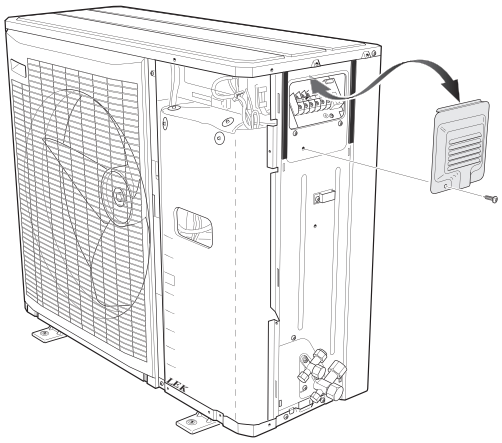

Conception du système Split

Conception du module intérieur

1x230 V

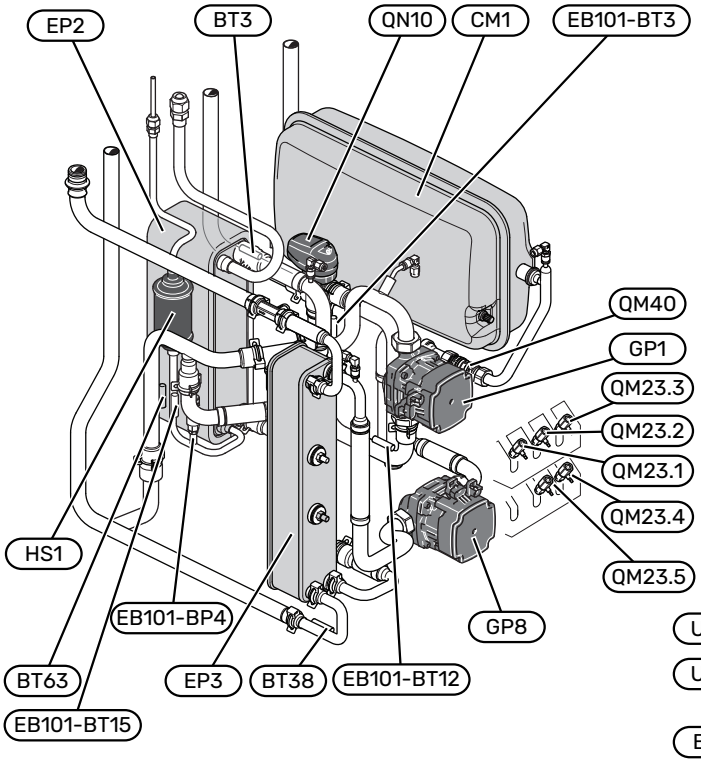

3x400 V

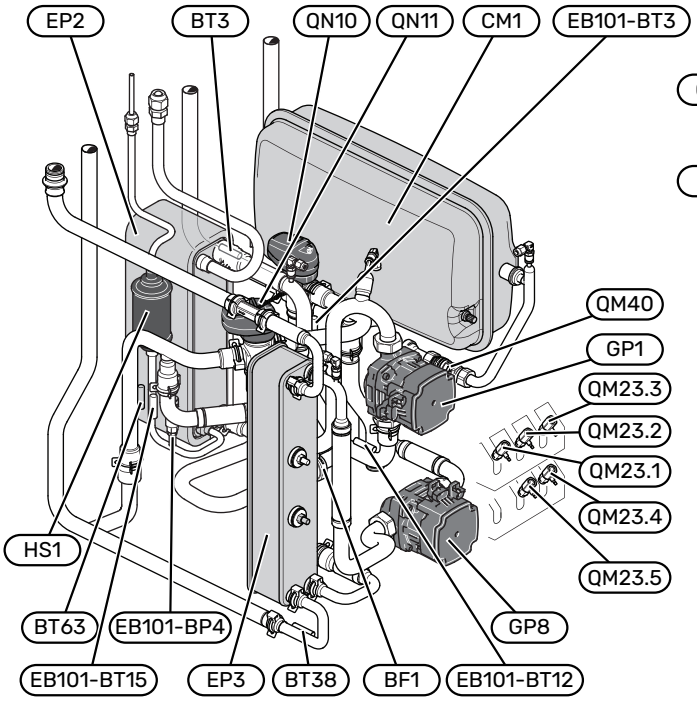

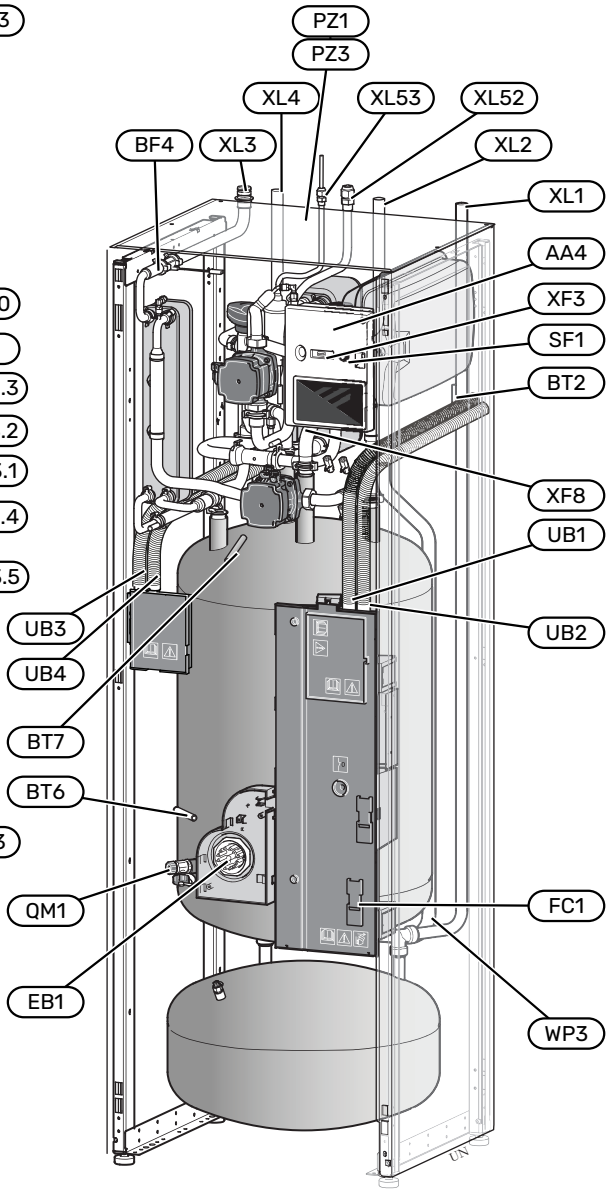

Raccordements hydrauliques

XL1	Raccordement du circuit de chauffage, départ
XL2	Raccordement du circuit de chauffage, retour
XL3	Raccord d'eau froide
XL4	Raccord d'eau chaude
XL52	Raccordement de la ligne de gaz, départ, depuis l'unité extérieure
XL53	Raccordement de la conduite de liquide, retour, vers l'unité extérieure

Composants hydrauliques

CM1	Vase d'expansion fermé
EP3	Échangeur thermique d'eau chaude
GP1	Pompe de circulation
GP8	Pompe de charge, eau chaude
QM1	Vanne de vidange, fluide caloporteur
QM23.1	Vanne de purge, ballon tampon
QM23.2	Vanne de purge, vase d'expansion
QM23.3	Vanne de purge, échangeur thermique d'eau chaude
QM23.4	Vanne de purge, pompe de chauffage
QM23.5	Vanne de purge, condenseur
QM40	Vanne d'arrêt
QN10	Vanne 3 voies directionnelle, chauffage/eau chaude
QN11	Vanne de dérivation[1]
WP3	Tuyau de trop-plein pour la condensation

[1] SVM S332 3x400 V uniquement.

Sondes, etc.

BF1	Contrôleur de débit[1]
BF4	Contrôleur de débit, eau chaude
EB101-BP4	Manomètre, condenseur
BT2	Sonde de départ, eau chaude
EB101-BT3	Sonde de retour (raccordée à AA23)
BT6	Sonde de régulation eau chaude
BT7	Affichage sonde d'eau chaude
EB101-BT12	Sonde condenseur, départ
EB101-BT15	Sonde, ligne liquide
BT38	Sonde d'eau chaude, sortie d'eau chaude
BT63	Sonde de départ après appoint de chauffage

[1] SVM S332 3x400 V uniquement.

Composants électriques

AA4	Unité d'affichage
EB1	Appoint électrique
FC1	Disjoncteur électrique miniature[1]
SF1	Bouton marche/arrêt
XF3	Port USB
XF8	Connexion réseau pour myUplink

[1] Uniquement SVM S332 1x230 V.

Composants du système frigorifique

EP2	Condenseur
HS1	Filtre de séchage

Divers

PZ1	Plaque signalétique
PZ3	Numéro de série
UB1–UB4	Presse-étoupe

Désignations conformes à la norme EN 81346-2.

BOÎTIERS DE DISTRIBUTION

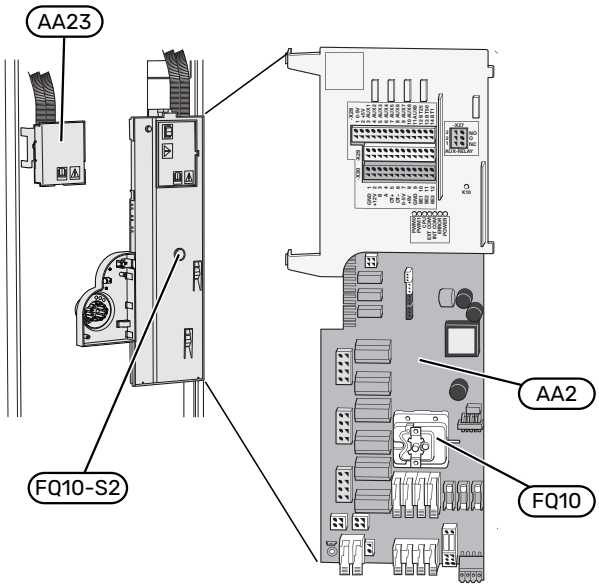

Composants électriques

AA2	Carte de base
FQ10	Limiteur de température
	FQ10-S2 Bouton de réinitialisation pour limiteur de température
AA23	Carte de communication

Conception de l'unité extérieure

AMS 20-6

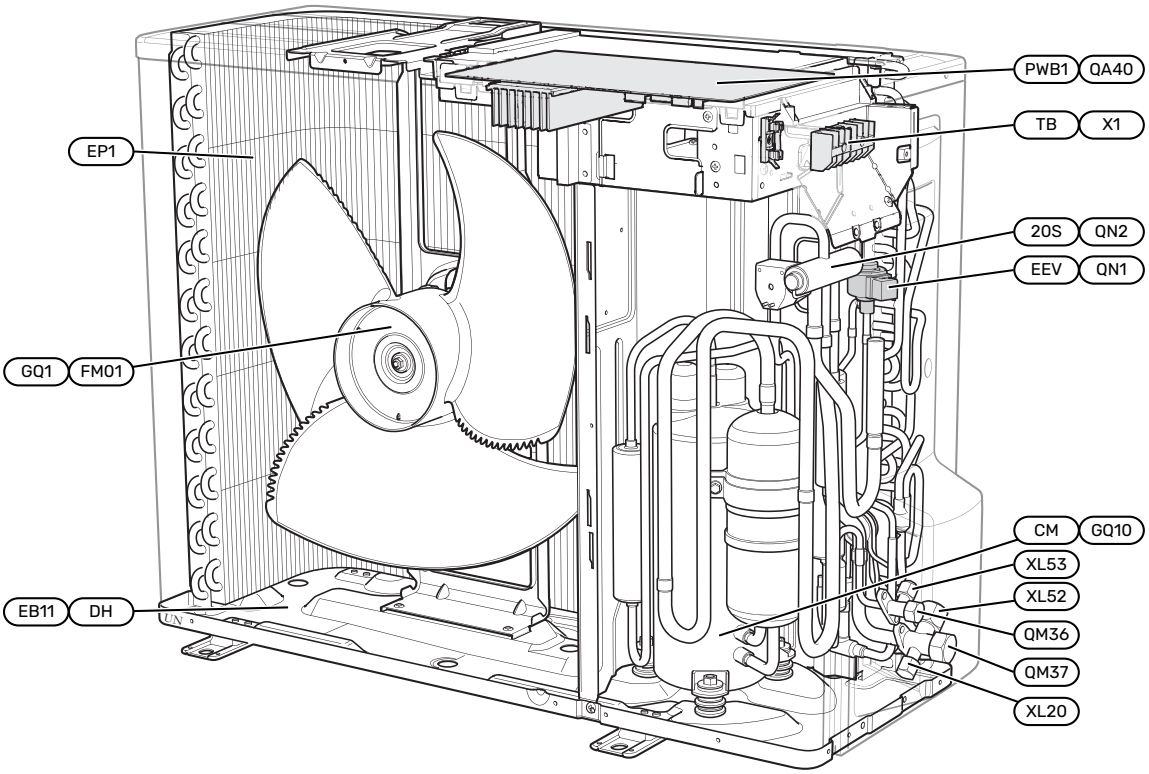

AMS 20-10

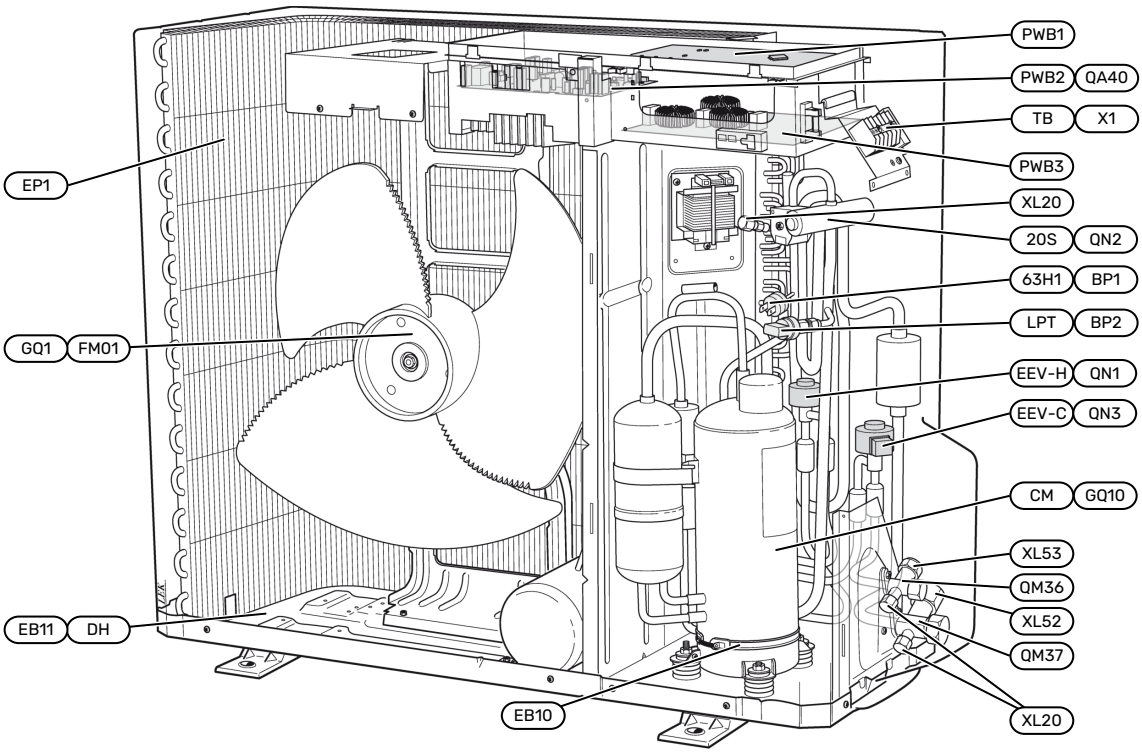

Raccordements hydrauliques

XL20	Raccord de service, haute pression
XL52	Raccordement de la ligne gaz
XL53	Raccordement de la ligne liquide

Sondes, etc.

BP1 (63H1)	Pressostat haute pression
BP2 (LPT)	Transmetteur basse pression

Composants électriques

EB10 (CH)	Chauffage du compresseur
EB11 (DH)	Résistance du bac d'évacuation des condensats
GQ1 (FM01)	Ventilateur
(PWB1)	Carte de contrôle
QA40 (PWB1)	Carte de commande avec unité inverter
QA40 (PWB2)	Module inverter
(PWB3)	Carte du filtre
X1 (TB)	Répartiteur, alimentation entrante et communication

Composants du système frigorifique

EP1	Évaporateur
GQ10 (CM)	Compresseur
QM36	Vanne d'arrêt, ligne liquide
QM37	Vanne d'arrêt, ligne gaz
QN1 (EEV-H)	Vanne de détente, chauffage
QN2 (20S)	Robinet à 4 voies
QN3 (EEV-C)	Vanne de détente, rafraîchissement

Désignations entre parenthèses selon la norme du fournisseur.

EMPLACEMENT DES SONDES AMS 20

Module extérieur AMS 20-6

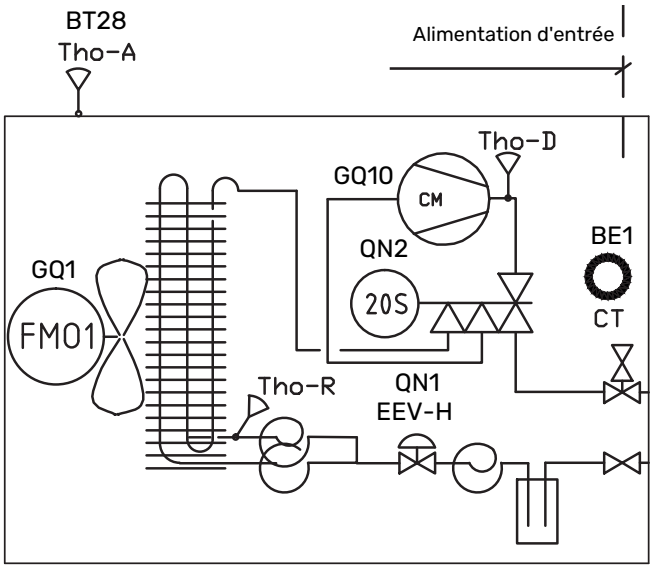

Module extérieur AMS 20-10

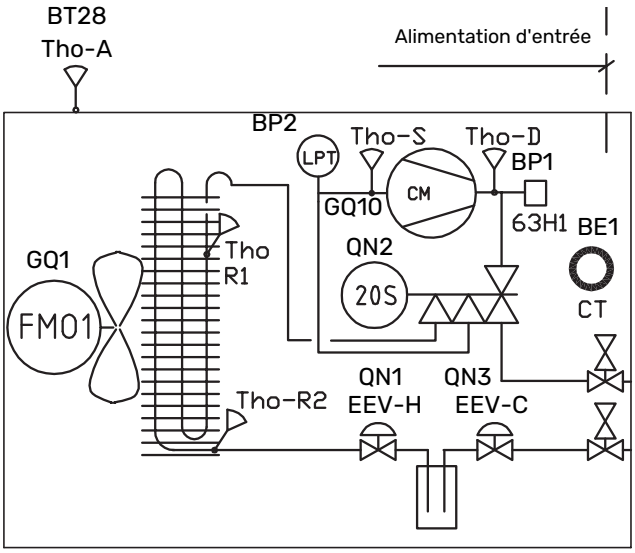

BE1 (CT)	TOR
BT28 (Tho-A)	Sonde d'ambiance
BP1 (63H1)	Pressostat haute pression
BP2 (LPT)	Transmetteur basse pression
GQ1 (FM01)	Ventilateur
GQ10 (CM)	Compresseur
QN1 (EEV-H)	Vanne de détente, chauffage
QN2 (20S)	Robinet à 4 voies
QN3 (EEV-C)	Vanne de détente, rafraîchissement
Tho-D	Sonde de gaz chaud
Tho-R	Sonde de l'évaporateur, sortie
Tho-R2	Sonde de l'évaporateur, entrée
Tho-S	Sonde de gaz d'aspiration

Désignations entre parenthèses selon la norme du fournisseur.

Raccordements hydrauliques

Généralités

L'installation hydraulique doit être effectuée conformément aux normes et directives en vigueur.

Le système requiert que les dimensions du circuit de radiateur soient adaptées à un fluide caloporteur basse température. À la température extérieure de base (TEB) la plus basse, les températures maximales recommandées sont de 55 °C sur le circuit de départ et de 45 °C sur le circuit de retour, mais SVM S332 peut supporter des températures allant jusqu'à 70 °C.

ATTENTION!

S'assurer que l'eau de remplissage est propre. En cas d'utilisation d'un puits privé, il peut être nécessaire d'ajouter un filtre à eau supplémentaire.

REMARQUE!

Tout point haut du système de chauffage doit être muni d'un purgeur.

REMARQUE!

Le système de tuyaux doit être vidé avant que le module intérieur soit raccordé pour éviter que des débris n'endommagent les différents composants.

REMARQUE!

De l'eau peut s'écouler du tuyau de trop-plein de la soupape de sécurité. Le tuyau de trop-plein doit être raccordé à un système d'évacuation approprié pour éviter tout risque de blessure lié à des éclaboussures d'eau chaude. Le tuyau de trop-plein doit être incliné sur toute la longueur afin d'empêcher la formation de poches d'eau. Il doit également être protégé du gel. Le diamètre du tuyau de trop-plein doit être au moins égal à celui de la soupape de sécurité. Le tuyau de trop-plein doit être visible et son ouverture doit être large et éloignée de tout composant électrique.

DÉBIT MINIMAL DU SYSTÈME

REMARQUE!

Un sous-dimensionnement du circuit de distribution peut endommager le produit et provoquer des dysfonctionnements.

Chaque circuit de distribution doit être dimensionné individuellement pour produire le débit recommandé.

L'installation doit être dimensionnée de façon à assurer au moins le débit minimal de dégivrage à 100 % du fonctionnement de la pompe.

Module extérieur	Débit minimal pendant le dégivrage (100 % du fonctionnement de la pompe (L/s)
AMS 20-6	0,19
AMS 20-10	

VOLUME DU SYSTÈME

SVM S332 est équipée d'un vase d'expansion (CM1).

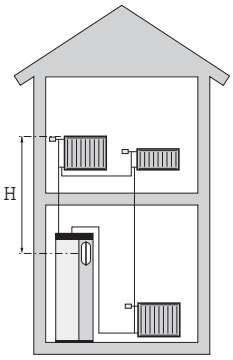

Le vase d'expansion dispose d'un volume de 13 litres. Il est pressurisé de série à 0,5 bar. La hauteur maximale autorisée « H » entre le vase d'expansion et le radiateur le plus haut est donc de 5 m (voir l'illustration).

Si la pression initiale n'est pas suffisante, il est possible de l'augmenter en ajoutant de l'air dans le vase d'expansion via la vanne. Toute modification de la pression initiale influe sur la capacité du vase d'expansion à gérer la dilatation de l'eau.

Le volume maximal du système, sans SVM S332, est de 60 litres à la pression initiale indiquée ci-dessus.

LÉGENDE DES SYMBOLES

Symbole	Signification
	Boîtier
	Vanne d'arrêt
	Vanne de remplissage
	Clapet anti-retour
	Mitigeur thermostatique
	Pompe de circulation
	Appoint électrique
	Vase d'expansion
	Vanne à sphère avec filtre
	Soupape de sécurité
	Sonde de température
	Vanne de régulation
	Vanne 3 voies directionnelle/dérivation
	Échangeur thermique
	Vanne de décharge
	Module intérieur
	Eau chaude sanitaire
	Module extérieur
	Circulation de l'eau chaude
	Système de chauffage
	Système de chauffage basse température

DESCRIPTION DU SYSTÈME

SVM S332 comprend un échangeur thermique d'eau chaude, un réservoir de stockage, un vase d'expansion d'eau chaude, un appoint électrique, des pompes de circulation, un ballon tampon et un système de régulation. SVM S332 se raccorde au circuit de distribution. L'eau chaude est produite par l'échangeur thermique d'eau chaude.

SVM S332 est conçue pour être branchée à et communiquer avec AMS 20, qui, une fois combinées, forment une installation de chauffage complète.

Par temps froid, l'unité extérieure fonctionne avec le module intérieur. Si la température de l'air extérieur passe en dessous de la plage de fonctionnement de l'unité extérieure, la production de chauffage est intégralement assurée par l'appoint électrique[1].

L'unité intérieure peut produire de l'eau chaude avec l'appoint électrique intégré pendant que l'unité extérieure produit du froid avec le compresseur.

1x230 V

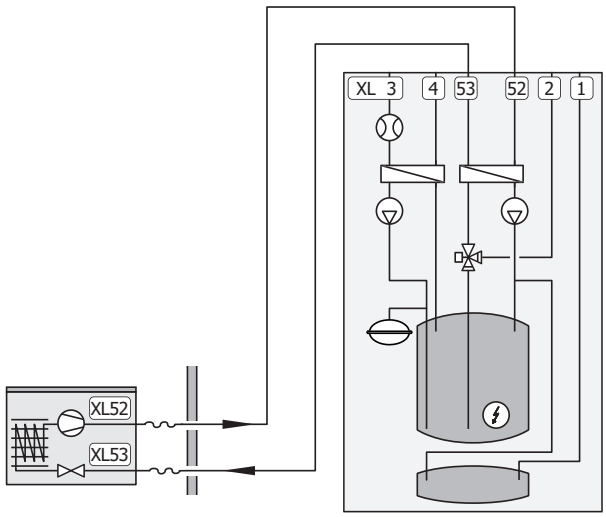

3x400 V

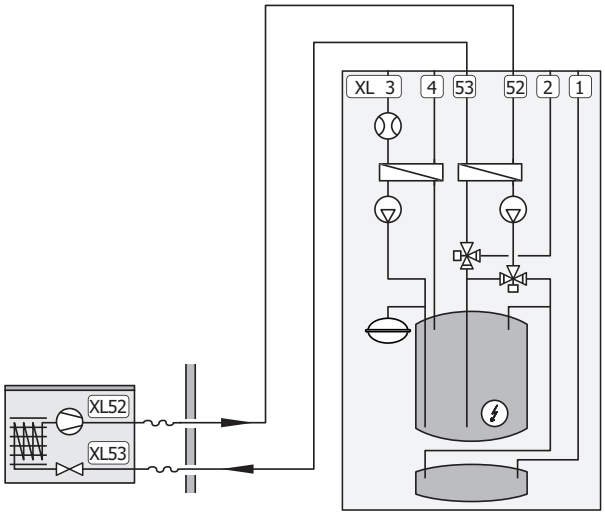

XL1	Raccordement, départ du circuit chauffage
XL2	Raccordement, circuit de retour du circuit de chauffage
XL3	Raccordement, eau froide
XL4	Raccordement, eau chaude
XL52	Raccordement de la ligne gaz
XL53	Raccordement de la ligne liquide

[1] SVM S332 3x400 V uniquement.

ATTENTION!

Ce schéma est un schéma de principe. Pour en savoir plus sur SVM S332, consultez la section « Conception du système Split ».

Dimensions et branchements des tuyaux

MODULE INTÉRIEUR

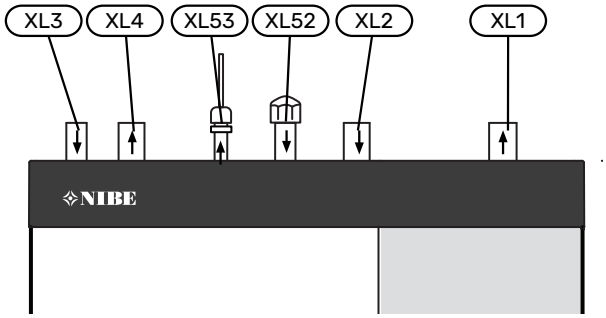

MODULE EXTÉRIEUR

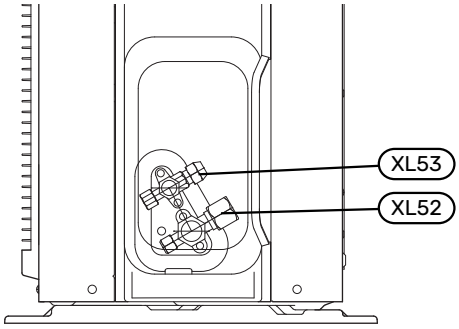

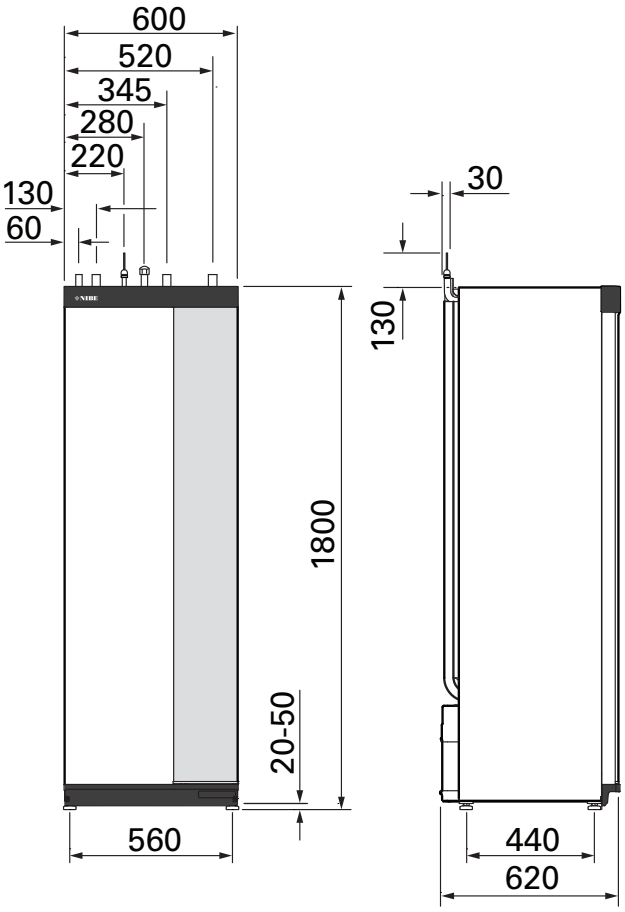

DIMENSIONS ET MATÉRIAUX DES TUYAUX

Raccordement			SVM S332	
			6	10
XL1/XL2	Départ/Retour circuit chauffage ø	mm	22 (7/8")	
XL3/XL4	Eau froide/chaude ø	mm	22 (7/8")	
XL52	Raccordement de la ligne de gaz, départ, depuis l'unité extérieure ø[1]	mm	12,7 (1/2")	15,88 (5/8")
XL53	Raccordement de la ligne liquide, retour, vers l'unité extérieure ø[2]	mm	6,35 (1/4")	

1 Qualité du cuivre SS-EN 12735-1 ou C1220T, JIS H3300. Épaisseur minimale du matériau 1,0 mm.

2 Qualité du cuivre SS-EN 12735-1 ou C1220T, JIS H3300. Épaisseur minimale du matériau

0,8 mm.

Raccordement de l'unité extérieure

Installez des liaisons frigorifiques entre les unités extérieure et intérieure.

LIMITATIONS, UNITÉ EXTÉRIEURE

		SVM S332	
		6	10
Longueur max., liaison frigorifique, 1 voie[1]	m	30	50
Différence de hauteur max., lorsque SVM S332 est placé plus haut que l'unité extérieure	m	20	15
Différence de hauteur max., lorsque SVM S332 est placé plus bas que l'unité extérieure	m	20	30

1 Si la longueur des liaisons frigorifiques est supérieure à 15 mètres, du fluide frigorigène doit être ajouté à raison de 0,02 kg/m.

Utilisation sans unité extérieure

L'unité intérieure peut être utilisée sans unité extérieure (comme une chaudière électrique uniquement) pour produire du chauffage [2] et de l'eau chaude avant l'installation de l'unité extérieure.

Pour utiliser l'unité intérieure comme chaudière électrique, vous devez :

1. Définir des réglages dans le logiciel conformément à la section « Mise en service sans unité extérieure ».

Réseaux de distribution

Un circuit de distribution est un dispositif qui permet de réguler la température intérieure à l'aide du système de régulation intégré à SVM S332 et, par exemple, de radiateurs, de planchers chauffants, de planchers rafraîchissants, de ventilo-convecteurs, etc.

RACCORDEMENT DU CIRCUIT DE CHAUFFAGE

Procédez comme suit pour l'installation :

- vanne de sécurité(FL2)/manomètre (BP5) fournis
- vanne à sphère avec filtre fournie (QZ2.2)

  Installez la vanne à sphère avec filtre le plus près possible de SVM S332.
- vanne d'arrêt

  Installez la vanne d'arrêt le plus près possible de SVM S332.
- Lors du raccordement à un système équipé de thermostats, vous devez installer une vanne de bypass ou retirer certains thermostats afin de garantir un débit et une production de chaleur suffisants.

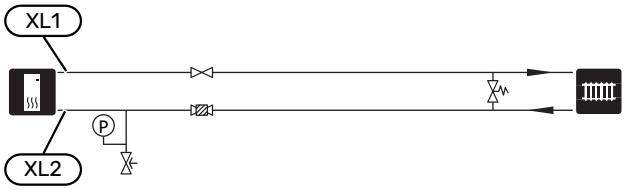

Rafraîchissement

Le froid est produit par l'unité extérieure, puis passe par l'unité intérieure avant d'être distribué dans l'habitation à l'aide de ventilo-convecteurs, par exemple.

CHAUFFAGE ET RAFRAÎCHISSEMENT DANS LE MÊME SYSTÈME

Dans les installations dans lesquelles les demandes de chauffage et de rafraîchissement peuvent intervenir à des moments différents, celles-ci peuvent être satisfaites par le même circuit de distribution.

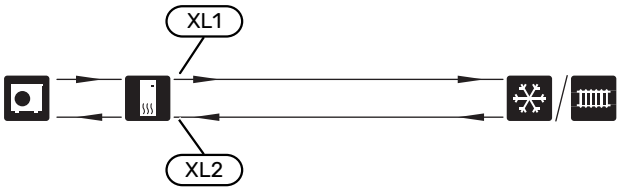

CHAUFFAGE ET RAFRAÎCHISSEMENT DANS DES SYSTÈMES DISTINCTS

Dans les installations dans lesquelles certains circuits de distribution ne sont pas protégés contre la condensation, l'alimentation de ces circuits peut être coupée à l'aide d'une vanne d'arrêt lorsque le mode rafraîchissement est actif.

1. Raccordez la vanne d'arrêt à la sortie AUX dans SVM S332.
2. Dans le menu 7.4 - « Ent./sort. sélectionnables », sélectionnez « Indication mode rafraîchissement ».

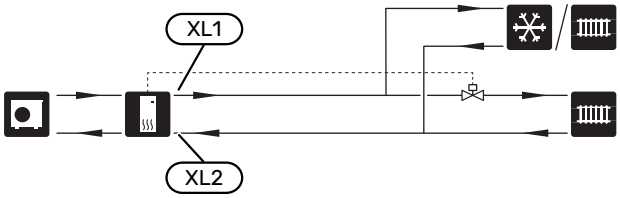

Eau froide et eau chaude

Le réglage de l'eau chaude s'effectue dans le menu 7.1.1 – « Eau chaude ».

RACCORDEMENT DE L'EAU FROIDE ET DE L'EAU CHAUDE

Procédez comme suit pour l'installation :

- clapet anti-retour
- vanne à sphère avec filtre fournie (QZ2.1)

  Installez la vanne à sphère avec filtre le plus près possible de SVM S332.
- soupape de sécurité

  La pression d'ouverture de la soupape de sécurité ne doit pas dépasser 1,0 MPa (10,0 bar).
- vanne mélangeuse

[2] SVM S332 avec vanne de dérivation QN11 uniquement.

Un robinet mélangeur doit également être installé si le réglage d'usine pour l'eau chaude est modifié. Les réglementations nationales doivent être respectées.

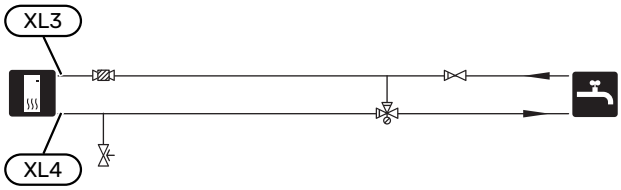

Installation alternative

Certaines options d'installation de SVM S332 sont présentées ici.

De plus amples d'informations sont disponibles sur nibe.fr et dans les instructions d'assemblage respectives des accessoires utilisés. Voir page 78 pour une liste des accessoires qui peuvent être utilisés avec SVM S332.

SYSTÈME D'ÉMISSION SUPPLÉMENTAIRE

Dans les bâtiments disposant de plusieurs circuits de distribution qui nécessitent différentes températures de départ, l'accessoire ECS 40/ECS 41 peut être raccordé.

Une vanne de dérivation réduit la température au niveau du système de plancher chauffant, par exemple.

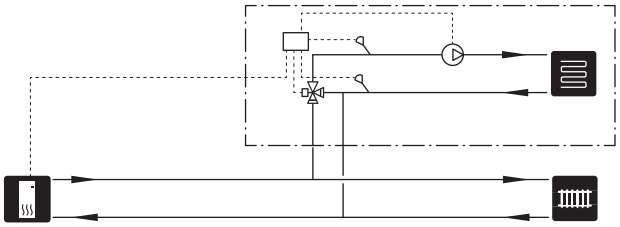

CHAUFFE-EAU SUPPLÉMENTAIRES

Le système doit être complété par un ballon d'eau chaude supplémentaire si une grande baignoire ou tout autre élément consommant une importante quantité d'eau chaude est installé.

Chauffe-eau avec thermoplongeur

Dans les ballons d'eau chaude équipés d'un appoint électrique, l'eau est d'abord chauffée par la pompe à chaleur. L'appoint électrique du ballon d'eau chaude est utilisé pour que l'eau reste chaude et lorsque la puissance de la pompe à chaleur est insuffisante.

Le ballon d'eau chaude est raccordé après SVM S332.

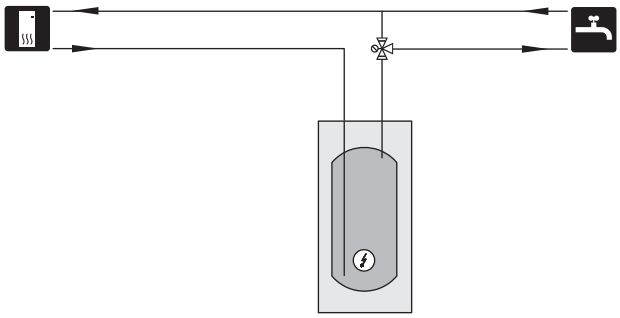

CIRCULATION DE L'EAU CHAUDE

Une pompe de circulation peut être commandée par SVM S332 pour faire circuler l'eau chaude. La température de l'eau doit empêcher le développement des bactéries et prévenir les risques de brûlure. Les normes nationales doivent être respectées.

Le retour d'ECS est raccordé à un ballon d'eau chaude indépendant.

La pompe de circulation est activée via la sortie AUX dans le menu 7.4 - « Ent./sort. sélectionnables ».

Le système d'ECS peut être équipé d'une sonde d'eau chaude pour ECS (BT70) et (BT82) raccordée via l'entrée AUX, que vous pouvez activer dans le menu 7.4 - « Ent./sort. sélectionnables ».

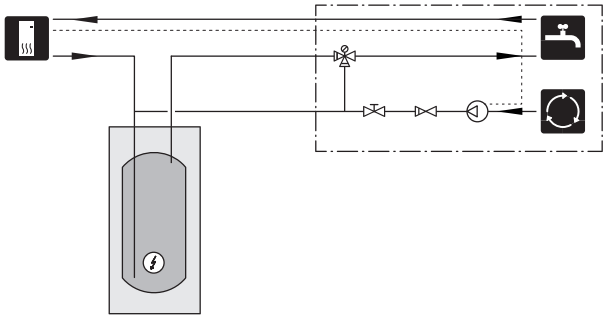

CIRCUIT DE DÉPART DE RAFRAÎCHISSEMENT RETARDÉ

Lorsque l'installation passe de la production d'eau chaude, par exemple, à la production de froid, une certaine quantité de chaleur s'échappe dans le système de rafraîchissement. Pour éviter cela, une vanne 3 voies directionnelle est installée (QN44) dans le système.

La vanne 3 voies directionnelle redirige le débit du circuit de départ vers l'unité intérieure jusqu'à ce que la température du circuit de charge atteigne 20 °C, puis le dirige vers le circuit de distribution. La température est mesurée à l'aide d'une sonde interne dans l'unité extérieure et aucune sonde supplémentaire n'est nécessaire.

La vanne 3 voies directionnelle est activée via la sortie AUX dans le menu 7.4 - « Ent./sort. sélectionnables », « Ind. mode raf. avec délai ».

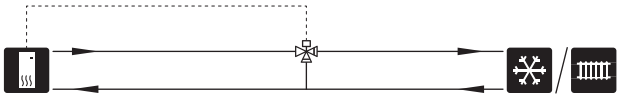

Branchements électriques

Généralités

Tous les branchements de l'ensemble des équipements électriques, à l'exception des sondes extérieures, des sondes d'ambiance et des capteurs de courant, sont effectués à l'usine.

- L'installation électrique et le réseau électrique doivent être conformes aux dispositions nationales.
- Avant de tester l'isolation du réseau électrique de l'habitation, déconnectez l'installation de la pompe à chaleur air/eau.
- Si l'habitation est équipée de disjoncteurs différentiels, NIBE SPLIT doit être équipé de deux disjoncteurs distincts, un pour l'unité extérieure et un pour l'unité intérieure.
- NIBE SPLIT doit être installé à l'aide d'interrupteurs sectionneurs, un pour l'unité extérieure et un pour l'unité intérieure. La section du câble doit être dimensionnée en fonction du calibre de disjoncteur utilisé.
- Si vous utilisez un disjoncteur électrique miniature, celui-ci doit être au minimum de type « C ». Consultez la section « Caractéristiques techniques » pour connaître la taille des disjoncteurs.
- Utilisez un câble blindé pour la communication avec l'unité extérieure.
- Pour prévenir toute interférence, les câbles de sondes raccordés à des connexions externes ne doivent pas être placés à proximité des câbles haute tension.
- Les câbles de communication et de sondes doivent présenter une section minimum de 0,5mm² et chaque câble ne doit pas dépasser 50m (câbles EKKX ou LiYY ou équivalent, par exemple).
- Le schéma électrique de NIBE SPLIT est disponible dans la section « Caractéristiques techniques ».
- Pour acheminer un câble dans SVM S332, utilisez les serre-câbles (UB1– et UB4).

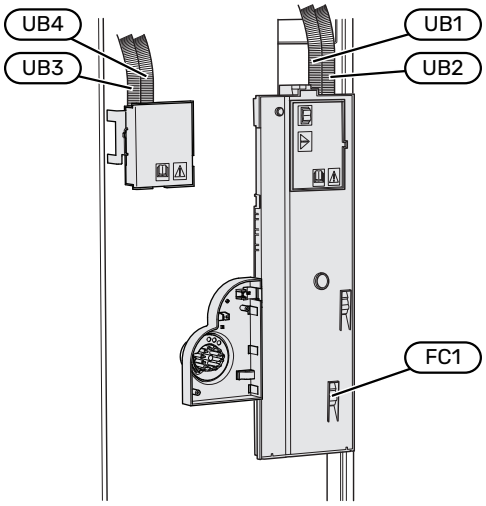

Pour acheminer un câble dans AMS 20, utilisez le support de câbles (UB1).

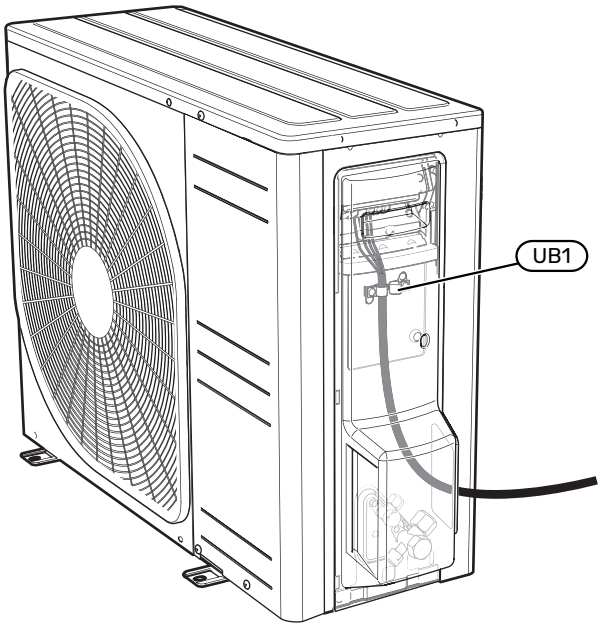

REMARQUE!

L'installation électrique et l'entretien doivent être conduits sous la supervision d'un électricien qualifié. Coupez l'alimentation électrique via le disjoncteur avant d'entreprendre toute tâche d'entretien.

REMARQUE!

Si le câble d'alimentation est endommagé, seul(e) NIBE, son représentant de service ou une personne autorisée peut le remplacer afin d'empêcher tout danger et dommage.

REMARQUE!

Pour préserver l'intégrité du système électronique de l'installation, vérifiez les connexions, la tension de secteur et la tension de phase avant de démarrer NIBE SPLIT.

REMARQUE!

Ne démarrez pas le système avant de l'avoir rempli d'eau. Les composants du système pourraient être endommagés.

DISJONCTEUR ÉLECTRIQUE

Le circuit de fonctionnement de SVM S332 et certains de ses composants internes sont alimentés en interne par un disjoncteur électrique miniature (FC1).

SVM S332 1x230 V uniquement.

ACCESSIBILITÉ, RACCORDEMENT ÉLECTRIQUE

Retrait du cache

La trappe s'ouvre à l'aide d'un tournevis.

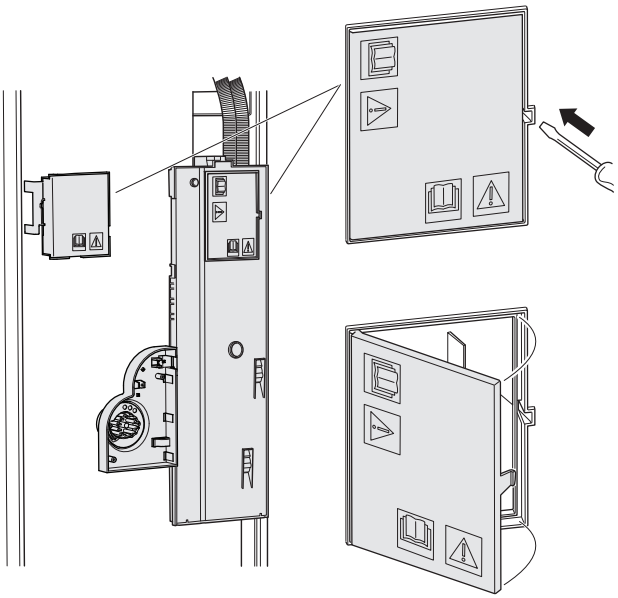

Dépose des caches

La trappe s'ouvre à l'aide d'un tournevis.

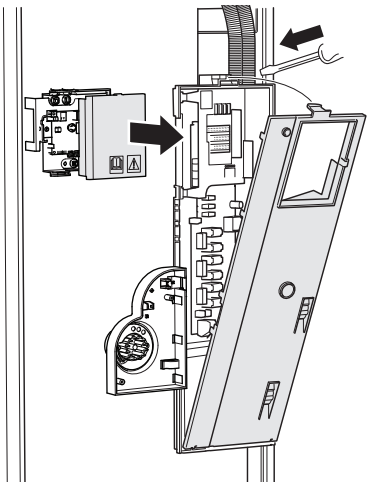

VERROUILLAGE DES CÂBLES

Utilisez un outil adapté pour libérer/verrouiller les câbles dans les répartiteurs du module intérieur.

Bornier

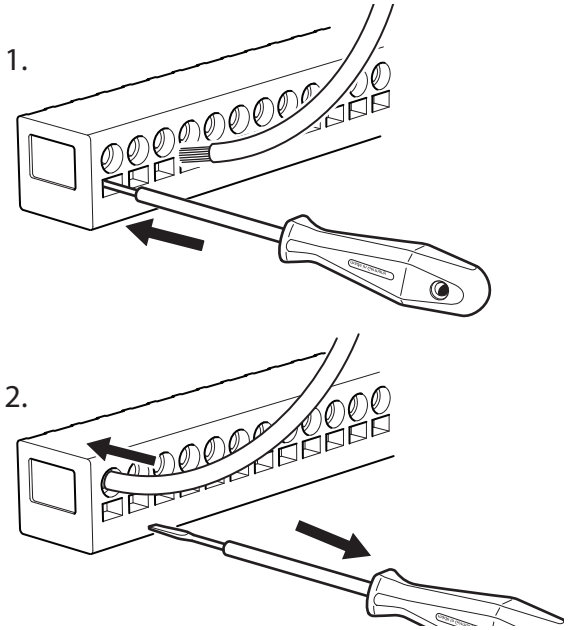

LIMITEUR DE TEMPÉRATURE

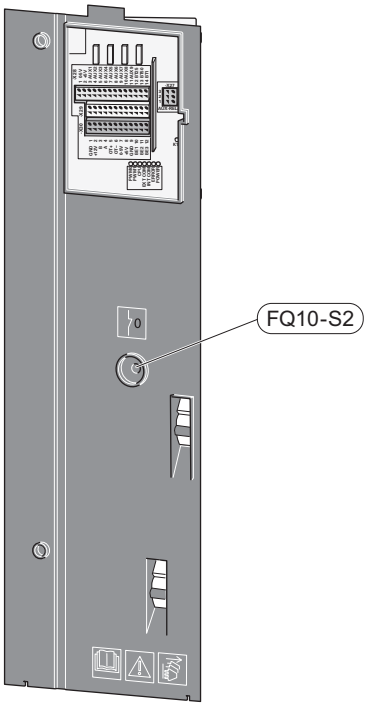

Le limiteur de température (FQ10) coupe l'alimentation électrique de l'appoint électrique supplémentaire si la température dépasse 89 °C. Il doit être réinitialisé manuellement.

Réinitialisation

Le limiteur de température (FQ10) se trouve derrière le cache avant. Appuyez sur le bouton (FQ10-S2) pour réinitialiser le limiteur de température.

Branchements

BORNIERS SVM S332

Sur la carte électronique (AA2), les borniers suivants sont utilisés.

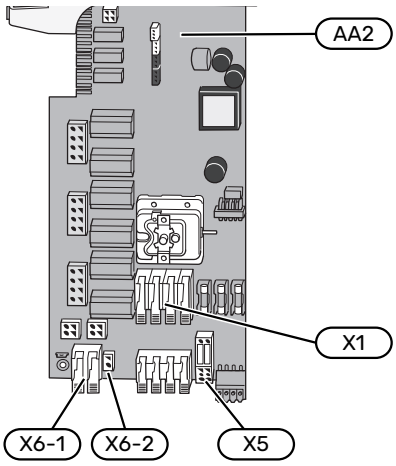

Les borniers suivants sont utilisés sur la carte de communication (AA23).

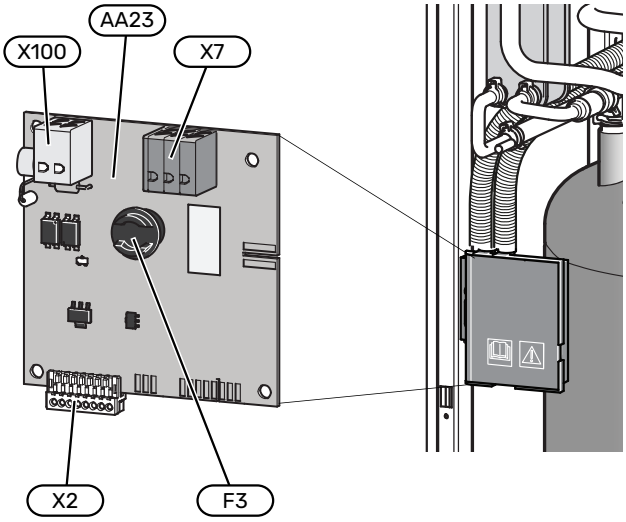

BORNIERS AMS 20

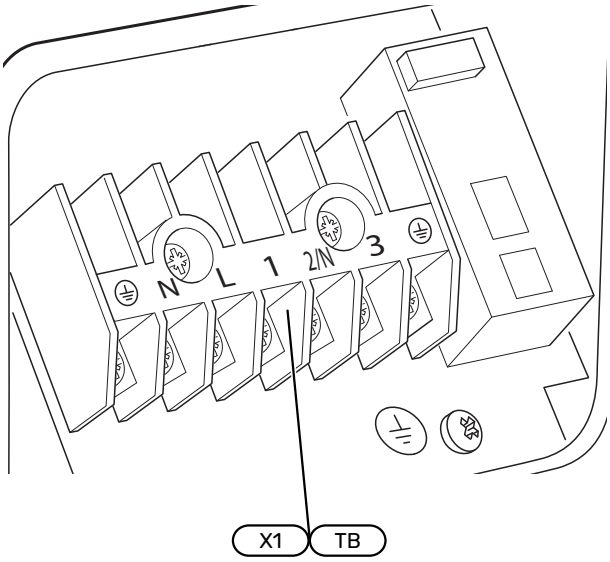

ALIMENTATION SVM S332

Tension d'alimentation

Le câble fourni pour l'alimentation électrique entrante est branché au bornier X1 et X6-1 sur la carte électronique ((AA2)).

Raccordement 1 x 230 V

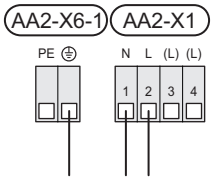

Raccordement 3 x 400 V

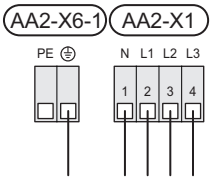

Tension de commande externe pour le système de régulation

Si le système de régulation doit être alimenté séparément des autres composants du module intérieur (pour le contrôle tarifaire, par exemple), un autre câble d'alimentation doit être branché.

> **REMARQUE!**
> Pendant l'entretien, tous les circuits d'alimentation doivent être déconnectés.

Retirez les ponts du bornier X5.

La tension de commande (230 V ~ 50Hz) se raccorde à AA2:X5:N, X5:L et à X6-2 (PE).

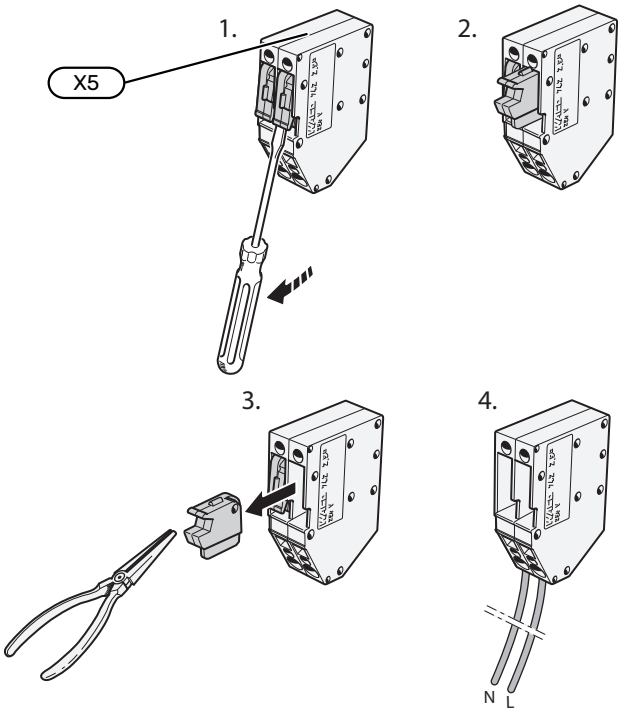

Étiquette fournie

L'étiquette fournie se trouve sur le couvercle de la connexion électrique.

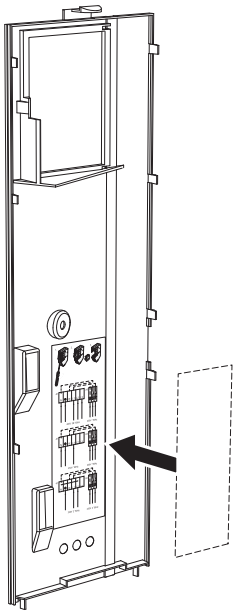

Contrôle de la puissance absorbée

En cas de perte de tension vers l'appoint électrique, « Blocage contrôle tarifaire » doit être sélectionné en même temps via les entrées sélectionnables, voir section « Entrées sélectionnables ».

ALIMENTATION AMS 20

Raccordement 1 x 230 V

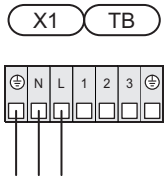

RACCORDEMENTS EXTERNES

Le branchement des raccordements externes s'effectue sur les borniers X28, X29 et X30 de la carte électronique (AA2).

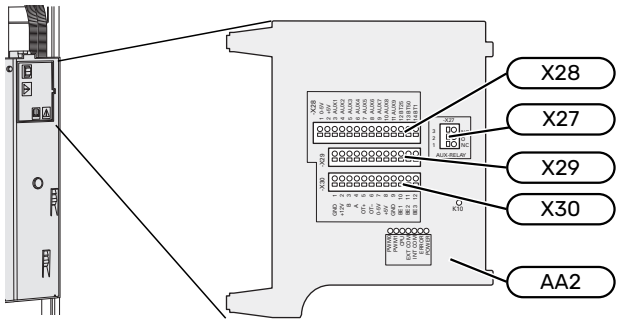

Capteurs

Sonde extérieure

La sonde de température extérieure (BT1) est placée à l'ombre sur un mur orienté nord ou nord-ouest, pour éviter par exemple l'impact du lever du soleil.

Raccordez la sonde de température extérieure aux borniers AA2-X28:14 et AA2-X29:GND.

Si une gaine protectrice est utilisée, elle doit être étanche pour empêcher toute condensation dans le boîtier de la sonde.

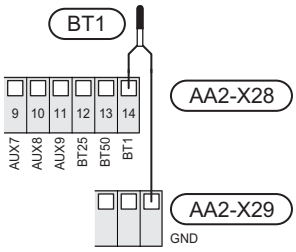

Sonde externe de température de départ

Si vous devez utiliser une sonde de départ externe (BT25), raccordez-la aux borniers AA2-X28:12 et AA2-X29:GND.

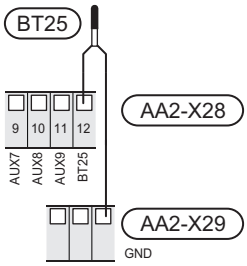

Sonde d'ambiance

SVM S332 est doté d'une sonde d'ambiance intégrée (BT50) qui permet d'afficher et de contrôler la température ambiante sur l'écran de SVM S332.

Installez la sonde d'ambiance à un emplacement neutre où une température définie est requise, par exemple, sur un mur intérieur dégagé dans une entrée à environ 1,5 m du sol. Il est important que la sonde d'ambiance puisse procéder correctement à la mesure de la température ambiante. Évitez par exemple de la placer dans un recoin, entre des étagères,

derrière un rideau, au-dessus ou à proximité d'une source de chaleur, dans un courant d'air ou en plein soleil. Évitez également de la placer près de thermostats de radiateurs.

SVM S332 peut fonctionner sans sonde d'ambiance, mais la température intérieure ne s'affiche sur l'écran de SVM S332que si la sonde est installée. Raccordez la sonde d'ambiance aux borniers X28:13 et AA2-X29:GND.

Si vous prévoyez d'utiliser une sonde d'ambiance pour régler la température ambiante en °C et/ou pour ajuster la température ambiante, vous devez l'activer dans le menu 1.3 – « Réglages sonde ambiance ».

Si une sonde d'ambiance est utilisée dans une pièce équipée d'un plancher chauffant, elle aura uniquement une fonction d'indication et ne pourra en aucun cas réguler la température ambiante.

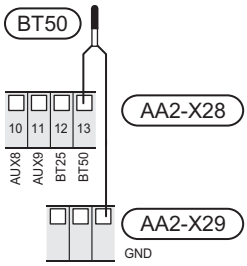

ATTENTION!

Les changements de température dans le logement prennent du temps. Par exemple, un chauffage au sol ne permet pas de sentir une différence notable de la température des pièces sur de courtes périodes de temps.

Compteur d'énergie par impulsion

Vous pouvez connecter jusqu'à deux compteurs d'électricité ou d'énergie pour le chauffage (BE6, BE7) à SVM S332 via les borniers AA2-X28:1-2 et AA2-X30:7-8.

ATTENTION!

L'accessoire EMK est raccordé aux mêmes borniers que les compteurs d'électricité ou d'énergie.

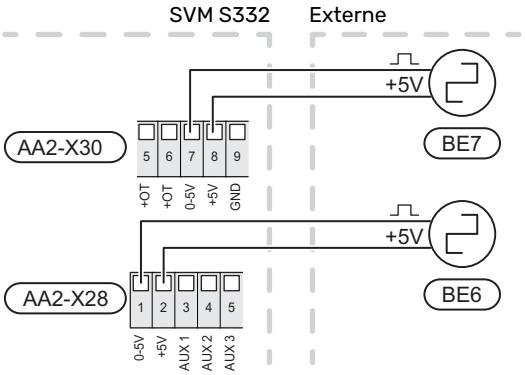

Activez le(s) compteur(s) dans le menu 7.2 – « Réglages accessoires », puis définissez la valeur souhaitée (« Énergie par imp. » ou « Impuls. par kWh ») dans le menu 7.2.19 – « Compt. énergie impulsion ».

TOR

Gestionnaire de courant intégré

SVM S332 est équipé d'un capteur de courant basique intégré qui limite les étages de puissance de l'appoint électrique supplémentaire en déterminant si de futurs étages de puissance pourront être connectés à la phase correspondante sans dépasser la capacité du disjoncteur principal.

Si le courant dépasse la capacité du disjoncteur principal, l'étage de puissance n'est pas autorisé. La taille du disjoncteur principal du logement est indiquée dans le menu 7.1.9 – « Capt. courant ».

Gestionnaire de courant avec TOR connecté à l'alimentation générale de l'habitation

Lorsque plusieurs appareils électriques sont raccordés dans l'habitation alors que le compresseur et/ou l'appoint électrique supplémentaire sont en marche, le disjoncteur principal risque de sauter.

SVM S332 est équipé d'un capteur de courant associé à un capteur d'intensité pour contrôler les étages de puissance de l'appoint électrique supplémentaire en redistribuant la puissance entre les différentes phases ou pour désactiver progressivement l'appoint électrique supplémentaire en cas de surcharge d'une phase.

Si la surcharge persiste alors que l'appoint électrique supplémentaire est désactivé, la puissance du compresseur est limitée.

La reconnexion a lieu lorsque la consommation de courant est réduite ailleurs.

Les phases du bâtiment peuvent présenter des charges différentes. Le raccordement du compresseur à une phase très chargée risque de réduire la capacité du compresseur et de prolonger le temps de fonctionnement de l'appoint électrique supplémentaire. Les économies réalisées ne seront alors pas conformes aux attentes.

Raccordement et activation des capteurs d'intensité

1. Installez un capteur d'intensité sur chaque conducteur de phase entrant dans la boîte de dérivation électrique. Il est préférable d'effectuer cette opération dans la boîte de dérivation électrique.
2. Raccordez les TOR à un câble à multi-brins dans le coffret électrique général. Le câble multi-brins reliant le coffret et SVM S332 doit présenter une section minimale de 0,5 mm².

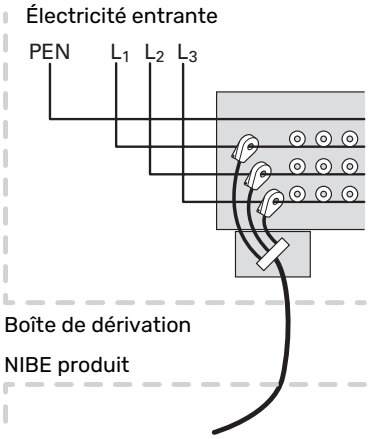

3. Raccordez le câble au bornier AA2-X30:9-12, où X30:9 est le bornier commun pour les trois capteurs d'intensité.

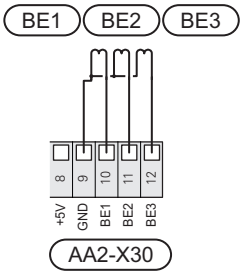

4. Spécifiez la taille du disjoncteur principal du logement dans le menu 7.1.9 – « Capt. courant ».
5. Activez la détection de phase dans le menu 7.1.9 – « Capt. courant ». Pour en savoir plus sur la détection de phase, voir la section « Menu 7.1.9 - Capt. courant ».

Câble chauffant externe (KVR 12) (accessoire)

SVM S332 est équipé d'un bornier pour câble de chauffage externe (EB14, non fourni). Le raccordement est alimenté pour un câble d'une longueur de 3 mètres à 250 mA (F3 sur la carte de communication AA23). Si un câble d'une longueur différente doit être utilisé, le disjoncteur doit être remplacé conformément au tableau.

> **REMARQUE!**
> Des cordons chauffants auto-régulés ne doivent pas être raccordés

Longueur (m)	Total Puissance (W)	Fusible (F3)	Réf. NIBE Fusible
1	15	T100 mA/250 V	718 085**
3	45	T250 mA/250 V	518 900*
6	90	T500 mA/250 V	718 086**

*Monté en usine.

**Fourni avec l'accessoire KVR 12.

Raccordez le câble chauffant aux bornes PE, N et L du bornier dans la boîte de dérivation électrique fournie. Raccordez la tension d'alimentation de SVM S332 AA23-X7 aux bornes 1/2, N et PE du bornier. Voir l'image suivante :

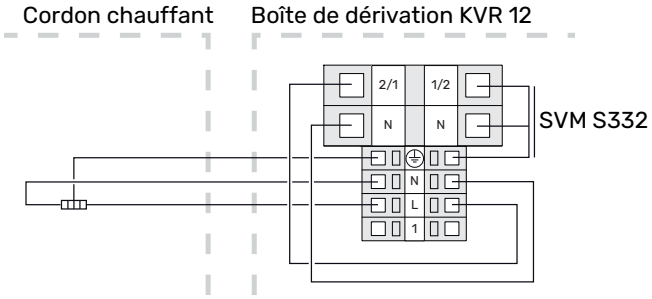

> **REMARQUE!**
> Le tuyau doit pouvoir supporter la chaleur du cordon chauffant.
>
> Pour un fonctionnement optimal, l'accessoire KVR 12 doit être utilisé. Voir les instructions du manuel d'installation pour KVR 12.

COMMUNICATION

Raccordement de communication AMS 20

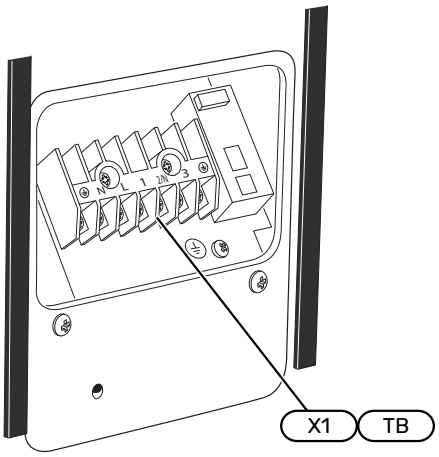

Le bus de communication est raccordé au bornier X1(TB).

Module extérieur

Lorsque l'unité extérieure est raccordée à SVM S332, elle est raccordée au bornier X100:1-2 sur la carte de communication AA23.

SVM S332 et AMS 20

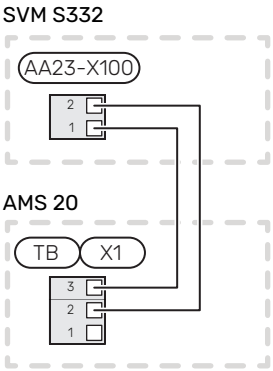

Accessoires de raccordement

Les instructions concernant le raccordement d'un accessoire sont fournies dans le manuel de l'accessoire. Consultez la section « Accessoires » pour obtenir la liste des accessoires compatibles avec SVM S332. Le branchement pour la communication avec les accessoires les plus courants est présenté ici.

Accessoires avec carte d'accessoires (AA5)

Les accessoires contenant une carte d'accessoires (AA5) sont raccordés au bornier AA2-X30:1, 3, 4 dans SVM S332.

Si plusieurs accessoires doivent être raccordés ou sont déjà installés, les cartes sont connectées en série.

Étant donné qu'il existe différents branchements pour les accessoires avec cartes d'accessoires (AA5), lisez toujours les instructions du manuel de l'accessoire que vous allez installer.

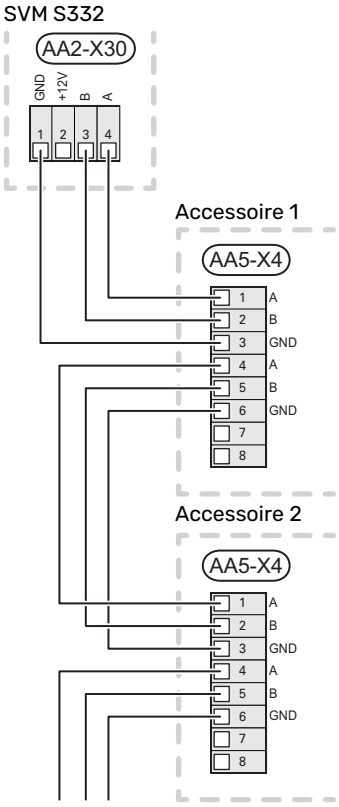

Câble réseau pour myUplink (W130)

Pour vous connecter à myUplink avec un câble réseau plutôt qu'en Wi-Fi :

1. Connectez le câble réseau blindé à l'écran.
2. Acheminez le câble réseau par le haut de SVM S332.

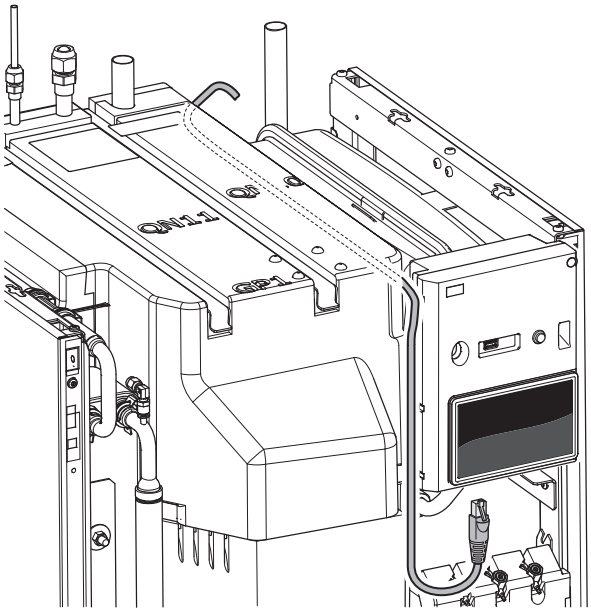

ENT./SORT. SÉLECTIONNABLES

SVM S332 est doté d'un logiciel de contrôle des entrées et sorties AUX pour le raccordement du contact de fonction externe (le contact doit être libre de potentiel) ou de la sonde.

Dans le menu 7.4 - « Ent./sort. sélectionnables », sélectionnez la connexion AUX à laquelle chaque fonction se raccorde.

Pour certaines fonctions, des accessoires peuvent être nécessaires.

> **ASTUCE**
> Certaines des fonctions suivantes peuvent également être activées et programmées via les paramètres du menu.

Entrées sélectionnables

Les entrées sélectionnables sur la carte électronique (AA2) pour ces fonctions sont AA2-X28:3-11. Chaque fonction se raccorde à une entrée et à GND (AA2-X29).

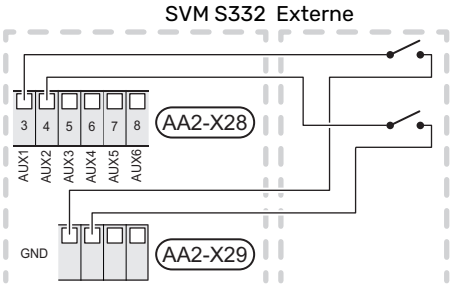

L'exemple ci-dessus utilise les entrées AUX1 (AA2-X28:3) et AUX2 (AA2-X28:4).

Sorties sélectionnables

Une sortie sélectionnable est AA2-X27.

La sortie est un relais de commutation libre de potentiel.

Si SVM S332 est désactivé ou en mode secours, le relais est en position C-NC.

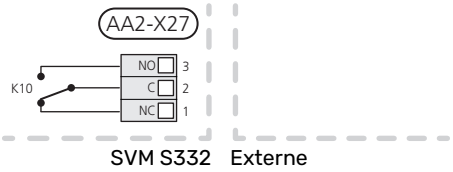

> **ATTENTION!**
> La sortie du relais peut supporter une charge maximale de 2 A à une charge résistive (230 V~).

> **ASTUCE**
> L'accessoire AXC est requis si plusieurs fonctions doivent être connectés à la sortie AUX.

Sélection possible d'entrées AUX

Sonde de température

Les options disponibles sont :

- rafraîchissement/chauffage/eau chaude : détermine à quel moment il convient de basculer entre les modes rafraîchissement, chauffage et eau chaude (peut être sélectionné si l'unité extérieure est autorisée à produire du froid).
- Sonde affichage eau chaude pour ECS (BT70). Placée sur le circuit de départ.
- Sonde affichage eau chaude pour ECS (BT82). Placée sur le circuit de retour.
- six sondes dédiées (BT37.1 – BT37.6) à installer où vous le souhaitez.

Moniteur

Les options disponibles sont :

- alarme des unités externes.
  L'alarme est connectée au système de régulation, ce qui signifie que le dysfonctionnement s'affiche à l'écran sous la forme d'un message d'information. Signal libre de potentiel de type NO ou NC.
- thermostat de poêle pour accessoire ERS.
  Un thermostat de poêle est raccordé à la cheminée. Lorsque la pression négative est trop basse, les ventilateurs de ERS (NC) sont arrêtés.

Activation externe des fonctions

Un contact de fonction externe peut être connecté à la SVM S332 pour activer diverses fonctions. La fonction est activée lorsque le commutateur est fermé.

Fonctions possibles pouvant être activées :

- mode demande eau chaude « Plus d'eau ch. »
- mode demande eau chaude « Faible »
- « Réglage externe »

  Lorsque le contact est fermé, la température passe en °C (si une sonde d'ambiance est raccordée et activée). Si aucune sonde d'ambiance n'est raccordée ou activée, le changement souhaité de « Température » (« Décalage ») est réglé avec le nombre d'incrémentations sélectionné. La valeur peut être réglée entre -10 et +10.

  – *zones 1 à 4*

    La valeur du changement peut être définie dans le menu 1.30.3- «Réglage externe».

- l'activation de l'une des quatre vitesses du ventilateur.

  (Sélectionnable si l'accessoire de ventilation est activé.)

  Les options suivantes sont disponibles :

  – « Act. vit. ventil. 1 (NO) » - « Act. vit. ventil. 4 (NO) »
  – « Act. vit. ventil. 1 (NC) »

  La vitesse du ventilateur est activée lorsque le commutateur est fermé. La vitesse normale reprend une fois le commutateur à nouveau ouvert.

- SG ready

> **ATTENTION!**
>
> Cette fonction peut uniquement être utilisée dans les réseaux d'alimentation qui prennent en charge la norme « SG Ready ».
>
> « SG Ready » nécessite deux entrées AUX.

  Lorsque cette fonction est requise, le raccordement doit s'effectuer au bornier X28 de la carte électronique (AA2).

  « SG Ready » est une forme de contrôle du tarif intelligente qui permet à votre fournisseur d'électricité d'avoir une influence sur la température intérieure et la température de l'eau chaude et/ou tout simplement de bloquer l'appoint de chauffage et/ou le compresseur de la pompe à chaleur à certaines heures de la journée (à sélectionner dans le menu 4.2.3 une fois la fonction activée). Pour activer la fonction, branchez des contacts libres de potentiel aux deux entrées sélectionnées dans le menu 7.4 - « Ent./sort. sélectionnables » (SG Ready A et SG Ready B).

  Commutateur ouvert ou fermé signifie l'une des possibilités ci-après :

  – *Blocage (A : fermé, B : ouvert)*

    La fonction « SG Ready » est active. Le compresseur de l'unité intérieure et l'appoint de chauffage sont bloqués de la même manière qu'avec le blocage tarifaire actuel.

  – *Mode normal (A : ouvert, B : ouvert)*

    « SG Ready » n'est pas active. Pas d'impact sur le système

  – *Mode économique (A : ouvert, B : fermé)*

    "« SG Ready » est active. Le système se concentre sur les économies de coût et peut par exemple exploiter un tarif faible du fournisseur d'électricité ou le surrégime de n'importe quelle source d'alimentation propre (l'impact sur le système peut être ajusté dans le menu 4.2.3).

  – *Mode surrégime (A : fermé, B : fermé)*

    « SG Ready » est active. Le système peut fonctionner à plein régime ou en surrégime (prix très faible) selon le fournisseur (l'impact sur le système peut être paramétré dans le menu 4.2.3).

  (A = SG Ready A et B = SG Ready B)

Verrouillage externe des fonctions

Un contact de fonction externe peut être connecté à la SVM S332 pour bloquer diverses fonctions. Le commutateur doit être sans potentiel et un commutateur fermé entraîne un verrouillage.

> **REMARQUE!**
>
> Le verrouillage entraîne un risque de gel.

Fonctions pouvant être bloquées :

- chauffage (verrouillage de la demande de chauffage)
- eau chaude (production d'ECS). La circulation de l'eau chaude reste fonctionnelle.
- compresseur de l'unité extérieure (EZ101)
- Appoint de chauffage commandé en interne
- blocage du tarif (l'appoint, le compresseur, le chauffage, le rafraîchissement et la production d'eau chaude sont déconnectés)

Sélections possibles pour la sortie AUX

Indications

- alarme
- alarme commune
- indication du mode de rafraîchissement
- indication de mode de rafraîchissement retardé
- vacances
- Mode absence
- Tarif d'électricité bas (Smart Price Adaption)

Commande

- pompe de circulation pour la circulation de l'eau chaude
- Pompe de chauffage externe

REMARQUE!

Un avertissement de tension externe doit être placé sur la boîte de dérivation correspondante.

Raccordement de la pompe de circulation externe

Une pompe de circulation externe est raccordée à la sortie AUX, comme illustré ci-dessous.

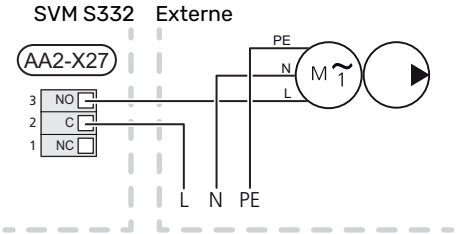

Réglages

APPOINT ÉLECTRIQUE - PUISSANCE MAXIMUM

L'appoint électrique est réglé en usine sur la puissance maximale.

La puissance de l'appoint électrique est réglable dans le menu 7.1.5.1 – « Appt chauf. élec. int. ».

Étages d'alimentation de l'appoint électrique

Le(s) tableau(x) indique(nt) le courant de phase totale de l'appoint électrique.

1x230 V (puissance électrique maximale, branché à la livraison 7 kW)

Supplément électrique (en kW)	Max. L1 (A)
0	0,0
1	4,3
2	8,7
3	13,0
4	17,4
5	21,7
6	26,1
7[1]	30,4

[1] Réglage d'usine

3x400 V (puissance électrique maximale, branché à la livraison 9 kW)

Supplément électrique (en kW)	Max. L1 (A)	Max. L2 (A)	Max. L3 (A)	N (A)
0	0,0	0,0	0,0	0,0
1	0,0	4,3	0,0	4,3
2	0,0	0,0	8,7	8,7
3	0,0	4,3	8,7	7,5
4	0,0	8,7	8,7	8,7
5	4,3	8,7	8,7	4,3
6	8,7	8,7	8,7	0,0
7	8,7	8,7	13,0	4,3
8	8,7	13,0	13,0	4,3
9[1]	13,0	13,0	13,0	0,0

[1] Réglage d'usine

Lorsque les capteurs d'intensité sont raccordés, SVM S332 contrôle les courants de phase et affecte automatiquement les étages de puissance à la phase la moins chargée.

REMARQUE!

Si les capteurs de courant ne sont pas raccordés, SVM S332 effectue un calcul pour anticiper l'intensité si les étages de puissance correspondants sont ajoutés. Si l'intensité dépasse la taille de disjoncteur définie, l'alimentation du module intérieur ne peut pas avoir lieu.

MODE SECOURS

Le mode secours est utilisé en cas de défaut de fonctionnement ou en lien avec l'entretien.

Lorsque SVM S332 passe en mode secours, le système fonctionne comme suit :

- Le compresseur est bloqué.
- SVM S332 donne la priorité à la production de chaleur[3].
- L'eau chaude est produite, si cela est possible.
- Le capteur de courant n'est pas actif.
- Puissance maximale pour l'appoint électrique en mode d'urgence, limitée selon le réglage défini dans le menu 7.1.8.2 - « Mode secours ».
- Température de départ fixe si le système ne reçoit aucune valeur de la sonde de température extérieure (BT1).

Lorsque le mode secours est actif, le voyant d'état est jaune.

Vous pouvez activer le mode secours lorsque SVM S332 est en cours d'exécution ou désactivé.

Activation lorsque SVM S332 est en cours d'exécution : appuyez sur le bouton marche/arrêt (SF1) pendant 2 secondes et sélectionnez le mode secours dans le menu d'arrêt.

Activation du mode secours lorsque SVM S332 est arrêté : appuyez sur le bouton marche/arrêt (SF1) pendant 5 secondes. (Appuyez une fois sur le bouton pour désactiver le mode secours.)

COMPRESSEUR MONOPHASÉ

AMS 20 est équipé d'un compresseur monophasé. Cela signifie que l'ampérage (A) dans une des phases sera important lors du fonctionnement du compresseur. Vérifiez la charge maximale dans le tableau ci-dessous.

Module extérieur	Courant maximum (A)
AMS 20-6	15
AMS 20-10	16

La charge de phase maximale autorisée peut être limitée à une valeur inférieure dans l'unité intérieure.

[3] SVM S332 avec vanne de dérivation QN11 uniquement.

Mise en service et réglage

Chauffage du compresseur

AMS 20 est équipé d'une résistance carter (EB10) (CH) qui chauffe le compresseur lorsqu'il est froid et au démarrage. (Ne s'applique pas à AMS 20-6.)

> REMARQUE!
>
> La résistance carter doit rester active pendant 6-8 heures avant le premier démarrage.

Préparations

Vérifiez que les vannes de remplissages montées à l'extérieur sont totalement fermées.

> REMARQUE!
>
> Ne démarrez pas NIBE SPLIT s'il y a un risque que l'eau présente dans le système ait gelé.

> ATTENTION!
>
> Vérifiez le disjoncteur électrique miniature (FC1). Il a pu se déclencher pendant le transport.

1. Vérifiez que SVM S332 est fermé.
2. Vérifiez que la vanne de vidange (QM1) est totalement fermée et que le limiteur de température (FQ10) ne s'est pas déclenché. Voir la section « Limiteur de température ».

Remplissage et purge

REMPLISSAGE DE L'ÉCHANGEUR THERMIQUE D'EAU CHAUDE

1. Ouvrez un robinet d'eau chaude dans la maison.
2. Remplissez l'échangeur thermique d'eau chaude via le raccordement d'eau froide (XL3).
3. Lorsque l'eau qui s'écoule du robinet d'eau chaude ne contient plus d'air, cela signifie que l'échangeur thermique d'eau chaude est plein et que vous pouvez fermer le robinet.

REMPLISSAGE DU RÉSEAU DE DISTRIBUTION

Le circuit de distribution et SVM S332 sont remplis à l'aide d'un tuyau de remplissage externe (avec une vanne de remplissage) raccordé à la vanne de vidange du produit (QM1).

1. Ouvrez toutes les vannes de purge (QM23.1-QM23.5).
2. Raccordez un conduit de remplissage à la vanne de vidange du circuit de chauffage (QM1).
3. Ouvrez la vanne de vidange (QM1) et la vanne de remplissage externe. SVM S332 et remplissez le circuit de distribution avec de l'eau.
4. Lorsque l'eau qui s'écoule des vannes de purge (QM23) ne contient plus d'air, refermez les vannes.
5. Après un certain temps, la pression augmente sur le manomètre externe (BP5). Lorsque la pression atteint environ 2,5 bar (0,25 MPa), la vanne de sécurité externe (FL2)) commence à rejeter de l'eau. Fermez la vanne de vidange (QM1).
6. Réduisez la pression du circuit de distribution jusqu'à ce qu'elle revienne dans la plage de fonctionnement normale (environ 1 bar) en ouvrant les vannes de purge (QM23.1–QM23.5) ou la vanne de sécurité (FL2).

PURGE DU RÉSEAU DE DISTRIBUTION

ASTUCE

Le conduit de purge fourni facilite la purge du système.

ATTENTION!

Une ventilation insuffisante peut endommager des composants internes dans SVM S332.

1. Éteignez SVM S332 à l'aide du bouton marche/arrêt (SF1).
2. Attendez environ 30 secondes.
3. Purgez SVM S332 à l'aide des vannes de purge (QM23) et le reste du circuit de distribution à l'aide des vannes de purge appropriées. Une procédure de purge démarre à chaque exécution du guide de démarrage.
4. Continuer à remplir et à purger jusqu'à ce que tout l'air ait été éliminé et que la pression correcte soit atteinte.

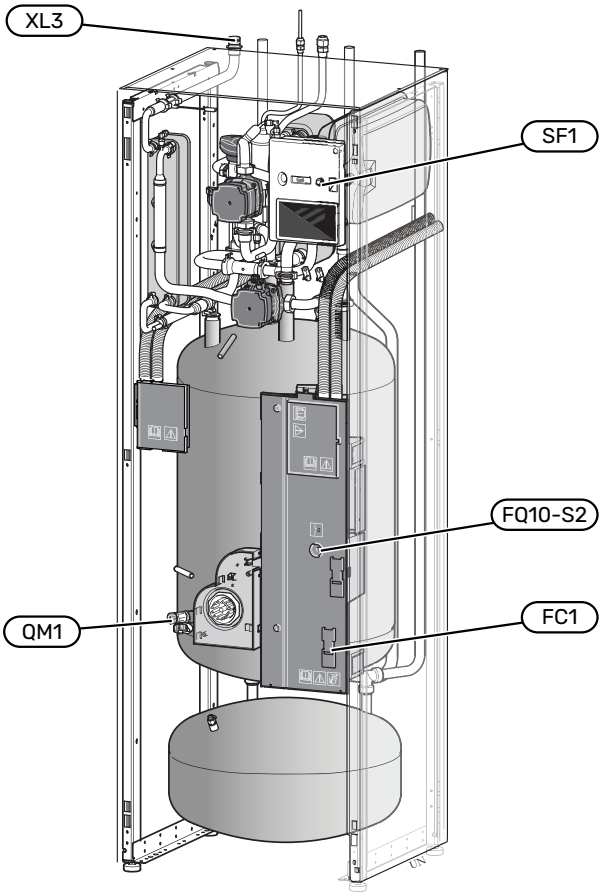

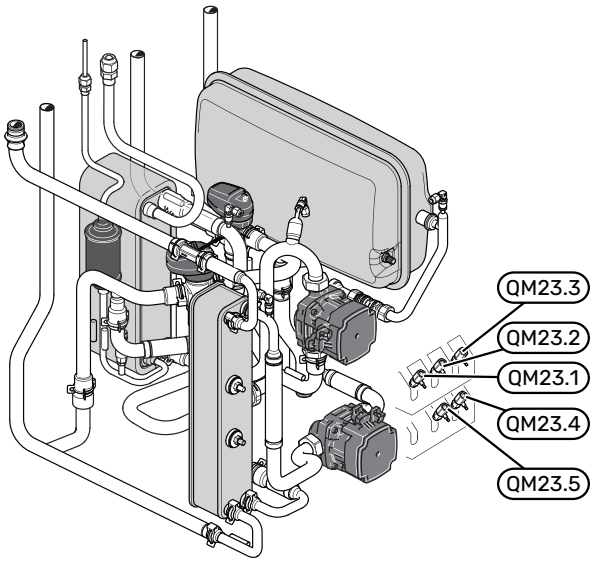

Démarrage et inspection

GUIDE DE DÉMARRAGE

> **REMARQUE!**
> Il doit y avoir de l'eau dans le circuit de distribution avant le démarrage de SVM S332.

1. Mettez l'unité extérieure sous tension.
2. Démarrez SVM S332 en appuyant sur le bouton marche/arrêt (SF1).
3. Suivez les instructions du guide de démarrage à l'écran. Si le guide de démarrage ne s'exécute pas lors de la mise sous tension de SVM S332, démarrez-le manuellement à partir du menu 7.7.

> **ASTUCE**
> Voir la section « Commande – Présentation » pour une présentation plus détaillée du système de régulation de l'installation (fonctionnement, menus, etc.).

Mise en service

Lorsque l'installation est activée pour la première fois, un guide de démarrage démarre automatiquement. Les instructions de ce guide de démarrage indiquent les étapes à suivre lors du premier démarrage, ainsi que les réglages par défaut de l'installation.

Le guide de démarrage ne peut pas être ignoré, car il garantit un démarrage approprié.

> **ATTENTION!**
> Tant que le guide de démarrage est actif, aucune fonction de l'installation ne débutera automatiquement.

Fonctionnement du guide de démarrage

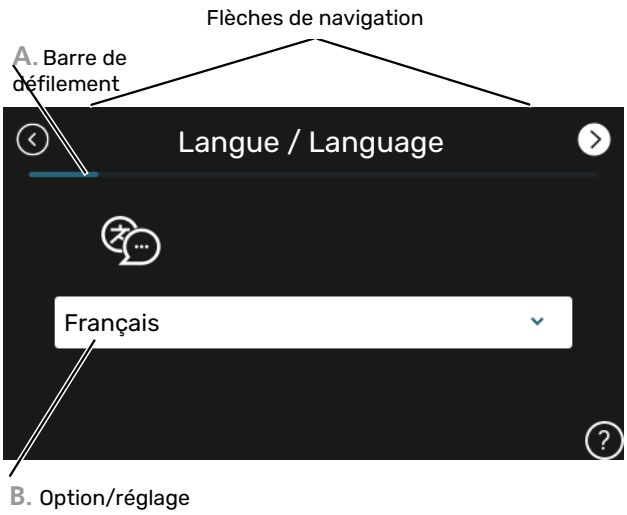

A. Barre de défilement

Vous pouvez voir ici à quel niveau du guide de démarrage vous êtes parvenu.

Faites défiler les pages vers la droite ou vers la gauche à l'aide de votre doigt.

Vous pouvez également appuyer sur les flèches dans les coins supérieurs pour naviguer.

B. Option/réglage

Le système est réglé ici.

MISE EN SERVICE SANS UNITÉ EXTÉRIEURE

L'unité intérieure peut être utilisée sans unité extérieure (comme une chaudière électrique uniquement) pour produire du chauffage [4] et de l'eau chaude avant l'installation de l'unité extérieure.

1. Accédez au menu 4.1 - « Mode fonctionnement » et sélectionnez « Appt uniq. ».
2. Accédez au menu 7.3.2 - « Pompe à chaleur installée » et désactivez la pompe à chaleur.

ATTENTION!

Dans le cas d'une mise en service sans unité extérieure NIBE, une alarme d'erreur de communication peut s'afficher à l'écran.

L'alarme est réinitialisée si la pompe à chaleur concernée est désactivée dans le menu 7.3.2 -« Pompe à chaleur installée ».

REMARQUE!

Sélectionnez le mode de fonctionnement « Auto » ou « Manuel » lorsque l'unité intérieure doit de nouveau être utilisée avec l'unité extérieure.

VITESSE DE POMPE

La pompe de chauffage (GP1) de SVM S332 est contrôlée par fréquence et s'adapte automatiquement à la demande de chauffage grâce au système de régulation.

Capacité, pompe de chauffage (GP1)

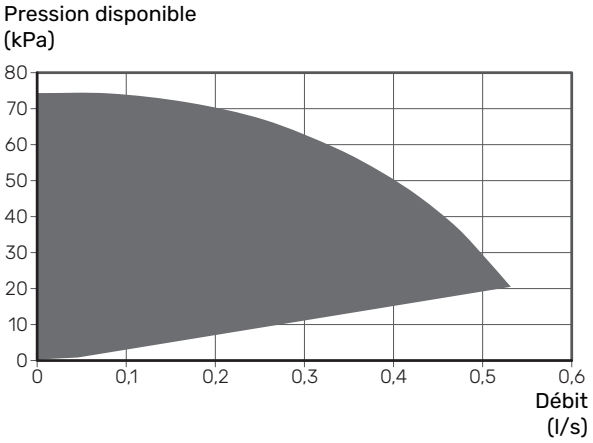

Réglage de la courbe de chauffage/rafraîchissement

Vous pouvez afficher les lois d'eau et lois d'eau froid de votre maison dans les menus « Loi d'eau" » et « Loi d'eau, froid" ». L'objectif des lois d'eau est de maintenir une température intérieure constante, quelle que soit la température extérieure, et ainsi d'utiliser efficacement l'énergie. Ces lois d'eau permettent à SVM S332 de déterminer la température de l'eau alimentant le circuit de distribution (température de départ) et, par conséquent, la température intérieure.

COEFFICIENT DE LA COURBE

La pente de la loi d'eau/loi d'eau froide indique de combien de degrés la température de départ est augmentée/diminuée lorsque la température extérieure chute/monte. Une pente plus importante signifie une température de départ plus élevée pour le chauffage ou une température de départ plus basse pour le rafraîchissement à une température extérieure donnée.

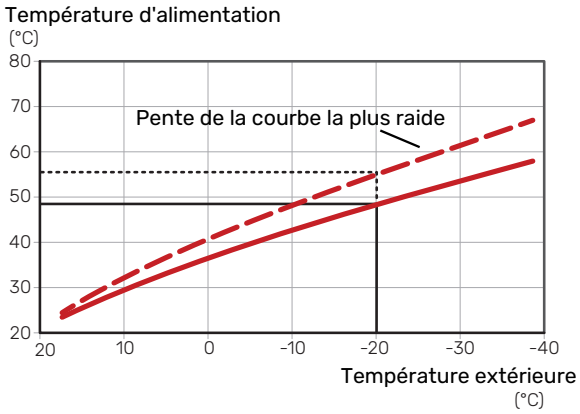

La pente de courbe optimale dépend des conditions climatiques de votre région, ainsi que de l'équipement de votre habitation (radiateurs, ventilo-convecteurs ou plancher chauffant) et de sa qualité d'isolation.

Les lois d'eau/d'eau froid sont réglées lors de l'installation du système de chauffage/rafraîchissement, mais un nouveau réglage pourra être nécessaire ultérieurement. Par la suite, les lois d'eau ne devraient pas nécessiter d'autre réglage.

[4] SVM S332 avec vanne de dérivation QN11 uniquement.

DÉCALAGE DE LA COURBE

Un décalage de la loi d'eau implique un changement de la température de départ de la même valeur pour toutes les températures extérieures. Ainsi, un décalage de la loi d'eau de +2 unités, par exemple, augmente la température de départ de 5 °C, quelle que soit la température extérieure. Un changement correspondant à la loi d'eau froid entraîne une diminution de la température de départ.

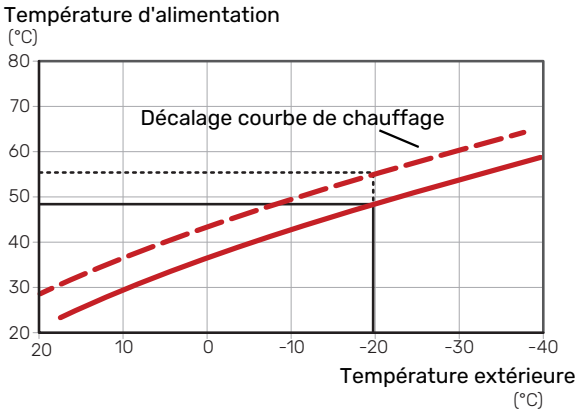

TEMPÉRATURE DE DÉPART – VALEURS MAXIMUM ET MINIMUM

La température d'alimentation ne pouvant pas être supérieure à la valeur maximale de réglage ou inférieure à la valeur minimale de réglage, la courbe s'aplanit à ces températures.

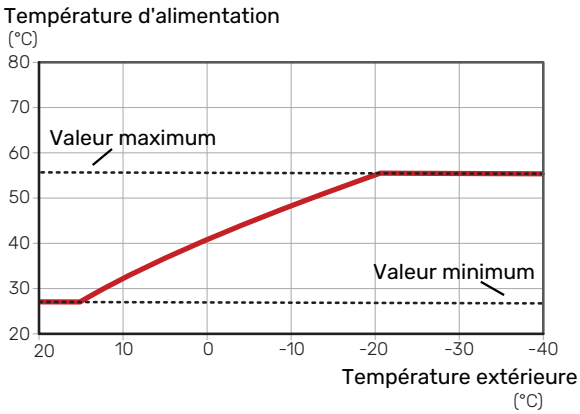

ATTENTION!

Avec les systèmes de plancher chauffant, la température de départ maximale est normalement réglée entre 35 et 45 °C.

ATTENTION!

Doit être restreint dans le cas du rafraîchissement par le sol Temp. départ min. raf. afin de prévenir la formation de condensation.

AJUSTEMENT DE LA COURBE

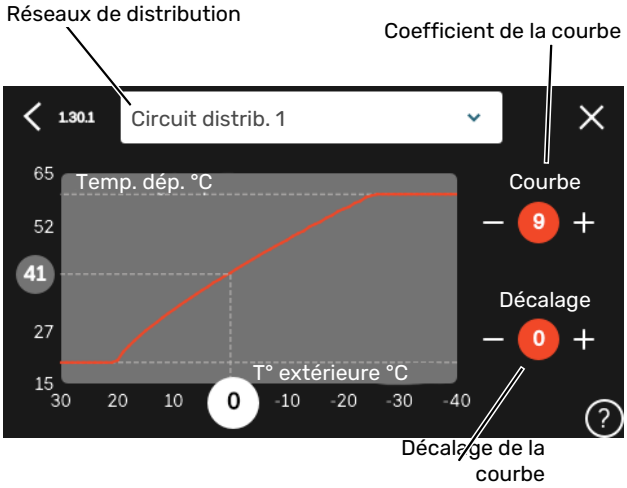

1. Sélectionnez le système d'émission (si vous en avez plusieurs) pour lequel la loi d'eau doit être modifiée.
2. Sélectionnez la courbe et le décalage.
3. Sélectionnez la température de départ maximum et minimum.

ATTENTION!

La courbe 0 indique que « Courbe personnalisée » est utilisé.

Les réglages de « Courbe personnalisée » s'effectuent dans le menu 1.30.7.

POUR DÉTERMINER UNE LOI D'EAU

1. Faites correspondre le cercle de l'axe à la température extérieure.
2. Déterminez la température de départ dans le cercle de l'autre axe.

myUplink

myUplink permet de réguler l'installation à tout moment, où que vous soyez. En cas de dysfonctionnement, vous recevez une alarme directement par e-mail ou notification push vers l'app myUplink, ce qui vous permet de régir rapidement.

Pour plus d'informations, rendez-vous sur myuplink.com.

Spécification

Les éléments suivants sont nécessaires pour permettre à myUplink de communiquer avec votre SVM S332 :

- réseau sans fil ou câble réseau
- Connexion Internet
- Compte sur myuplink.com

Nous recommandons nos apps mobiles pour myUplink.

Raccordement

Pour raccorder votre système à myUplink :

1. Sélectionnez le type de connexion (Wi-Fi/Ethernet) dans le menu 5.2.1 ou 5.2.2.
2. Dans le menu 5.1, sélectionnez « Dde nouvelle chaîne de connexion ».
3. Lorsqu'une chaîne de connexion a été produite, elle s'affiche dans ce menu et reste valable60 minutes.
4. Si vous ne possédez pas encore de compte, enregistrez-vous sur l'application mobile ou sur myuplink.com.
5. Utilisez la chaîne de connexion pour connecter votre installation à votre compte utilisateur sur myUplink.

Étendue de services

myUplink vous donne accès aux différents niveaux de service. Le niveau de base est inclus. Vous pouvez également choisir deux services premium soumis à un abonnement annuel (prix variable selon les fonctions sélectionnées).

Niveau de service	Niveau de base	Historique détaillé premium	Modifications des réglages premium
Visionneur	X	X	X
Alarme	X	X	X
Historique	X	X	X
Historique détaillé	-	X	-
Gestion	-	-	X

Commande - Présentation

Unité d'affichage

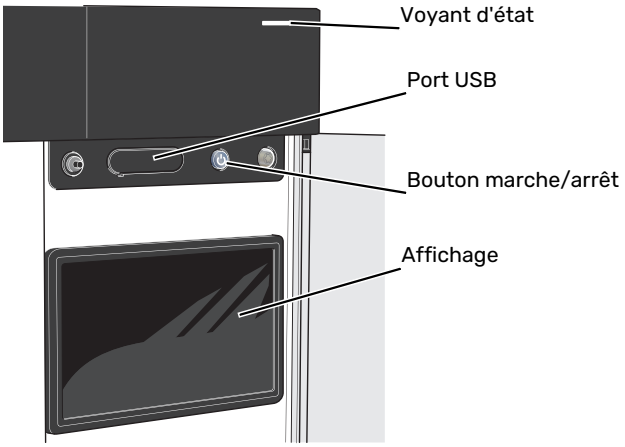

VOYANT D'ÉTAT

Le voyant d'état indique l'état de fonctionnement actuel. Il :

- s'allume en blanc en cours de fonctionnement normal.
- jaune en mode secours ;
- rouge si une alarme a été déclenchée.
- clignote en blanc lorsqu'un avertissement est actif.
- s'allume en bleu lorsque SVM S332 est désactivé.

Si le voyant d'état est rouge, des informations et des suggestions sur les actions appropriées s'affichent à l'écran.

> ASTUCE
>
> Vous recevez également ces informations via myUplink.

PORT USB

Un port USB situé au-dessus de l'écran permet notamment de mettre le logiciel à jour. Rendez-vous à l'adresse myuplink.com et cliquez sur l'onglet « Général », puis sur l'onglet « Logiciel » pour télécharger la dernière version du logiciel pour votre installation.

> ASTUCE
>
> Si vous connectez le produit au réseau, vous pouvez mettre le logiciel à jour sans utiliser le port USB. Voir la section « myUplink ».

BOUTON MARCHE/ARRÊT

Le bouton marche/arrêt (SF1) a trois fonctions :

- Démarrage
- Arrêt
- Activation du mode secours

Pour démarrer, appuyez une fois sur le bouton marche/arrêt.

Arrêt, redémarrage ou activation du mode secours : appuyez sur le bouton marche/arrêt pendant 2 secondes. Un menu comportant plusieurs options s'affiche.

Arrêt direct : maintenez le bouton marche/arrêt enfoncé pendant 5 secondes.

Activation du mode secours lorsque SVM S332 est arrêté : appuyez sur le bouton marche/arrêt (SF1) pendant 5 secondes. (Appuyez une fois sur le bouton pour désactiver le mode secours.)

ÉCRAN

Les instructions, les réglages et les informations de fonctionnement s'affichent sur l'écran.

Navigation

SVM S332 présente un écran tactile qui vous permet de gérer simplement la navigation à l'aide de votre doigt.

SÉLECTIONNER

Vous pouvez activer la plupart des options et fonctions en effleurant l'écran avec votre doigt.

PARCOURIR

Les points dans la partie inférieure indiquent la présence de pages supplémentaires.

Faites défiler les pages vers la droite ou vers la gauche à l'aide de votre doigt.

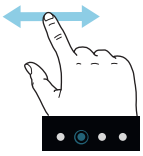

DÉFILER

Si le menu comporte plusieurs sous-menus, faites glisser votre doigt vers le haut ou vers le bas pour faire défiler les différentes informations.

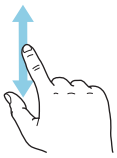

MODIFICATION D'UN RÉGLAGE

Appuyez sur le réglage à modifier.

S'il s'agit d'un réglage d'activation/désactivation, il change dès que vous appuyez dessus.

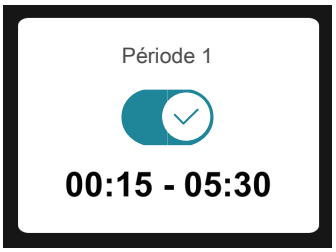

Si plusieurs valeurs sont possibles, une liste s'affiche et il vous suffit de la faire défiler vers le haut ou vers le bas pour accéder à la valeur souhaitée.

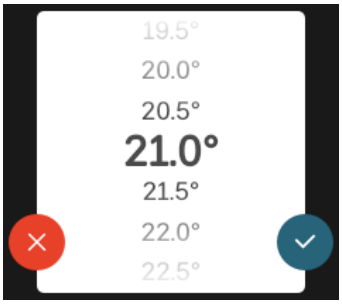

Appuyez sur pour enregistrer vos modifications ou sur pour les annuler.

RÉGLAGE D'USINE

Les valeurs d'usine sont accompagnées du caractère *.

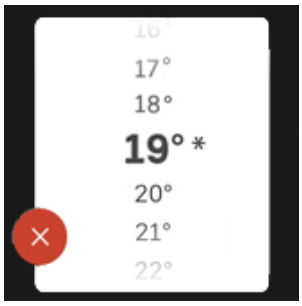

MENU AIDE

Plusieurs menus sont dotés d'un symbole vous indiquant qu'une aide supplémentaire est disponible.

Appuyez sur le symbole pour ouvrir le texte de l'aide.

Vous devrez peut-être faire défiler le texte avec votre doigt pour le consulter dans son intégralité.

Types de menu

ÉCRANS D'ACCUEIL

Smartguide

Smartguide vous permet d'afficher des informations sur le statut actuel et de procéder facilement aux réglages les plus courants. Les informations affichées dépendent de votre produit et des accessoires qui y sont raccordés.

Sélectionnez une option et appuyez dessus pour poursuivre. Les instructions de l'écran d'aide vous permettent de sélectionner les éléments appropriés ou vous informent sur la situation en cours.

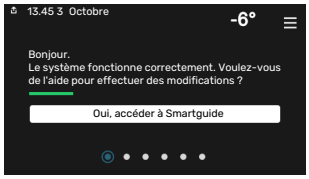

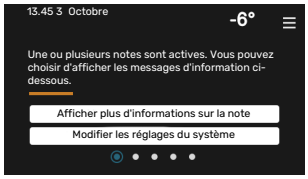

Pages de fonctions

Les pages de fonctions vous permettent d'afficher des informations sur le statut actuel et de procéder facilement aux réglages les plus courants. Les pages de fonctions disponibles dépendent de votre produit et des accessoires qui y sont raccordés.

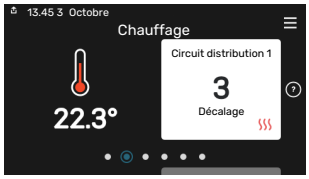

Faites glisser votre doigt vers la gauche ou vers la droite pour faire défiler les pages de fonctions.

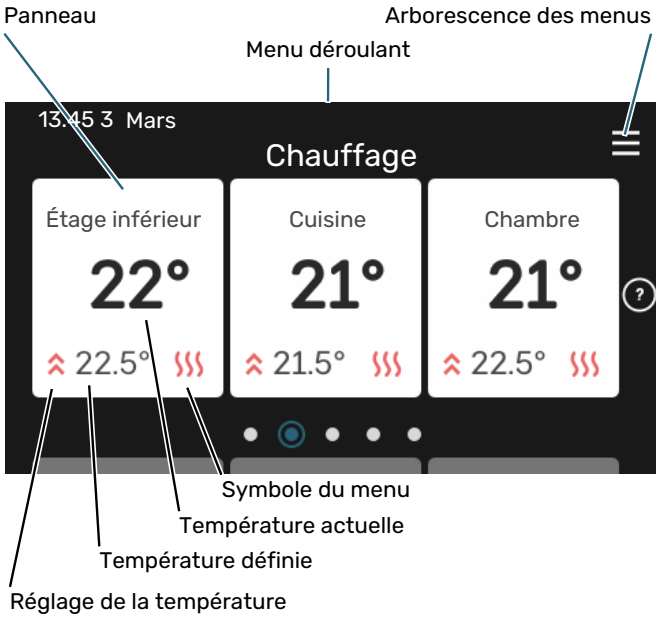

Appuyez sur la carte pour définir la valeur souhaitée. Sur certaines pages de fonctions, faites défiler l'écran vers le haut ou vers le bas à l'aide de votre doigt pour parcourir les différentes cartes.

Présentation du produit

Il peut être judicieux de laisser la présentation du produit ouverte pendant les entretiens. Celle-ci est disponible dans les pages de fonctions.

Vous pouvez rechercher ici des informations sur le nom du produit, le numéro de série du produit, la version du logiciel et l'entretien. Les nouvelles versions du logiciel peuvent être téléchargées ici (si SVM S332 est connecté à myUplink).

ASTUCE

Placez les informations d'entretien dans le menu 4.11.1.

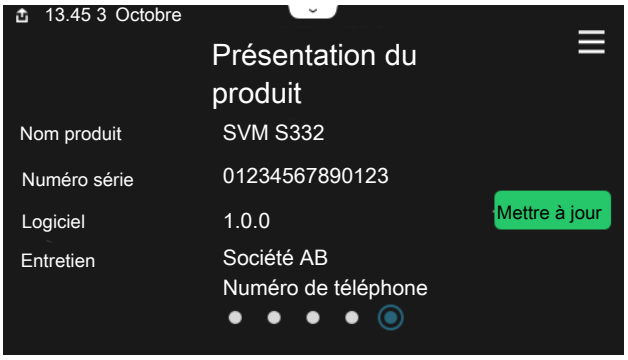

Menu déroulant

Les écrans d'accueil permettent d'accéder à une nouvelle fenêtre contenant des informations supplémentaires dans un menu déroulant.

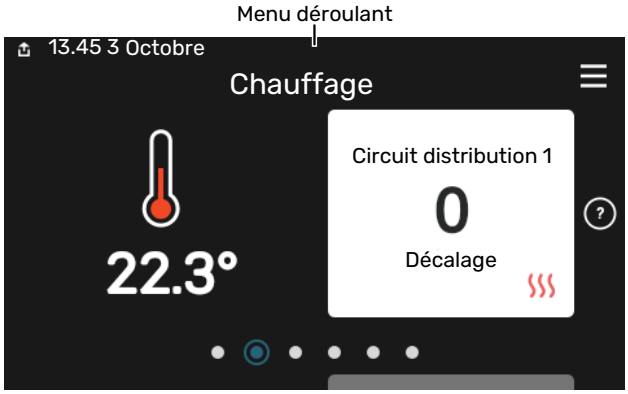

Le menu déroulant affiche l'état actuel de SVM S332, les éléments en cours de fonctionnement et l'activité actuelle de SVM S332. Les fonctions actives sont affichées dans un cadre.

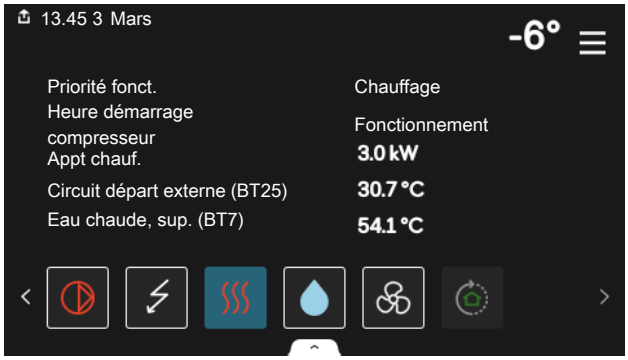

Appuyez sur les icônes dans le coin inférieur du menu pour plus d'informations sur chaque fonction. Utilisez la barre de défilement pour afficher toutes les informations sur la fonction sélectionnée.

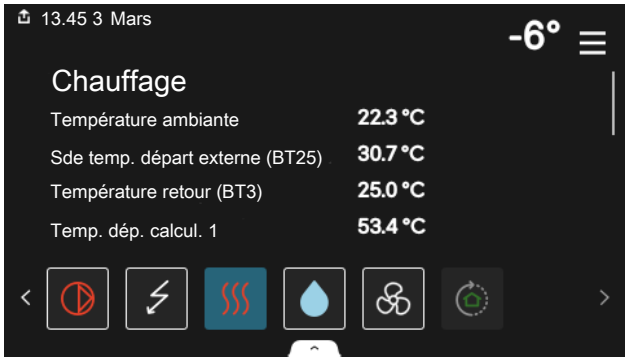

ARBORESCENCE DE MENUS ET INFORMATIONS

L'arborescence de menus vous permet d'accéder à tous les menus et de procéder à des réglages avancés.

Vous pouvez toujours appuyer sur « X » pour revenir aux écrans d'accueil.

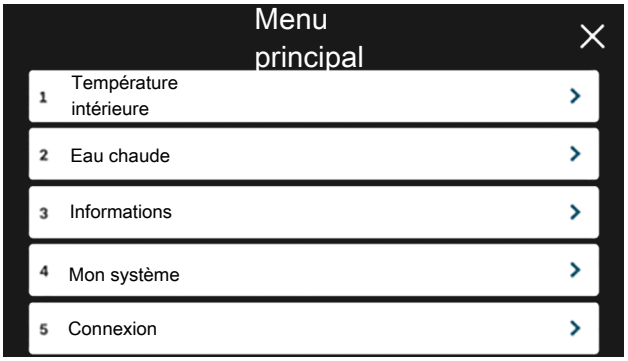

Circuits de distribution et zones

Un circuit de distribution peut comprendre une ou plusieurs zones. Une zone peut correspondre à une pièce spécifique. Il est également possible de diviser une grande pièce en plusieurs zones à l'aide de thermostats de radiateurs.

Chaque zone comprend un ou plusieurs accessoires, par exemple, des sondes d'ambiance ou des thermostats, filaires et sans fil.

Il est possible de définir une zone à laquelle la température de départ du circuit de distribution s'appliquera ou non.

SCHÉMA DE PRINCIPE AVEC DEUX CIRCUITS DE DISTRIBUTION ET QUATRE ZONES

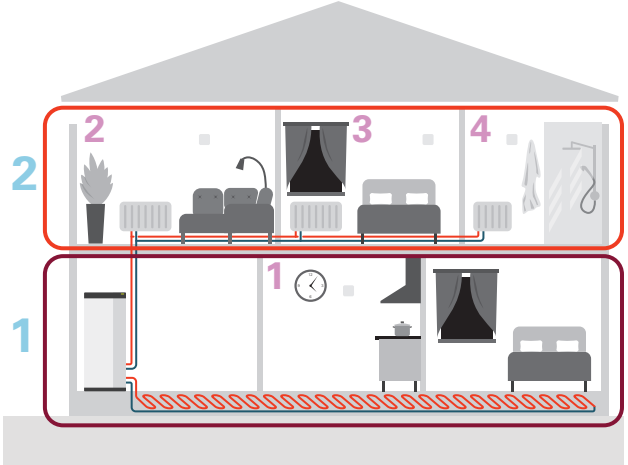

Cet exemple montre une habitation comprenant deux circuits de distribution (1 et 2, sur deux étages différents) divisés en quatre zones (1-4, quatre pièces différentes). La température et la ventilation contrôlée à la demande peuvent être commandées individuellement pour chaque zone (accessoire requis).

Commande - Menus

Menu 1 – Température intérieure

APERÇU

1.1 - Température	1.1.1 - Chauffage
	1.1.2 - Rafraîchissement
	1.1.3 – Humidité [1]
1.2 - Ventilation [1]	1.2.1 - Vitesse ventilateur [1]
	1.2.2 - Rafraîchissement nocturne [1]
	1.2.4 - Ventilation à la demande [1]
	1.2.5 - Temps retour ventilateur [1]
	1.2.6 - Intervalle nettoyage filtre [1]
	1.2.7 - Récupération ventilation [1]
1.3 - Réglages sonde ambiance	1.3.3 - Réglages sonde ambiance
	1.3.4 - Zones
1.5 - Nom circuit distribution	
1.30 - Avancé	1.30.1 - Loi d'eau
	1.30.2 - Loi d'eau, froid
	1.30.3 - Réglage externe
	1.30.4 - Chauffage min.
	1.30.5 - Rafraîchissement. min.
	1.30.6 - Chauffage max.
	1.30.7 - Courbe personnalisée
	1.30.8 - Décalage points

[1] Consultez le manuel d'installation de l'accessoire.

MENU 1.1 - TEMPÉRATURE

Ce menu permet d'effectuer les différents réglages du circuit de distribution de votre installation.

Si votre installation inclut plusieurs zones et/ou circuits de distribution, les réglages sont effectués pour chaque zone/circuit.

MENU 1.1.1, 1.1.2 - CHAUFFAGE ET RAFRAÎCHISSEMENT

Réglage de la température (avec sondes d'ambiance installées et activées) :

Chauffage
Plage de réglage : de 5 à 30 °C

Rafraîchissement
Plage de réglage : 5 – 35 °C

La valeur s'affiche à l'écran en °C si la zone est régulée par une sonde d'ambiance.

ATTENTION!

Un circuit de distribution à inertie, comme un plancher chauffant, n'est pas nécessairement adapté à un pilotage par les sondes d'ambiance.

Réglage de la température (sans sonde d'ambiance activée) :

Plage de réglage : -10 – 10

L'unité d'affichage indique la valeur définie pour le chauffage/rafraîchissement (décalage de la courbe). Pour augmenter ou baisser la température intérieure, augmentez ou réduisez la valeur affichée à l'écran.

Le nombre d'incréments nécessaires pour modifier la température intérieure d'un degré dépend du circuit de distribution. En général, un incrément suffit, mais dans certains cas, plusieurs incréments sont nécessaires.

Si aucune sonde d'ambiance n'est activée dans plusieurs zones d'un circuit de distribution, le décalage de courbe sera le même pour toutes ces zones.

Réglez la valeur souhaitée. La nouvelle valeur s'affiche à droite du symbole sur l'écran d'accueil du chauffage/rafraîchissement.

ATTENTION!

L'augmentation de la température ambiante peut être ralentie par les vannes thermostatiques dont sont équipés les radiateurs ou le plancher chauffant. Il faut donc ouvrir complètement les vannes thermostatiques, sauf dans les pièces où une température plus basse est souhaitée (par exemple, les chambres).

ASTUCE

Si la température ambiante est constamment trop basse/haute, vous pouvez augmenter/diminuer la valeur d'un incrément dans le menu 1.1.1.

Si la température ambiante évolue en fonction de la température extérieure, vous pouvez augmenter/diminuer la pente de la courbe d'un incrément dans le menu 1.30.1.

Attendez 24 heures pour que la température ambiante ait le temps de se stabiliser avant de modifier le réglage.

MENU 1.3 - RÉGLAGES SONDE AMBIANCE

Permet d'effectuer des réglages pour les sondes d'ambiance et les zones de la pièce. Les sondes d'ambiance sont regroupées par zone.

Permet de sélectionner la zone à laquelle appartient une sonde. Il est possible de raccorder plusieurs sondes d'ambiance à chaque zone. Un nom unique peut être attribué à chaque sonde d'ambiance.

Pour activer la régulation du chauffage et du rafraîchissement, cochez l'option correspondante. Les options affichées dépendent du type de sonde installée. Si la régulation n'est pas activée, la sonde affiche la température uniquement.

ATTENTION!

Un système de chauffage à inertie, comme un plancher chauffant, n'est pas nécessairement adapté à un pilotage par les sondes d'ambiance.

Si votre installation inclut plusieurs zones et/ou circuits de distribution, les réglages sont effectués pour chaque zone/circuit.

MENU 1.3.3 - RÉGLAGES SONDE AMBIANCE

Nom sonde ambiance
Entrez un nom pour la sonde d'ambiance correspondante.

Sonde ambiance régul.
Alternative : marche/arrêt

Permet de sélectionner la zone à laquelle appartient une sonde. Il est possible de raccorder plusieurs sondes d'ambiance à chaque zone. Un nom unique peut être attribué à chaque sonde d'ambiance.

Pour activer la régulation du chauffage et du rafraîchissement, cochez l'option correspondante. Les options affichées dépendent du type de sonde installée. Si la régulation n'est pas activée, la sonde affiche la température uniquement.

ATTENTION!

Un système de chauffage à inertie, comme un plancher chauffant, n'est pas nécessairement adapté à un pilotage par les sondes d'ambiance.

Si votre installation inclut plusieurs zones et/ou circuits de distribution, les réglages sont effectués pour chaque zone/circuit.

MENU 1.3.4 - ZONES

Ce menu permet d'ajouter des zones et de leur attribuer un nom. Vous pouvez également sélectionner le circuit de distribution auquel une zone doit appartenir.

MENU 1.5 - NOM CIRCUIT DISTRIBUTION

Vous pouvez attribuer ici un nom au circuit de distribution de l'installation.

MENU 1.30 - AVANCÉ

Le menu « *Avancé* » est destiné aux utilisateurs avancés. Ce menu comprend plusieurs sous-menus.

« *Loi d'eau* » : réglage de la pente de la loi d'eau.

« *Loi d'eau, froid* » : réglage de la pente de la loi d'eau froid.

« *Réglage externe* » : réglage du décalage de la loi d'eau lorsque le contact externe est branché.

« *Chauffage min.* » : réglage de la température de départ minimale autorisée en mode chauffage.

« *Rafraîchissement. min.* » : réglage de la température de départ minimale autorisée en mode rafraîchissement.

« *Chauffage max.* » : réglage de la température de départ maximale autorisée pour le circuit de distribution.

« *Courbe personnalisée* » : vous pouvez créer votre propre loi d'eau, si vous avez des besoins spécifiques, en définissant les températures de départ souhaitées pour différentes températures extérieures.

« *Décalage points* » : vous pouvez sélectionner un changement de la loi d'eau à une certaine température extérieure. Un incrément suffit généralement à modifier la température ambiante d'un degré, mais dans certains cas, plusieurs incréments sont nécessaires.

MENU 1.30.1 - LOI D'EAU

Loi d'eau
Plage de réglage : 0 – 15

Le menu « Loi d'eau » permet d'afficher la loi d'eau de votre habitation. L'objectif de cette loi d'eau est de maintenir une température ambiante constante, quelle que soit la température extérieure. C'est à partir de cette loi d'eau que SVM S332 détermine la température de l'eau alimentant le circuit de distribution, la température de départ et, par conséquent, la température intérieure. Vous pouvez sélectionner la loi d'eau et consulter les modifications de température de départ à différentes températures extérieures.

ASTUCE

Vous pouvez également créer une courbe personnalisée dans le menu 1.30.7.

ATTENTION!

Avec les systèmes de plancher chauffant, la température de départ maximale est normalement réglée entre 35 et 45 °C.

ASTUCE

Si la température ambiante est constamment trop basse/haute, vous pouvez augmenter/diminuer le décalage de courbe d'un incrément.

Si la température ambiante évolue en fonction de la température extérieure, vous pouvez augmenter/diminuer la pente de la courbe d'un incrément.

Attendez 24 heures pour que la température ambiante ait le temps de se stabiliser avant de modifier le réglage.

MENU 1.30.2 - LOI D'EAU, FROID

Loi d'eau froid
Plage de réglage : 0 – 9

Le menu « Loi d'eau froid » permet d'afficher la loi d'eau froid de votre habitation. L'objectif de cette loi d'eau froid, en association avec la loi d'eau, est de maintenir une température intérieure uniforme, quelle que soit la température extérieure, afin d'utiliser efficacement l'énergie. C'est à partir de ces lois d'eau que SVM S332 détermine la température de l'eau alimentant le réseau de distribution, la température de départ et, par conséquent, la température intérieure. Vous pouvez sélectionner la courbe et consulter les modifications de température de départ à différentes températures extérieures. Le chiffre à droite de « Système » indique le système pour lequel vous avez sélectionné la courbe.

ATTENTION!

Doit être restreint dans le cas du rafraîchissement par le sol Temp. départ min. raf. afin de prévenir la formation de condensation.

Système de rafraîchissement à 2 tubes

SVM S332 comporte une fonction intégrée qui permet d'activer le rafraîchissement dans un système à 2 tubes jusqu'à 7 °C.

Pour que la pompe à chaleur fonctionne en mode « rafraîchissement », la température moyenne doit être supérieure à la valeur définie pour le « démarrage du rafraîchissement » dans le menu 7.1.10.2 « Réglage mode Auto ». Vous pouvez activer le mode rafraîchissement en sélectionnant le mode de fonctionnement « manuel » dans le menu 4.1 « Mode fonctionnement ».

Les paramètres du mode rafraîchissement du réseau de distribution se règlent dans le menu température intérieure, 1.

MENU 1.30.3 - RÉGLAGE EXTERNE

Correction externe
Plage de réglage : -10 – 10

Plage de réglage (si une sonde d'ambiance est installée) : 5 – 30 °C

Le raccordement d'un commutateur externe, par exemple, un thermostat d'ambiance ou une minuterie, vous permet d'augmenter ou de diminuer temporairement ou périodiquement la température ambiante. Lorsque le commutateur est activé, le décalage de la loi d'eau est modifié selon le nombre d'incréments sélectionnés dans le menu. Si une sonde d'ambiance est installée et activée, la température ambiante souhaitée est réglée (en °C).

Si vous disposez de plusieurs circuits de distribution, les réglages peuvent être effectués séparément pour chacun des circuits et chacune des zones.

MENU 1.30.4 - CHAUFFAGE MIN.

Chauffage
Plage de réglage : 5 - 80 °C

Définir la température minimum à la température d'eau de chauffage du réseau de distribution. Cela signifie que SVM S332 ne calculera jamais une température inférieure à celle définie ici.

Si vous disposez de plusieurs réseaux de distribution, les réglages peuvent être effectués séparément pour chacun des réseaux.

MENU 1.30.5 - RAFRAÎCHISSEMENT. MIN.

Rafraîchissement
Plage de réglage 7 – 30 °C

Alarme, sonde d'ambiance pendant l'opération de rafraîchissement
Alternative : marche/arrêt

Définir la température minimum à la température d'eau de chauffage du réseau de distribution. Cela signifie que SVM S332 ne calculera jamais une température inférieure à celle définie ici.

Si vous disposez de plusieurs réseaux de distribution, les réglages peuvent être effectués séparément pour chacun des réseaux.

Vous pouvez recevoir ici les alarmes pendant l'opération de rafraîchissement (par ex., en cas de dysfonctionnement d'une sonde d'ambiance).

REMARQUE!

Le circuit d'écoulement de rafraîchissement doit être réglé en fonction du système de climatisation auquel il est relié. Par exemple, un rafraîchissement au sol avec un circuit d'écoulement de rafraîchissement trop bas peut provoquer de la condensation qui, dans le pire des cas, peut conduire à des moisissures.

MENU 1.30.6 - CHAUFFAGE MAX.

Réseaux de distribution
Plage de réglage : 5 – 80 °C

La température de départ maximum du circuit de distribution peut être réglée ici. SVM S332 ne calculera donc jamais de température supérieure à celle définie ici.

Si vous disposez de plusieurs réseaux de distribution, les réglages peuvent être effectués séparément pour chacun des réseaux. Les circuits de distribution 2 – 8 ne peuvent pas être réglés sur une température de départ maximale supérieure à celle du circuit de distribution. 1.

ATTENTION!

Avec les systèmes de plancher chauffant, la température de départ maximale pour le chauffage doit normalement être réglée entre 35 et 45 °C.

MENU 1.30.7 - COURBE PERSONNALISÉE

Courbe personnalisée, chauffage

Temp. dép.
Plage de réglage : de 5 à 80 °C

ATTENTION!

La courbe 0 doit être sélectionnée pour permettre l'application de courbe personnalisée.

Vous pouvez ici créer votre propre loi d'eau, si vous avez des besoins spécifiques, en définissant les températures d'eau de chauffage/rafraîchissement souhaitées pour différentes températures extérieures.

Courbe personnalisée, rafraîchissement

Temp. dép.
Plage de réglage : 7 - 40 °C

ATTENTION!

La courbe 0 doit être sélectionnée pour permettre l'application de courbe personnalisée.

Vous pouvez créer ici votre propre loi d'eau froid, si vous avez des besoins spécifiques, en définissant les températures de départ souhaitées pour différentes températures extérieures.

MENU 1.30.8 - DÉCALAGE POINTS

Point temp. extérieure
Plage de réglage : de -40 à 30 °C

Modification courbe
Plage de réglage : -10 – 10 °C

Sélectionnez ici un changement dans la loi d'eau à une certaine température extérieure. Augmenter d'un seul incrément suffit en général à modifier la température ambiante d'un degré mais dans certains cas plusieurs incréments sont nécessaires.

La loi d'eau est affectée à ± 5 °C à partir du réglage point de temp. extérieure.

Il est important que la loi d'eau appropriée soit sélectionnée pour que la température ambiante reste stable.

ASTUCE

S'il fait froid dans la maison, par exemple -2 °C, « point de temp. extérieure » est réglé sur « -2 » et «changement de courbe» est augmenté jusqu'à ce que la température ambiante souhaitée soit maintenue.

ATTENTION!

Attendez 24 heures pour que la température ambiante ait le temps de se stabiliser avant de modifier le réglage.

Menu 2 – Eau chaude

APERÇU

2.1 - Plus d'eau ch.
2.2 - Demande eau chaude
2.3 - Influence externe
2.5 - Circulation eau chaude

MENU 2.1 - PLUS D'EAU CH.

Alternatives : 3, 6, 12, 24 et 48 heures et modes « Arrêt » et « Augm. ponct. »

Lorsque les besoins en eau chaude augmentent temporairement, ce menu permet de choisir une augmentation de la température de l'eau chaude pour une durée déterminée.

La fonction est activée directement lorsqu'une période est sélectionnée. Le temps restant pour le réglage sélectionné s'affiche sur la droite.

Une fois le temps écoulé, SVM S332 retrouve le mode de demande défini.

Sélectionnez « Arrêt » pour désactiver « Plus d'eau ch. ».

MENU 2.2 - DEMANDE EAU CHAUDE

Alternatives : Faible, Moyenne, Élevée, Smart control

La différence entre les modes sélectionnables correspond à la température de l'eau chaude sanitaire. Plus la température est élevée, plus vous aurez d'eau chaude longtemps.

Faible : ce mode produit moins d'eau chaude et à une température inférieure aux autres modes. Il peut être utilisé dans les petites habitations dont la demande en eau chaude est faible.

Moyenne : le mode Normal produit une plus grande quantité d'eau chaude et convient à la plupart des habitations.

Élevée : ce mode produit davantage d'eau chaude et à une température supérieure aux autres modes. Dans ce mode, l'appoint électrique peut être utilisé pour chauffer partiellement l'eau chaude. Dans ce mode, la production d'eau chaude est prioritaire sur le chauffage.

Smart control : lorsque la fonction Smart control est activée, SVM S332 évalue en continu la consommation d'eau chaude et ajuste en conséquence la température dans le ballon d'eau chaude pour une consommation d'énergie minimale et un confort optimal.

MENU 2.3 - INFLUENCE EXTERNE

Ce menu affiche des informations sur les accessoires/fonctions qui peuvent avoir un impact sur la production d'eau chaude.

MENU 2.5 - CIRCULATION EAU CHAUDE

Durée fonctionnement
Plage de réglage : 1 – 60 min

Temps arrêt
Plage de réglage : de 0 à 60 mn

Période

Jours actifs
Alternatives : Lundi–Dimanche

Heure démarrage
Plage de réglage : 00:00–23:59

Heure arrêt
Plage de réglage : 00:00–23:59

Vous pouvez définir ici la circulation d'eau chaude pour cinq périodes différentes maximum par jour. Pendant les périodes définies, la pompe de circulation d'eau chaude fonctionne conformément aux réglages ci-dessus.

« Durée fonctionnement » permet de déterminer la durée d'exécution de la pompe de bouclage d'eau chaude.

« Temps arrêt » permet de déterminer la durée d'inactivité de la pompe de bouclage d'eau chaude entre deux exécutions.

« Période » : permet de définir la période de fonctionnement de la pompe de circulation d'eau chaude en sélectionnant *Jours actifs*, *Heure démarrage* et *Heure arrêt*.

REMARQUE!

La circulation de l'eau chaude peut être activée dans le menu 7.4 « Ent./sort. sélectionnables » ou à l'aide d'un accessoire.

Menu 3 - Informations

APERÇU

3.1 - Infos fonct.
3.2 - Journal temp.
3.3 - Journal énergie
3.4 - Journal d'alarmes
3.5 - Infos produit, résumé
3.6 - Licences

MENU 3.1 - INFOS FONCT.

Vous trouverez ici toutes les informations concernant l'état de fonctionnement actuel de la pompe à chaleur (par ex., les températures actuelles, etc.). Aucune modification ne peut être effectuée.

Vous pouvez également consulter les informations de fonctionnement de toutes vos unités sans fil connectées.

Un code QR apparaît sur un côté. Ce code QR indique un numéro de série, le nom du produit et des données de fonctionnement limitées.

MENU 3.2 - JOURNAL TEMPÉRATURES

Vous pouvez voir ici la température intérieure moyenne pour chaque semaine de l'année passée.

La température extérieure moyenne s'affiche uniquement si une sonde/unité d'ambiance est installée.

Les installations comportant des accessoires de ventilation mais aucune sonde d'ambiance (BT50) affichent la température de l'air extrait.

MENU 3.3 - JOURNAL ÉNERGIE

Nombre d'années
Plage de réglage : 1 – 10 années

Mois
Plage de réglage : 1 – 24 mois

Vous pouvez voir un schéma présentant la quantité d'énergie fournie et consommée par SVM S332. Vous pouvez sélectionner les parties de l'installation qui seront incluses dans le journal. Il est également possible d'activer l'affichage de la température intérieure et/ou extérieure.

Nombre d'années : sélectionnez le nombre d'années à afficher sur le schéma.

Mois : sélectionnez le nombre de mois à afficher sur le schéma.

MENU 3.4 - JOURNAL D'ALARMES

Pour faciliter la détection des dysfonctionnements, l'état de fonctionnement de l'installation lors des alertes d'alarme est enregistré ici. Vous pouvez consulter les informations des 10 dernières alarmes déclenchées.

Pour afficher le statut de fonctionnement d'une alarme, sélectionnez l'alarme appropriée dans la liste.

MENU 3.5 - INFOS PRODUIT, RÉSUMÉ

Vous pouvez afficher ici les informations générales sur votre système, telles que la version du logiciel.

MENU 3.6 - LICENCES

Vous pouvez afficher ici les licences du code open source.

Menu 4 – Mon système

APERÇU

4.1 - Mode fonctionnement	
4.2 - Fonctions supplémentaires	4.2.2 - Électricité solaire[1]
	4.2.3 - SG Ready
	4.2.5 - Smart Price Adaption™
4.3 - Profils[1]	
4.4 - Contrôle météo	
4.5 - Mode Absence	
4.6 - Smart Energy Source™	
4.7 - Coût énergétique	4.7.1 - Tarif électricité variable
	4.7.3 - Appoint de chauffage commandé par dérivation[1]
	4.7.4 - Appoint de chauffage commandé par incrémentation[1]
	4.7.6 - Appoint de chauffage externe[1]
4.8 - Heure et date	
4.9 - Langue / Language	
4.10 - Pays	
4.11 - Outils	4.11.1 - Détails installateur
	4.11.2 - Son à l'appui du bouton
	4.11.3 - Dégivrage ventilateur[1]
	4.11.4 - Écran d'accueil
4.30 - Avancé	4.30.4 - Rég. usine utilisateur

[1] Consultez le manuel d'installation de l'accessoire.

MENU 4.1 - MODE FONCTIONNEMENT

Mode fonctionnement
Alternative : Auto, Manuel, Appt uniq.

Manuel
Alternative : Compresseur, Appt chauf., Chauffage, Rafraîch.

Appt uniq.
Alternative : Chauffage

Le mode de fonctionnement de SVM S332 est généralement défini sur « Auto ». Il est également possible de sélectionner le mode de fonctionnement « Appt uniq. ». Sélectionnez « Manuel » pour choisir les fonctions à activer.

Si vous avez sélectionné « Manuel » ou « Appt uniq. », les options sélectionnables sont indiquées plus bas. Cochez les fonctions que vous souhaitez activer.

Mode de fonctionnement « Auto »

Dans ce mode de fonctionnement, SVM S332 sélectionne automatiquement les fonctions autorisées.

Mode de fonctionnement « Manuel »

Dans ce mode de fonctionnement, vous pouvez décider des fonctions autorisées.

« Compresseur » est l'unité utilisée pour la production d'eau chaude, le chauffage et le rafraîchissement pour l'habitation. Vous ne pouvez pas désélectionner « compresseur » en mode manuel.

« Appt chauf. » est l'unité qui aide le compresseur à chauffer l'habitation et/ou l'eau lorsque ce dernier est incapable de répondre seul à la demande.

« Chauffage » signifie que l'habitation est chauffée. Vous pouvez désélectionner la fonction lorsque que souhaitez couper le système de chauffage.

« Rafraîch. » signifie que l'habitation est rafraîchie par temps chaud. Vous pouvez désélectionner cette fonction lorsque vous souhaitez couper le système de rafraîchissement.

ATTENTION!

Si vous désélectionnez « Appt chauf. » cela peut vouloir dire que l'habitation n'a pas été suffisamment chauffée/n'a pas suffisamment produit d'eau chaude.

Mode de fonctionnement « Appt uniq. »

Dans ce mode de fonctionnement, le compresseur est désactivé et seul l'appoint est utilisé.

ATTENTION!

En sélectionnant le mode « Appt uniq. » le compresseur est désélectionné et les coûts de fonctionnement sont plus importants.

MENU 4.2 - FONCTIONS SUPPLÉMENTAIRES

Les réglages de fonctions supplémentaires installées sur SVM S332 ne peuvent être effectués à partir des sous-menus.

MENU 4.2.3 - SG READY

Définissez ici quelle partie du circuit de distribution (par exemple, température ambiante) sera affectée par l'activation de « SG Ready ». Cette fonction peut uniquement être utilisée dans les réseaux d'alimentation qui prennent en charge la norme « SG Ready ».

Impact sur la température ambiante

Lorsque « SG Ready » est en mode économique, le décalage parallèle de la température intérieure augmente de « +1 ». Si une sonde d'ambiance est installée et activée, la température ambiante souhaitée augmente alors de 1 °C.

Lorsque « SG Ready » est en mode surrégime, le décalage parallèle de la température intérieure augmente de « +2 ». Si une sonde d'ambiance est installée et activée, la température ambiante souhaitée augmente alors de 2 °C.

Impact sur l'eau chaude

Quand « SG Ready » est en mode économique, la température d'arrêt de l'eau chaude est réglée au plus haut palier possible uniquement au niveau du fonctionnement du compresseur (appoint électrique immergé non autorisé).

Quand « SG Ready » est en mode surrégime, l'eau chaude est réglée sur le mode de demande « Élevée » (appoint électrique autorisé).

Impact sur le rafraîchissement

Quand la « SG Ready » est en mode économique et rafraîchissement, la température intérieure n'est pas affectée.

Lorsque « SG Ready » est en mode surrégime et que le mode rafraîchissement est activé, le décalage parallèle de la température intérieure diminue de « -1 ». Si une sonde d'ambiance est installée et activée, la température ambiante souhaitée diminue alors de 1 °C.

REMARQUE!

Cette fonction doit être connectée à deux entrées AUX et activée dans le menu 7.4 « Ent./sort. sélectionnables ».

MENU 4.2.5 - SMART PRICE ADAPTION™

Plage
Alternative : marche/arrêt

Affecter temp. amb. chauf.
Alternative : marche/arrêt

Résultat de l'action
Plage de réglage : 1 – 10

Affecter eau chaude
Alternative : marche/arrêt

Résultat de l'action
Plage de réglage : 1 – 4

Désactiver Smart control (ECS)
Alternative : marche/arrêt[5]

Impact sur le rafraîchissement
Alternative : marche/arrêt

Résultat de l'action
Plage de réglage : 1 – 10

Cette fonction ne peut être utilisée que si votre fournisseur d'électricité prend en charge la fonction Smart price adaption™, si un accord de tarif horaire a été conclu et si vous possédez un compte myUplink actif.

La fonction Smart price adaption™ permet d'adapter une partie de la consommation de l'installation sur une journée en fonction des périodes pendant lesquelles les tarifs de l'électricité sont les plus bas et ainsi de réaliser des économies sur les contrats d'électricité basés sur des tarifs horaires. La fonction est basée sur les tarifs horaires pour les prochaines 24 heures téléchargés via myUplink, ce qui nécessite une connexion Internet et un compte myUplink.

Plage : contactez votre fournisseur d'électricité pour savoir à quel secteur (zone) appartient votre installation.

Résultat de l'action : vous pouvez sélectionner les parties de l'installation impactées par le tarif de l'électricité et dans quelle mesure elles sont impactées. Plus la valeur est élevée, plus l'effet du tarif de l'électricité sera important.

REMARQUE!

Une valeur élevée peut être plus économique, mais risque d'affecter le niveau de confort.

MENU 4.4 - CONTRÔLE MÉTÉO

Activer contr. météo
Alternative : marche/arrêt

Facteur
Plage de réglage : 0 – 10

Vous pouvez indiquer ici à SVM S332 de régler la température intérieure selon les prévisions météo.

[5] Voir le menu 2.2 pour plus d'informations sur la fonction de commande intelligente.

Vous pouvez définir le facteur pour la température extérieure. Plus la valeur sera élevée, plus l'effet des prévisions météo fera important.

ATTENTION!

Le menu n'est visible que si l'installation est raccordée à myUplink.

MENU 4.5 - MODE ABSENCE

Ce menu permet d'activer ou de désactiver « Mode Absence ».

Lorsque le mode Absence est activé, les fonctions suivantes sont impactées :

- le réglage du chauffage diminue légèrement ;
- le réglage du rafraîchissement augmente légèrement
- la température de l'eau chaude diminue si le mode de demande « Élevée » ou « Moyenne » est sélectionné ;
- la fonction AUX « Mode Absence » est activée.

Si vous le souhaitez, vous pouvez choisir d'affecter les fonctions suivantes :

- ventilation (accessoire requis) ;
- circulation de l'eau chaude (nécessite des accessoires ou l'utilisation de la fonction AUX).

MENU 4.6 – SMART ENERGY SOURCE™

REMARQUE!

Smart Energy Source™ nécessite un appoint de chauffage externe.

Smart Energy Source™

Alternative : marche/arrêt

Méthode de contrôle

Options de réglage : Tarif au kWh/CO2

Lorsque la fonction Smart Energy Source™ est activée, SVM S332 détermine quelle source d'énergie raccordée est prioritaire et dans quelle mesure chacune sera utilisée. Ce menu permet d'indiquer si le système utilisera la source d'énergie la plus économique ou la plus neutre en dioxyde de carbone.

ATTENTION!

Les choix que vous effectuez dans ce menu affectent le menu 4.7 - « Coût énergétique ».

MENU 4.7 - COÛT ÉNERGÉTIQUE

Vous pouvez utiliser ici le tarif réglementé pour l'appoint de chauffage.

Vous pouvez indiquer si le système doit procéder au contrôle en fonction du tarif au comptant, du tarif réglementé ou d'un tarif fixe. Le réglage est effectué pour chaque source d'énergie. Vous ne pouvez utiliser le tarif au comptant que si vous avez convenu d'un tarif horaire avec votre fournisseur d'électricité.

Définissez les périodes de tarif inférieur. Vous pouvez définir deux périodes par an. Au sein de chacune de ces périodes, vous pouvez définir jusqu'à quatre périodes pour les jours de la semaine (du lundi au vendredi) ou quatre périodes pour les week-ends (le samedi et le dimanche).

ATTENTION!

Ce menu n'est visible que si la fonction Smart Energy Source est activée.

MENU 4.7.1 - TARIF ÉLECTRICITÉ VARIABLE

Vous pouvez utiliser le tarif réglementé pour l'appoint électrique.

Définissez les périodes de tarif inférieur. Vous pouvez définir deux périodes par an. Au sein de chacune de ces périodes, vous pouvez définir jusqu'à quatre périodes pour les jours de la semaine (du lundi au vendredi) ou quatre périodes pour les week-ends (le samedi et le dimanche).

MENU 4.8 - HEURE ET DATE

Ici, vous pouvez définir l'heure, la date, le mode d'affichage et le fuseau horaire.

ASTUCE

L'heure et la date sont réglées automatiquement si la pompe à chaleur est raccordée à myUplink. Pour obtenir l'heure correcte, définissez le fuseau horaire.

MENU 4.9 - LANGUE / LANGUAGE

Sélectionnez la langue dans laquelle vous souhaitez que les informations soient affichées.

MENU 4.10 - PAYS

Spécifiez le pays dans lequel le produit a été installé. Cela permet d'accéder aux réglages spécifiques au pays de votre produit.

Il est possible de paramétrer la langue quel que soit le pays sélectionné.

REMARQUE!

Cette option se verrouille après une période de 24 heures, un redémarrage de l'écran ou une mise à jour du programme. Il est par la suite impossible de modifier le pays sélectionné dans ce menu sans remplacer au préalable des composants du produit.

MENU 4.11 - OUTILS

Vous trouverez ici des outils utiles.

MENU 4.11.1 - DÉTAILS INSTALLATEUR

Le nom et le numéro de téléphone de l'installateur sont saisis dans ce menu.

Les informations sont ensuite affichées dans la section « Présentation du produit » de l'écran d'accueil.

MENU 4.11.2 - SON À L'APPUI DU BOUTON

Alternative : marche/arrêt

Indiquez ici si vous souhaitez qu'un son soit émis lorsque vous appuyez sur des boutons de l'écran.

MENU 4.11.4 - ÉCRAN D'ACCUEIL

Alternative : marche/arrêt

Ce menu permet de choisir les écrans d'accueil à afficher.

Le nombre d'options disponibles dans ce menu varie en fonction des produits et accessoires installés.

MENU 4.30 - AVANCÉ

Le menu « Avancé » est destiné aux utilisateurs avancés.

MENU 4.30.4 - RÉG. USINE UTILISATEUR

Tous les réglages par défaut auxquels peut accéder l'utilisateur (y compris les menus avancés) peuvent être réinitialisés ici.

ATTENTION!

Après la restauration des réglages d'usine, les réglages personnels tels que les lois d'eau doivent être réinitialisés.

Menu 5 - Connexion

APERÇU

5.1 - myUplink	
5.2 - Réglages réseau	5.2.1 - Wi-Fi
	5.2.2 - Ethernet
5.4 - Unités sans fil	
5.10 - Outils	5.10.1 - Connexion directe

MENU 5.1 – MYUPLINK

Affichez ici les informations sur l'état de la connexion de l'installation, son numéro de série et le nombre d'utilisateurs et de partenaires de maintenance connectés à l'installation. Un utilisateur connecté dispose d'un compte utilisateur dans myUplink, qui a reçu l'autorisation de commander et/ou contrôler votre installation.

Vous pouvez également gérer la connexion de l'installation à myUplink et demander une nouvelle chaîne de connexion.

Il est possible de désactiver tous les utilisateurs et partenaires de maintenance connectés à l'installation par l'intermédiaire de myUplink.

REMARQUE!

Une fois les utilisateurs déconnectés, aucun d'entre eux ne peut contrôler ni commander votre installation via myUplink sans demander une nouvelle chaîne de connexion.

MENU 5.2 – RÉGLAGES RÉSEAU

Permet de définir si votre système se connecte à Internet via le Wi-Fi (menu 5.2.1) ou via un câble réseau (Ethernet) (menu 5.2.2).

Permet d'effectuer les réglages TCP/IP de votre installation.

Pour définir les paramètres TCP/IP à l'aide de DHCP, activez « Automatique ».

Lors du réglage manuel, sélectionnez « Adresse IP » et saisissez l'adresse appropriée à l'aide du clavier. Répétez la procédure pour « Masque réseau », « Passerelle » et « DNS ».

ATTENTION!

L'installation ne peut pas se connecter à Internet sans les réglages TCP/IP appropriés. En cas de doute concernant les réglages, utilisez le mode automatique ou contactez votre administrateur réseau (ou équivalent) pour obtenir plus d'informations.

ASTUCE

Pour réinitialiser tous les réglages effectués depuis l'ouverture du menu, sélectionnez « Réinitialiser ».

MENU 5.4 – UNITÉS SANS FIL

Ce menu vous permet de raccorder des unités sans fil et de gérer les réglages des unités raccordées.

Appuyez sur « Ajouter unité » pour ajouter l'unité sans fil. Pour identifier plus rapidement l'unité sans fil, nous vous recommandons de commencer par mettre l'unité principale en mode recherche. Mettez ensuite l'unité sans fil en mode identification.

MENU 5.10 – OUTILS

En tant qu'installateur, vous pouvez, entre autres, connecter une installation via une app, en activant un point d'accès pour la connexion directe à un téléphone mobile.

MENU 5.10.1 – CONNEXION DIRECTE

Vous pouvez activer la connexion directe par Wi-Fi. Cette opération interrompra la communication entre l'installation et le réseau correspondant, et les réglages s'effectueront sur l'unité mobile que vous aurez connectée à l'installation.

Menu 6 - Programmation

APERÇU

6.1 - Vacances
6.2 - Programmation

MENU 6.1 - VACANCES

Ce menu permet de programmer des modifications plus longues pour le chauffage et la température de l'eau chaude.

Vous pouvez également programmer les réglages de certains accessoires installés.

Si une sonde d'ambiance est installée et activée, la température ambiante souhaitée (en °C) est définie pendant la période.

Si aucune sonde d'ambiance n'est activée, le décalage souhaité de la loi d'eau est défini. Un incrément suffit généralement à modifier la température ambiante d'un degré, mais dans certains cas plusieurs incréments sont nécessaires.

ASTUCE

Configurez le réglage Vacances de sorte qu'il s'arrête environ un jour avant votre retour. Ainsi, la température ambiante et l'eau chaude auront suffisamment de temps pour retrouver leurs niveaux habituels.

ATTENTION!

Les réglages des vacances se terminent à la date sélectionnée. Si vous voulez répéter le réglage des vacances une fois la date passée, accédez au menu et modifiez la date.

MENU 6.2 - PROGRAMMATION

Ce menu permet de programmer des modifications répétées pour le chauffage et l'eau chaude, par exemple.

Vous pouvez également programmer les réglages de certains accessoires installés.

ATTENTION!

Une programmation se répète selon le réglage sélectionné (par ex., chaque mardi) jusqu'à sa désactivation dans le menu.

Un mode comprend des réglages relatifs à la programmation. Pour créer un mode avec un ou plusieurs réglages, appuyez sur « Nouveau mode ».

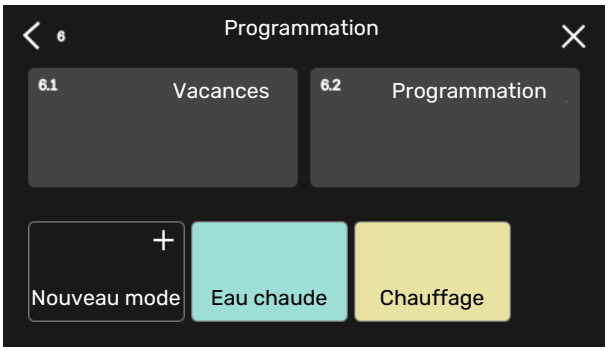

Sélectionnez les réglages à inclure dans le mode. Faites glisser votre doigt vers la gauche pour sélectionner le nom et la couleur du mode afin de le distinguer des autres modes.

Sélectionnez une ligne vide, appuyez dessus pour programmer un mode et apportez-y des modifications si nécessaire. Vous pouvez insérer une coche pour indiquer qu'un mode doit être actif pendant la journée ou la nuit.

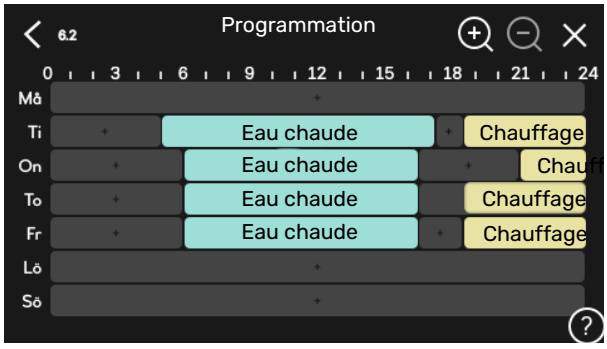

Si une sonde d'ambiance est installée et activée, la température ambiante souhaitée (en °C) est définie pendant la période.

Si aucune sonde d'ambiance n'est activée, le décalage souhaité de la loi d'eau est défini. Un incrément suffit généralement à modifier la température ambiante d'un degré, mais dans certains cas plusieurs incréments sont nécessaires.

Menu 7 - Entretien

APERÇU

7.1 - Réglages fonctionnement	7.1.1 - Eau chaude	7.1.1.1 - Réglage température
		7.1.1.3 - Réglages eau chaude sanitaire
	7.1.2 - Pompes circulation	7.1.2.1 - Mode fct. circ. chauf. GP1
		7.1.2.2 - Vit. circ. chauffage GP1
	7.1.4 - Ventilation[1]	7.1.4.1 - Vitesse ventil., air extrait[1]
		7.1.4.2 - Vitesse ventil., air insufflé[1]
		7.1.4.3 - Ajustement ventilation[1]
		7.1.4.4 - Ventilation à la demande[1]
	7.1.5 - Appt chauf.	7.1.5.1 - Appt chauf. élec. int.
	7.1.6 - Chauffage	7.1.6.1 - Diff. max. temp. dép.
		7.1.6.2 - Réglages débit, circ. distrib.
		7.1.6.3 - Puissance à la TEB
	7.1.7 - Rafraîchissement	7.1.7.1 - Réglages rafraîchissement
		7.1.7.2 - Contrôle humidité[1]
		7.1.7.3 - Réglages système raf.
	7.1.8 - Alarmes	7.1.8.1 - Actions alarme
		7.1.8.2 - Mode secours
	7.1.9 - Capt. courant	
	7.1.10 - Réglages système	7.1.10.1 - Prio. fonctionnement
		7.1.10.2 - Réglage mode Auto
		7.1.10.3 - Réglages degrés minutes
7.2 - Réglages accessoires[1]	7.2.1 - Aj./Suppr. accessoires	
	7.2.19 - Compteur énergie externe	
7.3 - Installation multiple	7.3.1 - Configurer	
	7.3.2 - Pompe à chaleur installée	
	7.3.3 - Nom pompe à chaleur	
7.4 - Ent./sort. sélectionnables		
7.5 - Outils	7.5.1 - Pompe à chaleur, test	7.5.1.1 - Mode test
	7.5.2 - Fonction Séchage sol	
	7.5.3 - Commande forcée	
	7.5.8 - Verrouillage écran	
	7.5.9 - Modbus TCP/IP	
7.6 - Réglage entretien usine		
7.7 - Guide démarrage		
7.8 - Démarrage rapide		
7.9 - Journaux	7.9.1 - Journal modifications	
	7.9.2 - Journal alarmes étendu	
	7.9.3 - Black box	

[1] Consultez le manuel d'installation de l'accessoire.

MENU 7.1 - RÉGLAGES FONCTIONNEMENT

Permet de procéder aux réglages de fonctionnement du système.

MENU 7.1.1 - EAU CHAUDE

Ce menu contient les réglages avancés pour le fonctionnement de l'eau chaude

MENU 7.1.1.1 - RÉGLAGE TEMPÉRATURE

Température démarrage

Mode Demande, Faible/Moyenne/Élevée
Plage de réglage : 5 – 70 °C

Température d'arrêt

Mode Demande, Faible/Moyenne/Élevée
Plage de réglage : 5 – 70 °C

Mode Demande, Faible/Moyenne/Élevée (pour la température de démarrage et la température d'arrêt) : définissez la température de démarrage et d'arrêt de l'eau chaude pour les différents modes de demande (menu 2.2).

MENU 7.1.1.3 - RÉGLAGES EAU CHAUDE SANITAIRE

Plage de réglage : 30 – 85 °C

Ce menu permet de régler la température maximale de l'eau sortante. Vous pouvez opter pour un débit élevé ou faible.

Par exemple, un débit élevé correspond au débit d'eau lorsque vous prenez une douche

et un débit faible correspond au débit d'eau lorsque vous faites la vaisselle.

MENU 7.1.2 - POMPES CIRCULATION

Ce menu contient des sous-menus qui vous permettent d'accéder aux réglages avancés de la pompe de circulation.

MENU 7.1.2.1 - MODE FCT. CIRC. CHAUF. GP1

Mode fonctionnement
Options : Auto, Intermittent

Auto: la pompe de circulation fonctionne conformément au mode de fonctionnement actuel de SVM S332.

Intermittent: La pompe de chauffage démarre environ 20 secondes avant et s'arrête 20 secondes après le compresseur.

MENU 7.1.2.2 - VIT. CIRC. CHAUFFAGE GP1

Chauffage

Auto
Alternative : marche/arrêt

Vitesse manuelle
Plage de réglage : 1 - 100 %

Vitesse minimum autorisée
Plage de réglage : 1 - 50 %

Vitesse maximum autorisée
Plage de réglage : 80 - 100 %

Vitesse en mode Attente
Plage de réglage : 1 - 100 %

Eau chaude

Auto
Alternative : marche/arrêt

Vitesse manuelle
Plage de réglage : 1 - 100 %

Rafraîchissement

Auto
Alternative : marche/arrêt

Vitesse manuelle
Plage de réglage : 1 - 100 %

Réglez ici la vitesse de la pompe de chauffage dans le mode de fonctionnement actuel (par ex., chauffage ou eau chaude). Les modes de fonctionnement modifiables dépendent des accessoires connectés.

Chauffage

Auto : permet de déterminer si la pompe de chauffage doit être réglée automatiquement ou manuellement.

Vitesse manuelle : permet de définir la vitesse souhaitée si vous avez choisi de contrôler la pompe de chauffage manuellement.

Vitesse minimum autorisée : permet de limiter la vitesse de la pompe de sorte que la pompe de chauffage ne soit pas autorisée à fonctionner en mode Auto à une vitesse inférieure à la valeur définie.

Vitesse maximum autorisée : permet de limiter la vitesse de la pompe de sorte que la pompe de chauffage ne soit pas autorisée à fonctionner à une vitesse supérieure à la valeur définie.

Vitesse en mode Attente : vous pouvez régler ici la vitesse de la pompe de chauffage en mode Attente. Le mode Attente s'active lorsque le chauffage ou le rafraîchissement est autorisé, mais que le recours à un compresseur ou à un appoint électrique n'est pas nécessaire.

Eau chaude

Auto : permet de déterminer si la pompe de chauffage doit être réglée automatiquement ou manuellement en mode eau chaude.

Vitesse manuelle : permet de définir la vitesse souhaitée en mode eau chaude si vous avez choisi de contrôler la pompe de chauffage manuellement.

Rafraîchissement

Auto : permet de déterminer si la pompe de chauffage doit être réglée automatiquement ou manuellement.

Vitesse manuelle : permet de définir la vitesse souhaitée si vous avez choisi de contrôler la pompe de chauffage manuellement.

MENU 7.1.5 - APPT CHAUF.

Ce menu contient des sous-menus qui vous permettent d'accéder aux réglages avancés de l'appoint de chauffage.

MENU 7.1.5.1 - APPT CHAUF. ÉLEC. INT.

Puissance él. max. définie
Plage de réglage 1x230 V : 0 - 7 kW

Plage de réglage 3x400 V : 0 – 9 kW

P. él. déf max. (SG Ready)
Plage de réglage 1x230 V : 0 – 7 kW

Plage de réglage 3x400 V : 0 – 9 kW

Définissez ici la puissance électrique maximum de l'appoint électrique interne dans SVM S332, en fonctionnement normal et en mode surrégime (SG Ready).

MENU 7.1.6 - CHAUFFAGE

Ce menu contient des sous-menus qui vous permettent d'accéder aux réglages avancés du chauffage.

MENU 7.1.6.1 - DIFF. MAX. TEMP. DÉP.

Diff. max. compresseur
Plage de réglage : 1 – 25 °C

Diff. max. appt chauf.
Plage de réglage : 1 – 24 °C

Décalage BT12 de pompe à chaleur 1
Plage de réglage : -5 – 5 °C

Vous pouvez définir ici la différence maximum autorisée entre la température de départ calculée et la température de départ réelle lorsque le compresseur est en mode Appt chauf. La différence max. de l'appoint de chauffage ne doit jamais être supérieure à la différence max. du compresseur

Diff. max. compresseur : si la température de départ actuelle *dépasse* la température calculée pour le circuit de départ de la valeur définie, la valeur des degrés minutes est réglée sur 1. Le compresseur s'arrête lorsqu'il n'y a qu'une demande de chauffage.

Diff. max. appt chauf.: si « Appoint de chauffage » est sélectionné et activé dans le menu 4.1 et si la température de départ actuelle *dépasse* la température calculée de la valeur définie, l'arrêt de l'appoint de chauffage est forcé.

Décalage BT12 : en cas d'écart entre la sonde de départ externe (BT25) et la sonde de départ du condenseur (BT12), vous pouvez définir un décalage fixe afin de compenser cet écart.

MENU 7.1.6.2 - RÉGLAGES DÉBIT, CIRC. DISTRIB.

Réglage
Options : Radiateur, planch. ch., Rad. + pl. chauff., Réglage perso.

TEB
Plage de réglage TEB : -40,0 – 20,0 °C

Temp. delta à la TEB
Plage de réglage dT à la TEB : 1,0–25,0 °C

Le type de système de distribution de chaleur de la pompe de chauffage est défini ici.

Le delta T à la TEB équivaut à la différence de degrés entre les températures de départ et de retour à une température extérieure de base.

MENU 7.1.6.3 - PUISSANCE À LA TEB

Puiss. sélec. manuellement à TEB
Alternative : marche/arrêt

Puissance à la TEB
Plage de réglage : 1 – 1 000 kW

Vous pouvez définir ici la puissance nécessaire à la propriété à la TEB (température extérieure de base).

Si vous choisissez de ne pas activer « Puiss. sélec. manuellement à TEB », ce réglage s'effectue automatiquement (SVM S332 calcule la puissance appropriée à la TEB).

MENU 7.1.7 - RAFRAÎCHISSEMENT

Ce menu contient des sous-menus qui vous permettent d'accéder aux réglages avancés du rafraîchissement.

MENU 7.1.7.1 - RÉGLAGES RAFRAÎCHISSEMENT

Raf. supplémentaire
Alternative : marche/arrêt

Raf. supplémentaire : dans ce mode, l'installation privilégie le compresseur pour le rafraîchissement et l'appoint supplémentaire du ballon pour la production d'eau chaude.

MENU 7.1.7.3 - RÉGLAGES SYSTÈME RAF.

Delta à +20 °C
Plage de réglage : 3 - 10 degrés

Delta à +40 °C
Plage de réglage : 3 - 20 degrés

Ce menu permet de définir le delta souhaité entre les conduites de départ et de retour pendant le rafraîchissement.

MENU 7.1.8 - ALARMES

Ce menu permet de définir les mesures de sécurité que prendra SVM S332 en cas d'arrêt du fonctionnement.

MENU 7.1.8.1 - ACTIONS ALARME

Réduire température ambiante
Alternative : marche/arrêt

Arrêter production ECS
Alternative : marche/arrêt

Signal audio sur alarme
Alternative : marche/arrêt

Sélectionnez ici la manière dont vous souhaitez être prévenu par SVM S332 du déclenchement d'une alarme à l'écran.

Les différentes possibilités sont les suivantes : SVM S332 arrête de produire de l'eau chaude et/ou réduit la température ambiante.

ATTENTION!

Si aucune action d'alarme n'est sélectionnée, la consommation d'énergie peut être plus élevée en cas de dysfonctionnement.

MENU 7.1.8.2 - MODE SECOURS

Sortie appoint électrique
Plage de réglage 1x230 V : 4 – 7 kW

Plage de réglage 3x400 V : 4 – 9 kW

Ce menu permet d'effectuer les réglages définissant comment l'appoint de chauffage sera commandé en mode secours.

ATTENTION!

En mode secours, l'écran s'éteint. Si vous pensez que les réglages sélectionnés sont insuffisants en mode secours, vous ne pourrez pas les modifier.

MENU 7.1.9 - CAPT. COURANT

Taille disjoncteur
Plage de réglage : 1 – 400 A

Rapport transformation
Plage de réglage : 300 – 3 000

Détection séquence phase
Alternative : marche/arrêt

Vous pouvez définir ici la taille du disjoncteur et le rapport de transformation du système. Le rapport de transformation est le facteur utilisé pour convertir la tension mesurée en courant.

Ce menu permet également de vérifier quel capteur d'intensité est installé sur quelle phase entrante de l'habitation (nécessite l'installation de capteurs d'intensité). Sélectionnez « Détection séquence phase » pour procéder à cette vérification.

ASTUCE

Faites une nouvelle recherche en cas d'échec de la détection de phase. Le processus de détection est très sensible et facilement affecté par les autres appareils du logement.

MENU 7.1.10 - RÉGLAGES SYSTÈME

Les différents réglages système de votre installation s'effectuent ici.

MENU 7.1.10.1 - PRIO. FONCTIONNEMENT

Mode Auto
Alternative : marche/arrêt

Min.
Plage de réglage : 0 – 180 minutes

Choisissez ici la durée pendant laquelle l'installation fonctionnera avec chaque demande, si plusieurs demandes sont reçues simultanément.

« Auto » est le réglage le plus courant pour « Prio. fonctionnement », mais vous pouvez également définir manuellement l'ordre de priorité.

Auto : En mode automatique, SVM S332 optimise les temps de fonctionnement pour chaque demande.

Manuel : choisissez la durée de fonctionnement de l'installation pour chaque demande en cas de demandes simultanées.

Si une seule demande est reçue, l'installation fonctionne selon cette demande uniquement.

Si le réglage « 0 minutes » est sélectionné, la demande n'est pas prioritaire et l'installation ne fonctionnera selon cette demande qu'en l'absence d'autres demandes.

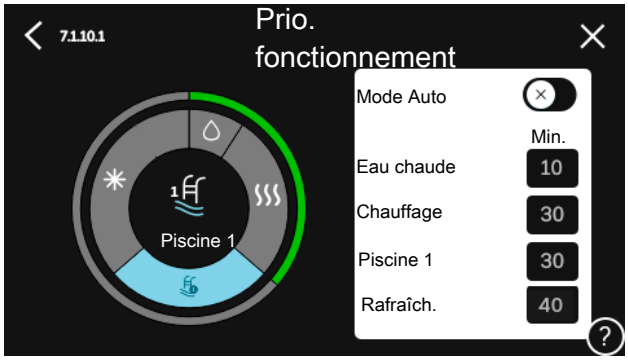

MENU 7.1.10.2 - RÉGLAGE MODE AUTO

Démarrer rafraîchissement
Plage de réglage : 15 – 40 °C

Arrêter chauffage
Plage de réglage : -20 – 40 °C

Arrêter appoint chauffage
Plage de réglage : -25 – 40 °C

Chauffage Temps filtrage
Plage de réglage : 0 – 48 h

Temps filtrage, rafraîchissement
Plage de réglage : 0 – 48 h

Temps entre raf. et chauffage
Plage de réglage : 0 – 48 h

Sonde raf./chauff.
Plage de réglage : Aucune, BT74, Zone 1 - x

Val. pt consigne sde raf./chauf.
Plage de réglage : 5–40 °C

Chauf. temp. amb. inf. à normale
Plage de réglage : 0,5–10,0 °C

Raf. à temp. ambiante excessive
Plage de réglage : 0,5–10,0 °C

Arrêter chauffage, Arrêter appoint chauffage : ce menu vous permet de régler les températures que le système doit utiliser pour la régulation en mode Auto.

Temps filtrage : permet de définir la durée pendant laquelle la température extérieure moyenne est calculée. Si vous sélectionnez 0, la température extérieure actuelle est prise en compte.

Temps entre raf. et chauffage : vous pouvez définir le délai après lequel SVM S332 repasse en mode chauffage une fois que la demande de rafraîchissement a cessé ou inversement.

Sonde raf./chauff.

Permet de sélectionner la sonde à utiliser pour le rafraîchissement/chauffage. Si la sonde BT74 est installée, elle est présélectionnée et aucune autre option n'est disponible.

Val. pt consigne sde raf./chauf. : permet de définir la température intérieure à laquelle SVM S332 doit basculer entre le chauffage et le rafraîchissement.

Chauf. temp. amb. inf. à normale : permet de définir à partir de quelle chute maximale de la température ambiante par rapport à la température souhaitée SVM S332 bascule en mode chauffage.

Raf. à temp. ambiante excessive : permet de définir à partir de quelle augmentation maximale de la température ambiante par rapport à la température souhaitée SVM S332 bascule en mode rafraîchissement.

MENU 7.1.10.3 - RÉGLAGES DEGRÉS MINUTES

Valeur actuelle
Plage de réglage : -3 000 - 3 000 DM

Chauffage, auto.
Alternative : marche/arrêt

Démarrer compresseur
Plage de réglage : -1 000–(-30) DM

DM relatifs dém. appt chauf.
Plage de réglage : 100 - 2 000 DM

Diff. incr. appt chauf.
Plage de réglage : 10 - 1 000 DM

DM = degrés minutes

Les degrés minutes (DM) correspondent à une mesure de la demande de chauffage/rafraîchissement actuelle dans l'habitation et déterminent à quel moment le compresseur ou l'appoint de chauffage doit démarrer/s'arrêter.

ATTENTION!

Une valeur supérieure pour « Démarrer compresseur » entraîne des démarrages plus fréquents du compresseur, ce qui accroît son usure. Une valeur trop faible peut entraîner des températures intérieures inégales.

MENU 7.2 - RÉGLAGES ACCESSOIRES

Les réglages de fonctionnement des accessoires installés et activés s'effectuent dans les sous-menus correspondants.

MENU 7.2.1 - AJ./SUPPR. ACCESSOIRES

Vous indiquez ici à SVM S332 quels accessoires sont installés.

Pour identifier automatiquement les accessoires raccordés, sélectionnez « Rechercher des accessoires ». Il est également possible de sélectionner manuellement les accessoires dans la liste.

MENU 7.2.19 - COMPT. ÉNERGIE IMPULSION

Activé
Alternative : marche/arrêt

Mode Réglage
Alternatives : Énergie par imp./Impuls. par kWh

Énergie par imp.
Plage de réglage : 0 – 10000 Wh

Impuls. par kWh
Plage de réglage : 1 – 10000

Il est possible de raccorder jusqu'à deux compteurs d'électricité ou d'énergie (BE6-BE7) à SVM S332.

Énergie par imp. : dans ce menu, vous pouvez définir la quantité d'énergie à laquelle chaque impulsion correspondra.

Impuls. par kWh : dans ce menu, vous pouvez définir le nombre d'impulsions par kWh qui doivent être envoyées à SVM S332.

ASTUCE

« Impuls. par kWh » s'affiche et doit être défini en nombres entiers. Si une résolution plus élevée est requise, utilisez « Énergie par imp. ».

MENU 7.3 - INSTALLATION MULTIPLE

Les sous-menus permettent de régler l'unité extérieure connectée à SVM S332.

MENU 7.3.1 - CONFIGURER

Rech. pompes à chaleur installées : permet de rechercher, d'activer ou de désactiver l'unité extérieure raccordée.

MENU 7.3.2 – POMPE À CHALEUR INSTALLÉE

Ce menu permet d'effectuer des réglages spécifiques pour l'unité extérieure installée.

Menu 7.3.2 - Pompe à chaleur installée

Ce menu permet d'effectuer des réglages spécifiques pour l'unité extérieure installée.

Rafraîchissement autorisé

Alternative : marche/arrêt

Mode silencieux autorisé

Alternative : marche/arrêt

Fréq. max. 1

Plage de réglage : 25 – 120 Hz

Fréq. max. 2

Plage de réglage : 25 – 120 Hz

Phase compresseur

Plage de réglage SVM S332 1 x 230V : L1, L2, L3

Phase déct. compresseur

Alternative SVM S332

1 x 230 V: marche/arrêt

Limite de courant

Alternative SVM S332

1 x 230 V: marche/arrêt

Intensité max.

Plage de réglage SVM S332 1 x 230V : 6 – 32A

Température d'arrêt compresseur

Plage de réglage -20 – -2 °C

Fréqbloc 1

Alternative : marche/arrêt

Depuis la fréquence

Plage de réglage : 25 – 117 Hz

À la fréquence

Plage de réglage : 28 – 120 Hz

Fréqbloc 2

Alternative : marche/arrêt

Depuis la fréquence

Plage de réglage, rafraîchissement,
AMS20-6 : 20 – 106 Hz

Plage de réglage, rafraîchissement,
AMS20-10 : 12 – 90 Hz

À la fréquence

Plage de réglage, chauffage,
AMS20-6 : 20 – 110 Hz

Plage de réglage, chauffage,
AMS20-10 : 20 – 120 Hz

Rafraîchissement autorisé : permet d'indiquer si la fonction de rafraîchissement doit être activée pour l'unité extérieure.

Mode silencieux autorisé : permet d'indiquer si le mode silencieux doit être activé pour l'unité extérieure. De plus, vous pouvez désormais programmer l'activation du mode silencieux. La fonction doit être utilisée uniquement pendant des périodes limitées, car AMS 20 risque de ne pas atteindre la puissance souhaitée.

Détect. phase compresseur : indique la phase sur laquelle l'unité extérieure a détecté que vous disposez de SVM S332 230V~50Hz. En principe, la détection de phase s'effectue automatiquement au démarrage de l'unité intérieure. Ce réglage peut être modifié manuellement.

Limitation de courant : permet d'indiquer si la fonction de limitation de courant doit être activée pour l'unité extérieure, si vous disposez de SVM S332 230V~50Hz. Lorsque la fonction est active, vous pouvez limiter la valeur de courant maximum.

Fréqbloc 1-2 : vous pouvez sélectionner une plage de fréquences dans laquelle le fonctionnement de l'unité extérieure n'est pas autorisé. Cette fonction peut être utilisée si certaines vitesses de compression génèrent des perturbations sonores dans l'habitation.

MENU 7.3.3 – NOM POMPE À CHALEUR

Ce menu permet d'attribuer un nom à l'unité extérieure raccordée à SVM S332.

MENU 7.4 - ENT./SORT. SÉLECTIONNABLES

Définissez ici si le contact de fonction externe a été connecté à l'une des entrées AUX du bornier X28 ou à la sortie AUX du bornier X27.

MENU 7.5 - OUTILS

Vous pouvez rechercher ici des outils pour la maintenance et l'entretien.

MENU 7.5.1 - POMPE À CHALEUR, TEST

REMARQUE!

Ce menu et ses sous-menus sont destinés à tester l'unité extérieure.

L'utilisation de ce menu pour des motifs autres peut provoquer un mauvais fonctionnement de votre installation.

MENU 7.5.2 - FONCTION SÉCHAGE SOL

Durée période 1 – 7
Plage de réglage : 0 – 30 jours

Température période 1 – 7
Plage de réglage : 15 – 70 °C

Réglez ici la fonction de séchage au sol.

Vous pouvez définir jusqu'à sept périodes avec différentes températures de départ calculées. Si vous comptez utiliser moins de sept périodes, réglez les périodes restantes sur 0 jours.

Une fois la fonction de séchage du sol activée, un compteur indiquant le nombre de jours complets d'activation de la fonction s'affiche. La fonction compte les degrés minutes de la même manière qu'en mode de chauffage normal, mais pour les températures de départ définies pour la période.

ASTUCE

Si le mode de fonctionnement « Appoint uniquement »[6] doit être utilisé, sélectionnez-le via le menu 4.1.

Une fois les périodes de séchage du sol terminées, réinitialisez le menu 4.1.

MENU 7.5.3 - COMMANDE FORCÉE

Vous pouvez forcer ici le contrôle des différents composants de l'installation. Les fonctions de sécurité les plus importantes restent toutefois actives.

REMARQUE!

La commande forcée doit être utilisée uniquement à des fins de dépannage. L'utilisation de cette fonction à d'autres fins peut endommager les composants de l'installation.

MENU 7.5.8 - VERROUILLAGE ÉCRAN

Ce menu permet d'activer le verrouillage de l'écran de SVM S332. Lors de l'activation, vous devez saisir le code à 4 chiffres requis. Ce code est requis :

- pour désactiver le verrouillage de l'écran ;
- pour changer le code ;
- pour démarrer l'écran après une période d'inactivité ;
- pour redémarrer/démarrer SVM S332.

MENU 7.5.9 - MODBUS TCP/IP

Alternative : marche/arrêt

Ce menu permet d'activer Modbus TCP/IP. Pour plus d'informations, reportez-vous à la page 72.

MENU 7.6 - RÉGLAGE ENTRETIEN USINE

Ce menu permet de rétablir les valeurs par défaut de tous les réglages (y compris les réglages accessibles à l'utilisateur).

Vous pouvez également choisir de rétablir les réglages d'usine de l'unité extérieure connectée.

REMARQUE!

Suite à la réinitialisation, le guide de démarrage s'affichera lors du prochain redémarrage de SVM S332.

MENU 7.7 - GUIDE DÉMARRAGE

Le guide de démarrage se lance automatiquement à la première activation de SVM S332. Vous pouvez le démarrer manuellement à partir de ce menu.

MENU 7.8 - DÉMARRAGE RAPIDE

Vous pouvez démarrer rapidement le compresseur ici.

Le démarrage rapide nécessite l'une des demandes suivantes pour le compresseur :

- värme
- varmvatten
- rafraîch.

[6] SVM S332 avec vanne de dérivation QN11 uniquement.

ATTENTION!

Un nombre trop important de démarrages rapides successifs peut endommager le compresseur et son équipement auxiliaire.

MENU 7.9 - JOURNAUX

Ce menu contient des journaux qui regroupent des informations sur les alarmes et les modifications effectuées. Le menu est destiné à être utilisé à des fins de dépannage.

MENU 7.9.1 - JOURNAL MODIFICATIONS

Visualisez ici tous les précédents changements apportés au système de régulation.

REMARQUE!

Le journal des modifications est enregistré au redémarrage et reste inchangé après un retour au réglage d'usine.

MENU 7.9.2 - JOURNAL ALARMES ÉTENDU

Ce journal est destiné à être utilisé pour le dépannage.

MENU 7.9.3 - BLACK BOX

Ce menu permet d'exporter tous les journaux (journal des modifications, journal des alarmes étendu) vers une clé USB. Connectez une clé USB et sélectionnez les journaux à exporter.

Entretien

Opérations d'entretien

REMARQUE!
L'entretien ne doit être effectué que par des personnes possédant l'expertise nécessaire.

Lors du remplacement de composants de SVM S332, seules des pièces de rechange provenant de NIBE peuvent être utilisées.

MODE SECOURS

REMARQUE!
Ne démarrez pas le système avant de l'avoir rempli d'eau. Les composants du système pourraient être endommagés.

Le mode secours est utilisé en cas de défaut de fonctionnement ou en lien avec l'entretien.

Lorsque le mode secours est actif, le voyant d'état est jaune.

Vous pouvez activer le mode secours lorsque SVM S332 est en cours d'exécution ou désactivé.

Activation lorsque SVM S332 est en cours d'exécution : appuyez sur le bouton marche/arrêt (SF1) pendant 2 secondes et sélectionnez le mode secours dans le menu d'arrêt.

Activation du mode secours lorsque SVM S332 est arrêté : appuyez sur le bouton marche/arrêt (SF1) pendant 5 secondes. (Appuyez une fois sur le bouton pour désactiver le mode secours.)

Lorsque SVM S332 passe en mode secours, l'écran s'éteint et seules les fonctions de base restent actives :

- L'appoint électrique maintient la température de départ calculée. En l'absence de sonde de température extérieure (BT1), l'appoint électrique maintient la température de départ maximale, définie dans le menu 1.30.6 - « Chauffage max. »[1].
- Seuls les pompes de circulation et l'appoint électrique supplémentaire sont actifs. Puissance maximale pour l'appoint électrique en mode d'urgence, limitée selon le réglage défini dans le menu 7.1.8.2 - « Mode secours ».

[1] SVM S332 avec vanne de dérivation QN11 uniquement.

VIDANGE DE L'EAU CHAUDE

Vidange de l'échangeur thermique et du réservoir de stockage d'eau chaude.

1. Fermez les vannes d'arrêt du circuit de distribution.
2. Raccordez un conduit à la vanne de vidange du circuit de chauffage (QM1).
3. Ouvrez les vannes de purge (QM23.2 – QM23.5).
4. Ouvrez la vanne de vidange du circuit de chauffage (QM1).

ASTUCE
Si vous souhaitez uniquement vider l'échangeur thermique d'eau chaude, il vous suffit d'évacuer environ 10 litres d'eau.

VIDANGE DU CIRCUIT DE CHAUFFAGE

Pour procéder à l'entretien du circuit de distribution, il peut s'avérer plus facile de commencer par le vidanger.

ATTENTION!
Cette opération ne vidange pas le ballon tampon UKV. Pour vidanger le ballon tampon UKV, utilisez un siphon pour le raccord du circuit de chauffage, départ (XL1). Toutes les opérations de maintenance peuvent être effectuées sans vidange du ballon tampon UKV.

REMARQUE!
L'eau peut être chaude, risque de brûlure.

1. Raccordez un conduit à la vanne de vidange du circuit de chauffage (QM1).
2. Ouvrez les vannes de purge (QM23.2 – QM23.5).
3. Ouvrez la vanne de vidange du circuit de chauffage (QM1).

DONNÉES DE LA SONDE DE TEMPÉRATURE DANS L'UNITÉ INTÉRIEURE

Température (°C)	Résistance (kOhm)	Tension (VCC)
-10	56,20	3,047
0	33,02	2,889
10	20,02	2,673
20	12,51	2,399
30	8,045	2,083
40	5,306	1,752
50	3,583	1,426
60	2,467	1,136
70	1,739	0,891
80	1,246	0,691

DONNÉES DE LA SONDE DE AMS 20-6

Tho-D

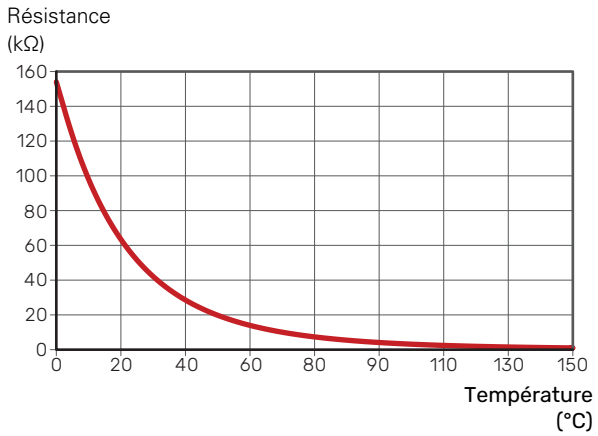

Tho-A, R

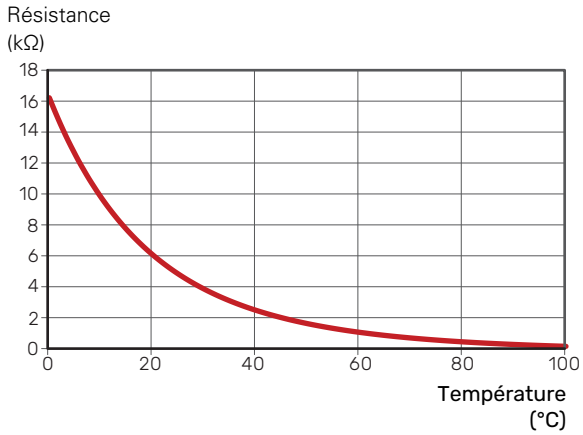

DONNÉES DE LA SONDE DE AMS 20-10

Tho-D

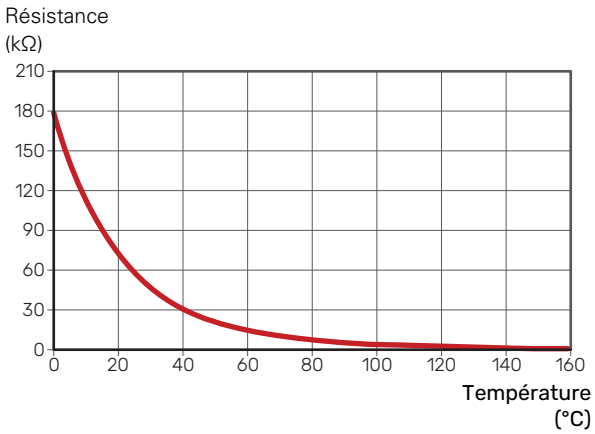

Tho-S, Tho-R1, Tho-R2

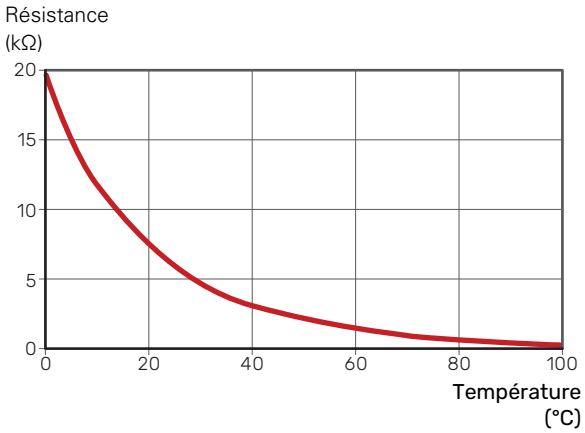

BT28 (Tho-A)

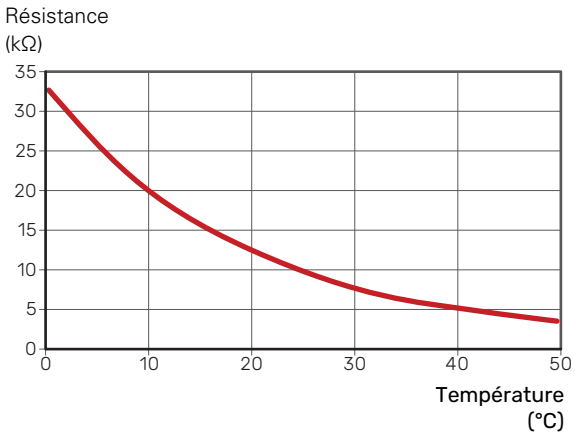

SORTIE USB

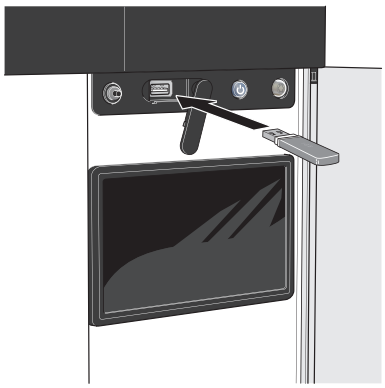

Lorsqu'une mémoire USB est connectée, un nouveau menu (menu 8) apparaît à l'écran.

Menu 8.1 - « Mettre à jour le logiciel »

Vous pouvez mettre à jour le logiciel avec une clé USB dans le menu 8.1 – « Mettre à jour le logiciel ».

> **REMARQUE!**
>
> Si vous souhaitez effectuer la mise à jour à l'aide d'une clé USB, celle-ci doit contenir un fichier avec logiciel pour SVM S332 de NIBE.
>
> Les logiciels pour SVM S332 peuvent être téléchargés sur https://myuplink.com.

Un ou plusieurs fichiers s'affichent à l'écran. Sélectionnez un fichier et appuyez sur « OK ».

> **ASTUCE**
>
> Une mise à jour du logiciel ne réinitialise pas les paramètres de menu du SVM S332.

> **ATTENTION!**
>
> Si la mise à jour est interrompue (par exemple, en raison d'une coupure de courant), la version précédente du logiciel est automatiquement restaurée.

Menu 8.2 - Enregistrement

Intervalle
Plage de réglage : 1 s – 60 min

Sélectionnez comment les valeurs des paramètres présélectionnés pour la SVM S332 seront enregistrés dans un fichier journal sur la clé USB.

1. Définissez l'intervalle souhaité entre deux enregistrements.
2. Sélectionnez « Démarrer enregistrement ».
3. Les valeurs de mesure actuelles de SVM S332 sont désormais enregistrées dans un fichier sur la clé USB à la fréquence définie tant que vous ne sélectionnez pas « Arrêter enregistrement ».

> **ATTENTION!**
>
> Sélectionnez « Arrêter enregistrement » avant de retirer la clé USB.

Connexion de séchage du sol

Vous pouvez enregistrer une connexion de séchage du sol sur la mémoire USB et ainsi savoir quand la fondation en béton a atteint la température appropriée.

- Assurez-vous que « Fonction Séchage sol » est activé dans le menu 7.5.2.
- Un fichier journal est créé, dans lequel la température et la puissance maximale de l'appoint électrique sont consultables. La journalisation continue tant que l'option « Fonction Séchage sol » n'est pas désactivée.

> **ATTENTION!**
>
> Arrêtez « Fonction Séchage sol » avant de retirer la clé USB.

Menu 8.3 - Gérer réglages

Enregistrer les réglages
Alternative : marche/arrêt

Afficher sauvegarde
Alternative : marche/arrêt

Restaurer les réglages
Alternative : marche/arrêt

Ce menu vous permet d'enregistrer des paramètres de menu sur une clé USB ou d'importer des paramètres de menu enregistrés sur une clé USB.

Enregistrer les réglages : permet d'enregistrer les réglages pour les restaurer ultérieurement ou pour les copier sur un autre SVM S332.

Afficher sauvegarde : permet d'enregistrer les réglages et les valeurs de mesure (les données énergétiques, par exemple).

> **ATTENTION!**
>
> Lorsque vous enregistrez des réglages sur la clé USB, tous les réglages précédemment enregistrés sur la clé sont écrasés.

Restaurer les réglages : permet de charger tous les réglages enregistrés sur une clé USB.

> **ATTENTION!**
>
> Vous ne pouvez par annuler la réinitialisation des réglages enregistrés sur la clé USB.

Restauration manuelle du logiciel

Pour restaurer la version précédente du logiciel :

1. Éteignez SVM S332 via le menu d'arrêt. Le voyant d'état s'éteint, le voyant du bouton marche/arrêt s'allume en bleu.
2. Appuyez une fois sur le bouton marche/arrêt.
3. Lorsque le voyant du bouton marche/arrêt passe du bleu au blanc, maintenez le bouton marche/arrêt enfoncé.
4. Lorsque le voyant d'état passe au vert, relâchez le bouton marche/arrêt.

ATTENTION!

Si le voyant d'état passe au jaune, cela signifie que SVM S332 est en mode secours et que le logiciel n'a pas été restauré.

ASTUCE

Si vous disposez d'une version précédente du logiciel sur votre clé USB, installez-la au lieu d'effectuer une restauration manuelle.

Menu 8.5 - Exporter journaux énergie

Ce menu vous permet d'enregistrer vos journaux d'énergie sur une clé USB.

MODBUS TCP/IP

SVM S332 prend nativement en charge Modbus TCP/IP, qui peut être activé dans le menu 7.5.9 – « Modbus TCP/IP ».

Les réglages TCP/IP s'effectuent dans le menu 5.2 – « Réglages réseau ».

Le protocole Modbus utilise le port 502 pour la communication.

Accessible en lecture	ID	Description
Read	0x04	Input Register
Read writable	0x03	Holding Register
Writable multiple	0x10	Write multiple registers
Writable single	0x06	Write single register

Les registres disponibles sont affichés à l'écran pour le produit actuel et ses accessoires installés et activés.

Exportation de registres

1. Insérez une clé USB.
2. Accédez au menu 7.5.9 et choisissez « Exporter enregist. les plus utilisés » ou « Exporter tous les enregist. ». Les registres seront ensuite stockés sur la clé USB au format CSV. (Ces options ne s'affichent que lorsqu'une clé USB est insérée dans l'écran).

Problèmes d'inconfort

Dans la plupart des cas, SVM S332 détecte un dysfonctionnement (un dysfonctionnement peut entraîner des perturbations du niveau de confort) et l'indique par le biais d'une alarme et d'instructions sur l'écran.

Menu Informations

Toutes les valeurs mesurées du module intérieur sont recensées dans le menu 3.1 – « Infos fonct. » du système de menus du module intérieur. La vérification des valeurs de ce menu facilite souvent l'identification de l'origine d'une défaillance.

Gestion des alarmes

Une alarme indique qu'un dysfonctionnement s'est produit. Dans ce cas, le voyant d'état s'allume en continu en rouge. Le Smartguide sur l'écran regroupe les informations sur l'alarme.

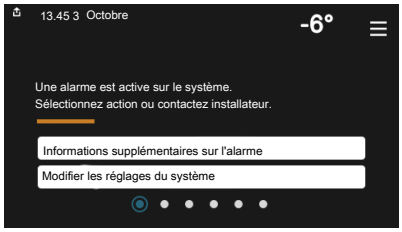

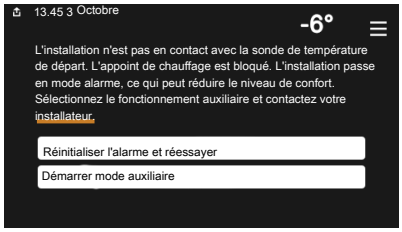

ALARME

Une alarme avec un voyant d'état rouge indique un dysfonctionnement que SVM S332 est incapable de régler. L'écran vous permet de consulter le type de l'alarme et de la réinitialiser.

Dans de nombreux cas, il suffit de sélectionner « Réinitialiser alarme et réessayer » pour que l'installation retrouve un fonctionnement normal.

Si le voyant passe au blanc une fois que vous avez sélectionné « Réinitialiser alarme et réessayer », cela signifie que l'alarme a été réglée.

« Fonctionnement aux. » est un type de mode secours. Il signifie que l'installation tente de produire du chauffage et/ou de l'eau chaude malgré un problème. Cela peut signifier que le compresseur ne fonctionne pas. Dans ce cas, l'appoint électrique supplémentaire produit du chauffage et/ou de l'eau chaude.

> **ATTENTION!**
>
> Vous pouvez sélectionner « Fonctionnement aux. » si une action d'alarme est sélectionnée dans le menu 7.1.8.1 - « Actions alarme »

> **ATTENTION!**
>
> La sélection de « Fonctionnement aux. » ne revient pas à corriger le problème à l'origine du déclenchement de l'alarme. Le voyant d'état restera donc rouge.

Dépannage

Si le dysfonctionnement ne s'affiche pas à l'écran, les astuces suivantes peuvent être utilisées :

OPÉRATIONS DE BASE

Commencez par vérifier les éléments suivants :

- Groupe et principaux fusibles du logement.
- Le disjoncteur différentiel de l'habitation.
- Disjoncteur différentiel de l'unité intérieure.
- Disjoncteur électrique pour SVM S332 (FC1).
- Limiteur de température pour SVM S332 (FQ10).
- Capteur de courant correctement réglé.

TEMPÉRATURE DE L'EAU CHAUDE INSUFFISANTE OU MANQUE D'EAU CHAUDE

- La vanne de remplissage montée à l'extérieur pour l'eau chaude est fermée ou bloquée.
  - Ouvrez la vanne.
- Le robinet mélangeur (si installé) est trop faible.
  - Réglez le robinet mélangeur.
- SVM S332 en mode de fonctionnement incorrect.
  - Accédez au menu 4.1 – « Mode fonctionnement ». Si le mode « Auto » est sélectionné, sélectionnez une valeur supérieure pour « Arrêter appoint chauffage » dans le menu 7.1.10.2 – « Réglage mode Auto ».
  - L'eau chaude est produite avec SVM S332 en mode « Manuel ». Si aucune unité extérieure n'est installée, l'option « Appt chauf. » [7] être activée.
- Importante consommation d'eau chaude.
  - Attendez que l'eau chauffe. Il est possible d'augmenter temporairement la capacité d'eau chaude dans l'écran d'accueil « Eau chaude » dans le menu 2.1 - « Plus d'eau ch. » ou via myUplink.
- Débit d'eau sanitaire trop élevé.
  - Réduisez le débit d'eau sanitaire (voir les caractéristiques techniques relatives à la capacité de production d'ECS dans la section « Caractéristiques techniques »).
- Température d'eau chaude insuffisante.

[7] SVM S332 avec vanne de dérivation QN11 uniquement.

- Accédez au menu 2.2 - « Demande eau chaude » et sélectionnez un mode de demande supérieur.

- Faible quantité d'eau chaude avec la fonction « Commande intelligente » active.
  - Si l'utilisation d'eau chaude est réduite pendant une période prolongée, l'installation produira moins d'eau chaude qu'habituellement. Activez « Plus d'eau ch. » via l'écran d'accueil « Eau chaude », dans le menu 2.1 – « Plus d'eau ch. » ou via myUplink.
- La température de départ de l'eau chaude est trop basse.
  - Réglez la température de départ dans le menu 7.1.1.3 - Réglages eau chaude sanitaire.
- Priorité de fonctionnement de l'eau chaude trop faible ou absente.
  - Accédez au menu 7.1.10.1 - « Prio. fonctionnement » et augmentez la durée pendant laquelle la production d'eau chaude doit être prioritaire. Notez que si la durée de la production d'eau chaude est augmentée, la durée de chauffage est réduite, ce qui peut entraîner des températures ambiantes inférieures/inégales.
- « Vacances » activé dans le menu 6.
  - Accédez au menu 6 procédez à la désactivation.

TEMPÉRATURE AMBIANTE INSUFFISANTE

- Thermostats fermés dans plusieurs pièces.
  - Réglez les thermostats au maximum dans le plus de pièces possible. Réglez la température ambiante via l'écran d'accueil « Chauffage » au lieu de baisser les thermostats.
- SVM S332 en mode de fonctionnement incorrect.
  - Accédez au menu 4.1 - « Mode fonctionnement ». Si le mode « Auto » est sélectionné, sélectionnez une valeur supérieure pour « Arrêter chauffage » dans le menu 7.1.10.2 - « Réglage mode Auto ».
  - Si le mode « Manuel » est sélectionné, choisissez « Chauffage ». Si cela ne suffit pas, sélectionnez « Appt chauf. [1] ».

[1] SVM S332 avec vanne de dérivation QN11 uniquement.

- Loi d'eau inadaptée.
  - Réglage via le guide intelligent ou l'écran d'accueil « Chauffage »
  - Si la température ambiante est basse par temps froid uniquement, la pente de loi d'eau dans le menu 1.30.1 – « Loi d'eau » peut nécessiter un ajustement vers le haut.
- Priorité de fonctionnement du mode chauffage trop faible ou absente.
  - Accédez au menu 7.1.10.1 - « Prio. fonctionnement » et augmentez la durée pendant laquelle le chauffage doit être prioritaire. Notez que si la durée de chauffage est augmentée, la durée de production d'eau chaude est réduite, ce qui peut entraîner une diminution du volume d'eau chaude.
- « Vacances » activé dans le menu 6 – « Programmation ».
  - Accédez au menu 6 procédez à la désactivation.
- Commutateur externe permettant de modifier la température ambiante activé.
  - Vérifiez les commutateurs externes.
- Air dans le système de chauffage.
  - Purgez le système de chauffage.
- Vannes du système d'émission fermées
  - Ouvrez les vannes.

TEMPÉRATURE AMBIANTE ÉLEVÉE

- Loi d'eau inadaptée.
  - Réglage via le guide intelligent ou l'écran d'accueil « Chauffage »
  - Si la température ambiante est élevée par temps froid uniquement, la pente de la courbe dans le menu 1.30.1 - « Loi d'eau » doit être ajustée vers le bas.
- Commutateur externe permettant de modifier la température ambiante activé.
  - Vérifiez les commutateurs externes.

TEMPÉRATURE AMBIANTE NON HOMOGÈNE.

- Loi d'eau mal réglée
  - Ajustez la loi d'eau dans le menu 1.30.1.
- Valeur trop élevée réglée sur « dT au TEB »
  - Accédez au menu 7.1.6.2 (débit déf. système clim.) et réduisez la valeur « TEB ».
- Débit irrégulier dans les radiateurs.
  - Réglez la répartition du débit entre les radiateurs.

PRESSION SYSTÈME BASSE

- Quantité d'eau insuffisante dans le système de chauffage.
  - Remplissez le circuit de distribution d'eau et recherchez d'éventuelles fuites (voir chapitre « Remplissage et purge »).

LE COMPRESSEUR DE L'UNITÉ EXTÉRIEURE NE DÉMARRE PAS

- Il n'y a pas de demande de chauffage ou d'eau chaude, ni de demande de rafraîchissement.
  - SVM S332 n'a émis aucune demande de chauffage, d'eau chaude ou de rafraîchissement.
- Le fonctionnement du compresseur est bloqué par une sécurité sur une température.
  - Attendez que la température retrouve une valeur comprise dans la plage de fonctionnement de la pompe à chaleur.
- Le délai minimum avant que le compresseur démarre n'a pas encore été atteint.
  - Attendez au moins 30 minutes, puis vérifiez si le compresseur a démarré.
- Déclenchement de l'alarme.
  - Suivez les instructions affichées à l'écran.

Liste d'alarmes

Alarme SVM S332	Texte de l'alarme à l'écran	Description	Cause possible
103	Défaut de la sonde BT3	Défaut de capteur, sonde d'entrée d'eau dans la pompe SVM S332 (BT3).	• Circuit ouvert ou court-circuit à l'entrée du capteur • La sonde ne fonctionne pas • Défaillance de la carte de contrôle AA23 dans la pompe SVM S332
108	Défaut de la sonde BT12	Défaut de capteur, capteur sortie d'eau du capteur dans la SVM S332 (BT12).	• Circuit ouvert ou court-circuit à l'entrée du capteur • La sonde ne fonctionne pas • Défaillance de la carte de contrôle AA23 dans la pompe SVM S332
	Défaut de la sonde BT15	Défaut de la sonde de la ligne liquide dans SVM S332 (BT15).	• Circuit ouvert ou court-circuit à l'entrée du capteur • La sonde ne fonctionne pas • Défaillance de la carte de contrôle AA23 dans la pompe SVM S332
215	Sortie condenseur élevée	Température trop élevée à la sortie du condenseur. Réinitialisation automatique.	• Débit faible pendant le chauffage • Températures de consigne trop élevées
216	Entrée condenseur élevée	Température trop élevée à l'entrée du condenseur. Réinitialisation automatique.	• Température générée par une autre source de chaleur
221	Dégivrage en cours	il ne s'agit pas d'une alarme, mais d'un état de fonctionnement.	• Défini lorsque la pompe à chaleur exécute la procédure de dégivrage
229	Alarme HP	Le pressostat haute pression s'est (63H1) déclenché 5 fois en 60 minutes ou pendant 60 minutes en continu.	• Circulation d'air insuffisante ou échangeur thermique obstrué • Circuit ouvert ou court-circuit à l'entrée du pressostat haute pression (63H1) • Défaillance du pressostat haute pression • Détendeur mal raccordé • Robinet de service fermé • Défaillance de la carte de contrôle dans la pompe AMS 20 • Débit faible ou inexistant pendant le chauffage • Défaillance de la pompe de circulation • Défaillance de fusible, F(4A)
230	Alarme BP	3 valeurs de la sonde basse pression (LPT) trop basses en 60 minutes.	• Circuit ouvert ou court-circuit à l'entrée du capteur basse pression • Sonde basse pression défectueuse (LPT) • Défaillance de la carte de contrôle dans la pompe AMS 20 • Circuit ouvert ou court-circuit à l'entrée du capteur de gaz d'aspiration (Tho-S) • Défaillance du capteur de gaz d'aspiration (Tho-S) • Manque de fluide frigorigène
232	Erreur de com. UE	La communication entre la carte de contrôle et la carte de communication est interrompue. Un courant continu (CC) de 22 volts doit être obtenu au niveau du commutateur CNW2 sur la carte de contrôle (PWB1).	• Disjoncteurs de AMS 20 désactivés • Acheminement du câblage incorrect • Câble endommagé • Carte PWB1 défectueuse • Carte de communication défectueuse • Manque de fluide frigorigène.
233	Alarme ventilateur	Écarts de la vitesse du ventilateur de AMS 20.	• Le ventilateur ne peut pas tourner librement • Défaillance de la carte de contrôle dans la pompe AMS 20 • Défaillance du moteur du ventilateur • Fusible (F2) grillé
238	T° de refoulement élevée en continu	Écart de température sur le capteur de refoulement (Tho-D) cinq fois en 60 minutes ou pendant 60 minutes en continu.	• La sonde ne fonctionne pas • Circulation d'air insuffisante ou échangeur thermique obstrué • Si le défaut persiste pendant le rafraîchissement, il se peut que la quantité de fluide frigorigène soit insuffisante. • Défaillance de la carte de contrôle dans la pompe AMS 20
247	Erreur de communication	Défaut de communication avec la carte auxiliaire	• Pompe AMS 20 non alimentée • Défaut dans le câble de communication.

Alarme SVM S332	Texte de l'alarme à l'écran	Description	Cause possible
251	Température élevée dans l'échangeur thermique	Écart de température sur le capteur de l'échangeur thermique (Tho-R1/R2) cinq fois en 60 minutes ou pendant 60 minutes en continu.	• La sonde ne fonctionne pas • Circulation d'air insuffisante ou échangeur thermique obstrué • Défaillance de la carte de contrôle dans la pompe AMS 20 • Trop de fluide frigorigène
252	Transistor de puissance trop chaud.	Lorsque l'IPM (Module d'alimentation intelligent) affiche le signal FO (sortie défaut) cinq fois sur une période de 60 minutes.	• Peut se produire lorsque l'alimentation électrique 15 V vers l'inverter PCB est instable.
253	Erreur inverter	Tension de l'inverter non conforme aux paramètres quatre fois en 30 minutes.	• Interférence de l'alimentation électrique entrante • Robinet de service fermé • Quantité insuffisante de fluide frigorigène • Défaut du compresseur • Défaillance du circuit imprimé de l'inverter dans la pompe AMS 20
254	Erreur inverter	Communication entre le circuit imprimé de l'inverter et la carte de contrôle rompue.	• Circuit ouvert dans la connexion entre les cartes • Défaillance du circuit imprimé de l'inverter dans la pompe AMS 20 • Défaillance de la carte de contrôle dans la pompe AMS 20
255	Erreur inverter	Écart continu sur le transistor de puissance pendant 15 minutes.	• Défaillance du moteur du ventilateur • Défaillance du circuit imprimé de l'inverter dans la pompe AMS 20
256	Quantité de fluide frigorigène insuffisante	Une quantité insuffisante de fluide frigorigène est détectée au moment du démarrage en mode rafraîchissement.	• Robinet de service fermé • Raccord desserré au niveau du capteur (BT15, BT3) • Défaillance du capteur (BT15, BT3) • Quantité de fluide frigorigène insuffisante
257	Erreur inverter	Échec du démarrage du compresseur	• Défaillance du circuit imprimé de l'inverter dans la pompe AMS 20 • Défaillance de la carte de contrôle dans la pompe AMS 20 • Défaut du compresseur
258	Erreur inverter	Sur-intensité, Module A/F d'inversion	• Panne électrique soudaine
260	Air extérieur froid	Température de BT28 (Tho-A) inférieure à la valeur de fonctionnement	• Conditions climatiques froides • Défaut sonde
261	Air extérieur chaud	Température de BT28 (Tho-A) supérieure à la valeur de fonctionnement	• Conditions climatiques chaudes • Défaut sonde
147	Défaut de la sonde Tho-R	Défaillance de capteur, échangeur thermique de la pompe AMS 20 (Tho-R).	• Circuit ouvert ou court-circuit à l'entrée du capteur • La sonde ne fonctionne pas • Défaillance de la carte de contrôle dans la pompe AMS 20
148	Défaut de la sonde Tho-A	Défaut de sonde, sonde de température extérieure de AMS 20 BT28 (Tho-A).	• Circuit ouvert ou court-circuit à l'entrée du capteur • La sonde ne fonctionne pas • Défaillance de la carte de contrôle dans la pompe AMS 20
149	Défaut de la sonde Tho-D	Défaut de capteur, refoulement dans la pompe AMS 20 (Tho-D).	• Circuit ouvert ou court-circuit à l'entrée du capteur • La sonde ne fonctionne pas • Défaillance de la carte de contrôle dans la pompe AMS 20
150	Défaut de la sonde Tho-S	Défaut de capteur, gaz d'aspiration dans la pompe AMS 20 (Tho-S).	• Circuit ouvert ou court-circuit à l'entrée du capteur • La sonde ne fonctionne pas • Défaillance de la carte de contrôle dans la pompe AMS 20
151	Défaut de la sonde LPT	Défaillance de capteur, transmetteur basse pression dans AMS 20.	• Circuit ouvert ou court-circuit à l'entrée du capteur • La sonde ne fonctionne pas • Défaillance de la carte de contrôle dans la pompe AMS 20 • Défaut dans le circuit de fluide frigorigène
269	Pompe à chaleur sur air extérieur non compatible	L'unité extérieure et le module intérieur/module de commande ne fonctionnent pas correctement ensemble pour des raisons techniques.	• Le module extérieur et le module intérieur/module de commande ne sont pas compatibles.

Accessoires

Des informations détaillées sur les accessoires et la liste complète des accessoires disponibles sont fournies sur le site nibe.fr.

Notez que les accessoires ne sont pas tous disponibles sur tous les marchés.

PURGEUR AUTOMATIQUE AGS 10

Ce purgeur automatique doit être installé lorsque la longueur du tuyau entre l'unité extérieure NIBE AMS 20-10 et l'unité intérieure SVM S332 est supérieure à 15 mètres et lorsque du fluide frigorigène doit être ajouté.

Réf. 067 829

KIT DE MESURE D'ÉNERGIE EMK 300

Cet accessoire est installé en externe et permet de mesurer la quantité d'énergie fournie au module pour la production d'eau chaude, le chauffage et le rafraîchissement pour l'habitation.

Réf. 067 314

ELK D'APPOINT ÉLECTRIQUE EXTERNE

Ces accessoires nécessitent des cartes auxiliaires AXC 40 (supplément commandé par incrémentations)

ELK 5
Appoint électrique
5 kW, 1 x 230 V
Réf. 069 025

ELK 8
Appoint électrique
8 kW, 1 x 230 V
Réf. 069 026

ELK 15
15 kW, 3 x 400 V
Réf. 069 022

ELK 26
26 kW, 3 x 400 V
Réf. 067 074

ELK 42
42 kW, 3 x 400 V
Réf. 067 075

ELK 213
7–13 kW, 3 x 400 V
Réf. 069 500

GROUPE DE DÉRIVATION ECS SUPPLÉMENTAIRE

Cet accessoire est utilisé lorsque SVM S332 est installé dans des habitations dotées de deux circuits de chauffage différents ou plus, nécessitant des températures d'alimentations différentes.

ECS 40 (Max. 80 m²)
Réf. 067 287

ECS 41 (environ 80-250 m²)
Réf. 067 288

CAPTEUR D'HUMIDITÉ HTS 40

Cet accessoire permet d'afficher et de réguler l'humidité et la température en mode de chauffage et en mode de refroidissement.

Réf. 067 538

ÉCHANGEUR DE CHALEUR DE VENTILATION ERS

Cet accessoire permet d'alimenter le logement avec de l'énergie qui a été récupérée de l'air de ventilation. L'unité ventile la maison et chauffe l'air fourni si nécessaire.

ERS S10-400[1]
Réf. 066 163

ERS 20-250[1]
Réf. 066 068

ERS 30-400[1]
Réf. 066 165

ERS S40-350
Réf. 066 166

[1] Un préchauffeur peut être nécessaire.

CHÂSSIS DE SURÉLÉVATION EF 45

Cet accessoire est utilisé pour surélever SVM S332.

Réf. 067 152

AQUASTAT LIMITEUR POUR APPOINT HR 10

Le relais auxiliaire HR 10 permet de réguler les charges externes monophasées à triphasées, telles que les chaudières au fuel, les appoints électriques et les pompes.

Réf. 067 309

LE MODULE DE COMMUNICATION PHOTOVOLTAÏQUE EME 20

EME 20 est utilisé pour établir une communication et un contrôle entre les inverters pour cellules photovoltaïques à partir de NIBE et SVM S332.

Réf. 057 215

TUYAU D'ÉVACUATION DES CONDENSATS KVR

Tuyau d'évacuation des condensats, différentes longueurs.

KVR 12-10
1 mètres
Réf. 067 932

KVR 12-30
3 mètres
Réf. 067 933

KVR 12-60
6 mètres
Réf. 067 934

KIT DE TUYAUX DE FLUIDE FRIGORIGÈNE

Liaison frigorifique, différentes longueurs.

RPK 10-120
1/4"/1/2", 12 mètres, isolé, pour SVM S332-6

Réf. 067 889

RPK 12-120
1/4"/5/8", 12 mètres, isolé, pour SVM S332-10

Réf. 067 830

UNITÉ D'AMBIANCE RMU S40

L'unité d'ambiance est un accessoire doté d'une sonde d'ambiance intégrée, qui permet de contrôler et de surveiller SVM S332 depuis n'importe quelle pièce de la maison.

Réf. 067 650

PACK SOLAIRE NIBE PV

NIBE PV est un système modulaire composé de panneaux solaires, de pièces d'assemblage et d'inverters, qui vous permet de produire votre propre électricité.

CARTE D'ACCESSOIRES AXC 40

Cet accessoire permet de raccorder et de contrôler un appoint de chauffage commandé par dérivation ou étagé ou une pompe de circulation externe.

Réf. 067 060

ACCESSOIRES SANS FIL

Il est possible de connecter des accessoires sans fil à SVM S332, notamment des sondes d'ambiance, des capteurs d'humidité ou des détecteurs de CO_2.

Pour en savoir plus ou pour consulter la liste complète de tous les accessoires sans fil disponibles, voir myuplink.com.

BALLON TAMPON UKV

Un ballon tampon est un ballon compatible avec une pompe à chaleur ou une autre source de chaleur externe et peut avoir différentes applications.

UKV 40
Réf. 088 470

UKV 100
Réf. 088 207

UKV 200
Réf. 080 300

UKV 300
Réf. 080 301

UKV 200 Rafraîchissement
Réf. 080 321

UKV 300 Rafraîchissement
Réf. 080 330

ARMOIRE SUPÉRIEURE TOC 30

Armoire supérieure qui dissimule les tuyaux/conduits de ventilation.

Hauteur 245 mm
Réf. 067 517

Hauteur 345 mm
Réf. 067 518

Hauteur 385-635 mm
Réf. 067 519

Données techniques

Dimensions

Dimensions, unité intérieure

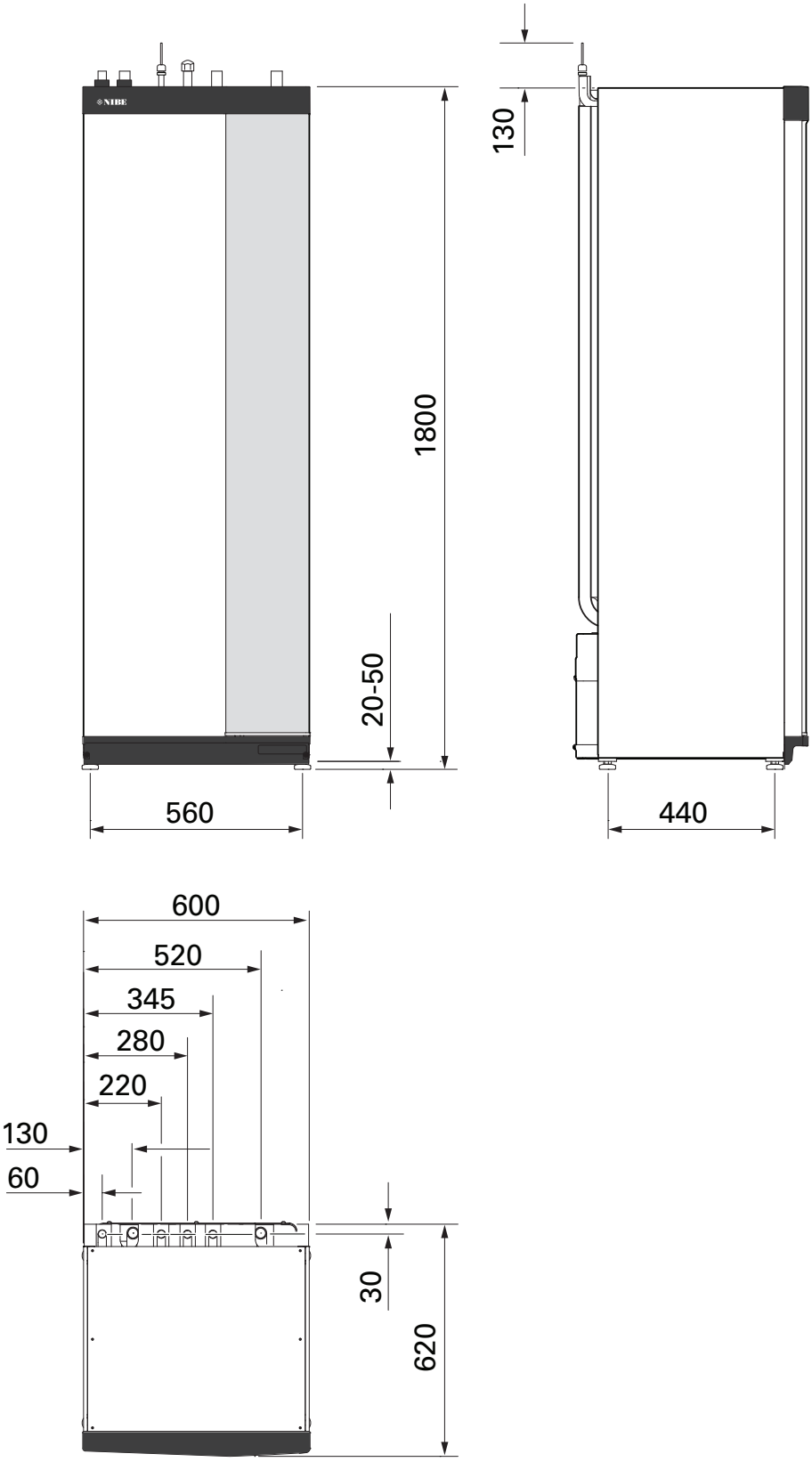

Dimensions, unité extérieure

AMS 20-6

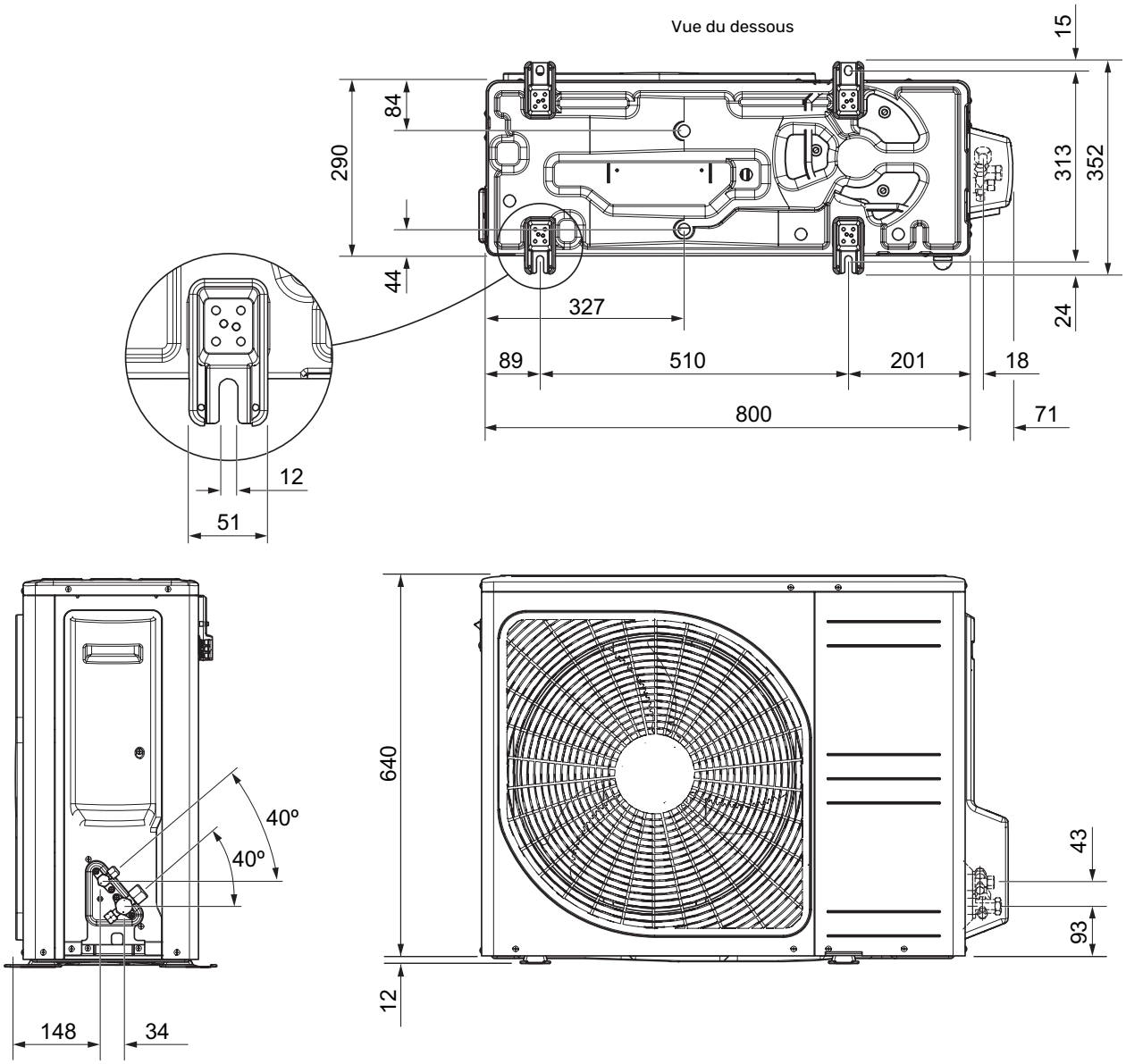

AMS 20-10

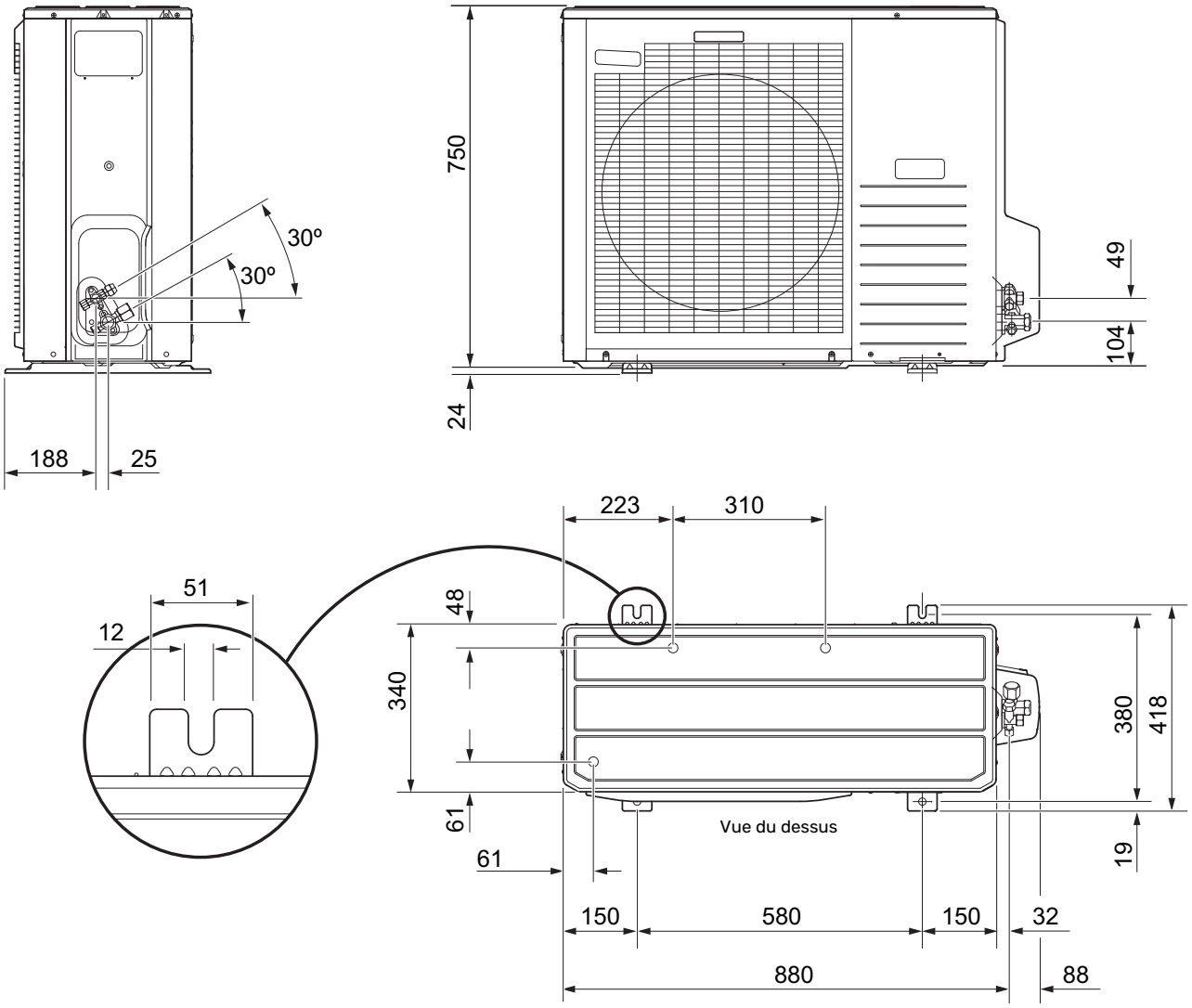
30º
30º
188
25
750
24
49
104
223
310
51
12
48
340
61
61
380
418
19
Vue du dessus
150
580
150
32
880
88

Niveaux de pression sonore

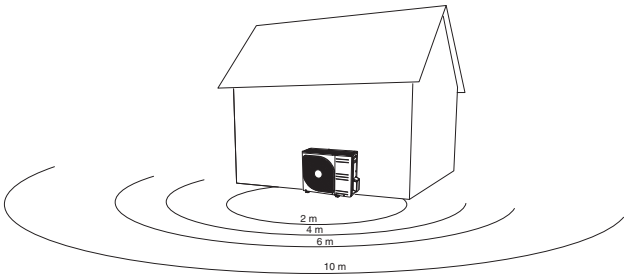

AMS 20 est généralement placé près d'un mur de maison, ce qui occasionne une distribution sonore dirigée qui doit être prise en compte. Par conséquent, il faut toujours tenter de trouver un emplacement sur un côté qui soit le moins sensible au bruit.

Les niveaux de pression sonore sont de plus affectés par les murs, briques, différences de niveau de sol, etc.. Ces valeurs ne doivent donc être considérées que comme des valeurs indicatives.

		Puissance acoustique[1]	Pression acoustique selon la distance (en m)[2]									
			1	2	3	4	5	6	7	8	9	10
AMS 20-6	Valeur acoustique nominale	54	49,0	43,0	39,5	37,0	35,0	33,5	32,1	31,0	29,9	29,0
	Valeur acoustique max.	62	57,0	51,0	47,5	45,0	43,0	41,5	40,1	39,0	37,9	37,0
	Valeur acoustique max., mode silencieux	54	48,0	42,0	38,5	36,0	34,0	32,5	31,1	30,0	28,9	28,0
AMS 20-10	Valeur acoustique nominale	54	49,0	43,0	39,5	37,0	35,0	33,5	32,1	31,0	29,9	29,0
	Valeur acoustique max.	65	60,0	54,0	50,5	48,0	46,0	44,5	43,1	42,0	40,9	40,0
	Valeur acoustique max., mode silencieux 60 Hz	54	49,0	43,0	39,5	37,0	35,0	33,5	32,1	31,0	29,9	29,0

1 Niveau de puissance acoustique ($L_{W(A)}$), selon la norme EN12102

2 Pression acoustique calculée selon le facteur de directivité Q=4

Conditions requises d'installation

SVM S332	SVM S332-6	SVM S332-10
Module extérieur compatible	AMS 20-6	AMS 20-10
Configuration requise		
Pression max. du circuit de chauffage	0,3 (3)	
Température d'alimentation/de retour maximum à la température extérieure	55 / 45 °C	
Température max. du circuit d'écoulement avec compresseur	58 °C	60 °C
Température d'alimentation min. du rafraîchissement	7 °C	
Température d'alimentation max. du rafraîchissement	25 °C	
Débit min., système d'émission, 100 % de la vitesse de la pompe de circulation (débit de dégivrage)	0,19 l/s	
Recommandations		
Volume min., circuit de distribution pendant le chauffage, rafraîchissement[1]	20 l	50 l
Volume min., circuit de distribution avec plancher rafraîchissant[1]	50 l	80 l
Débit max., système de climatisation	0,29 l/s	0,38 l/s
Débit min., système de chauffage	0,09 l/s	0,12 l/s
Débit min., système de refroidissement	0,11 l/s	0,16 l/s

1 Concerne le volume en circulation.

Caractéristiques techniques

PLAGE DE FONCTIONNEMENT, CHAUFFAGE

AMS 20-6

La température de départ peut être inférieure pendant une courte période, par exemple, au démarrage.

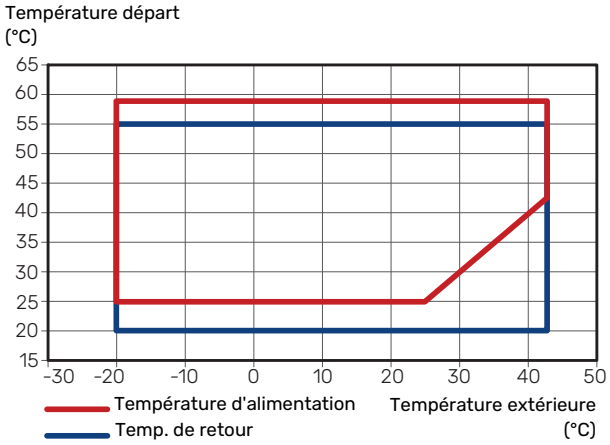

AMS 20-10

La température de départ peut être inférieure pendant une courte période, par exemple, au démarrage.

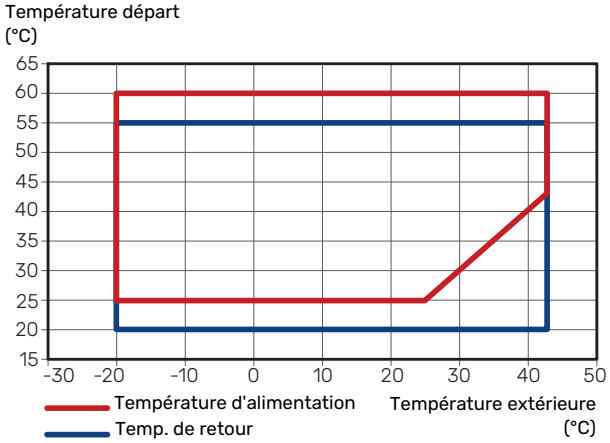

PLAGE DE FONCTIONNEMENT, RAFRAÎCHISSEMENT

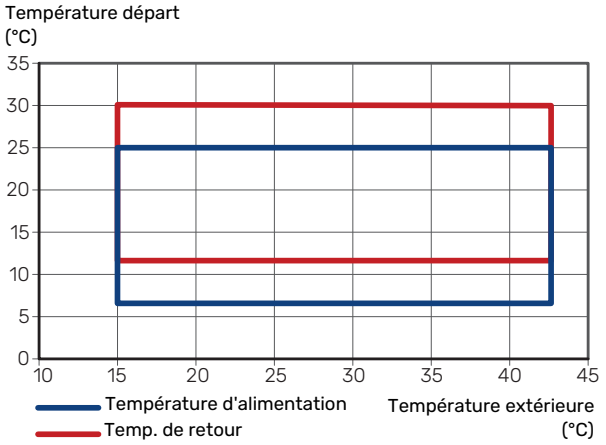

PUISSANCE CALORIFIQUE ET COP

Puissance et COP à différentes températures de départ en fonctionnement continu (hors dégivrage).

Puissance en mode chauffage

Capacité maximale et minimale en fonctionnement continu.

AMS 20-6

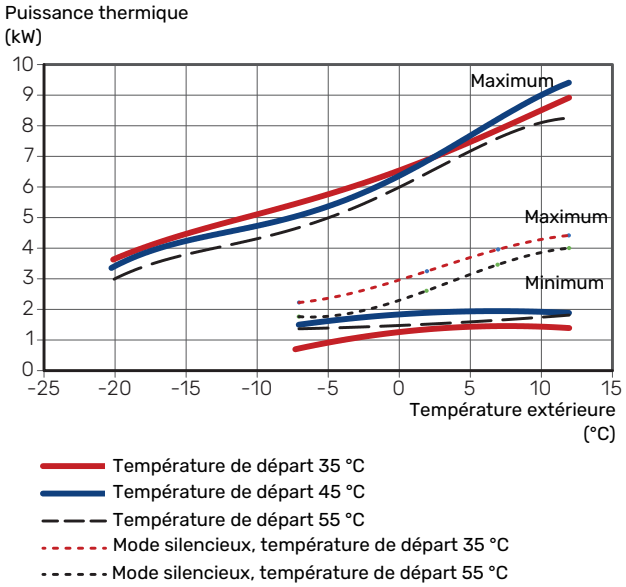

AMS 20-10

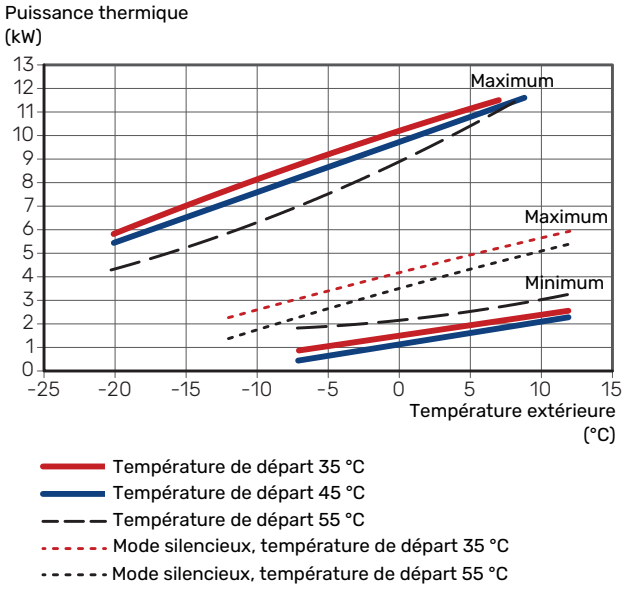

Puissance en mode rafraîchissement

Capacité maximale et minimale en fonctionnement continu.

AMS 20-6

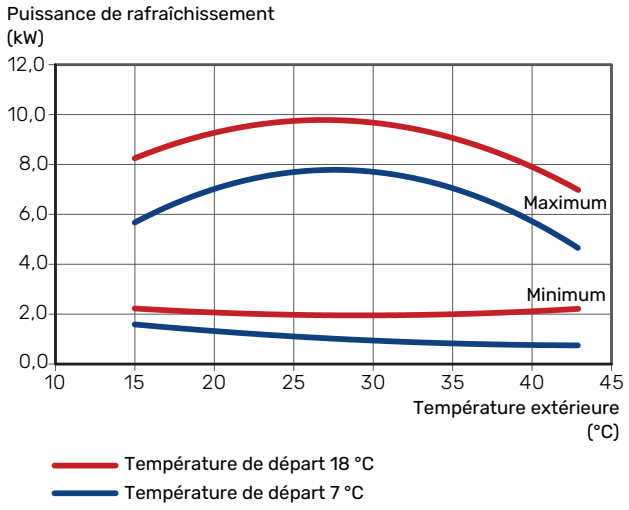

AMS 20-10

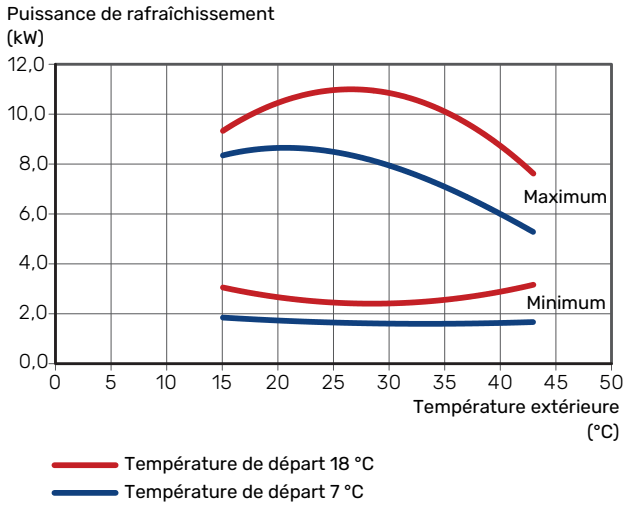

COP en mode chauffage

AMS 20-6

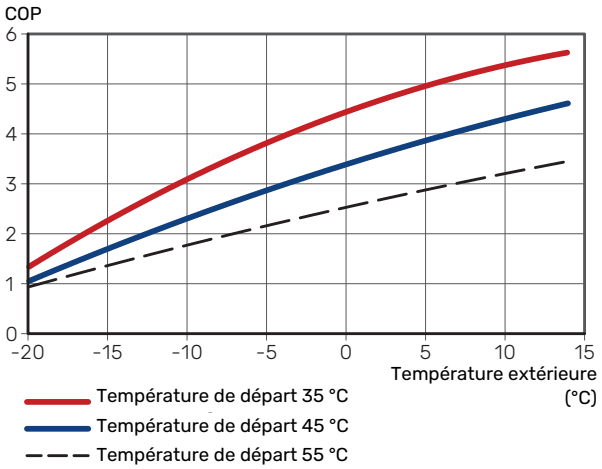

AMS 20-10

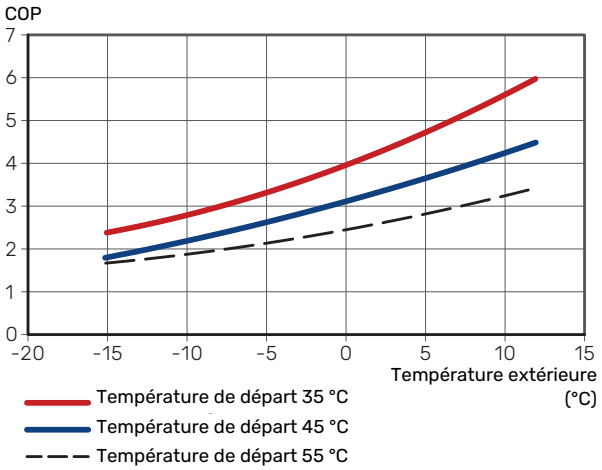

Unité intérieure SVM S332		6	10	6	10
Tension		**1 x 230 V**	**1 x 230 V**	**3 x 400 V**	**3 x 400 V**
Données électriques					
Puissance max., thermoplongeur (réglage usine)	kW	7 (7)	7 (7)	9 (9)	9 (9)
Tension nominale		230 V ~ 50 Hz	230 V ~ 50 Hz	400 V 3N ~ 50 Hz	400 V 3N ~ 50 Hz
Courant de fonctionnement maximal	A	30,1	30,1	13,5	13,5
Fusible	A	32	32	16	16
Sortie, pompe de chauffage (GP1)	W	2 – 75	2 – 75	2 – 75	2 – 75
Sortie, pompe de charge pour l'eau chaude (GP8)	W	2 – 45	2 – 45	2 – 45	2 – 45
Indice de protection		IPX1B			
Équipement conforme à IEC 61000-3-12					
Conforme aux exigences techniques IEC 61000-3-3 pour le raccordement					
WLAN					
2,412 - Puissance max. 2,484 GHz	dbm	11			
Unités sans fil					
2,405 - Puissance max. 2,480 GHz	dbm	4			
Circuit de chauffage					
Pression max. système, système de rafraîchissement	MPa (bar)	4 (40)			
Pression max. du circuit de chauffage	MPa (bar)	0,3 (3)			
Pression min. du système d'eau de chauffage	MPa (bar)	0,05 (0,5)			
Pression de coupure, chauffage	MPa (bar)	0,25 (2,5)			
Température maximale, circuit de chauffage	°C	70			
Raccordements hydrauliques					
Dia. ext. circuit de chauffage	mm	22			
Dia. ext. raccordement eau chaude	mm	22			
Dia. ext. raccordement eau froide	mm	22			
Raccordement, tuyau de gaz (Cu) ϴ	mm	12,7 (1/2")	15,9 (5/8")	12,7 (1/2")	15,9 (5/8")
Raccord, tuyau de liquide (Cu) ϴ [1]	mm	6,35 (1/4")			
Eau chaude et section chauffage					
Volume du réservoir de stockage, eau chaude	litres	140			
Volume, total intérieur	litres	192			
Volume, ballon tampon	litres	52			
Pression max. autorisée dans l'échangeur thermique d'eau chaude	MPa (bar)	1,0 (10)			
Pression min. autorisée dans l'échangeur thermique d'eau chaude	MPa (bar)	0,01 (0,1)			
Capacité, eau chaude conformément à EN16147					
Volume d'eau 40 °C (mode confort Moyen) [2]	litres	185			
Dimensions et poids					
Largeur	mm	600			
Profondeur	mm	620			
Hauteur [3]	mm	1 800			
Hauteur sous plafond requise [4]	mm	2 010			
Poids	kg	125	127	128	130
Protection contre la corrosion dans l'échangeur thermique d'eau chaude		Inoxydable			
Référence					
Référence		069 247	069 248	069 255	069 256

1 Si la longueur des liaisons frigorifiques est supérieure à 15 mètres, du fluide frigorigène doit être ajouté à raison de 0,02 kg/m.

2 Cela s'applique à un débit de 10 L/min.

3 La hauteur de la vanne à sphère avec filtre (QZ2.1) est de 120 mm.

4 La hauteur sans les pieds est d'environ 1 940 mm.

Module extérieur AMS 20		6	10
Données de puissance selon la norme EN 14 511, charge partielle [1]			
Chauffage Puissance calorifique/Puissance consommée/COP (kW/kW/-) au débit nominal T° extérieure / Temp. alim.	-7 / 35 °C	5,55 / 2,05 / 2,71	7,18 / 2,93 / 2,45
	2 / 35 °C	2,31 / 0,56 / 4,13	3,46 / 0,83 / 4,17
	2 / 45 °C	2,02 / 0,67 / 3,01	3,24 / 1,12 / 3,24
	7 / 35 °C	2,64 / 0,49 / 5,42	4,00 / 0,75 / 5,33
	7 / 45 °C	2,43 / 0,65 / 3,74	5,00 / 1,28 / 3,91
Rafraîch. Puissance calorifique/Puissance consommée/EER (kW/kW/-) au débit maximal Temp. extérieure : / Temp. alim.	35 / 7 °C	5,32 / 1,94 / 2,74	7,07 / 2,40 / 2,95
	35 / 18 °C	7,55 / 2,11 / 3,58	10,79 / 3,00 / 3,60
SCOP conformément à EN 14 825			
$P_{designc}$/SEER 7 / 12 / 35 °C	kW/-	5,3 / 4,12	7,1 / 4,03
$P_{designc}$/SEER 18 / 23 / 35 °C	kW/-	7,6 / 6,08	10,8 / 5,17
Puissance thermique nominale ($P_{designh}$) climat moyen 35 °C / 55 °C (Europe)	kW	5,20 / 5,60	6,3 / 6,5
Puissance thermique nominale ($P_{designh}$) climat froid 35 °C / 55 °C	kW	5,80 / 5,70	6,5 / 6,2
Puissance thermique nominale ($P_{designh}$) climat chaud 35 °C / 55 °C	kW	5,57 / 5,48	6,9 / 6,6
SCOP climat moyen, 35 °C / 55 °C (Europe)		5,08 / 3,58	4,6 / 3,4
SCOP climat froid, 35 °C / 55 °C		4,10 / 3,05	3,9 / 2,9
SCOP climat chaud, 35 °C / 55 °C		6,76 / 4,55	6,4 / 4,4
Classe énergétique, climat moyen [2]			
Classe d'efficacité énergétique du produit pour le chauffage ambiant35 °C / 55 °C [3]	A+++ / A++		
Classe d'efficacité énergétique du système pour le chauffage ambiant35 °C / 55 °C [4]	A+++ / A++		
Données électriques			
Tension nominale		230 V ~ 50 Hz	
Courant de fonctionnement max., unité extérieure	A_{rms}	15	16
Courant de fonctionnement max., compresseur	A_{rms}	14	15
Puissance max., ventilateur	W	50	86
Chauffage pour bac de récupération (intégré)	W	110	100
Fusible	A_{rms}	16	
Courant de départ	A_{rms}	5	
Indice de protection		IP24	
Circuit frigorifique			
Type de fluide frigorigène		R32	
Fluide frigorigène GWP		675	
Charge	kg	1,3	1,84
Type de compresseur		Double rotatif	
CO_2-équivalent (circuit de rafraîchissement hermétique)	t	0,88	1,24
Pressostat PAC de la valeur de coupure (BP1)	MPa (bar)	-	4,15 (41,5)
Valeur de coupure, pressostat BP (BP2)	MPa (bar)	-	0,079 (0,79)
Longueur max., conduite de réfrigérant, une voie	m	30	50
Différence de hauteur max., lorsque AMS 20 est placé plus haut que SVM S332	m	20	30
Différence de hauteur max., lorsque AMS 20 est placé plus bas que SVM S332	m	20	15
Dimensions, liaisons frigorifiques, ligne gaz/ligne liquide (Cu) ø [5]	mm	12,7 (1/2") / 6,35 (1/4")	15,88 (5/8") / 6,35 (1/4")
Débit d'air			
Débit d'air max.	m^3/h	2 530	3 000
Zone de fonctionnement			
Température min./max. de l'air, chauffage	°C	-20 / 43	
Température min./max. de l'air, rafraîchissement	°C	15 / 43	
Système de dégivrage		Inversion de cycle	
Raccordements hydrauliques			
Option raccordement des tuyaux		Côté droit	
Raccordements hydrauliques		Évasé	
Dimensions et poids			
Largeur	mm	800	880 (+67 protection de vanne)
Profondeur	mm	290	340 (+ 110 avec rail sur pied)
Hauteur avec support	mm	640	750
Poids	kg	46	60
Divers			

Module extérieur AMS 20		6	10
Référence		064 235	064 319

1 Déclaration de puissance y compris pour le dégivrage selon la norme EN 14511 avec départ de fluide caloporteur correspondant à DT=5 K à 7 / 45.

2 Le rendement indiqué pour le système prend également en compte le régulateur de température. Si l'installation est complétée par une chaudière auxiliaire externe ou

par du chauffage solaire, le rendement global du système doit être recalculé.

3 Échelle de la classe énergétique du produit pour le chauffage ambiant : A++ – G.

4 Échelle de la classe énergétique du système pour le chauffage ambiant : A+++ – G.

5 Si la longueur des liaisons frigorifiques est supérieure à 15 mètres, du fluide frigorigène doit être ajouté à raison de 0,02 kg/m.

Étiquetage énergétique

FICHE D'INFORMATION

Fournisseur		NIBE	
Modèle		**AMS 20-6 / SVMS332-6**	**AMS 20-10 / SVMS332-10**
Application chauffage	°C	35 / 55	35 / 55
Profil de soutirage déclaré pour la production d'eau chaude sanitaire (ECS)		XL	XL
Classe d'efficacité énergétique pour le chauffage des locaux		A+++ / A++	A+++ / A++
Classe d'efficacité énergétique pour le chauffage de l'ECS		A	A
Puissance nominale ($P_{designh}$) pour le chauffage des locaux en climat moyen	kW	5 / 6	6 / 6
Consommation annuelle d'énergie pour le chauffage des locaux en climat moyen	kWh	2 116 / 3 250	2 834 / 3 961
Consommation annuelle d'énergie pour la production d'ECS	kWh	1 662	1 662
Efficacité énergétique pour le chauffage des locaux en climat moyen	%	200 / 139	181 / 132
Efficacité énergétique pour la production d'ECS	%	101	101
Puissance acoustique L_{WA} à l'intérieur	dB	35	35
Puissance nominale ($P_{designh}$) pour le chauffage des locaux en climat froid	kW	6 / 6	7 / 6
Puissance nominale ($P_{designh}$) pour le chauffage des locaux en climat chaud	kW	6 / 5	7 / 7
Consommation annuelle d'énergie pour le chauffage des locaux en climat froid	kWh	3 487 / 4 604	4 059 / 5 204
Consommation annuelle d'énergie pour le chauffage des locaux en climat chaud	kWh	2 051	2 051
Consommation annuelle d'énergie pour la production d'ECS en climat froid	kWh	1 110 / 1 617	1 379 / 1 964
Consommation annuelle d'énergie pour la production d'ECS en climat chaud	kWh	1 329	1 329
Efficacité saisonnière pour le chauffage des locaux en climat froid	%	161 / 119	155 / 114
Efficacité saisonnière pour la production d'ECS en climat froid	%	82	82
Efficacité saisonnière pour le chauffage des locaux en climat chaud	%	265 / 178	260 / 177
Efficacité saisonnière pour la production d'ECS en climat chaud	%	126	126
Puissance acoustique L_{WA} à l'extérieur	dB	54	54

DONNÉES RELATIVES À L'EFFICACITÉ ÉNERGÉTIQUE DU PRODUIT COMBINÉ

Modèle		AMS 20-6 / SVMS332-6	AMS 20-10 / SVMS332-10
Application chauffage	°C	35 / 55	35 / 55
Classe du régulateur		VI	
Bonus	%	4,0	
Efficacité énergétique saisonnière du produit combiné pour le chauffage des locaux en climat moyen	%	204 / 143	185 / 136
Classe énergétique du produit combiné		**A+++ / A++**	**A+++ / A++**
Efficacité énergétique saisonnière du produit combiné pour le chauffage des locaux en climat froid	%	165 / 123	159 / 118
Efficacité énergétique saisonnière du produit combiné pour le chauffage des locaux en climat chaud	%	269 / 182	264 / 181

L'efficacité du produit combiné ne prend en compte que le régulateur. Si une chaudière ou un dispositif solaire est ajouté au système, l'efficacité énergétique globale du système doit être recalculée.

DOCUMENTATION TECHNIQUE

Modèle		AMS 20-6 / SVMS332-6					
Type de pompe à chaleur		☒ air-eau ☐ air extrait-eau ☐ eau glycolée-eau ☐ eau-eau					
Pompe à chaleur basse température		☐ Oui ☒ Non					
Thermoplongeur intégré pour l'appoint électrique		☒ Oui ☐ Non					
Pompe à chaleur mixte (double service)		☒ Oui ☐ Non					
Climat		☒ Moyenne ☐ Faible ☐ Élevée					
Application chauffage		☒ Moyenne (55 °C) ☐ Basse (35 °C)					
Normes appliquées		EN14511 / EN14825 / EN12102					
Puissance thermique nominale	Prated	5,6	kW	*Efficacité énergétique saisonnière pour le chauffage des locaux*	η_s	139	%
Puissance déclarée pour le chauffage en charge partielle et à une température extérieure Tj				*COP déclaré pour le chauffage à une charge partielle et à une température extérieure Tj*			
Tj = -7 °C	Pdh	5,0	kW	Tj = -7 °C	COPd	1,95	-
Tj = +2 °C	Pdh	2,9	kW	Tj = +2 °C	COPd	3,51	-
Tj = +7 °C	Pdh	1,9	kW	Tj = +7 °C	COPd	4,99	-
Tj = +12 °C	Pdh	1,7	kW	Tj = +12 °C	COPd	6,33	-
Tj = biv	Pdh	5,0	kW	Tj = biv	COPd	1,95	-
Tj = TOL	Pdh	4,6	kW	Tj = TOL	COPd	1,75	-
Tj = -15 °C (si TOL < -20 °C)	Pdh		kW	Tj = -15 °C (si TOL < -20 °C)	COPd		-
Température bivalente	T_{biv}	-7	°C	Température extérieure minimum	TOL	-10	°C
Puissance calorifique sur un intervalle cyclique	Pcych		kW	Efficacité sur un intervalle cyclique	COPcyc		-
Coefficient de dégradation	Cdh	0,96	-	Température maximale de service de l'eau de chauffage	WTOL	58	°C
Consommation d'électricité dans les modes autres que le mode actif				*Appoint de chauffage*			
Mode arrêt	P_{OFF}	0,007	kW	Puissance thermique nominale	Psup	1,0	kW
Mode arrêt par thermostat	P_{TO}	0,011	kW				
Mode Veille	P_{SB}	0,011	kW	Type d'énergie utilisée	électrique		
Mode résistance de carter active	P_{CK}	0,000	kW				
Autres caractéristiques							
Régulation de puissance	Variable			Débit d'air nominal (air-eau)		2 340	m³/h
Niveau de puissance sonore, intérieur/extérieur	L_{WA}	35 / 54	dB	Débit nominal du fluide caloporteur			m³/h
Consommation annuelle d'énergie	Q_{HE}	3 250	kWh	Débit d'eau glycolée pour les pompes eau-glycolée-eau ou eau-eau			m³/h
Pour les dispositifs de chauffage mixtes par pompe à chaleur							
Profil de soutirage déclaré pour la production d'eau chaude sanitaire (ECS)	XL			*Efficacité énergétique pour le chauffage de l'ECS*	η_{wh}	101	%
Consommation d'énergie journalière	Q_{elec}	7,900	kWh	Consommation de combustible journalière	Q_{fuel}		kWh
Consommation annuelle d'énergie	AEC	1 662	kWh	Consommation de combustible annuelle	AFC		GJ
Contact	*NIBE Energy Systems – Box 14 – Hannabadsvägen 5 – 285 21 Markaryd – Sweden*						

Modèle		AMS 20-10 / SVMS332-10					
Type de pompe à chaleur		☒ air-eau ☐ air extrait-eau ☐ eau glycolée-eau ☐ eau-eau					
Pompe à chaleur basse température		☐ Oui ☒ Non					
Thermoplongeur intégré pour l'appoint électrique		☒ Oui ☐ Non					
Pompe à chaleur mixte (double service)		☒ Oui ☐ Non					
Climat		☒ Moyenne ☐ Faible ☐ Élevée					
Application chauffage		☒ Moyenne (55 °C) ☐ Basse (35 °C)					
Normes appliquées		EN14825 / EN14511 / EN12102					
Puissance thermique nominale	Prated	6,5	kW	*Efficacité énergétique saisonnière pour le chauffage des locaux*	η_s	132	%
Puissance déclarée pour le chauffage en charge partielle et à une température extérieure Tj				*COP déclaré pour le chauffage à une charge partielle et à une température extérieure Tj*			
Tj = -7 °C	Pdh	5,8	kW	Tj = -7 °C	COPd	1,98	-
Tj = +2 °C	Pdh	3,5	kW	Tj = +2 °C	COPd	3,17	-
Tj = +7 °C	Pdh	2,3	kW	Tj = +7 °C	COPd	4,98	-
Tj = +12 °C	Pdh	2,2	kW	Tj = +12 °C	COPd	5,50	-
Tj = biv	Pdh	5,8	kW	Tj = biv	COPd	1,98	-
Tj = TOL	Pdh	5,8	kW	Tj = TOL	COPd	1,69	-
Tj = -15 °C (si TOL < -20 °C)	Pdh		kW	Tj = -15 °C (si TOL < -20 °C)	COPd		-
Température bivalente	T_{biv}	-7	°C	Température extérieure minimum	TOL	-10	°C
Puissance calorifique sur un intervalle cyclique	Pcych		kW	Efficacité sur un intervalle cyclique	COPcyc		-
Coefficient de dégradation	Cdh	0,98	-	Température maximale de service de l'eau de chauffage	WTOL	60	°C
Consommation d'électricité dans les modes autres que le mode actif				*Appoint de chauffage*			
Mode arrêt	P_{OFF}	0,003	kW	Puissance thermique nominale	Psup	0,7	kW
Mode arrêt par thermostat	P_{TO}	0,008	kW				
Mode Veille	P_{SB}	0,008	kW	Type d'énergie utilisée	électrique		
Mode résistance de carter active	P_{CK}	0,000	kW				
Autres caractéristiques							
Régulation de puissance	Variable			Débit d'air nominal (air-eau)		3 000	m³/h
Niveau de puissance sonore, intérieur/extérieur	L_{WA}	35 / 54	dB	Débit nominal du fluide caloporteur			m³/h
Consommation annuelle d'énergie	Q_{HE}	3 961	kWh	Débit d'eau glycolée pour les pompes eau-glycolée-eau ou eau-eau			m³/h
Pour les dispositifs de chauffage mixtes par pompe à chaleur							
Profil de soutirage déclaré pour la production d'eau chaude sanitaire (ECS)	XL			*Efficacité énergétique pour le chauffage de l'ECS*	η_{wh}	101	%
Consommation d'énergie journalière	Q_{elec}	7,900	kWh	Consommation de combustible journalière	Q_{fuel}		kWh
Consommation annuelle d'énergie	AEC	1 662	kWh	Consommation de combustible annuelle	AFC		GJ
Contact	*NIBE Energy Systems – Box 14 – Hannabadsvägen 5 – 285 21 Markaryd – Sweden*						

Schéma du circuit électrique

SVM S332, 1X230 V

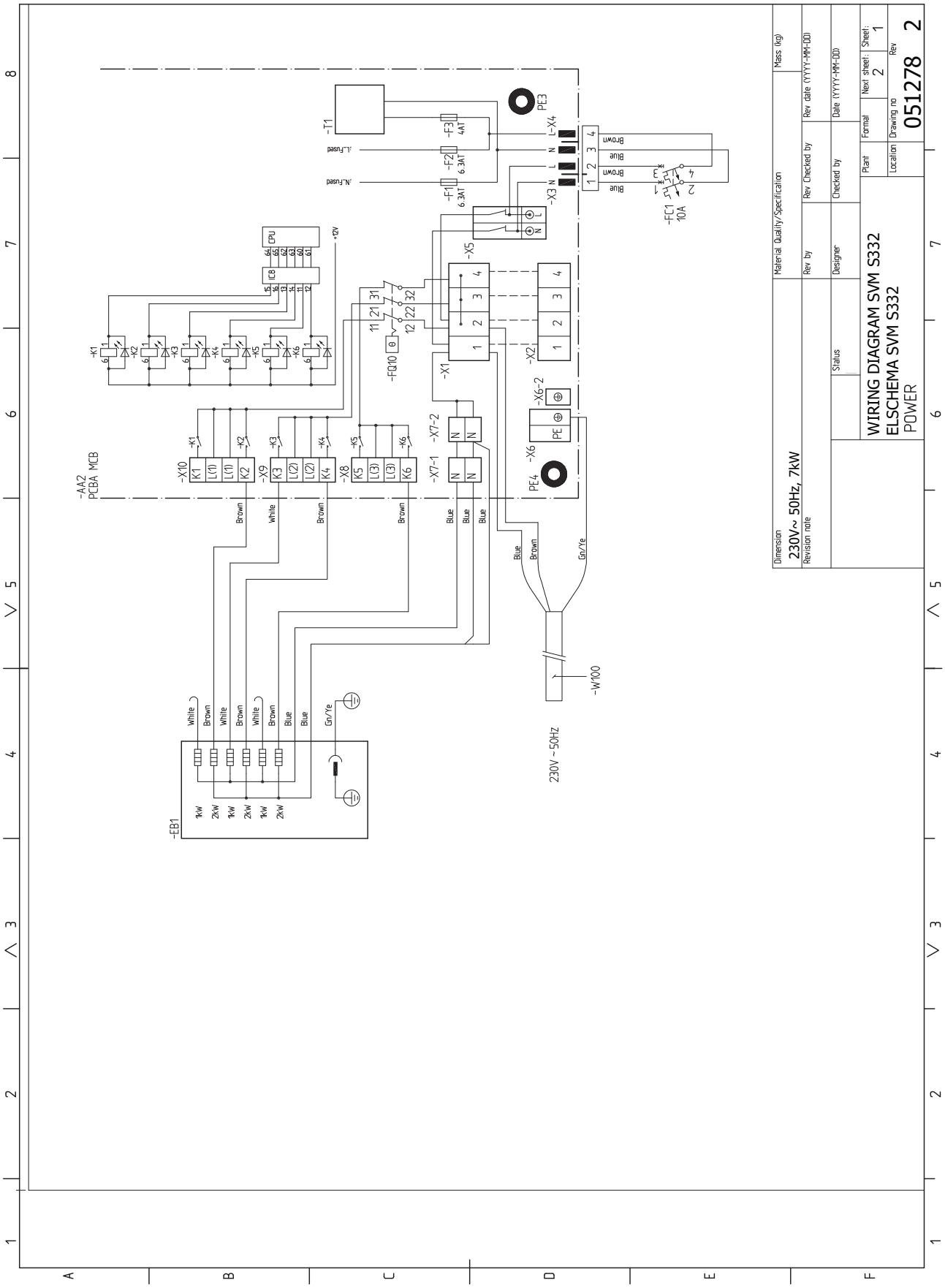

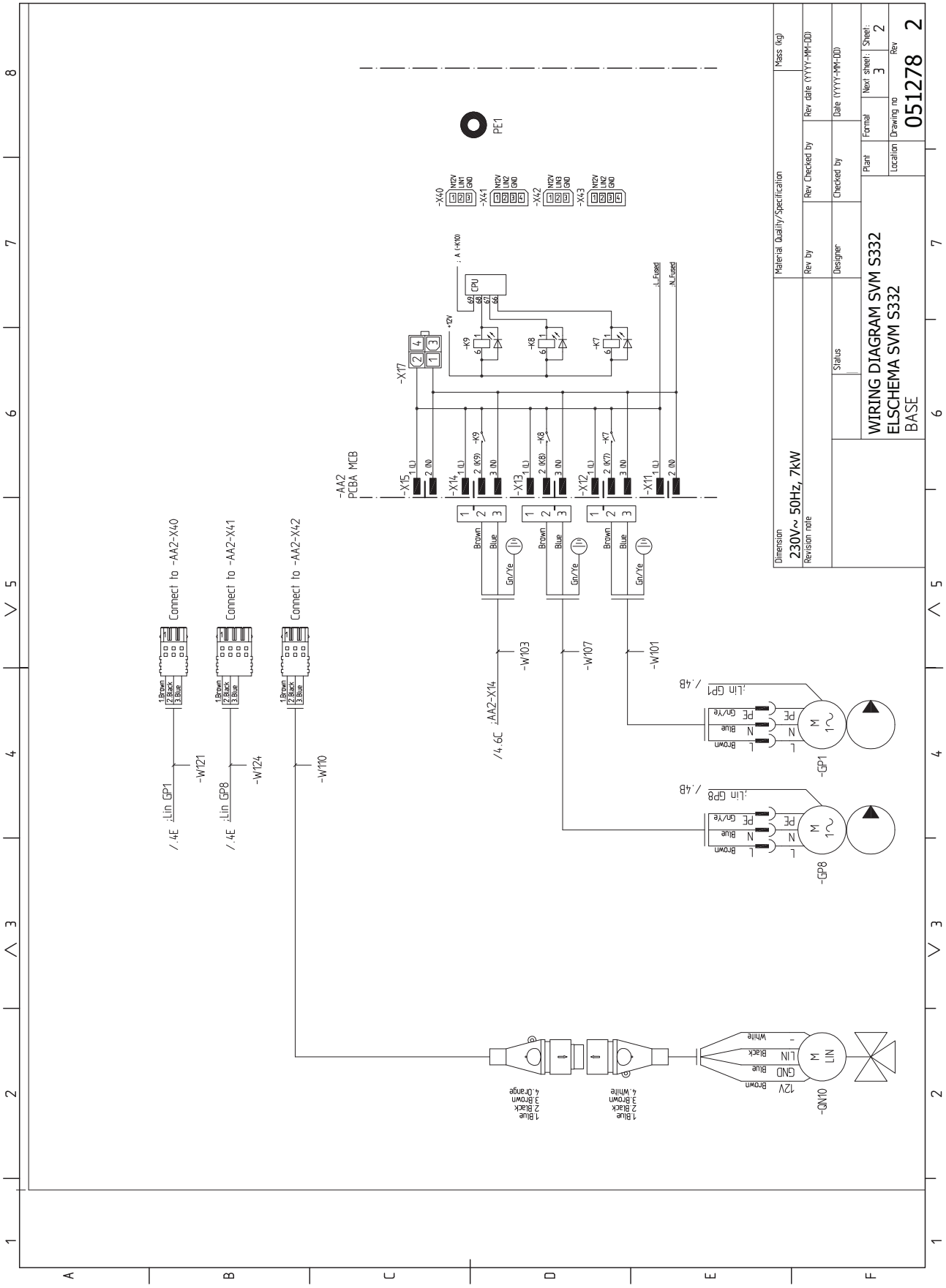
WIRING DIAGRAM SVM S332
ELSCHEMA SVM S332
BASE
051278 2
230V~ 50Hz, 7kW
Material Quality/Specification
Mass (kg)
Rev by
Rev Checked by
Rev date (YYYY-MM-DD)
Designer
Checked by
Date (YYYY-MM-DD)
Status
Plant
Format
Next sheet: 3
Sheet: 2
Location
Drawing no
Rev
Revision note
Dimension
PE1
-X40
-X41
-X42
-X43
N12V
LIN1
LIN2
LIN3
GND
CPU
-K9
-K8
-K7
-X17
+12V
-AA2
PCBA MCB
-X15
-X14
-X13
-X12
-X11
Brown
Blue
Gn/Ye
-W103
-W107
-W101
/4.6C :AA2-X14
/.4B :Lin GP1
/.4B :Lin GP8
-GP1
-GP8
Connect to -AA2-X40
Connect to -AA2-X41
Connect to -AA2-X42
1.Brown
2.Black
3.Blue
-W121
-W124
-W110
/.4E :Lin GP1
/.4E :Lin GP8
1 Blue
2 Black
3.Brown
4.Orange
1 Blue
2 Black
3.Brown
4.White
12V
GND
LIN
Black
White
-QN10

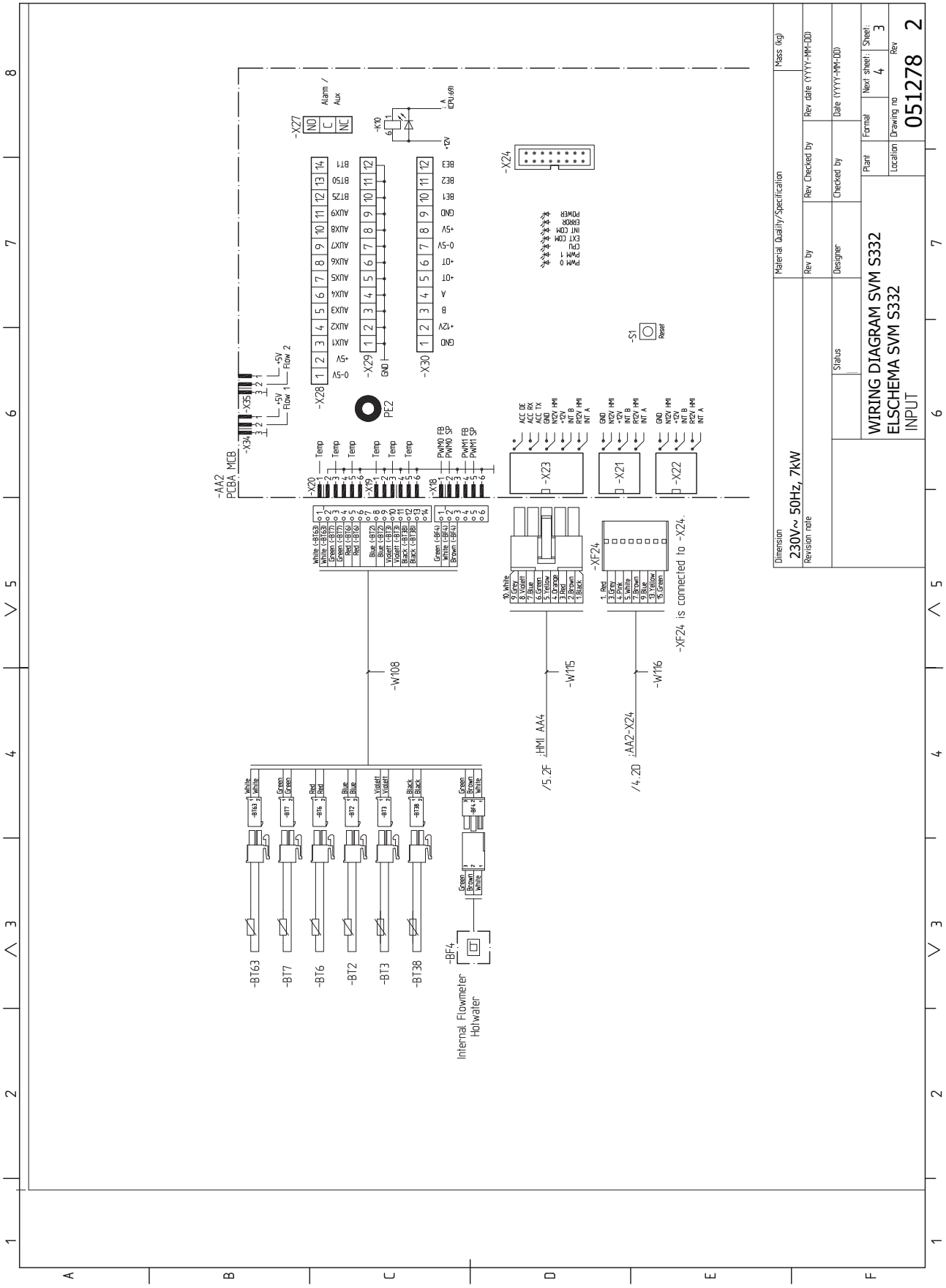
WIRING DIAGRAM SVM S332
ELSCHEMA SVM S332
INPUT
230V~ 50Hz, 7kW
051278 2
-AA2
PCBA MCB
-X27
Alarm / Aux
-X28
-X29
-X30
-X24
-X23
-X21
-X22
-X20
-X19
-X18
-X34
-X35
-S1
Reset
PE2
-XF24
-XF24 is connected to -X24.
-W108
-W115
-W116
/5.2F
HMI AA4
/4.2D
AA2-X24
-BT63
-BT7
-BT6
-BT2
-BT3
-BT38
-BF4
Internal Flowmeter
Hotwater

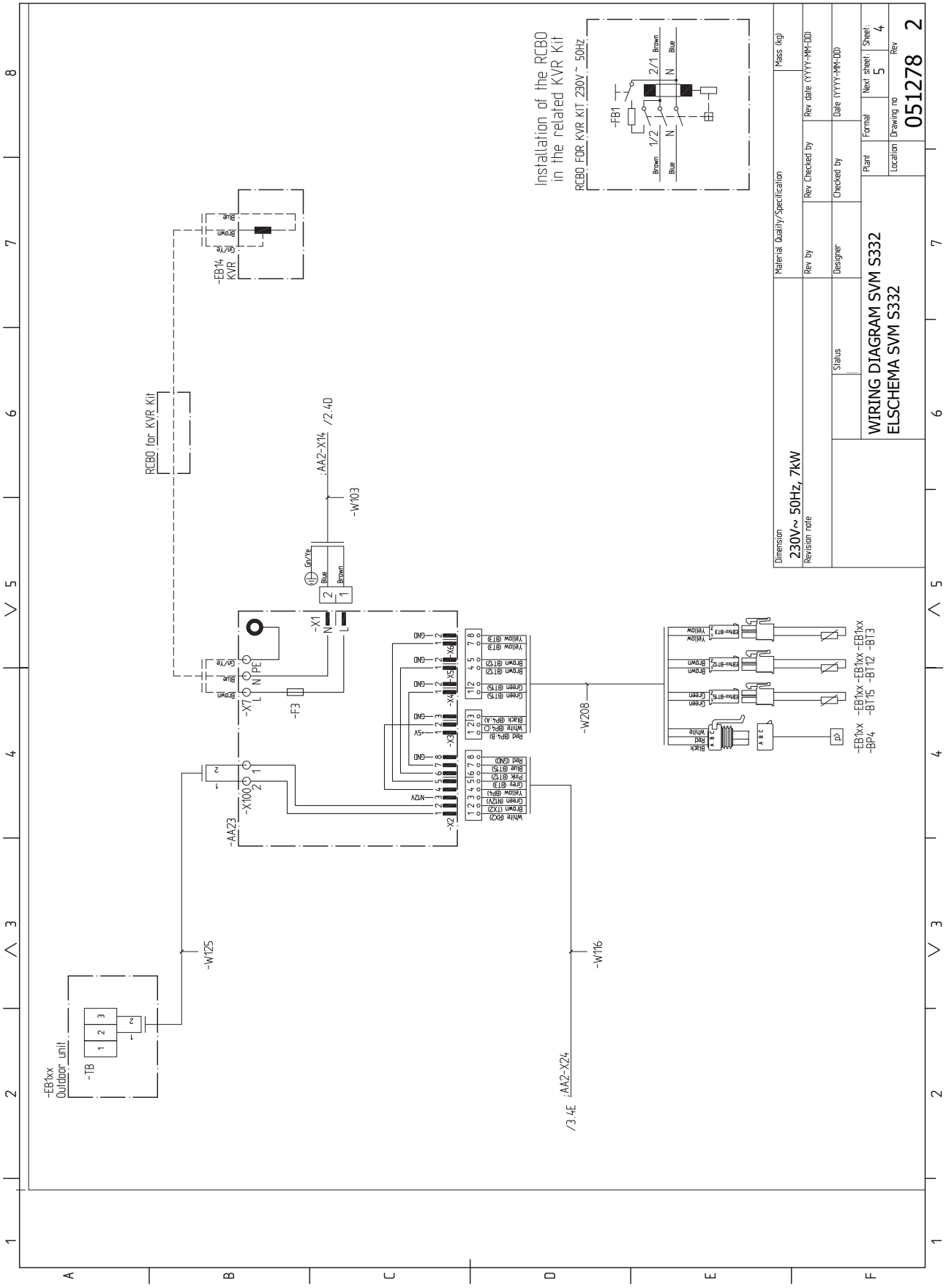
Installation of the RCBO
in the related KVR Kit
RCBO FOR KVR KIT 230V ~ 50Hz
-FB1
1/2
2/1
Brown
Blue
N
RCBO for KVR Kit
-EB14
KVR
Gr/Ye
Blue
Brown
:AA2-X14
/2.4D
-W103
-X1
N
L
-X7
N PE
-F3
-AA23
-X100
-W125
-EB1xx
Outdoor unit
-TB
-X2
-X3
-X4
-X5
-X6
GND
+5V
N12V
White (RX2)
Brown (TX2)
Green (N12V)
Yellow (BP4)
Grey (BT3)
Pink (BT12)
Blue (BT15)
Red (GND)
Black (BP4_A)
White (BP4_B)
Red (BP4_C)
Green (BT15)
Brown (BT12)
Yellow (BT3)
-W208
-W116
/3.4E
:AA2-X24
-EB1xx
-BP4
-EB1xx
-BT15
-EB1xx
-BT12
-EB1xx
-BT3
Material Quality/Specification
Mass (kg)
Dimension
230V~ 50Hz, 7kW
Revision note
Rev by
Rev Checked by
Rev date (YYYY-MM-DD)
Status
Designer
Checked by
Date (YYYY-MM-DD)
WIRING DIAGRAM SVM S332
ELSCHEMA SVM S332
Plant
Format
Next sheet:
Sheet:
4
5
Location
Drawing no
051278
Rev
2

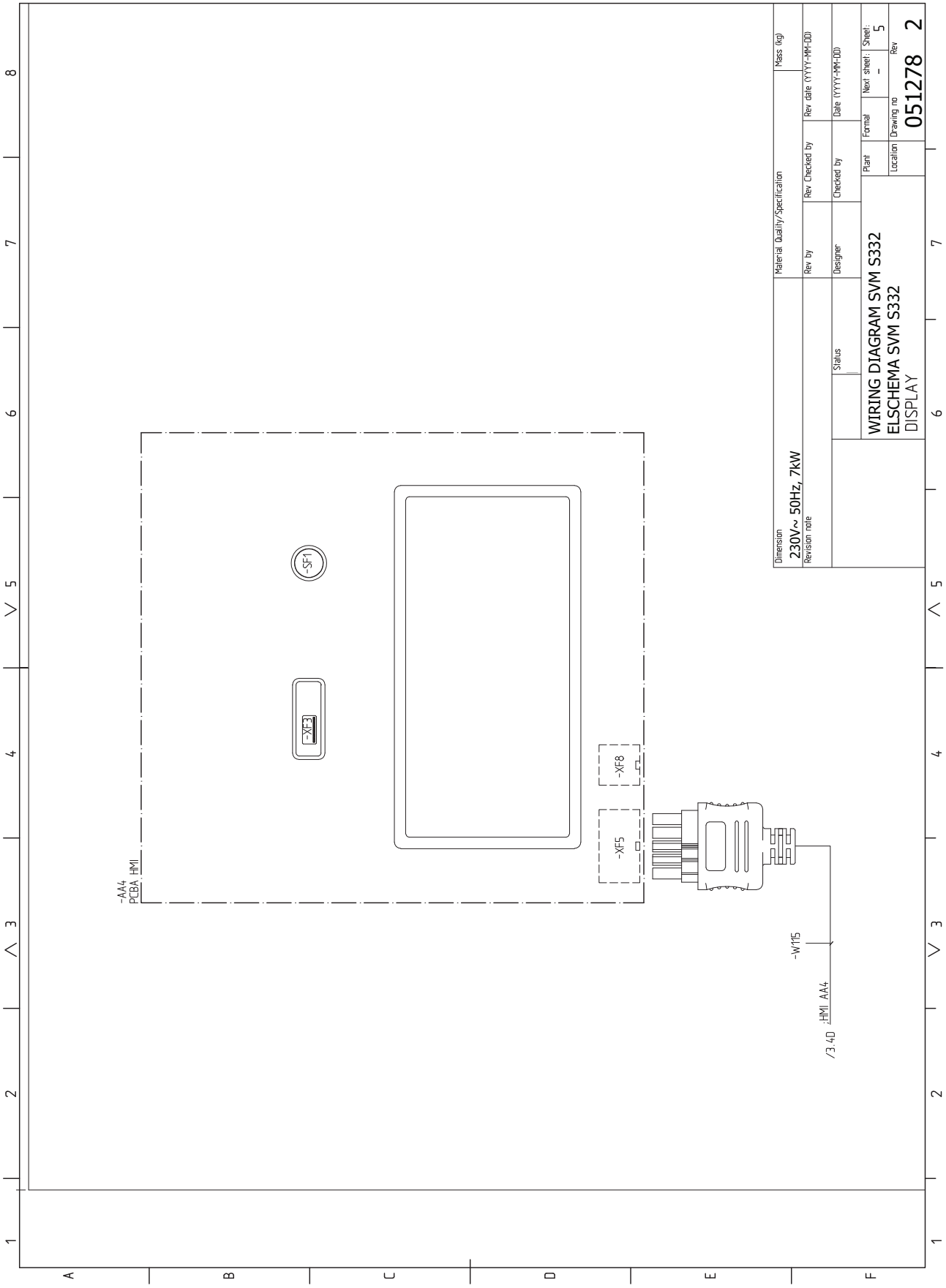
-AA4
PCBA HMI
-SF1
-XF3
-XF8
-XF5
-W115
/3.4D :HMI AA4
Material Quality/Specification
Mass (kg)
Dimension
230V~ 50Hz, 7kW
Revision note
Rev by
Rev Checked by
Rev date (YYYY-MM-DD)
Designer
Checked by
Date (YYYY-MM-DD)
Status
WIRING DIAGRAM SVM S332
ELSCHEMA SVM S332
DISPLAY
Plant
Format
Next sheet:
Sheet:
5
Location
Drawing no
051278
Rev
2

SVM S332, 3X400 V

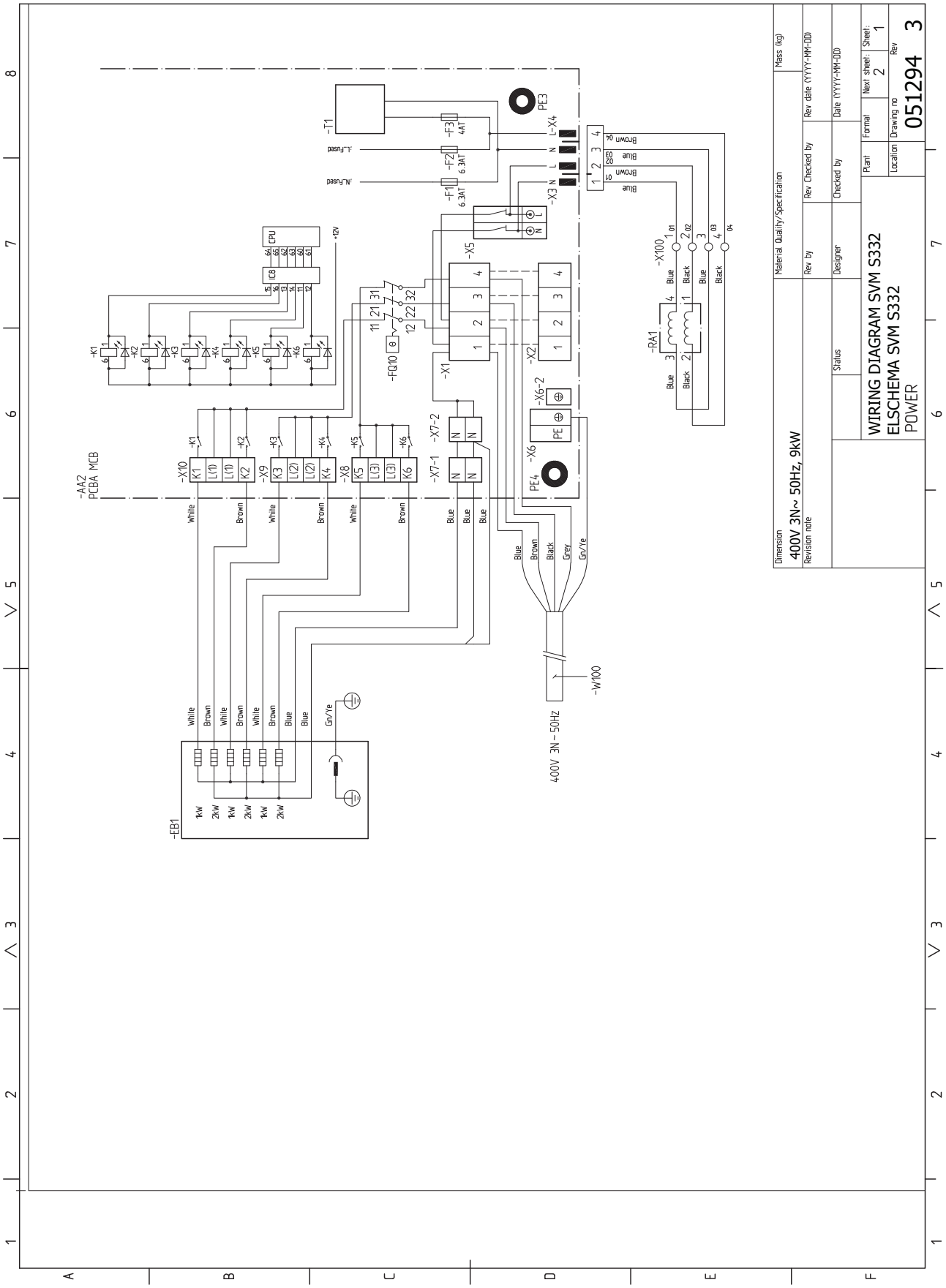

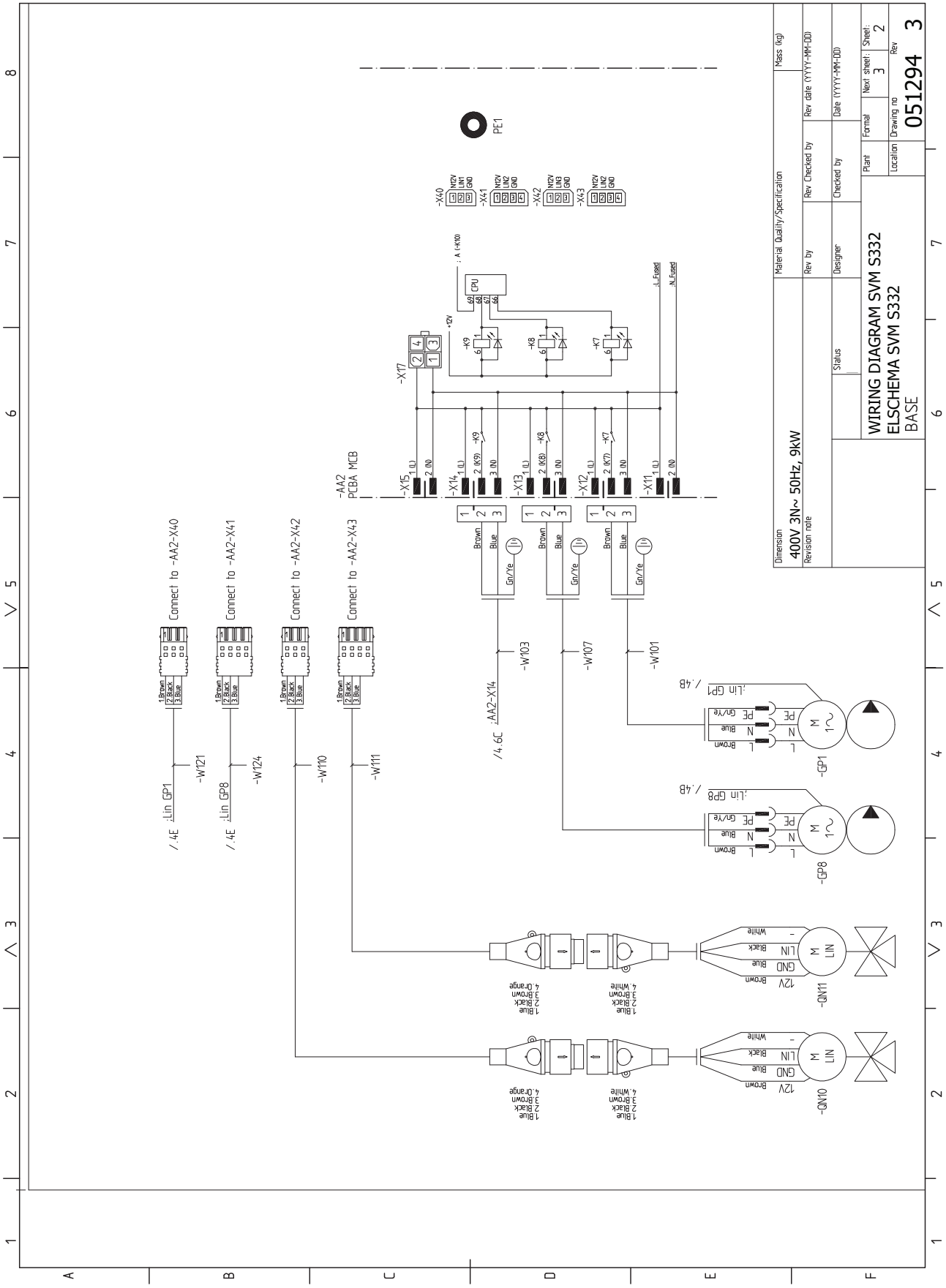
WIRING DIAGRAM SVM S332
ELSCHEMA SVM S332
BASE
051294 3
400V 3N~ 50Hz, 9kW
-AA2
PCBA MCB
PE1
-X40
-X41
-X42
-X43
-X17
-X15
-X14
-X13
-X12
-X11
-K9
-K8
-K7
CPU
+12V
Connect to -AA2-X40
Connect to -AA2-X41
Connect to -AA2-X42
Connect to -AA2-X43
-W121
-W124
-W110
-W111
-W103
-W107
-W101
-GP1
-GP8
-QN10
-QN11
Brown
Blue
Gn/Ye
1 Blue
2 Black
3 Brown
4 Orange
1 Blue
2 Black
3 Brown
4 White

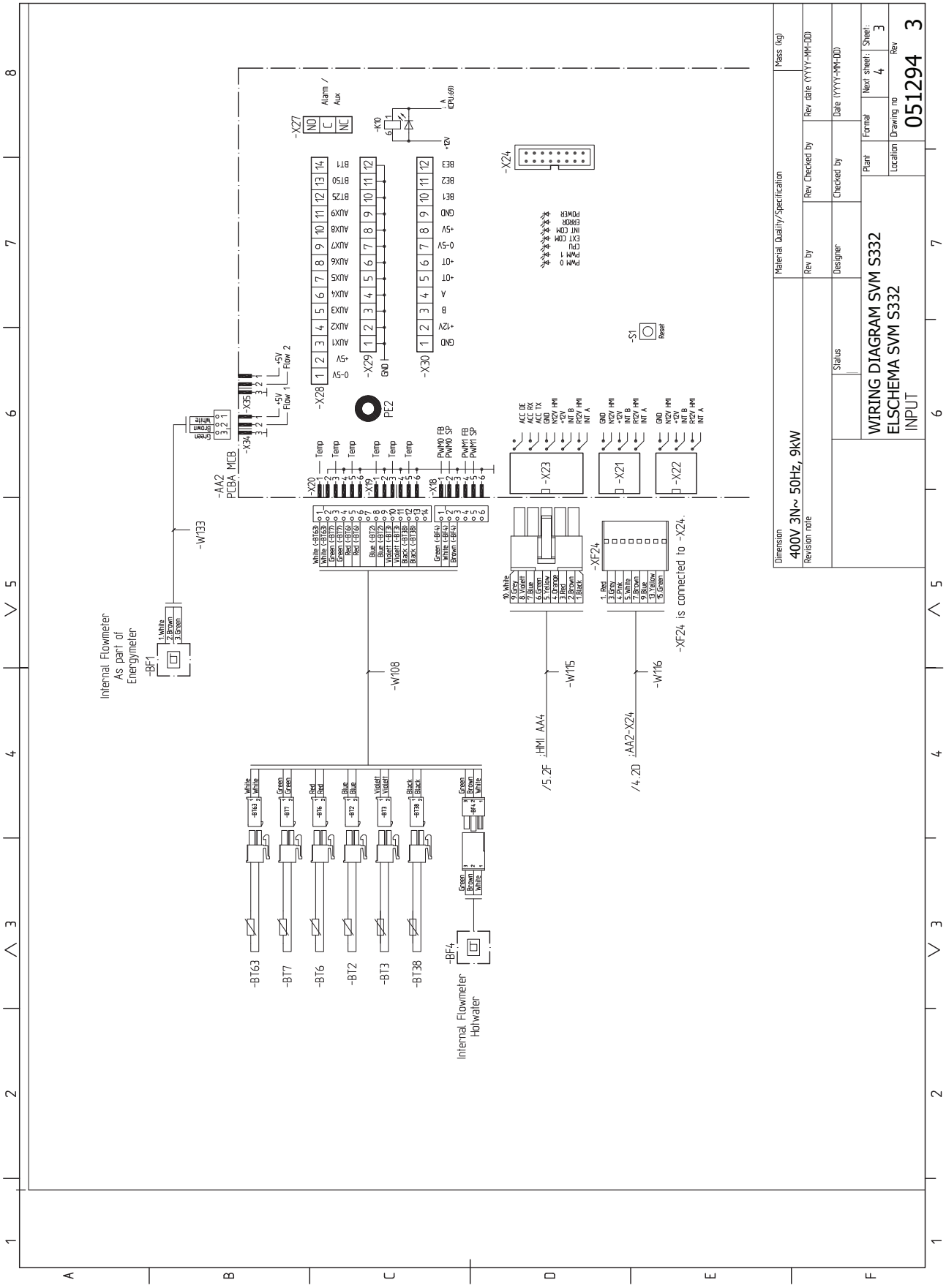
WIRING DIAGRAM SVM S332
ELSCHEMA SVM S332
INPUT
051294 3
400V 3N~ 50Hz, 9kW
Material Quality/Specification
Mass (kg)
Rev by
Rev Checked by
Rev date (YYYY-MM-DD)
Designer
Checked by
Date (YYYY-MM-DD)
Status
Plant
Format
Next sheet:
Sheet:
Location
Drawing no
Rev
Dimension
Revision note
-AA2
PCBA MCB
-X20
-X19
-X18
-X23
-X21
-X22
-X24
-X27
-X28
-X29
-X30
-X34
-X35
-K10
-S1
Reset
PE2
-W133
-W108
-W115
-W116
-BF1
-BF4
-BT63
-BT7
-BT6
-BT2
-BT3
-BT38
-XF24
-XF24 is connected to -X24.
Internal Flowmeter
As part of
Energymeter
Internal Flowmeter
Hotwater
/5.2F HMI AA4
/4.2D AA2-X24

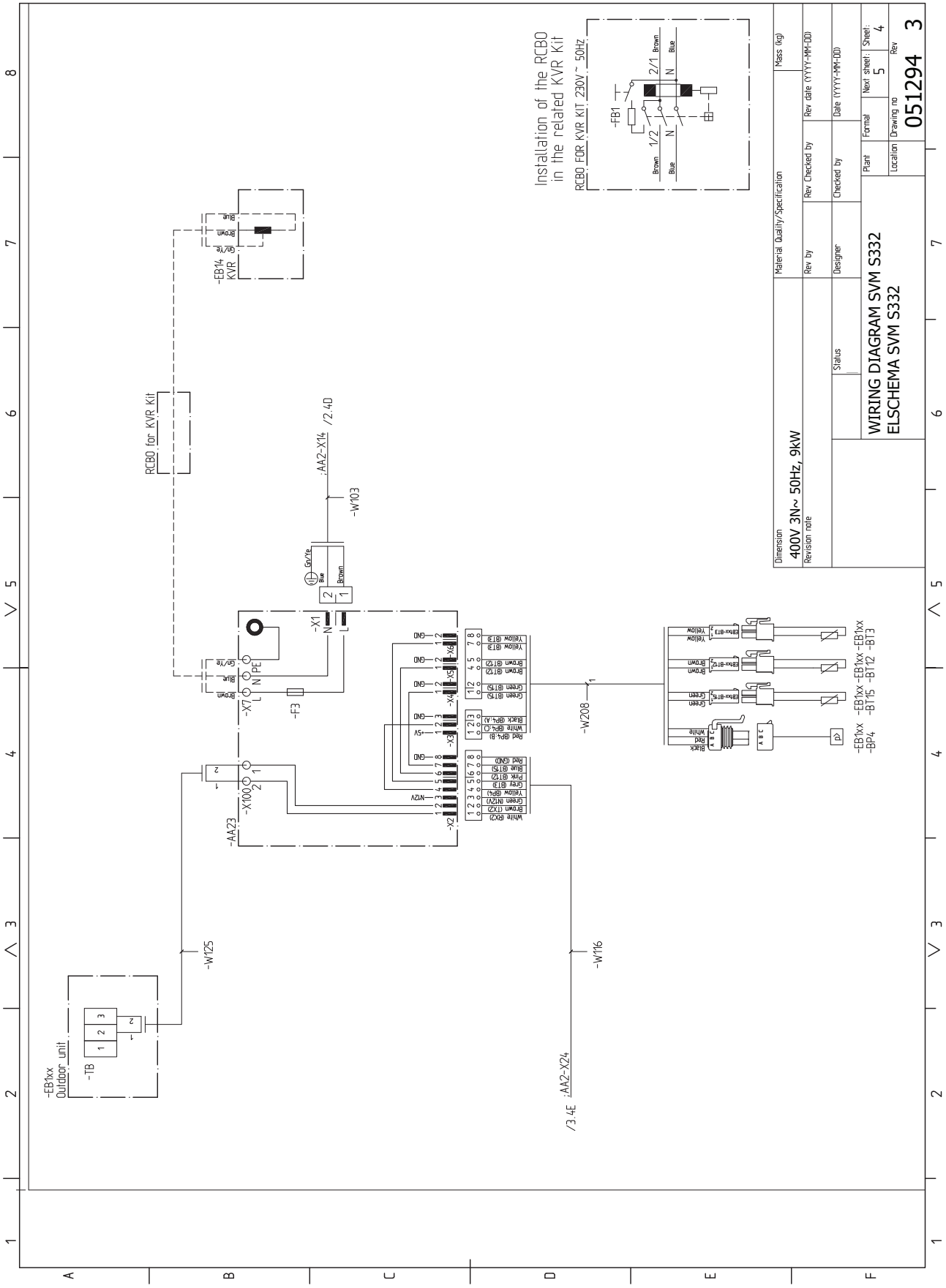
Installation of the RCBO
in the related KVR Kit
RCBO FOR KVR KIT 230V ~ 50Hz
-FB1
1/2
2/1
Brown
Blue
N
RCBO for KVR Kit
-EB14
KVR
Gr/Ye
Blue
Brown
-AA2-X14
/2.4D
-W103
-X1
N
L
-F3
-X7
N PE
-AA23
-X100
-W125
-EB1xx
Outdoor unit
-TB
-X2
-X3
-X4
-X5
-X6
-W208
-W116
-AA2-X24
/3.4E
-EB1xx
-BP4
-EB1xx
-BT15
-EB1xx
-BT12
-EB1xx
-BT3
Material Quality/Specification
Mass (kg)
Dimension
400V 3N~ 50Hz, 9kW
Revision note
Rev by
Rev Checked by
Rev date (YYYY-MM-DD)
Status
Designer
Checked by
Date (YYYY-MM-DD)
WIRING DIAGRAM SVM S332
ELSCHEMA SVM S332
Plant
Format
Next sheet:
Sheet:
4
5
Location
Drawing no
051294
Rev
3

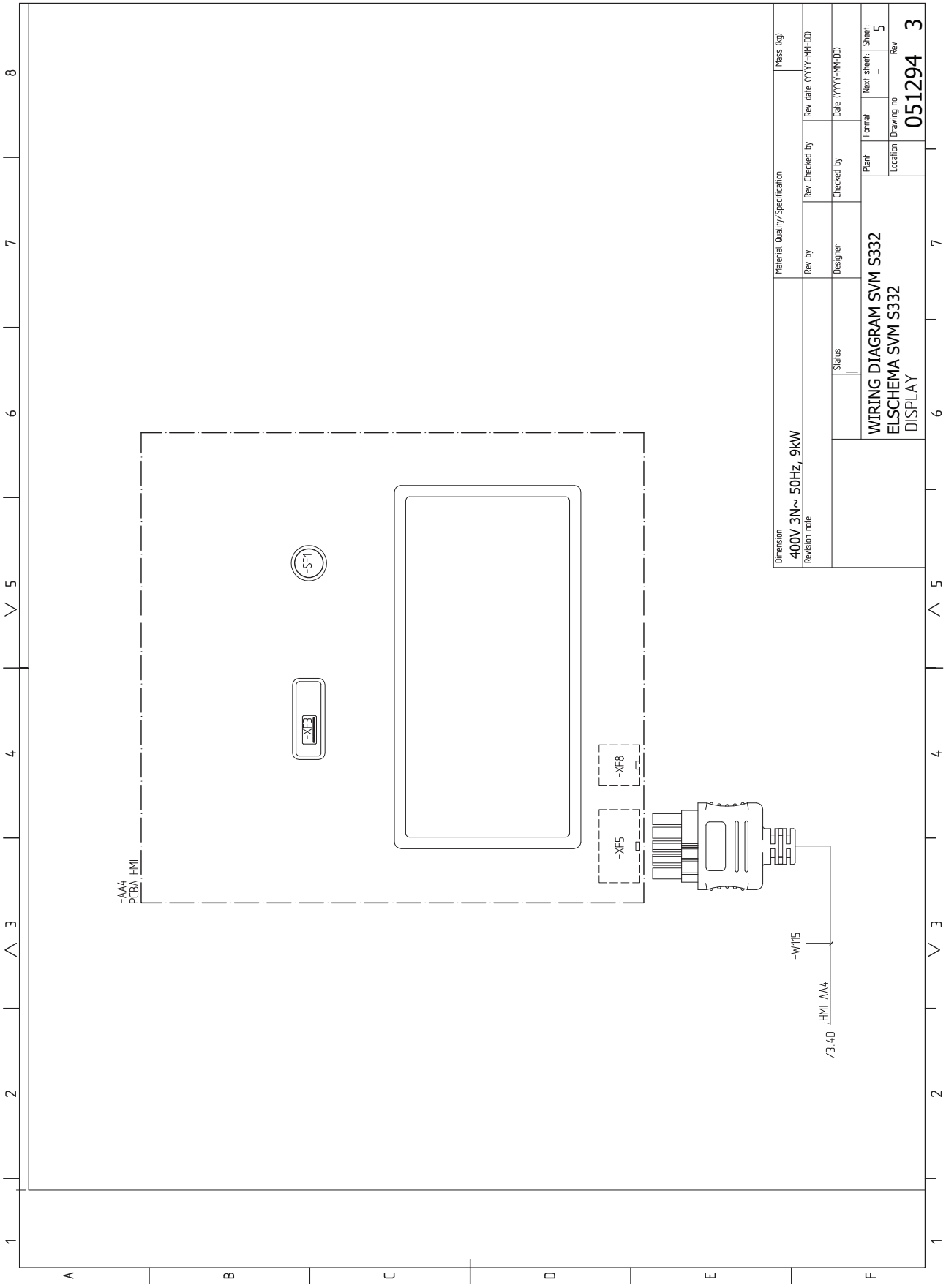
-AA4
PCBA HMI
-SF1
-XF3
-XF8
-XF5
-W115
/3.4D :HMI AA4
Dimension
400V 3N~ 50Hz, 9kW
Revision note
Material Quality/Specification
Rev by
Rev Checked by
Rev date (YYYY-MM-DD)
Mass (kg)
Designer
Checked by
Date (YYYY-MM-DD)
Status
WIRING DIAGRAM SVM S332
ELSCHEMA SVM S332
DISPLAY
Plant
Format
Next sheet:
Sheet:
5
Location
Drawing no
051294
Rev
3

AMS 20-6

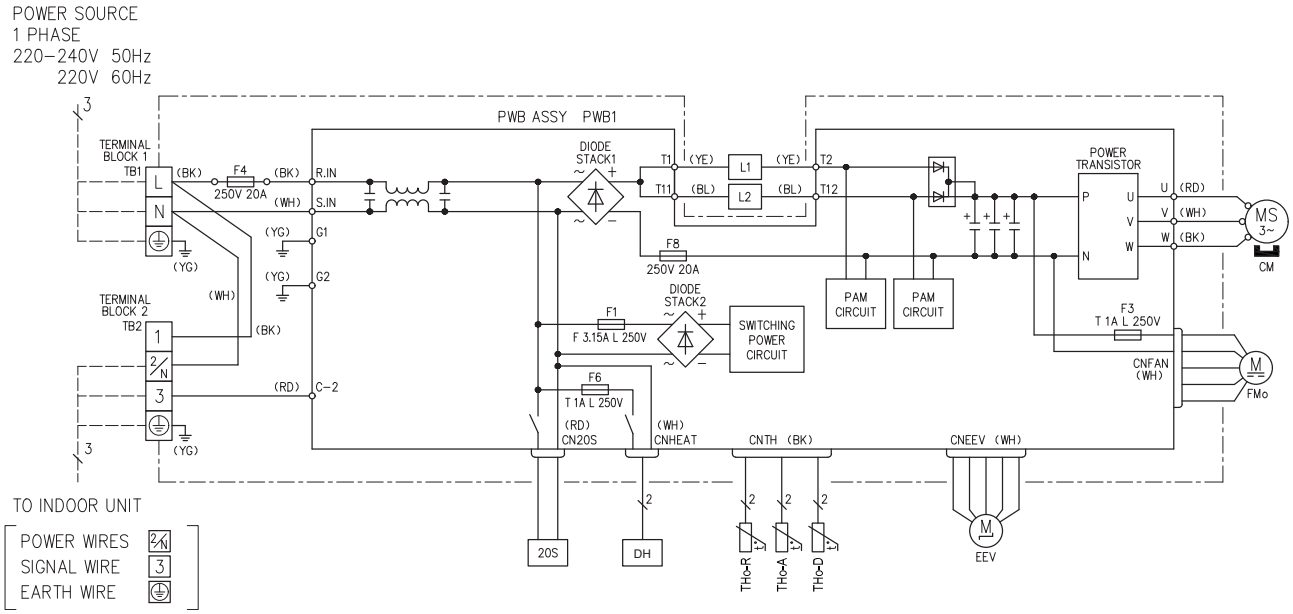

AMS 20-10

230 V ~ 50 Hz

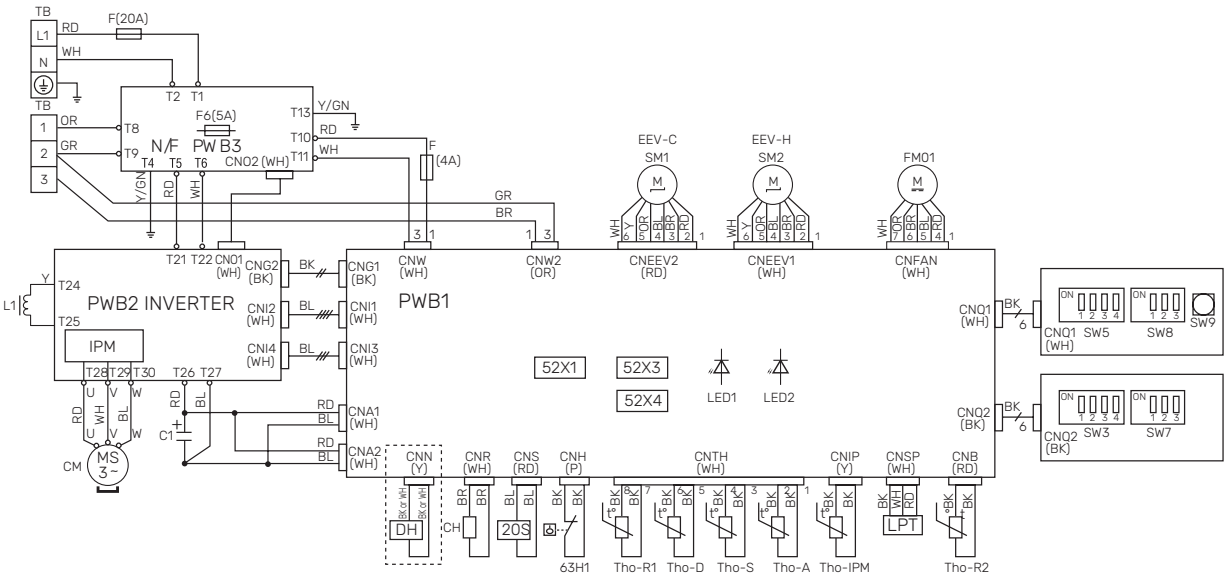

Désignation	Description
20S	Robinet à 4 voies
63H1	Pressostat haute pression
C1	Condensateur
CH	Chauffage du compresseur
CM	Compresseur
CnA~Z	Bornier
CT	TOR
DH	Résistance du bac d'évacuation des condensats
F	Fusible
FM01	Ventilateur
L/L1	Serpentin d'induction
LED1	Voyant d'indication (rouge)
LED2	Voyant d'indication (vert)
LPT	Transmetteur basse pression
EEV	Détendeur
EEV-H	Vanne de détente, chauffage
EEV-C	Vanne de détente, rafraîchissement
TB	Bornier, tension d'alimentation et communication
BT28 (Tho-A)	Sonde d'ambiance
Tho-D	Sonde de gaz chaud
Tho-R	Sonde de l'évaporateur, sortie
Tho-R2	Sonde de l'évaporateur, entrée
Tho-S	Sonde de gaz d'aspiration

Index

A

Accessoires, 78
Accessoires de raccordement, 33
Alarme, 73
Alimentation, 29–30
Alternatives de branchement
  Deux systèmes de climatisation ou plus, 26
Appoint électrique - puissance maximum, 36
Autre installation possible
  Branchement du bouclage d'eau chaude, 26

B

Branchement d'une tension de service externe pour le système de régulation, 29
Branchement de la circulation d'eau chaude, 26
Branchement des TOR, 32
Branchements, 29
Branchements des tuyaux, 21
  Côté chauffage, 25
  Installation alternative, 26
  Légende des symboles, 22
  Raccordements de la tuyauterie générale, 21
  Schéma de système, 22
  Volumes de la chaudière et des radiateurs, 21
Branchements électriques, 27
  Accessoires de raccordement, 33
  Alimentation, 29–30
  Appoint électrique - puissance maximum, 36
  Branchement d'une tension de service externe pour le système de régulation, 29
  Branchements, 29
  Compteur énergie externe, 31
  Connexion des sondes, 30
  Contrôle tarifaire, 30
  Options de raccordement externe, 34
  Raccordements externes, 30
  Réglages, 36
  Sonde d'ambiance, 30
  Sonde de départ externe, 30
  Sonde extérieure, 30
  TOR, 31

C

Caractéristiques techniques
  Dimensions, 80–81
  Étiquetage énergétique, 89
Circuit de distribution, 25
Circuits de distribution et zones, 47
  Commande – Présentation, 47
Commande, 44
  Commande - Présentation, 44
Commande - Menus
  Menu 5 - Connexion, 58
  Menu 1 - Température intérieure, 48
  Menu 2 - Eau chaude, 52
  Menu 3 - Informations, 53
  Menu 4 – Mon système, 54
  Menu 6 - Programmation, 59
  Menu 7 - Entretien, 60
Commande - Présentation, 44
Communication, 33
Composants fournis, 12
Compresseur monophasé, 37
Compteur énergie externe, 31
Conception de l'unité extérieure
  Emplacement des composants, 18
Conception de la pompe à chaleur
  Liste des composants SVM S332 (EZ101), 19
Conception du module intérieur
  Emplacement des composants, 16
Conception du système Split, 16
Condensation, 11
Connexion des sondes, 30
Connexions électriques
  Communication, 33
  Cordon chauffant externe (KVR 10), 32
Contrôle de l'installation, 5
Contrôle du tarif, 30
Cordon chauffant externe (KVR 10), 32
Côté chauffage, 25

D

Démarrage et inspection, 40
Démarrage et vérification
  Vitesse de pompe, 41
Dépannage, 73
Dépose des caches, 13
Dimensions, 80–81
Dimensions, unité intérieure, 80
Données de la sonde de SVM S332-10, 70
Données de la sonde de SVM S332-6, 70
Données techniques, 80, 84
  Dimensions, unité intérieure, 80
  Données techniques, 84
  Niveaux de pression sonore, 83
  Schéma du circuit électrique, 92, 102

E

Eau froide et eau chaude, 25
  Raccordement de l'eau froide et de l'eau chaude, 25
Emplacement des composants
  Emplacement des capteurs/sondes, 20
Emplacement des sondes, 20
Entretien, 68
  Données de la sonde de SVM S332-10, 70
  Données de la sonde de SVM S332-6, 70
  Opérations d'entretien, 68
Étiquetage énergétique, 89
  Documentation technique, 90
  Données relatives à l'efficacité énergétique du produit combiné, 89
  Fiche d'information, 89

G

Gestion des alarmes, 73
Guide de démarrage, 40

I

Informations importantes, 4
  Informations relatives à la sécurité, 4
  Marquage, 4
  Symboles, 4
  Vérification de l'installation, 5
Informations relatives à la sécurité, 4
  Contrôle de l'installation, 5
  Marquage, 4
  Numéro de série, 4
  Symboles, 4

Installation alternative, 26
Chauffe-eau avec thermoplongeur, 26

L

Légende des symboles, 22
Liste d'alarmes, 76
Liste des composants SVM S332 (EZ101), 19
Livraison et manipulation, 7
Composants fournis, 12
Condensation, 11
Dépose des caches, 13
Manipulation des panneaux, 15
Montage, 7
Transport, 7, 9
Zone d'installation, 7, 10

M

Manipulation des panneaux, 15
Marquage, 4
Menu 5 - Connexion, 58
Menu 1 - Température intérieure, 48
Menu 2 - Eau chaude, 52
Menu 3 - Informations, 53
Menu 4 – Mon système, 54
Menu 6 - Programmation, 59
Menu 7 - Entretien, 60
Menu Aide, 45
Menu Informations, 73
Mesures d'entretien
Vidange de l'échangeur thermique d'eau chaude, 68
Mise en service et réglage, 38
Chauffage du compresseur, 38
Démarrage et inspection, 40
Guide de démarrage, 40
Mise en service sans unité extérieure, 41
Préparations, 38
Réglage de la courbe de chauffage/rafraîchissement, 41
Remplissage et purge, 39
Mise en service sans unité extérieure, 41
Modbus TCP/IP, 72
Mode Veille, 37, 68
Modules extérieurs, 33
Montage, 7
myUplink, 43

N

Navigation
Menu Aide, 45
Niveaux de pression sonore, 83
Numéro de série, 4

O

Opérations d'entretien, 68
Modbus TCP/IP, 72
Mode Veille, 68
Sortie USB, 71
Valeurs des sondes de température, 69
Vidange du circuit de chauffage, 68
Options de raccordement externe, 34
Sélection possible d'entrées AUX, 34
Sélection possible de sortie AUX (relais variable libre de potentiel), 35

P

Perturbations du confort
Liste d'alarmes, 76
Préparations, 38
Problème de confort
Menu Informations, 73
Problèmes d'inconfort, 73
Alarme, 73
Dépannage, 73
Gestion des alarmes, 73
Purge du réseau de distribution, 39

R

Raccordement de communication, 33
Raccordement du circuit de chauffage, 25
Raccordement électrique, 27
Généralités, 27
Raccordement hydraulique et de la ventilation
Raccordement du circuit de chauffage, 25
Raccordements électriques
Compresseur monophasé, 37
Raccordement de communication, 33
Tension d'alimentation, 29
Unités extérieures, 33
Raccordements externes, 30
Raccordements hydrauliques
Eau froide et eau chaude
Raccordement de l'eau froide et de l'eau chaude, 25
Rafraîchissement, 25
Tuyau du fluide frigorigène, 24
Utilisation sans pompe à chaleur, 25
Raccordements hydrauliques et de ventilation
Circuit de distribution, 25
Rafraîchissement, 25
Réglage de la courbe de chauffage/rafraîchissement, 41
Réglages, 36
Mode Urgence, 37
Remplissage de l'échangeur thermique d'eau chaude, 39
Remplissage du système de chauffage , 39
Remplissage et purge, 39
Purge du réseau de distribution, 39
Remplissage de l'échangeur thermique d'eau chaude, 39
Remplissage du système de chauffage , 39
Résistance carter, 38

S

Schéma du circuit électrique, 92, 102
Schéma du système, 22
Sélection possible d'entrées AUX, 34
Sélection possible de sortie AUX (relais variable libre de potentiel), 35
Sonde d'ambiance, 30
Sonde de départ externe, 30
Sonde extérieure, 30
Sortie USB, 71
Supplément électrique - sortie maximale
Étapes d'alimentation du thermoplongeur, 36
Symboles, 4

T

Tension d'alimentation, 29
TOR, 31
Transport, 7, 9
Tuyau de réfrigérant, 24

U

Utilisation sans pompe à chaleur, 25

V

Valeurs des sondes de température, 69
Vidange de l'échangeur thermique d'eau chaude, 68
Vidange du circuit de chauffage, 68
Vitesse de pompe, 41

Z

Zone d'installation, 7, 10

Contact

AUSTRIA
KNV Energietechnik GmbH
Gahberggasse 11, 4861 Schörfling
Tel: +43 (0)7662 8963-0
mail@knv.at
knv.at

CZECH REPUBLIC
Družstevní závody Dražice - strojírna s.r.o.
Dražice 69, 29471 Benátky n. Jiz.
Tel: +420 326 373 801
nibe@nibe.cz
nibe.cz

DENMARK
Vølund Varmeteknik A/S
Industrivej Nord 7B, 7400 Herning
Tel: +45 97 17 20 33
info@volundvt.dk
volundvt.dk

FINLAND
NIBE Energy Systems Oy
Juurakkotie 3, 01510 Vantaa
Tel: +358 (0)9 274 6970
info@nibe.fi
nibe.fi

FRANCE
NIBE Energy Systems France SAS
Zone industrielle RD 28
Rue du Pou du Ciel, 01600 Reyrieux
Tél: 04 74 00 92 92
info@nibe.fr
nibe.fr

GERMANY
NIBE Systemtechnik GmbH
Am Reiherpfahl 3, 29223 Celle
Tel: +49 (0)5141 75 46 -0
info@nibe.de
nibe.de

GREAT BRITAIN
NIBE Energy Systems Ltd
3C Broom Business Park,
Bridge Way, S41 9QG Chesterfield
Tel: +44 (0)330 311 2201
info@nibe.co.uk
nibe.co.uk

NETHERLANDS
NIBE Energietechniek B.V.
Energieweg 31, 4906 CG Oosterhout
Tel: +31 (0)168 47 77 22
info@nibenl.nl
nibenl.nl

NORWAY
ABK-Qviller AS
Brobekkveien 80, 0582 Oslo
Tel: (+47) 23 17 05 20
post@abkqviller.no
nibe.no

POLAND
NIBE-BIAWAR Sp. z o.o.
Al. Jana Pawla II 57, 15-703 Bialystok
Tel: +48 (0)85 66 28 490
biawar.com.pl

SWEDEN
NIBE Energy Systems
Box 14
Hannabadsvägen 5, 285 21 Markaryd
Tel: +46 (0)433-27 30 00
info@nibe.se
nibe.se

SWITZERLAND
NIBE Wärmetechnik c/o ait Schweiz AG
Industriepark, CH-6246 Altishofen
Tel. +41 (0)58 252 21 00
info@nibe.ch
nibe.ch

Pour les pays non mentionnés dans cette liste, veuillez contacter NIBE Suède ou vous rendre sur nibe.eu pour plus d'informations.

NIBE Energy Systems
Hannabadsvägen 5
Box 14
SE-285 21 Markaryd
info@nibe.se
nibe.eu

IHB FR 2322-2 631472

Ce document est publié par NIBE Energy Systems. L'ensemble des illustrations, des faits présentés et des données de produits s'appuient sur les informations disponibles au moment de l'approbation de la publication.

NIBE Energy Systems ne peut être tenu responsable des éventuelles erreurs factuelles ou d'impression pouvant apparaître dans ce document.

©2023 NIBE ENERGY SYSTEMS

631472